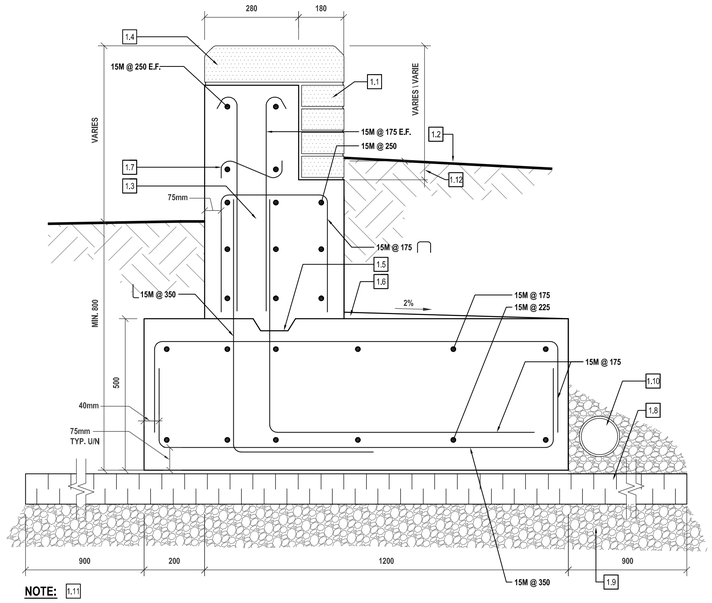

NOTE: 1.11

1 / S101 TYP RETAINING WALL \ MUR DE RETENTION TYP

1 : 10

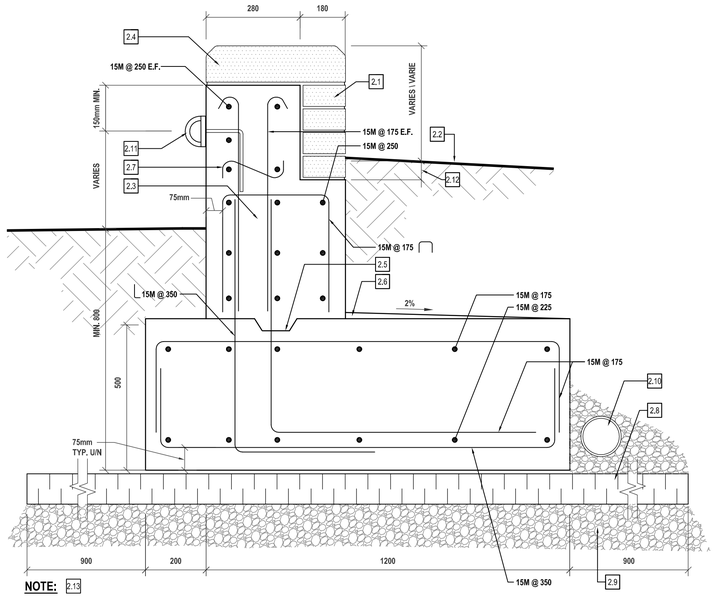

NOTE: 2.13

2 / S101 FALL PROTECTION ANCHOR LOCATIONS \ LIEU D'ANCRAGE POUR PROTECTION CONTRE LES CHUTES

1 : 10

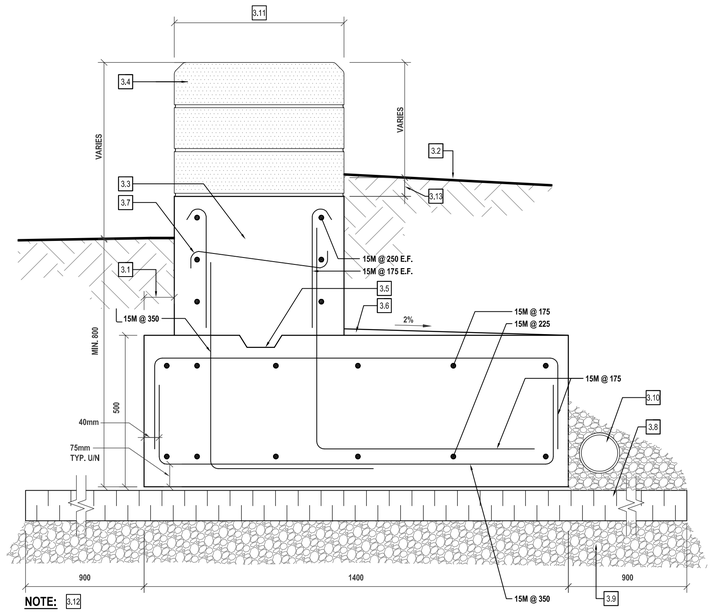

NOTE: 3.12

3 / S101 WALL AT MASONRY PIERS \ MUR ADJACENT AUX PILIER EN MACONNERIE

1 : 10

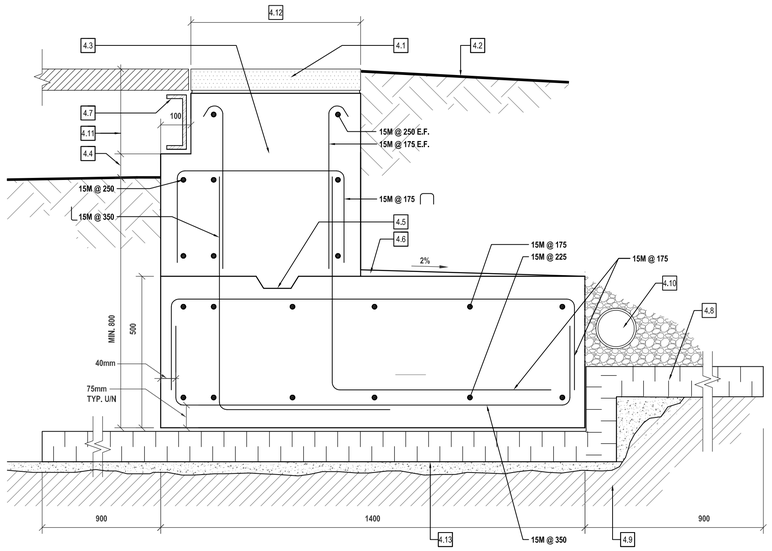

4 / S101 WALL AT STAIR THRESHOLD \ MUR ADJACENT AU SEUIL DES ESCALIERS

1 : 10

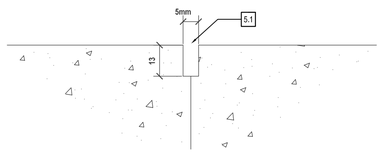

5 / S101 TYP SAWCUT CONTROL JOINT \ JOINT DE CONTRÔLE TYP

1 : 10

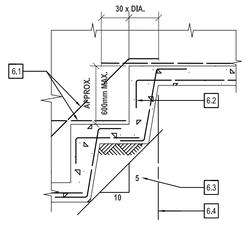

6 / S101 TYP STEPPING OF WALL FOOTINGS \ ENMARCHEMENT DE LA SEMELLE DE MUR TYP

1 : 10

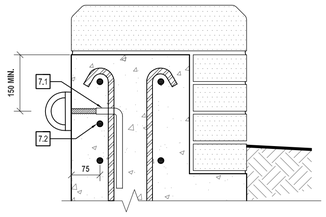

7 / S101 TYP FALL PROTECTION ANCHOR \ ANCRAGE DE PROTECTION CONTRE LES CHUTES TYP

1 : 10

GENERAL NOTES - ENGLISH

1. DO NOT SCALE DRAWINGS
2. THESE DRAWINGS SHOW THE COMPLETED STRUCTURE. THE CONTRACTOR SHALL HAVE THE SOLE RESPONSIBILITY FOR THE DESIGN, ERECTION, OPERATION, MAINTENANCE AND REMOVAL OF TEMPORARY SUPPORTS, STRUCTURES AND FACILITIES, AND THE DESIGN EXECUTION OF CONSTRUCTION METHODS REQUIRED IN THEIR USE.
3. FOLLOWING CONSTRUCTION OF NORTH PERIMETER WALL, CONSTRUCTION POINT LOADS ARE NOT PERMITTED WITHIN 1.0m OF WALL WITHOUT PRIOR APPROVAL.

NOTES GÉNÉRALES - FRANÇAIS

1. NE PAS MESURER À PARTIR DES DESSINS
2. CES DESSINS DÉMONTRENT LA CONDITION FINAL DES STRUCTURES. L'ENTREPRENEUR EST RESPONSABLE POUR LA CONCEPTION, L'EDIFICATION, L'OPÉRATION, LE MAINTIEN ET L'ENLÈVEMENT DES SUPPORTS TEMPORAIRES, LES STRUCTURES, LES AMÉNAGEMENTS, ET LA CONCEPTION DES MÉTHODES DE CONSTRUCTIONS REQUIS POUR LEURS UTILISATION.
3. À LA SUITE DE LA CONSTRUCTION DU MUR DE PÉRIMÈTRE NORD, LES CHARGES PONCTUELLES DE CONSTRUCTION NE SONT PAS PERMISE À MOINS DE 1.0m DU MUR SANS APPROBATION PRÉALABLE.

DRAWINGS NOTES - ENGLISH

1.1 MASONRY VENEER AS PER ARCHITECTURAL DRAWINGS.
1.2 BACKFILL AS PER SPECIFICATION. GRADING AS PER ARCHITECTURAL DRAWINGS.
1.3 280mm WIDE REINFORCED CONCRETE WALL WITH 180mm LEDGE TO SUPPORT FACING STONE.
1.4 CAPSTONE AS PER ARCHITECTURAL
1.5 40x90mm KEY
1.6 LEVELING SKIM COAT TO ATTAIN 2% SLOPE.
1.7 10M TIES @ 400mm c/c.
1.8 100mm RIGID EXTRUDED POLYSTYRENE INSULATION AS PER SPECIFICATIONS INSTALLED BELOW FOOTING TO EXTEND MIN 900mm EACH SIDE OF FOOTING. MAINTAIN INSULATION MINIMUM OF 300mm BELOW GRADE.
1.9 GRANULAR BACKFILL AS PER SPECIFICATIONS.
1.10 REFER TO CIVIL PLANS FOR SIZE AND LOCATION OF DRAINAGE.
1.11 -NORTHERN PORTION OF WALL WHICH BEARS ON BEDROCK SIMILAR. DELETE REQUIREMENT FOR GRANULAR BACKFILL. WALL TO BEAR ON ROCK OR CONCRETE SLURRY LEVELING BED (MUDSLAB) AS INDICATED. SCALE ROCK AS PER GEOTECHNICAL RECOMMENDATIONS.
-DEPTH ROCK REMOVAL AND INSTALLATION OF INSULATION AS PER ARCHITECTURAL
1.12 120mm AS PER ARCHITECTURAL

2.1 SEE NOTE 1.1
2.2 SEE NOTE 1.2
2.3 SEE NOTE 1.3
2.4 SEE NOTE 1.4
2.5 SEE NOTE 1.5
2.6 SEE NOTE 1.6
2.7 SEE NOTE 1.7
2.8 SEE NOTE 1.8
2.9 SEE NOTE 1.9
2.10 SEE NOTE 1.10
2.11 FALL PROTECTION ANCHOR. ANCHORS TO BE 500mm FROM EDGE OF CONCRETE PIER AND 150mm FROM TOP OF WALL. ANCHOR TO BE STAINLESS STEEL D-RING AS PER SPECIFICATIONS. SEE DETAIL 7/S101.
2.12 SEE NOTE 1.12
2.13 SEE NOTE 1.11

3.1 TO SUIT WIDTH OF PIER AND PIER WIDTH
3.2 SEE NOTE 1.2.
3.3 SEE NOTE 1.3
3.4 SEE NOTE 1.4
3.5 SEE NOTE 1.5
3.6 SEE NOTE 1.6
3.7 SEE NOTE 1.7
3.8 SEE NOTE 1.8
3.9 SEE NOTE 1.9
3.10 SEE NOTE 1.10
3.11 TO SUIT WIDTH OF PIER. SEE ARCHITECTURAL. PIER WIDER THAN WALL.
3.12 - TYPICAL LENGTH OF WIDENED WALL AT MASONRY PIER ±660mm TO SUIT MASONRY PIER AS PER ARCHITECTURAL.
- MASONRY PIER ON BEDROCK SIMILAR. DELETE GRANULAR BED. POUR FOOTING ON SOUND BEDROCK OR CONCRETE SLURRY LEVELING BED (MUDSLAB) AS INDICATED. SCALE ROCK AS PER GEOTECHNICAL RECOMMENDATIONS.
- DEPTH ROCK REMOVAL AND INSTALLATION OF INSULATION AS PER ARCHITECTURAL
3.13 SEE NOTE 1.12

4.1 STONE THRESHOLD AS PER ARCHITECTURAL.
4.2 SEE NOTE 1.2
4.3 SEE NOTE 1.3
4.4 TO SUIT WEST SLOPE STAIR FRAMING GRADES.
4.5 SEE NOTE 1.5
4.6 SEE NOTE 1.6
4.7 WEST SLOPE STAIR STRUCTURE TO BEAR ON WALL AND BE ANCHORED TO WALL. SEE WS-STRUCTURAL DWGS.
4.8 SEE NOTE 1.8
4.9 EXISTING BEDROCK
4.10 SEE NOTE 1.10
4.11 336mm CONFIRM WITH WEST SLOPE STAIR FRAMING INSULATION.
4.12 TO SUIT WIDTH OF THRESHOLD SEE ARCHITECTURAL.
4.13 POUR FOOTING ON SOUND BEDROCK OR CONCRETE SLURRY LEVELING BED (MUDSLAB) AS INDICATED. SCALE ROCK AS PER GEOTECHNICAL RECOMMENDATIONS.

5.1 SAWCUT AND FILLED WITH SPECIFIED FILLER.

6.1 BOTTOM OF WALL REINF. BARS
6.2 FOOTING REINF. UNDER MASONRY WALLS OR IF NOTED.
6.3 MAX. SLOPE GIVEN IN GENERAL NOTES.
6.4 NOTED "SDF" ON PLAN

7.1 16mmØ STAINLESS STEEL 90°-HOOK ANCHOR BAR WITH THREADED HORIZONTAL SECTION. EMBED BEHIND FRONT LAYER OF REINFORCING BARS AS SHOWN. VERTICAL LEG, 210mm AS PER TYPE G HOOK.
7.2 ADD AN EXTRA 15M HORIZONTAL BAR IN LINE WITH FALL PROTECTION ANCHOR. EXTEND BAR 1800mm EACH SIDE OF ANCHOR.

NOTES DE DESSIN - FRANÇAIS

1.1 REVÊTEMENT EN MAÇONNERIE SELON PLANS ARCHITECTURAUX.
1.2 REMBLAI SELON DEVIS. NIVELLEMENT SELON PLANS ARCHITECTURAUX.
1.3 MUR DE BÉTON ARMÉ 280mm DE LARGEUR AVEC REBORD DE 180mm POUR SUPPORTER LES PIERRE DE PLACAGES
1.4 PIERRE DE CHAPERON SELON PLANS ARCHITECTURAUX.
1.5 CLÉ 40x90mm
1.6 COUCHE DE NIVELLEMENT POUR DRAINAGE, PENTE 2%.
1.7 ATTACHES 10M @ 400mm c/c.
1.8 ISOLANT RIGIDE DE 100mm EN POLYSTYRÈNE EXTRUDÉ SELON LE DEVIS INSTALLÉ SOUS LA SEMELLE ET PROLONGER 900mm MIN DE CHAQUE CÔTÉ DE LA SEMELLE. MAINTENIR L'ISOLANT À UNE PROFONDEUR DE 300mm LE NIVEAU DU SOL.
1.9 REMBLAI GRANULAIRE SELON LE DEVIS.
1.10 CE RÉFÉRER AUX PLANS CIVIL POUR LA TAILLE ET L'EMPLACEMENT DU DRAINAGE.
1.11 - SEMBLABLE. LA SECTION AU NORD DU MUR PORTER SUR LE ROCK. SUPPRIMER L'EXIGENCE POUR LE REMBLAI GRANULAIRE. LE MUR SE PORTE SUR UNE DALLE DE NIVELLEMENT EN COULIS DE BÉTON TEL QU'INDIQUÉ. DÉGARNIR LE ROCK SELON LES RECOMMANDATIONS DES RAPPORTS GÉOTECHNIQUE.
- LA PROFONDEUR DU DÉGARNISSAGE ET L'INSTALLATION D'ISOLANT SELON LES PLANS ARCHITECTURAUX
1.12 120mm SELON PLANS ARCHITECTURAUX

2.1 VOIR NOTE 1.1
2.2 VOIR NOTE 1.2
2.3 VOIR NOTE 1.3
2.4 VOIR NOTE 1.4
2.5 VOIR NOTE 1.5
2.6 VOIR NOTE 1.6
2.7 VOIR NOTE 1.7
2.8 VOIR NOTE 1.8
2.9 VOIR NOTE 1.9
2.10 VOIR NOTE 1.10
2.11 ANCRAGE POUR PROTECTION CONTRE LES CHUTES. INSTALLER LES ANCRAGES À 500mm DU BORD DU PILIER DE BÉTON ET 150mm SOUS LE DESSUS DU MUR. LES ANCRAGES DE TYPE "D-RING" DOIVENT ÉTRE FABRIQUÉ EN ACIRE INOXYDABLE SELON LE DEVIS. VOIR LE DÉTAIL 7/S101.
2.12 VOIR NOTE 1.12
2.13 VOIR NOTE 1.11

3.1 POUR CONVENIR À L'EMPLACEMENT DE LA SEMELLE ET LA LARGEUR DE LA COLONNE ADJACENTE.
3.2 VOIR NOTE 1.2.
3.3 VOIR NOTE 1.3
3.4 VOIR NOTE 1.4
3.5 VOIR NOTE 1.5
3.6 VOIR NOTE 1.6
3.7 VOIR NOTE 1.7
3.8 VOIR NOTE 1.8
3.9 VOIR NOTE 1.9
3.10 VOIR NOTE 1.10
3.11 POUR CONVENIR À LA LARGEUR DE LA COLONNE SELON PLANS ARCHITECTURAUX.
3.12 - LONGUEUR TYP DU MUR ÉLARGI ADJACENT À LA COLONNE EN MAÇONNERIE ±660mm POUR S'AGENCER AVEC LA COLONNE SELON LES PLANS ARCHITECTURAUX.
- SEMBLABLE. COLONNE EN MAÇONNERIE PORTANT SUR LE ROCK. SUPPRIMER L'EXIGENCE POUR REMBLAI GRANNULAIRE. LA COLONNE SE PORTE SUR UNE DALLE DE NIVELLEMENT EN COULIS DE BÉTON TEL QU'INDIQUÉ. DÉGARNIR LE ROCK SELON LES RECOMMANDATIONS DES RAPPORTS GÉOTECHNIQUES.
- LA PROFONDEUR DU DÉGARNISSAGE ET L'INSTALLATION D'ISOLANT SELON LES PLANS ARCHITECTURAUX
3.13 VOIR NOTE 1.12

4.1 SEUIL DE PIERRE SELON LES PLANS ARCHITECTURAUX.
4.2 VOIR NOTE 1.2
4.3 VOIR NOTE 1.3
4.4 NIVEAU À CONVENIR AVEC LA PENTE DES ESCALIER DE LA PENTE DE L'OUEST.
4.5 VOIR NOTE 1.5
4.6 VOIR NOTE 1.6
4.7 ESCALIER DE LA PENTE OUEST SE PORTE ET EST ANCRÉ AU MUR. VOIR DWGS WS-STRUCTURE.
4.8 VOIR NOTE 1.8
4.9 ROCK EXISTANT
4.10 VOIR NOTE 1.10
4.11 336mm, POUR CONVENIR AVEC L'ISOLANT DE LA STRUCTURE DES ESCALIERS DE LA PENTE OUEST.
4.12 POUR CONVENIR AVEC LA LARGEUR DU SEUIL, VOIR PLANS ARCHITECTURAUX.
4.13 COULER LA SEMELLE SUR ROCK SAIN OU UNE DALLE DE NIVELLEMENT EN COULIS DE BÉTON TEL QU'INDIQUÉ. LA PROFONDEUR DU DÉGARNISSAGE SELON LES RECOMMENDATIONS DES RAPPORTS GEOTECHNIQUE.

5.1 CRÉE UN TRAIT DE SCIE ET REMPLIR AVEC SCELLANT.

6.1 BAR D'ARMATURE AU BAS DU MUR.
6.2 ARMATURE DE SEMELLE SOUS LE MUR DE MAÇONNERIE OU TEL QU'INDIQUÉ.
6.3 PENTE MAX. TEL QUE LES NOTES GÉNÉRALES.
6.4 NOTÉ "SDF" SUR LES PLANS

7.1 CROCHET 90° DE 16mmØ EN ACIER INOXYDABLE OÙ LA BRANCHE HORIZONTALE EST FILETER. ENCASTRER À L'ARRIÈRE DE L'ARMATURE DE FACE TEL QU'INDIQUÉ. UNE BRANCHE VERTICALE DE 210mm TEL QU'UN CROCHET DE TYPE G.
7.2 AJOUTER UNE BAR HORIZONTAL 15M EN LIGNE AVEC LES ANCRAGE POUR LA PROTECTION CONTRE LA CHUTE. PROLONGER LA BAR 1800mm DE CHAQUE CÔTÉ DE L'ANCRAGE.

Publics Works and Government Services Canada / Travaux publics et services gouvernementaux Canada
Parliamentary Precinct Branch / Direction générale de la Cité parlementaire

Canada

LICENSED PROFESSIONAL ENGINEER M.-J. LOCKMAN 28-MAY-2013 PROVINCE OF ONTARIO

LICENSED PROFESSIONAL ENGINEER P. HOPPER CHRISTISON 100166240 MAY 28, 2013 PROVINCE OF ONTARIO

PROJECT #:12260

JOHN G. COOKE & ASSOCIATES LTD. CONSULTING ENGINEERS
57 FITZGERALD ROAD, OTTAWA, ONT. K1T 1G5
(613) 226-8718 FAX (613) 226-7424
E-MAIL mail@jgcooke.com
WEB SITE www.jgcooke.com

LOGO | SEAL/ SCEAU

revision		date
06		
05		
04		
03		
02		
01	ISSUED FOR TENDER / EMIS POUR SOUMISSION	2013-05-28

A detail no. / no. du détail
B location drawing no. / no. de localisation
C drawing no. / no. du dessin

Every effort has been made to ensure that the information of this plan is accurate and complete. However, it is the responsibility of the contractor to verify all dimensions & conditions on site prior to construction or excavation. Any discrepancies should immediately be brought to the attention of PWGSC.

Tous les efforts ont été déployés afin d'assurer l'intégrité et l'exactitude de l'information figurant sur ce plan. Toutefois, l'entrepreneur a la responsabilité de vérifier toutes dimensions & conditions sur le site, avant toute construction ou excavation. Toute anomalie doit être rapportée immédiatement à l'attention de TPSGC.

project / projet

PARLIMENT HILL - WEST SLOPE AND PHASE 2 PERIMETER WALL REHABILITAITON

COLLINE DU PARLEMENT - RÉFECTION DE LA PENTE DE L'OUEST ET DU MUR PÉRIPHÉRIQUE DE LA PHASE 2

Parliamentary Precinct, Parliament Hill, Ottawa

drawing / dessin

Wall Sections and Details

Coupes et Détails de Mur

Designed By / Conçu par	P. Hopper Christison	
Date	04/19/2013	(yyyy/mm/dd)
Drawn By / Dessiné par	M. Belair	
Date	04/19/2013	(yyyy/mm/dd)
Reviewed By / Examiné par		
Date		(yyyy/mm/dd)
Approved By / Approuvé par		
Date		(yyyy/mm/dd)
Tender / Soumission		
Project Manager / Administrateur de projets	Eric Chung	

Project no. / No. du projet: R.008229.016/02 & R.011800.015

Drawing no. / No. du dessin: PW-S101

PRINTED: May 27, 2013 – 1:11PM BY: cpollard

PWGSC PPB A1 (841x594)