LOCALISATION DES POINTS D'IMPLANTATION *IMPLEMENTATION POINTS LOCATION*	(X)	(Y)
POINT "A"	377 988,585	5 310 389,310
POINT "B"	377 994,216	5 310 392,557
POINT "C"	378 003,228	5 310 392,346

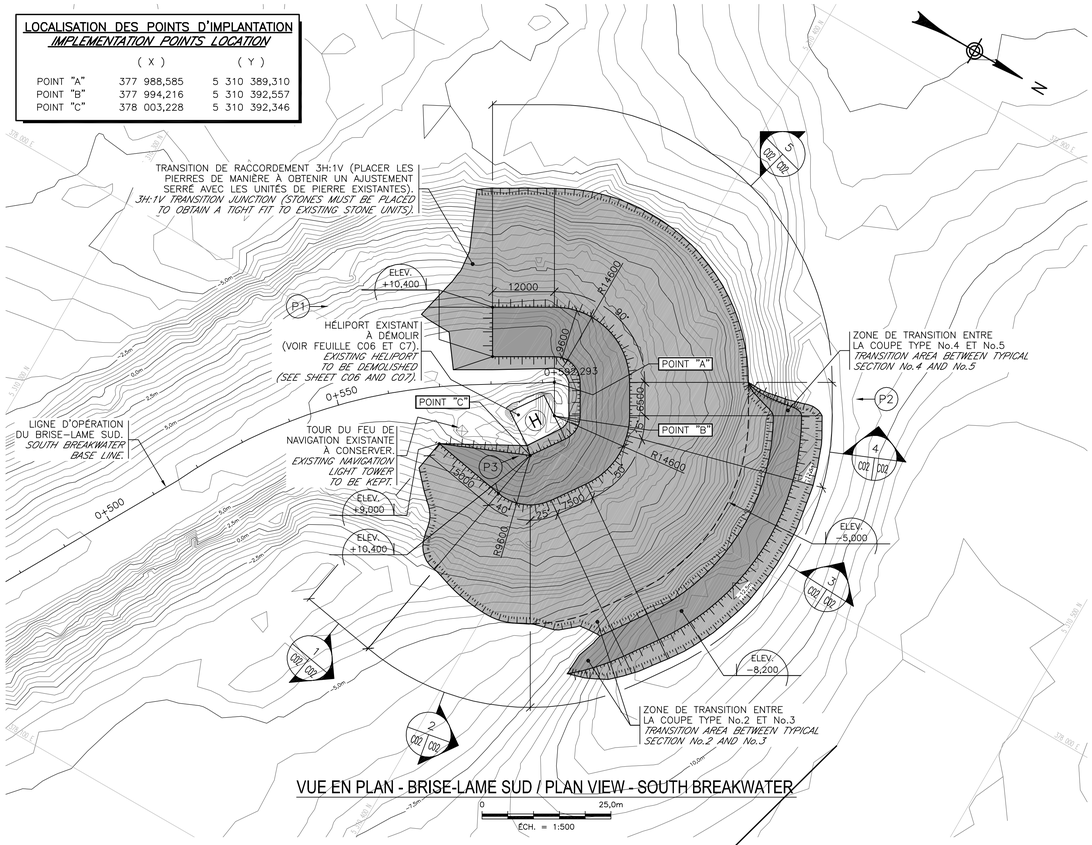

VUE EN PLAN - BRISE-LAME SUD / PLAN VIEW - SOUTH BREAKWATER

0 — 25,0m
ÉCH. = 1:500

PHOTO - *PICTURE* (P1)

PHOTO - *PICTURE* (P2)

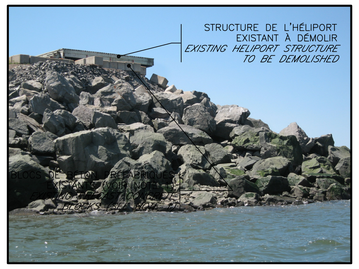

PHOTO - *PICTURE* (P3)

NOTES:

1– BLOCS DE BÉTON PRÉFABRIQUÉS À ENLEVER ET À RELOCALISER DANS LA ZONE D'ENTREPOSAGE INDIQUÉE À LA FEUILLE C05.
EXISTING PRECAST CONCRETE BLOCKS TO BE REMOVED AND RELOCATED INTO THE STORAGE AREA INDICATED ON SHEET C05.

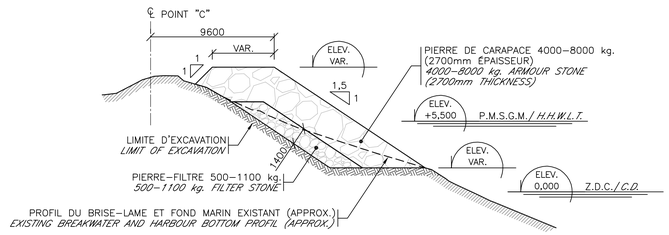

COUPE TYPE / TYPICAL SECTION 1 C02 C02

0 — 10,0m
ÉCH. = 1:200

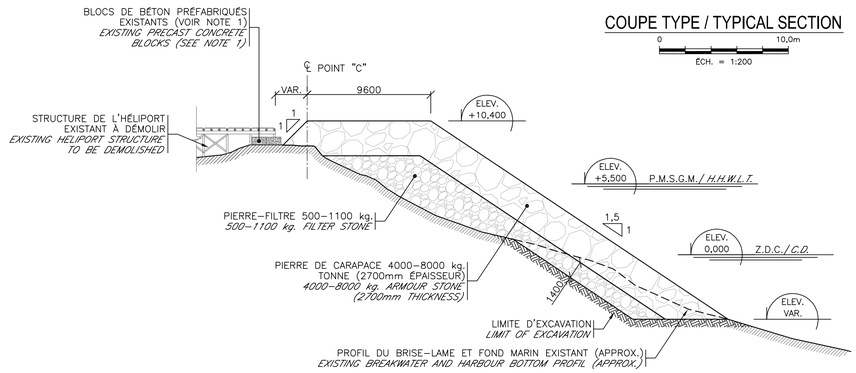

COUPE TYPE / TYPICAL SECTION 2 C02 C02

0 — 10,0m
ÉCH. = 1:200

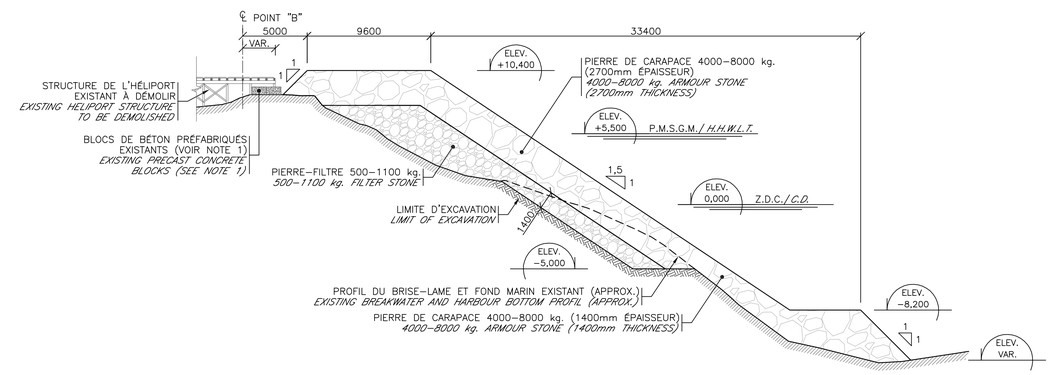

COUPE TYPE / TYPICAL SECTION 3 C02 C02

0 — 10,0m
ÉCH. = 1:200

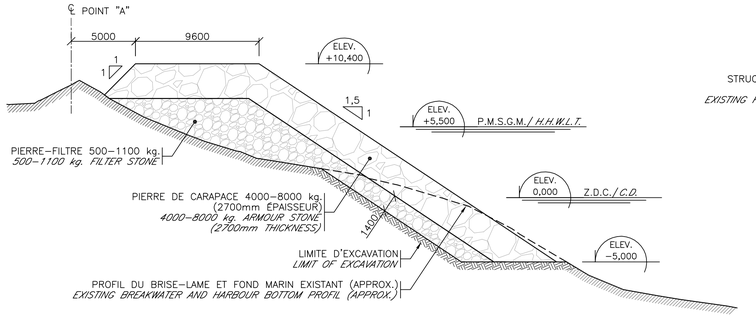

COUPE TYPE / TYPICAL SECTION 5 C02 C02

0 — 10,0m
ÉCH. = 1:200

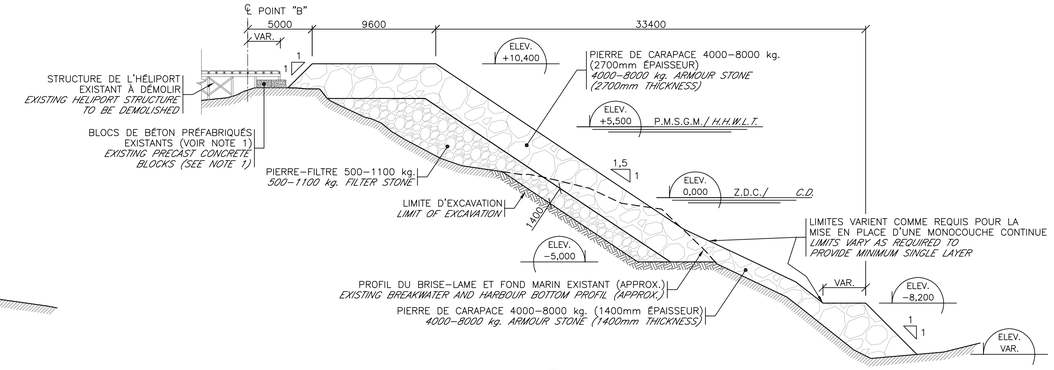

COUPE TYPE / TYPICAL SECTION 4 C02 C02

0 — 10,0m
ÉCH. = 1:200

AutoCAD B1

Travaux publics et Services gouvernementaux Canada | Public Works and Government Services Canada
Direction générale des biens immobiliers | Real Property branch
Région du Québec | Quebec region
Canada

Transports Canada | Transport Canada

Consortium
GENIVAR-CBCL-DEL
5355 boul. des Gradins, Québec, QC

INGÉNIEUR Jean-François Hudon 31150487 Inc 91 2013-07-15

CES DOCUMENTS NE DOIVENT PAS ÊTRE UTILISÉS À DES FINS DE CONSTRUCTION.
NOT FOR CONSTRUCTION

révisions *revisions*		date
00	POUR SOUMISSION / FOR TENDER	2013–05–17

A no. du détail *detail no.*
B no.de la feuille–où détail exigé *sheet no. – where detail required*
C no. de la feuille–où détaillé *sheet no. – where detailed*

Projet / *Project*: **GROS-CACOUNA**
COMTÉ MONTMAGNY–L'ISLET–KAMOURASKA–RIVIÈRE–DU–LOUP
MONTMAGNY–L'ISLET–KAMOURASKA–RIVIÈRE–DU–LOUP COUNTY

RÉFECTION DES BRISE–LAMES
REPAIR OF BREAKWATERS

Dessin / *Drawing*:
BRISE–LAME SUD
VUE EN PLAN ET COUPES TYPES
SOUTH BREAKWATER
PLAN VIEW AND TYPICAL SECTIONS

Conçu par / *Designed by*: Chris Gladowski / Steve Renaud, ing.
Date
Dessiné par / *Drawn by*: Pierre–Yves Bonin
Date
Approuvé par / *Approved by*: Jean–François Hudon, ing.
Date
Soumission / *Tender*: Omar Kali, ing.
Gestionnaire de projets TPSGC / *PWGSC Project Manager*

No de projet / *Project number* TPSGC	No de projet / *Project number* PWGSC / Client / *Client*
R.041532.001	273M

Nom du fichier / *File name*	No de classement / *File no*
QU–11074–C02.DWG	

No de plan ou dessin / *File name*	No feuille / *Sheet no*
QU–11074–M	C02/06

P:\Quebec\011800\011802\Autocad\Structure\Qu11074-C02.dwg, 2013-07-15 15:44:00