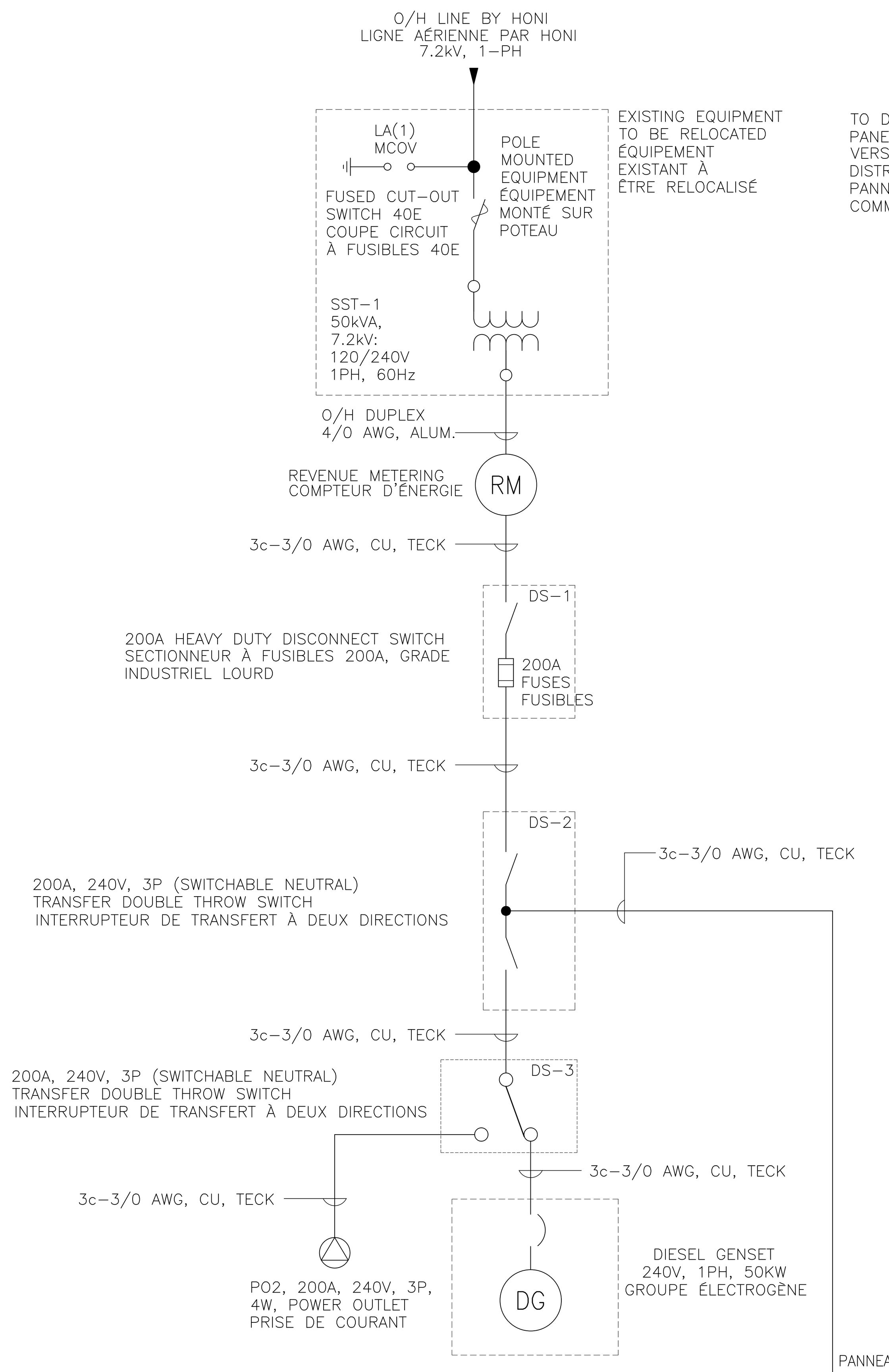

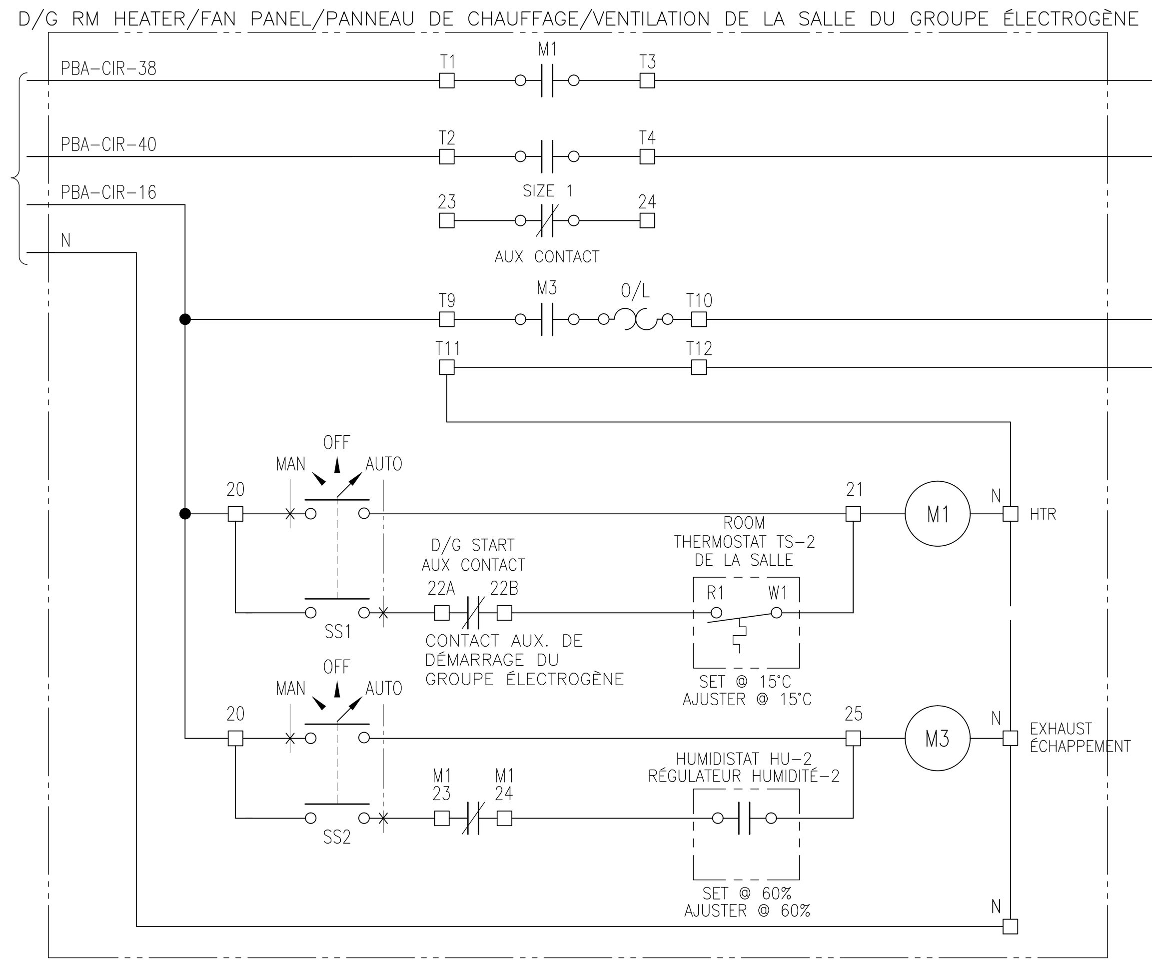

D/G RM HEATER/FAN SCHEMATIC DIAGRAM
SCHÉMA DE CHAUFFAGE/VENTILATION DE LA SALLE DU GROUPE ÉLECTROGÈNE

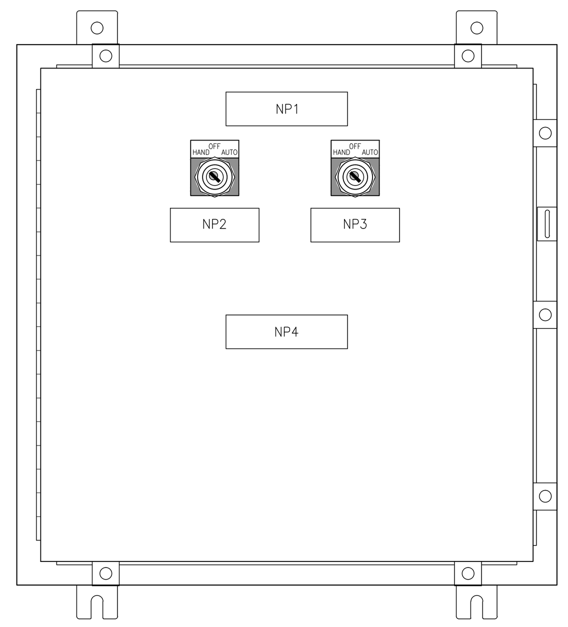

D/G RM HEATER/FAN CONTROL PANEL
PANNEAU DE COMMANDE DE CHAUFFAGE/VENT. DE LA SALLE DU GROUPE ÉLECTROGÈNE

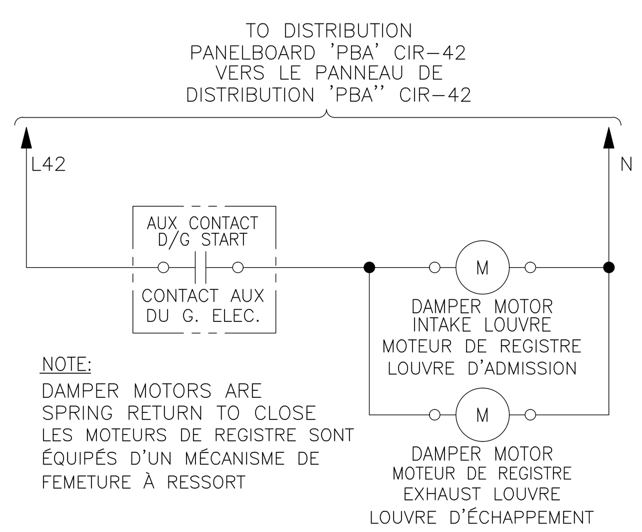

D/G LOUVRES INTAKE/EXHAUST SCHEMATIC DIAGRAM
D/G LOUVRES ADMISSION/ECHAPPEMENT SCHÉMA

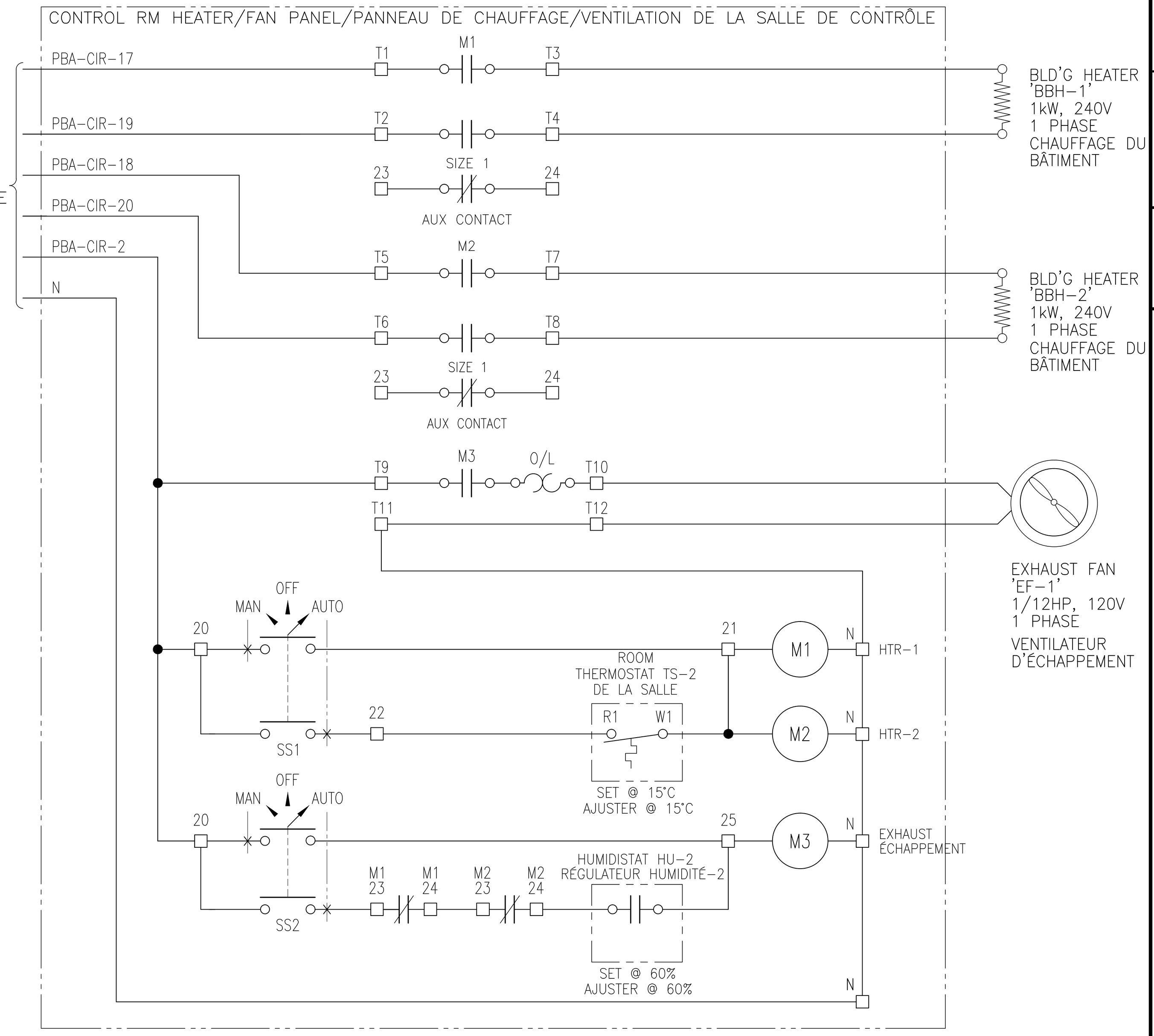

CONTROL RM HEATER/FAN SCHEMATIC DIAGRAM
SCHÉMA DE CHAUFFAGE/VENTILATION DE LA SALLE DE CONTRÔLE

D/G RM NAMEPLATE DESIGNATION/PLAQUE SIGNALÉTIQUE DE LA SALLE DU GROUPE ÉLECTROGÈNE

NAMEPLATE PLAQUE	QTY QTÉ	SIZE/TAILLE L x H	TEXT HEIGHT HAUTEUR DE TEXTE	INSCRIPTION	TYPE
NP1	1	4" X 1"	0.25"	D/G ROOM HEATER/FAN CONTROLLER RÉGULATEUR DE CHAUFFAGE/VENT. DE LA SALLE DU GROUPE ÉLECTROGÈNE	LAMICOID WITH 1/4" BLACK LETTERS ON WHITE BACKGROUND LAMICOID AVEC LÉTTRES NOIRES SUR FOND BLANC DE 1/4"
NP2	1	3" X 1"	0.25"	HEATER/CHAUFFAGE	
NP3	1	3" X 1"	0.25"	FAN/VENTILATION	
NP4	1	6" X 1.5"	0.25"	'WARNING' THIS PANEL CONTAINS POWER FROM MORE THAN ONE SOURCE 'AVERTISSEMENT' CE PANNEAU EST ALIMENTÉ PAR PLUS D'UNE SOURCE DE COURANT	LAMICOID WITH 1/4" WHITE LETTERS ON RED BACKGROUND LAMICOID AVEC LÉTTRES BLANCHES SUR FOND ROUGE DE 1/4"

CONTROL RM NAMEPLATE DESIGNATION/PLAQUE SIGNALÉTIQUE DE LA SALLE DE CONTRÔLE

NAMEPLATE PLAQUE	QTY QTÉ	SIZE/TAILLE L x H	TEXT HEIGHT HAUTEUR DE TEXTE	INSCRIPTION	TYPE
NP1	1	4" X 1"	0.25"	CONTROL ROOM HEATER/FAN CONTROLLER RÉGULATEUR DE CHAUFFAGE/VENT. DE LA SALLE DE CONTRÔLE	LAMICOID WITH 1/4" BLACK LETTERS ON WHITE BACKGROUND LAMICOID AVEC LÉTTRES NOIRES SUR FOND BLANC DE 1/4"
NP2	1	3" X 1"	0.25"	HEATER/CHAUFFAGE	
NP3	1	3" X 1"	0.25"	FAN/VENTILATION	
NP4	1	6" X 1.5"	0.25"	'WARNING' THIS PANEL CONTAINS POWER FROM MORE THAN ONE SOURCE 'AVERTISSEMENT' CE PANNEAU EST ALIMENTÉ PAR PLUS D'UNE SOURCE DE COURANT	LAMICOID WITH 1/4" WHITE LETTERS ON RED BACKGROUND LAMICOID AVEC LÉTTRES BLANCHES SUR FOND ROUGE DE 1/4"

PANELBOARD DESIGNATION / IDENTIFICATION DES PANNEAUX: PBA
LOCATION LOCALISATION: CONTROL BUILDING/BÂTIMENT DE CONTRÔLE
120/240 VOLTS, 1 PHASE, 3 WIRE FILS
200A AMPS MAIN LUGS, COSSES PRINCIPALES 200A MAIN BREAKER, DISJONCTEUR PRINCIPAL 10 KA LC.

SERVICE ENTRANCE DISJONCTEUR PRINCIPAL L1 L2 200A

CIRCUIT DESIGNATION IDENTIFICATION DES CIRCUITS	LOAD (WATTS) CHARGE (WATTS)	BREAKER TYPE TYPE DE DISJONCTEUR	BREAKER AMPS DISJONTEUR AMPÈRES	CIRCUIT No.	CIRCUIT No.	BREAKER AMPS DISJONTEUR AMPS	BREAKER TYPE TYPE DE DISJONCTEUR	LOAD (WATTS) CHARGE (WATTS)	CIRCUIT DESIGNATION IDENTIFICATION DES CIRCUITS
NORTH DAM HOIST DECK RECEPTACLE / PRISE DE COURANT – TREUIL – BARRAGE NORD		1P	20	1	2	20	1P		CONTROL RM HEATER/FAN PANEL/PANNEAU DE COMMANDE DE CHAUFFAGE/VENT. DE LA SALLE DE CONTRÔLE
NORTH DAM HOIST DECK RECEPTACLE / PRISE DE COURANT – TREUIL – BARRAGE NORD		1P	20	3	4	20	1P		SOUTH DAM HOIST DECK RECEPTACLE/PRISE DE COURANT – TABLIER DU TREUIL – BARRAGE SUD
NORTH DAM FLOOD LIGHTS CONTROLLER / COMMANDE DES PROJECTEURS – BARRAGE NORD		1P	20	5	6	20	1P		SOUTH DAM FLOOD LIGHTS/PROJECTEURS – BARRAGE SUD
CONTROL BUILDING RECEPTACLES (1) / PRISES DE COURANT – BÂTIMENT DE CONTRÔLE (1)		1P	20	7	8	20	1P		CONTROL BUILDING RECEPTACLES (1)/PRISES DE COURANT – BÂTIMENT DE CONTRÔLE (1)
CONTROL BUILDING INDOOR LIGHTING / ÉCLAIRAGE INT. – BÂTIMENT DE CONTRÔLE		1P	15	9	10	15	1P		CONTROL BUILDING OUTDOOR LIGHTING/ÉCLAIRAGE EXTÉRIEUR – BÂTIMENT DE CONTRÔLE
EXIT/EMERGENCY BATTERY LIGHTING UNIT (x2) / PILE – UNITÉ D'ÉCLAIRAGE D'URGENCE (x2) ET DE SORTIE		1P	15	11	12	15	1P		NORTH DAM SIREN/SIRÈNE DU BARRAGE NORD
CONTROL PANEL INTRUSION/FIRE DETECTION / PANNEAU DE COMMANDE INTRUSION/DETECTION INCENDIE		1P	15	13	14	15	1P		SOUTH DAM SIREN/SIRÈNE DU BARRAGE SUD
CTRL BLDG OUTDOOR GFI RECEPT. SWITCHED/ IND. DE DEF. DE T. DE PRISE EXT. – BÂT. DE CONT.		1P	15	15	16	15	1P		D/G RM HEATER/FAN PANEL/PANNEAU DE COMMANDE DE CHAUFFAGE/VENT. DE LA SALLE DU GROUPE ÉLECTROGÈNE
CONTROL BUILDING HEATING BBH–1 CHAUFFAGE BBH–1 – BÂTIMENT DE CONTRÔLE	1000	2P	15	17 19	18 20	15	2P	1000	CONTROL BUILDING HEATING BBH–2/CHAUFFAGE BBH–2 DU BÂTIMENT DE CONTRÔLE
NORTH DAM GATE1 GUIDE HEATING GHCP–1 CHAUFFAGE DE RAINURE GHCP–1– VANNE 1 – BARRAGE NORD		2P	40	21 23	22 24	40	2P		SOUTH DAM GATE3 GUIDE HEATING GHCP–3/CHAUFFAGE DE RAINURE GHCP–3 VANNE 3 BARRAGE SUD
NORTH DAM GATE2 GUIDE HEATING GHCP–2 CHAUFFAGE DE RAINURE GHCP–2– VANNE 2 – BARRAGE NORD		2P	40	25 27	26 28	30	2P		SOUTH DAM GATE3 MAIN CTRL PNL MCP–3 PANNEAU DE COMMANDE PRINC. MCP–3 – VANNE 3 BARRAGE SUD
NORTH DAM GATE1 MAIN CONTROL PANEL MCP–1 PANNEAU DE COMMANDE PRINCIPAL MCP–1– VANNE 1 BARRAGE NORD		2P	30	29 31	30 32	20	2P		SPARE/RÉSERVE
NORTH DAM GATE2 MAIN CONTROL PANEL MCP–2 PANNEAU DE COMMANDE PRINCIPAL MCP–2– VANNE 2 BARRAGE NORD		2P	30	33 35	34	15	1P		DIESEL GEN ROOM RECEPTACLES (x2)/PRISES DE COURANT (X2) – SALLE DU GR. ÉLECTROGÈNE
					36	15	1P		DIESEL GEN ROOM LIGHTING/ÉCLAIRAGE – SALLE DU GR. ÉLECTROGÈNE
NORTH DAM WELDING DISCONNECT SECTIONNEUR – SOUDURE – BARRAGE NORD		2P	30	37 39	38 40	20	2P	3000	DIESEL GEN UNIT HEATER BLOWER BUH–1/VENTILATEUR DE CHAUFFERETTE BUH–1– GR. ÉLECTROGÈNE
SOUTH DAM WELDING DISCONNECT SECTIONNEUR – SOUDURE – BARRAGE SUD		2P	30	41 43	42	20	1P		DIESEL GEN LOUVRES INTAKE/EXHAUST/PERSIENNES D'ADMISSION/D'ÉCHAPPEMENT – GR. ÉLECTROGÈNE
					44	15	1P		DIESEL GEN BATTERY CHARGER/CHARGEUR DE PILES – GR. ÉLECTROGÈNE
SPARE / RÉSERVE		2P	15	45 47	46	15	1P		SPARE/RÉSERVE
					48	15	1P		SPARE/RÉSERVE
SPARE / RÉSERVE		1P	15	49	50	15	1P		SPARE/RÉSERVE
TELEPHONE RECEPTACLE / PRISE DE TÉLÉPHONE		1P	15	51	52 54	15	2P		TVSS/SUPPRESSEUR DE SURTENSION TRANSITOIRE
RTU / STATION TERMINALE ÉLOIGNÉE		1P	15	52					

SEE NOTE 1 / VOIR NOTE 1

GROUND BUS
BARRE DE MALT
S/N

TOTAL WATTS L1:
TOTAL WATTS L2:
TOTAL WATTS:

AC SERVICE ENTRANCE PANELBOARD 120/240V
c.a. PANNEAU DE DISTRIBUTION 120/240V

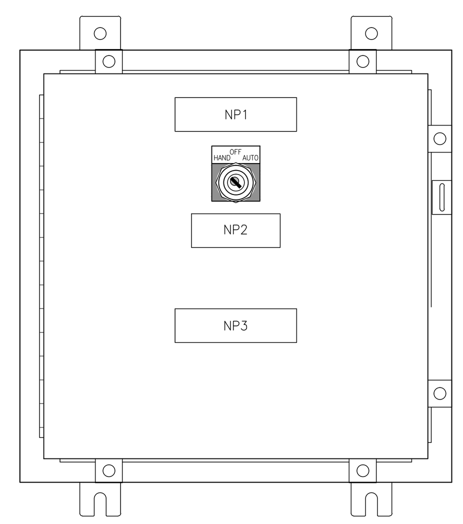

LIGHTING CONTACTOR 'LC1'
CONTACTEUR D'ÉCLAIRAGE 'LC1'

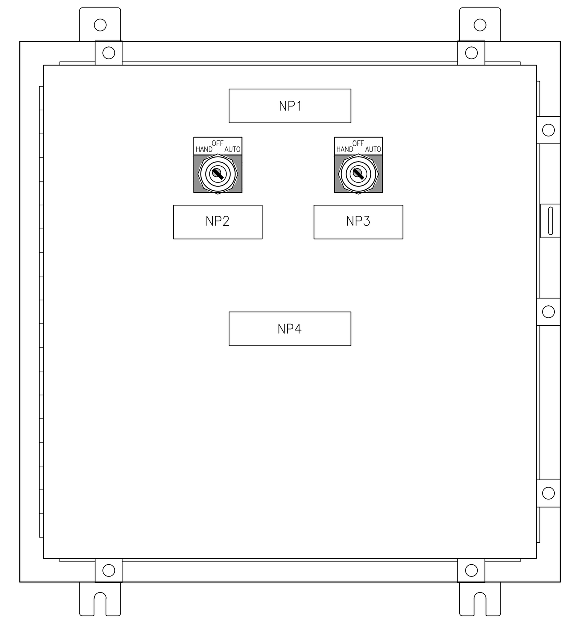

CONTROL RM HEATER/FAN CONTROL PANEL
PANNEAU DE COMMANDE DE CHAUFFAGE/VENT. DE LA SALLE DE CONTRÔLE

'LC1' NAMEPLATE DESIGNATION / PLAQUE SIGNALETIQUE 'LC1'

NAMEPLATE PLAQUE	QTY QTE	SIZE/TAILLE L x H	TEXT HEIGHT HAUTEUR DE TEXTE	INSCRIPTION	TYPE
NP1	1	4" X 1"	0.25"	LC1 LIGHTING CONTROLLER CONTRÔLEUR D'ÉCLAIRAGE LC1	LAMICOID WITH 1/4" BLACK LETTERS ON WHITE BACKGROUND LAMICOID AVEC LÉTTRES NOIRES SUR FOND BLANC DE 1/4"
NP2	1	3" X 1"	0.25"	LIGHTING ÉCLAIRAGE	
NP3	1	6" X 1.5"	0.25"	'WARNING' THIS PANEL CONTAINS POWER FROM MORE THAN ONE SOURCE 'AVERTISSEMENT' CE PANNEAU EST ALIMENTÉ PAR PLUS D'UNE SOURCE DE COURANT	LAMICOID WITH 1/4" WHITE LETTERS ON RED BACKGROUND LAMICOID AVEC LÉTTRES BLANCHES SUR FOND ROUGE DE 1/4"

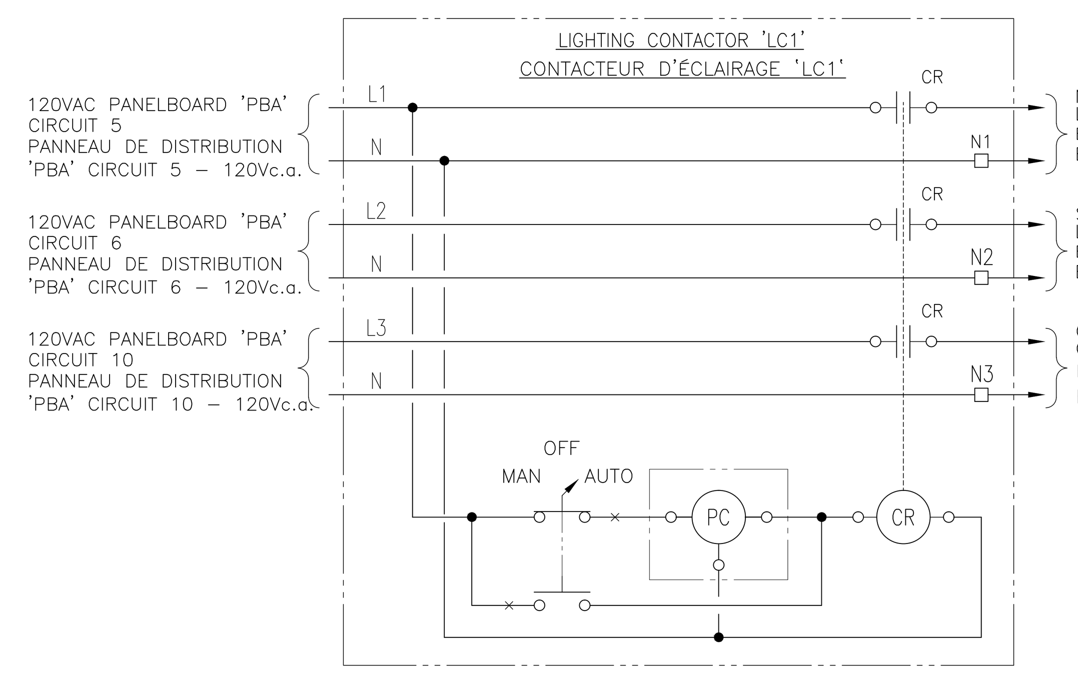

LIGHTING CONTACTOR SCHEMATIC DIAGRAM
SCHÉMA DE COMMANDE – CONTACTEUR D'ÉCLAIRAGE

LICENSED PROFESSIONAL ENGINEER
F. E. CHIDIAC
July 26 2013
PROVINCE OF ONTARIO

Canada

Public Works and Government Services Canada / Travaux publics et services gouvernementaux Canada
Real Property Branch / Direction générale des biens immobiliers

HATCH™
H342064–RS005–70–082–0001

NOTES:

1. MINIMUM POWER FEEDER CONDUCTOR SIZE IS 12 AWG cu.

MIN. SIZE PWR FEEDER CONDUCTOR AS FOLLOWS (UNLESS NOTED OTHERWISE):
- 15A CIRCUITS, 12 AWG, cu.
- 20A CIRCUITS, 12 AWG, cu.
- 30A CIRCUITS, 10 AWG, cu.
- 40A CIRCUITS, 8 AWG, cu.

1. LE CALIBRE MINIMUM DES CONDUCTEURS D'ALIMENTATION ÉLECTRIQUE DOIT ÈTRE DE 12 AWG cu.

CALIBRE MINIMUM DES CONDUCTEURS D'ALIMENTATION ÉLECTRIQUE TEL QUE STIPULÉ CI–BAS (SAUF INDICATION CONTRAIRE AUX DESSINS)
- CIRCUITS DE 15A, 12 AWG, cu.
- CIRCUITS DE 20A, 12 AWG, cu.
- CIRCUITS DE 30A, 10 AWG, cu.
- CIRCUITS DE 40A, 8 AWG, cu.

TENDER
APPEL D'OFFRE

Contractor to verify all dimensions & conditions on site and immediately notify the departmental representative of all discrepancies.

L'entrepreneur devra vérifier toutes les dimensions et conditions sur le site et aviser le représentant du ministère immédiatement de toute divergence.

revisions	description	date
0	ISSUED FOR TENDER	2013/05/17
0	ÉMIS POUR APPEL D'OFFRE	2013/05/17

A detail no. / no. du detail
B location drawing no. / sur dessin no.
C drawing no. / dessin no.

project / projet
BIG CHAUDIERE DAM REPLACEMENT
REMPLACEMENT DU BARRAGE BIG CHAUDIÈRE

drawing / dessin
ELECTRICAL SINGLE LINE DIAGRAM
SCHÉMA UNIFILAIRE ÉLECTRIQUE

Designed By / Conçu par	H. WITT	Date 2013-03-15 (yyyy/mm/dd)
Drawn By / Dessiné par	G. MICHENER	Date 2013-03-15 (yyyy/mm/dd)
Reviewed By / Examiné par	K. BHAN	Date 2013-04-03 (yyyy/mm/dd)
Approved By / Approuvé par	F. CHIDIAC	Date 2013-04-03 (yyyy/mm/dd)

Tender / Soumission
PWGSC/TPSGC
Project Manager / Administrateur de projets

Project no. / No. du projet: R.052598.506

Drawing no. / No. du dessin: E001