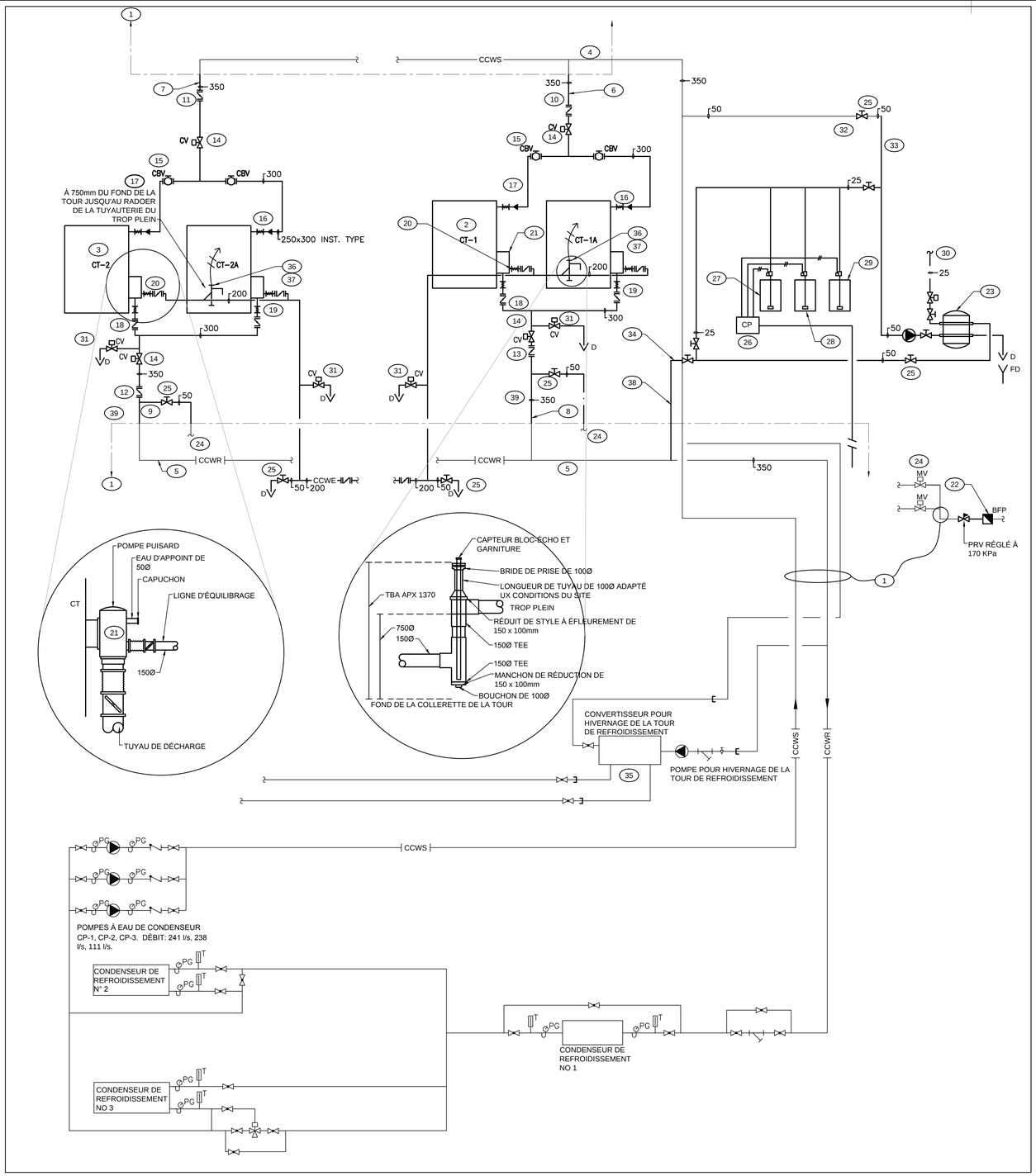

1 M04 SCHÉMA DE LA TUYAUTERIE
PAS À L'ÉCHELLE

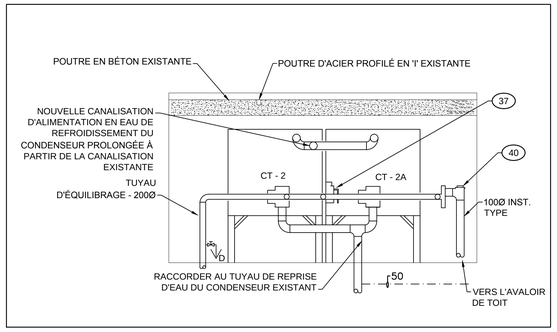

2 M04 VUE EN COUPE DE LA NOUVELLE TOUR NORD
PAS À L'ÉCHELLE

NOTE:
LE DESSIN N'INCLUS PAS TOUTES LES VANNES ET GROSSEURS DE CONDUIT. SE REPORTER AU DÉTAIL '1/M04' POUR INSTALLATIONS COMPLÈTE.

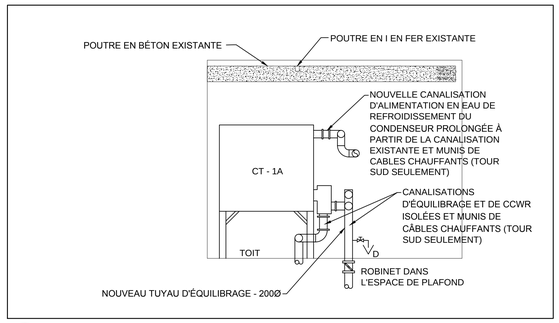

3 M04 VUE EN COUPE DE LA TOUR SUD
PAS À L'ÉCHELLE

NOTES DU DESSIN

1. SERVICES EXISTANTS PRÉSENTÉS EN LIGNE FINE.
2. NOUVELLES TOURS DE REFROIDISSEMENT 1 ET 1A SUD.
3. NOUVELLES TOURS DE REFROIDISSEMENT 2 ET 2A NORD.
4. CANALISATION PRINCIPALE D'ALIMENTATION EN EAU DE REFROIDISSEMENT DU CONDENSEUR. (CCWS)
5. CANALISATION PRINCIPALE DE RETOUR EN EAU DE REFROIDISSEMENT DU CONDENSEUR. (CCWR)
6. CCWS SUD.
7. CCWS NORD.
8. CCWR SUD.
9. CCWR NORD.
10. ROBINET D'ISOLEMENT DE LA CANALISATION PRINCIPALE D'ALIMENTATION EN EAU DE REFROIDISSEMENT DU CONDENSEUR, CÔTÉ SUD.
11. ROBINET D'ISOLEMENT DE LA CANALISATION PRINCIPALE D'ALIMENTATION EN EAU DE REFROIDISSEMENT DU CONDENSEUR, CÔTÉ NORD.
12. ROBINET D'ISOLEMENT DE LA CANALISATION PRINCIPALE DE RETOUR EN EAU DE REFROIDISSEMENT DU CONDENSEUR, AU NORD INSTALLER EN AVAL UN RACCORD DE TUYAUTERIE AVEC ROBINET DE 50 mm POUR L'EAU D'APPOINT.
13. ROBINET D'ISOLEMENT DE LA CANALISATION PRINCIPALE DE RETOUR EN EAU DE REFROIDISSEMENT DU CONDENSEUR, AU SUD. INSTALLER EN AVAL UN RACCORD DE TUYAUTERIE AVEC ROBINET DE 50mm D'EAU D'APPOINT.
14. SOUPAPE DE CONTRÔLE DE LA TOUR DE 350 mm DE DIAMÈTRE POUR L'ALIMENTATION EN EAU DE REFROIDISSEMENT DU CONDENSEUR (INSTALLATION TYPE POUR CANALISATION D'ALIMENTATION ET RETOUR).
15. ROBINET D'ÉQUILIBRAGE DE DÉRIVATION DE LA TOUR DE 300 mm DE DIAMÈTRE POUR L'ALIMENTATION EN EAU DE REFROIDISSEMENT DU CONDENSEUR (INSTALLATION TYPE).
16. BRIDE D'ENTRÉE DE LA TOUR DE REFROIDISSEMENT AVEC COLLET VAN STONE DE 250mm DE DIAMÈTRE EN VCP. (INSTALLATION TYPE POUR TOUS LES ENTRÉES)
17. RACCORD FLEXIBLE DE DÉRIVATION DE LA TOUR DE 250 mm DE DIAMÈTRE POUR L'ALIMENTATION EN EAU DE REFROIDISSEMENT DU CONDENSEUR (INSTALLATION TYPE).
18. ROBINET TYPE PAPILLON DE DÉRIVATION DE LA TOUR DE 300 mm DE DIAMÈTRE POUR LE RETOUR EN EAU DE REFROIDISSEMENT DU CONDENSEUR (INSTALLATION TYPE).
19. RACCORD FLEXIBLE DE DÉRIVATION DE LA TOUR DE 300 mm DE DIAMÈTRE POUR LE RETOUR EN EAU DE REFROIDISSEMENT DU CONDENSEUR (INSTALLATION TYPE).
20. TUYAU D'ÉQUILIBRAGE ET DE TROP-PLEIN FLEXIBLE DE 200 mm DE DIAMÈTRE, AVEC RÉGULATEUR DE DÉBIT ET ROBINET D'ISOLEMENT POUR CHAQUE CELLULE (INSTALLATION TYPE).
21. PUISARD (FOURNIT SÉPARÉMENT, INCLUT AUX PRÉACHATS DES MATÉRIAUX DE TOURS DE REFROIDISSEMENT) AVEC BRIDE DE 300mm À LA DÉCHARGE ET BRIDE EN VCP VAN STONE DE 150mm AVEC BOUCHON DE TROP PLEIN POUR LE PORT DE 50mm D'EAU D'APPOINT.
22. DISPOSITIF ANTI-REFOULEMENT POUR EAU D'APPOINT DE 50Ø mm ET ALIMENTATION D'EAU D'APPOINT. INSTALLER LA CANALISATION PRINCIPALE DANS LA SALLE ELECTRIQUE DU 21e ÉTAGE.
23. FILTRE EN LIGNE DE 50mm DE DIAMÈTRE. VOIR DEVIS POUR LES DÉTAILS.
24. ROBINET ÉLECTROMAGNÉTIQUE D'EAU D'APPOINT DE 50mm DE DIAMÈTRE EXISTANT POUR LES TOURS SUD ET NORD (SITUÉ AU 22e ÉTAGE DANS LE PLACARD ÉLECTRIQUE. RÉUTILISER LA SOUPAPE ET PRÉVOIR UN NOUVEAU CONTRÔLE DE NIVEAU. LE RACCORDEMENT DANS L'ESPACE DE PLAFOND DE L'ÉTAGE EN-DESSOUS. (INSTALLATION TYPE)
25. ROBINET D'ISOLEMENT POUR DIVERSES FONCTIONS (INSTALLATION TYPE), DIMENSIONS SELON LES INDICATIONS OU D'AU MOINS 50mm.
26. CONTRÔLEUR DE TRAITEMENT DE L'EAU DE LA TOUR DE REFROIDISSEMENT
27. RÉSERVOIR DE STOCKAGE ANTI-CORROSION ET INHIBITEUR DE DÉPÔT ET POMPE DOSEUSE.
28. RÉSERVOIR DE STOCKAGE D'ACIDE ET POMPE DOSEUSE.
29. RÉSERVOIR DE STOCKAGE DE BIOCIDE ET POMPE DOSEUSE.
30. PROLONGER LA TUYAUTERIE D'EAU D'APPOINT DE 25mm DE DIAMÈTRE DANS LA SALLE MECANIQUE DE LA TOUR SUD ET RACCORDER AU PORT DE PURGE DU FILTRE.
31. ********
32. RÉUTILISER LA TUYAUTERIE D'EAU D'APPOINT VENANT DU ROBINET ÉLECTROMAGNÉTIQUE JUSQU'A LA PÉNÉTRATION A TRAVERS LE TOIT.
33. RÉUTILISER LA TUYAUTERIE EXISTANTE DE 50 MM DE LA CANALISATION D'ALIMENTATION PRINCIPALE. AGENCER LA TUYAUTERIE A L'INTÉRIEUR DE LA SALLE MÉCANIQUE POUR DESSERVIR LE FILTRE ET LE TRAITEMENT CHIMIQUE.
34. NOUVELLE TUYAUTERIE DE 50 MM DE DÉCHARGE VENANT DU FILTRE ET DU TRAITEMENT CHIMIQUE À RACCORDER AU TUYAU PRICIPAL DE LA TOUR DE REFROIDISSEMENT. PRÉVOIR DEUX BRANCHEMENTS. FOURNIR ET INSTALLER UN CABLE CHAUFFANT AVEC UN ISOLANT THERMIQUE DE 50MM DE LA SALLE MÉCANIQUE JUSQU'A LA TOUR. BRANCHER LA CANALISATION PRINCIPALE DE RETOUR. VOIR LE PLAN M-3 POUR PLUS LE CHEMINEMENT.
35. ÉCHANGEUR DE CHALEUR EXISTANT ET POMPE DANS LA SALLE MECANIQUE DE LA TOUR DE REFROIDISSEMENT AU SUD. COUPER, ENLEVER ET BOUCHER LES TUYAUX A LA PÉNÉTRATION DU MUR ET DU PLANCHER.
36. TUYAUTERIE DE TROP-PLEIN. VOIR LES INSTRUCTIONS DU FABRICANT POUR PLUS DE DÉTAIL.
37. CONTRÔLE DE NIVEAU POUR PUITS DE JAUGEAGE. UN POUR LA TOUR AU SUD ET UN POUR LA TOUR AU NORD. INSTALLER AU MILIEU, ENTRE LA SORTIE DES DEUX TOURS.
38. INSTALLER LA TUYAUTERIE DANS LA SALLE MÉCANIQUE ETDESCENDRE AU PLAFOND DU 21 IEME ÉTAGE ET ENSUITE DANS LE CORRIDOR. PROLONGER ET RACCORDER LA TUYAUTERIE À LA LIGNE DE RETOUR.
39. VOIR LE DETAIL 3/M03.
40. **********

NOMENCLATURE DE LA TOUR DE REFROIDISSEMENT (SEULEMENT POUR RÉFÉRENCE)

	TEC	TEF	DÉBIT MIN. - ÉTÉ (l/s)	DÉBIT MIN. - HIVER (l/s)	DÉBIT MAX. (l/s)	VITESSE DE L'AIR À L'ADMISSION (m/s)	PRESSION DE LA VITESSE DE L'AIR
CT 1	40.6	29.4	37.75	64.25	83.6	2.08	15
CT 1A	40.6	29.4	37.75	64.25	83.6	2.08	15
CT 2	40.6	29.4	37.75	64.25	83.6	2.08	15
CT 2A	40.6	29.4	37.75	64.25	83.6	2.08	15

Publics Works and Government Services Canada / Travaux publics et services gouvernementaux Canada

Canada

FOX ENGINEERING / ENGÉNIEUR-CONSEILS

FOX ENGINEERING LIMITED
110-240 Catherine Street
Ottawa, (Ontario) K2P 2G8

Tél: (613) 860-2462
Courriel: generalmail@cima.ca
Télec: (613) 860-1970

LICENSED PROFESSIONAL ENGINEER
G.H. SMITH
40026031
January 30, 2013
PROVINCE OF ONTARIO

L'Entrepreneur doit vérifier toutes les dimensions et les conditions sur le chantier et il doit aviser immédiatement l'Ingénieur des écarts relevés.

	description	date
01	ÉMIS POUR SOUMISSION	30 jui. 13

A detail no. n° du détail
B location drawing no. sur dessin n°
C drawing no. dessin n°

project / projet

REMPLACEMENT DES TOURS DE REFROIDISSEMENT DE L'ESPLANADE LAURIER

drawing / dessin

DIAGRAMMES, NOMENCLATURES ET COUPES

Designed By / Date	C.MODRAK 2012/12/12	Conçu par (yyyy/mm/dd)
Drawn By / Date	G.TREMBLAY 2012/12/12	Dessiné par (yyyy/mm/dd)
Reviewed By / Date	D.ROY 2013/01/30	Examiné par (yyyy/mm/dd)
Approved By / Date	D.ROY 2013/01/30	Approuvé par (yyyy/mm/dd)
Tender / Project Manager	DAVID RUETER	Soumission / Administrateur de projets
Project no.	R.049987.003	No. du projet
Drawing no.	M04	No. du dessin

Drawing name: C:\Users\ryan.farmer\my documents\cobbosup\AcPublish_5308\M04 - Diagrams and Schedules.dwg Jul 31, 2013 - 8:14am

PWGSC B1 (1000 x 707)