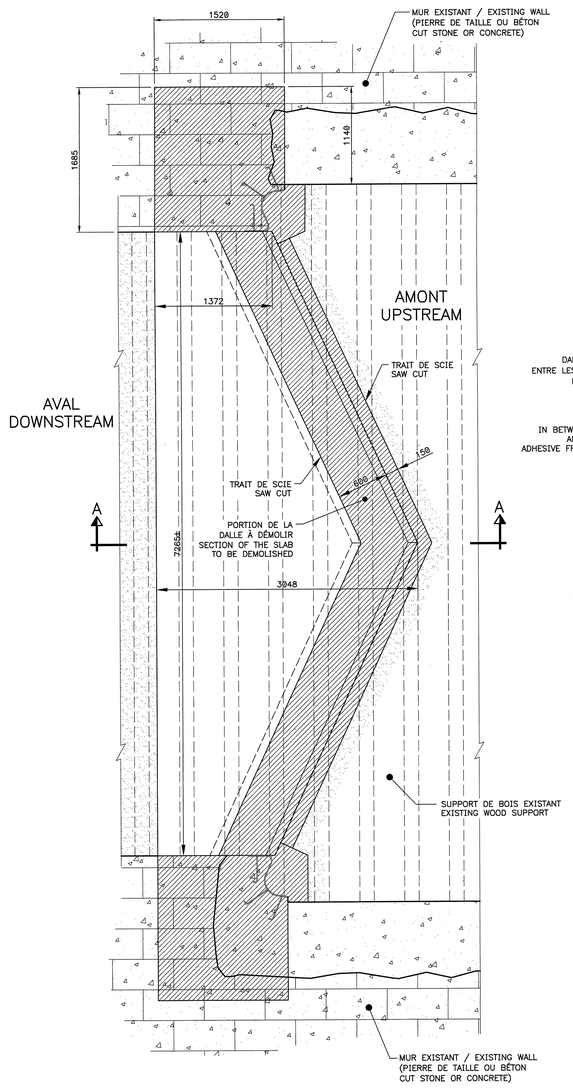

PLAN
1:25
CONDITIONS EXISTANTES ET DÉMOLITION
EXISTING CONDITIONS AND DÉMOLITION

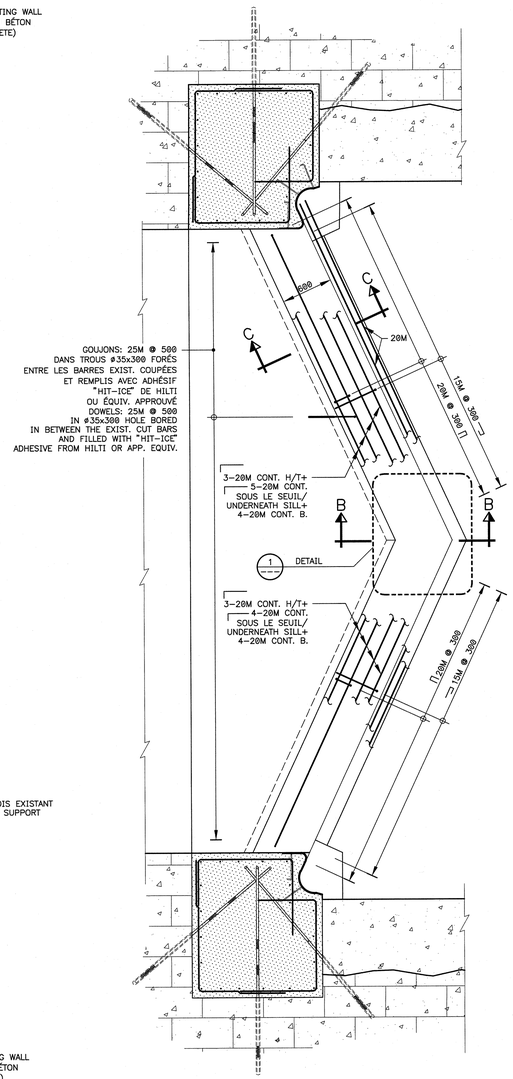

PLAN
1:25
ARMATURE / REINFORCING

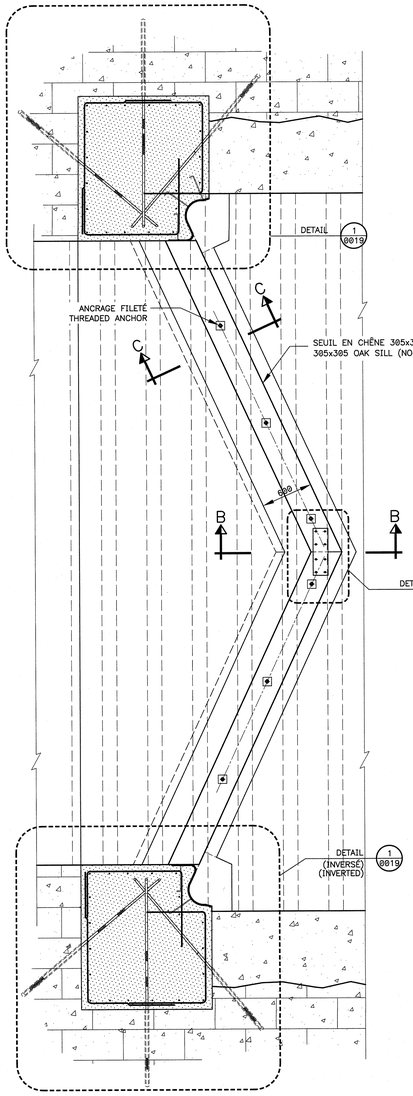

PLAN
1:25
NOUVEL AMÉNAGEMENT
NEW LAYOUT

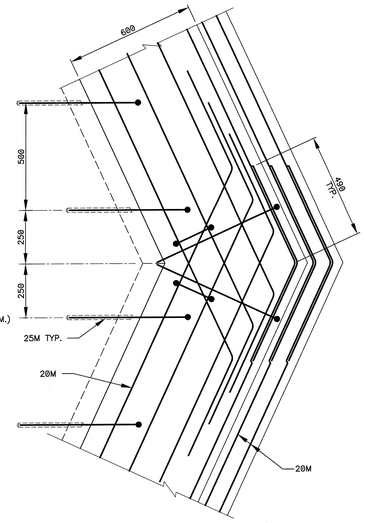

DETAIL
1
1:10

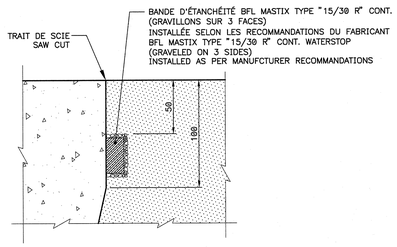

DETAIL
3
1:2

LÉGENDE
LEGEND

- MATÉRIAU DE REMBLAI / BACKFILL MATERIAL
- BÉTON EXISTANT / EXISTING CONCRETE
- PIERRE DE TAILLE / CUT STONE
- FACE DE BÉTON EN ÉLÉVATION / FACE OF CONCRETE
- NOUVEAU BÉTON / NEW CONCRETE
- ZONE DE DÉMOLITION / DEMOLITION AREA

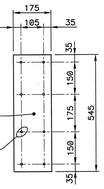

PLAQUE D'ASSEMBLAGE
CONNECTING PLATE

DETAIL
2
1:10
2 REQ. CHAQUE SEUIL
2 REQ. EACH SILL

PARCS CANADA PARKS CANADA

NOTE:

1. L'ENTREPRENEUR EST RESPONSABLE DE FAIRE LES RELEVÉS ET DE VALIDER TOUTES LES DIMENSIONS QUI PEUVENT AFFECTER LA CONCEPTION ET LA RÉALISATION DES NOUVELLES PORTES.

   CONTRACTOR IS RESPONSIBLE TO SURVEY AND VALIDATE ALL DIMENSIONS THAT CAN AFFECT THE DESIGN AND THE CONSTRUCTION OF THE NEW GATES.

DÉMOLITION ET RECONSTRUCTION

INSTRUCTIONS POUR LA DÉMOLITION ET LE REMPLACEMENT DU SEUIL:

DÉMOLITION DES DALLES DE SEUILS AMONT ET AVAL.

1. SCIER LE SEUIL EXISTANT EN BÉTON SELON LES LIGNES MARQUÉES. LE DÉCOUPAGE DE TRAIT DE SCIE INCLINÉ DOIT ARRÊTER À 100mm DU FOND DE LA DALLE.
2. DÉMOLIR LE BÉTON EN CONSERVANT LE LIT INFÉRIEUR DE L'ACIER D'ARMATURE.
3. CONSERVER LES TIGES D'ANCRAGE INSÉRÉES DANS LE BOIS.
4. LES TRAITS DE SCIE DOIVENT À PEINE TOUCHER LES PAROIS VERTICALES ADJACENTES.
5. NETTOYER LA ZONE DE DÉMOLITION ET PRÉPARER POUR LE BÉTONNAGE.

CONSTRUCTION DES DALLES AMONT ET AVAL

1. INSTALLER LES BANDES D'ÉTANCHÉITÉ BFL MASTIX COMME INDIQUÉ.
2. PRÉPARER LE SEUIL DE BOIS ET INSTALLER TEL QU'INDIQUÉ.
3. LE SEUIL DE BOIS DOIT AVOIR DES TIRE-FONDS INSÉRÉS SUR DEUX COTÉS POUR L'ANCRER AU BÉTON.
4. INSTALLER L'ACIER D'ARMATURE.
5. PLIER AU BESOIN LES ANCRAGES EXISTANTS.
6. PLACER LE BÉTON.

DÉMOLITION AND RECONSTRUCTION

INSTRUCTIONS FOR SILL DEMOLITION AND REPLACEMENT

DEMOLITION OF UPSTREAM AND DOWNSTREAM SILLS

1. SAW CUT THE EXISTING CONCRETE SILL ALONG THE INDICATED LINES. THE INCLINED SAW-CUT SHALL STOP 100mm FROM THE BOTTOM OF THE SLAB.
2. DEMOLISH THE CONCRETE PRESERVING THE BOTTOM LAYER OF REINFORCING STEEL.
3. PRESERVE THE VERTICAL ANCHOR DOWELS INSERTED IN THE WOOD.
4. THE SAW CUT SHALL BARELY TOUCH THE ADJACENT VERTICAL WALLS.
5. CLEAN DEMOLITION AREA AND PREPARE FOR PLACING CONCRETE.

CONSTRUCTION OF UPSTREAM AND DOWNSTREAM SILL SLAB

1. INSTALL BFL MASTIX WATER-STOPS AS INDICATED.
2. PREPARE THE WOODEN SILL AND INSTALL WHERE INDICATED.
3. THE WOOD SILL SHALL HAVE LAG-SCREWS INSERTED HALWAY ON TWO SIDES FOR ANCHORING IN CONCRETE.
4. INSTALL REINFORCING STEEL
5. BEND THE EXISTING DOWELS IF THEY IMPEDE THE INSTALLATION.
6. PLACE CONCRETE

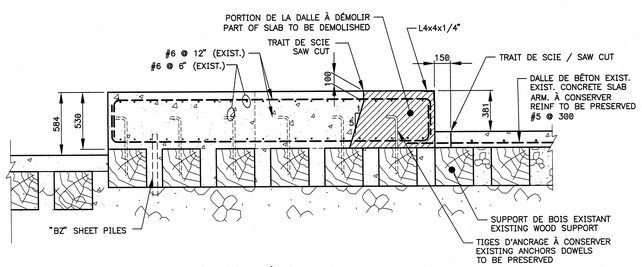

COUPE / SECTION A-A
1:20

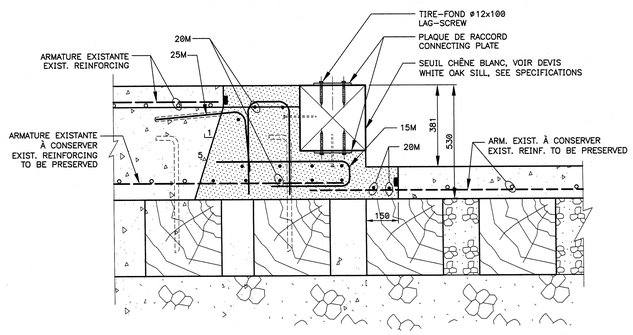

COUPE / SECTION B-B
1:10

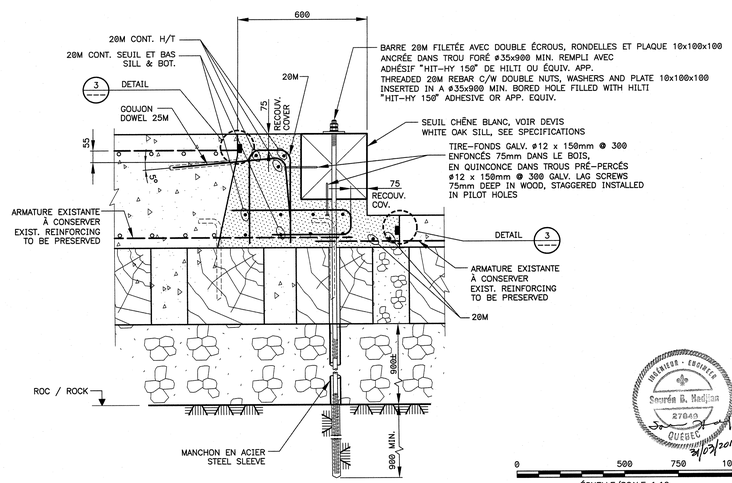

COUPE / SECTION C-C
1:10

0 500 750 1000 mm
ÉCHELLE/SCALE 1:10

0 1000 1500 2000 mm
ÉCHELLE/SCALE 1:20

0 1250 1875 2500 mm
ÉCHELLE/SCALE 1:25

NO	DATE	RÉVISIONS/REVISIONS	APP.
00	14-03-31	POUR APPEL D'OFFRES / FOR BID	

SNC·LAVALIN

DESSINÉ PAR : DANIEL SAMSON — DRAWN BY :

CONÇU PAR : SOUREN HADJIAN ing. — DESIGN BY :

VERIFIÉ PAR : JAMES VICTOR ing. — CHECKED BY :

APPROUVÉ PAR : MARC PAYETTE ing. — APPROVED BY :

NOM DU PROJET / PROJECT TITLE
CANAL CHAMBLY CANAL
CHAMBLY P.Q.

ÉCLUSE/LOCK
No. 8
RÉFECTION - RESTORATION

TITRE DU DESSIN / DRAWING TITLE
RÉFECTION DU SEUIL AMONT
RETROFIT OF UPSTREAM SILL

INGÉNIEUR - ENGINEER
Soureń G. Hadjian
27645
QUÉBEC
31/03/2014

DATE	PROJ No.	FEUILLE
17/02/2014	612626	10
ÉCHELLE / SCALE 1:20 S.I.C. / U.N.O.		SHEET

No RÉF. / REF. No.
612626-4500-45DD-0018-00

2014.03.26/1:28pm

W:\612626\Ecluse No 8\EN PROGRESSION\DWG\
612626-4500-45DD-0018-00.DWG