Nomenclature des portes

Numéro de porte	Type de porte	Porte – Largeur/Hauteur/Épaisseur	Porte – Matériau	Porte – Fini	Bâti – Matériau	Bâti – Fini	Ensemble de quincaillerie n°	Notes
400	Existant	PR 915 x 2134 x 44.5	Existant	Existant	Existant	Existant	Existant	Se reporter à la note n° 13.
401	Existant	915 x 2134 x 44.5	Existant	Existant	Existant	Existant	H3	--
402a	A	914 x 2134 x 44.5	À noyau plein	L4	Steel	P9	H5	--
402b	D	1067 x 2134 x 44.5	À noyau plein	L4	Steel	P9	H3	--
403a	A	915 x 2134 x 44.5	À noyau plein	L4	Steel	P9	H3	--
403b	F	PR 518.7 x 2134 x 44.5	À noyau plein	L4	Steel	P9	H1	--
404a	G	915 x 2134 x 44.5	À noyau plein	L4	Steel	P9	H3	--
404b	F	PR 518.7 x 2134 x 44.5	À noyau plein	L4	Steel	P9	H1	--
405a	G	915 x 2134 x 44.5	À noyau plein	L4	Steel	P9	H3	--
405b	F	PR 518.7 x 2134 x 44.5	À noyau plein	L4	Steel	P9	H1	--
406a	A	915 x 2134 x 44.5	À noyau plein	L4	Steel	P9	H3	--
406b	F	PR 518.7 x 2134 x 44.5	À noyau plein	L4	Steel	P9	H1	--
407a	Existant	915 x 2134 x 44.5	Existant	P8	Existant	P8	Existant	--
407b	Existant	915 x 2134 x 44.5	Existant	P1	Existant	P1	Existant	Porte et bâti existants, à déplacer. Se reporter à la note n° 13.
407c	Existant	915 x 2134 x 44.5	Existant	Existant	Existant	Existant	Existant	Porte et bâti existants, à déplacer.
408a	A	915 x 2134 x 44.5	À noyau plein	L4	Steel	P9	H3	--
408b	H	511 x 2134 x 44.5	À noyau plein	L4	Steel	P9	H4	--
409a	A	915 x 2134 x 44.5	À noyau plein	L4	Steel	P9	H3	--
409b	H	599.4 x 2134 x 44.5	À noyau plein	L4	Steel	P9	H4	--
410	A	915 x 2134 x 44.5	À noyau plein	L4	Steel	P9	H3	--
411	A	915 x 2134 x 44.5	À noyau plein	L4	Steel	P9	H3	--
412	B	915 x 2134 x 44.5	À noyau plein	L4	Steel	P9	H4	--
414	A	915 x 2134 x 44.5	À noyau plein	L4	Steel	P9	H3	--
415	A	915 x 2134 x 44.5	À noyau plein	L4	Steel	P9	H3	--
416	C	1016 x 2134 x 44.5	Verre recuit	Sans Objet	Sans Objet	Sans Objet	H2	Porte coulissante du système à cloisons amovibles (à base de composantes)
417	C	1016 x 2134 x 44.5	Verre recuit	Sans Objet	Sans Objet	Sans Objet	H2	Porte coulissante du système à cloisons amovibles (à base de composantes)
418	C	1016 x 2134 x 44.5	Verre recuit	Sans Objet	Sans Objet	Sans Objet	H2	Porte coulissante du système à cloisons amovibles (à base de composantes)
419	C	1016 x 2134 x 44.5	Verre recuit	Sans Objet	Sans Objet	Sans Objet	H2	Porte coulissante du système à cloisons amovibles (à base de composantes)
420	B	915 x 2134 x 44.5	À noyau plein	L4	Steel	P9	H4	--
423a	Existant	915 x 2134 x 44.5	Existant	Existant	Existant	P9	H3	--
423b	Existant	915 x 2134 x 44.5	Existant	Existant	Existant	P9	Existant	--
423c	Existant	915 x 2134 x 44.5	Existant	À déterminer.	Existant	P9	Existant	--
424a	E	915 x 2134 x 44.5	À noyau plein	Existant	Steel	P9	H3	--
424b	Existant	915 x 2134 x 44.5	Existant	À déterminer.	Existant	P9	Existant	Se reporter à la note n° 13.

Légende de la quincaillerie :

Jeu de quincaillerie H1 :
- 1 ch. - Ensemble de verrouillage à mortaise et à levier, à fonction d'entrée; porte de gauche SEULEMENT ».
- 1 ch. - Ensemble de verrouillage à mortaise et à levier, servant de faux- demi-ensemble; porte de droite SEULEMENT.
- 1 ch. - Charnières ultra-robustes; 1-1/2 paire à l'emplacement de chaque porte.
- 1 Butoir de porte, de montage au plancher.

Jeu de quincaillerie H2 :
- 2 ch. - Poignée de tirage, de montage dos-à-dos, en verre et de 305 mm.
- 1 ch. - Système de porte vitrifiée et coulissante, à aménager avec un ensemble de recouvrement, des butoirs et toutes les pièces composantes connexes.

Jeu de quincaillerie H3 :
- 1 ch. - Ensemble de verrouillage à mortaise et à levier, pour placard.
- 1 ch. - Charnières ultra-robustes; 1-1/2 paire par porte.
- 1 ch. - Butoir de porte, de montage au plancher.
- 1 ch. - Ferme-porte.
- 1 ch. - Lecteur de carte d'accès.
- 1 ch. - Clenche électrique.
- 1 ch. - Contact de porte.

Jeu de quincaillerie H4 :
- -1 ch. - Ensemble de verrouillage à mortaise et à levier, pour placard.
- -1 ch. - Charnières ultra-robustes; 1-1/2 paire à l'emplacement de chaque porte.
- -Butoir de porte, de montage au plancher.

Jeu de quincaillerie H5 :
- -1 ch. - Ensemble de verrouillage à mortaise et à levier, à fonction d'entrée.
- -1 ch. - Charnières ultra-robustes; 1-1/2 paire à l'emplacement de chaque porte.
- -Butoir de porte, de montage au plancher.

Notes générales – Quincaillerie :

1. Toute la quincaillerie des portes devra être à finition en acier inoxydable et satiné. À moins d'indications contraires, toutes les poignées de portes devront être à levier et conformes aux normes pertinentes CAN CSA.

2. Nomenclature des clés, devant être prévue par le représentant ministériel.

3. À moins d'indications contraires, l'Entrepreneur devra fournir et monter toute la quincaillerie des portes et ce, selon les indications.

4. L'Entrepreneur devra préparer les portes et les bâtis à des fins de réception de toute la quincaillerie indiquée et (ou) prescrite.

5. L'Entrepreneur se devra de vérifier le niveau de la dalle de plancher et aménager les bâtis de portes avec des cales assorties et ce, en fonction du besoin.

6. Peindre tous les bâtis et toutes les portes en métal, en appliquant deux couches d'apprêt. Imperméabiliser les parties supérieure et inférieure des portes et ce, afin d'empêcher tout gondolement.

7. Poncer légèrement toutes les portes entre les couches de finition.

8. À moins d'indications contraires, peindre toutes les portes et tous les bâtis du côté des locataires et ce, en se servant d'une peinture P9.

9. L'Entrepreneur devra se reporter au Plan des cloisons afin de retrouver les types de cloisons et de sorte à s'assurer que les bâtis de portes conviennent aux épaisseurs de cloisons et aux exigences en matière de clenches électriques.

10. À moins d'indications contraires, tout le vitrage devra être en verre recuit de 6 mm.

11. Des dessins d'atelier sont requis pour toutes les portes ainsi que pour tous les bâtis et toute la quincaillerie de portes. L'Entrepreneur se devra de soumettre ses feuilles découpées au représentant ministériel et ce, avant de faire approuver le tout aux fins de passage des commandes.

12. À moins d'indications contraires, monter toutes les poignées de portes à 966 mm au-dessus du plancher fini.

13. Fournir et installer un (1) contact de porte et ce, pour chaque porte.

Légende des travaux d'ébénisterie :

(L4) Stratifié de plastique
Couleur : à granulométrie de bois, de couleur claire

Sens du fil du bois

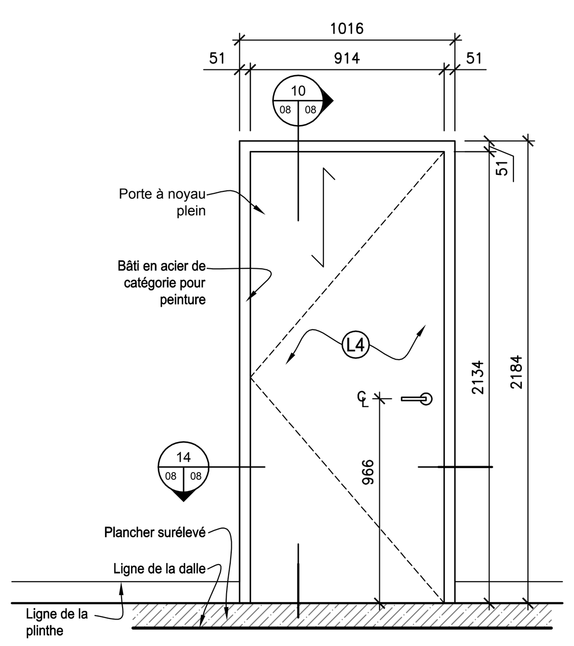

1 (08 | 08) Élévation - Porte de type A
Échelle : 1:20

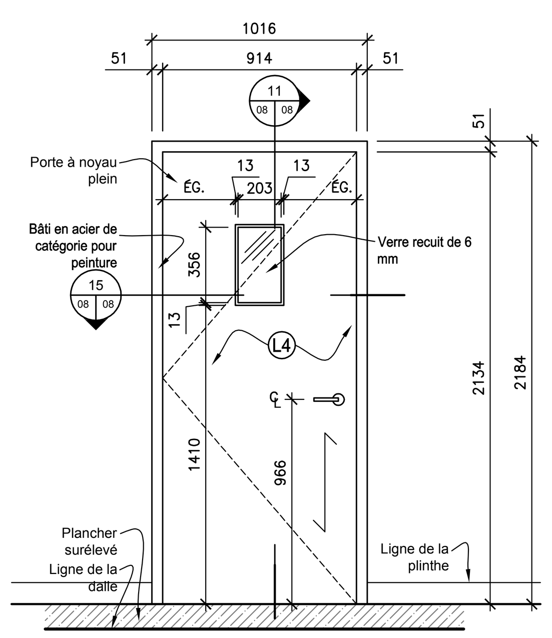

2 (08 | 08) Élévation - Porte de type B
Échelle : 1:20

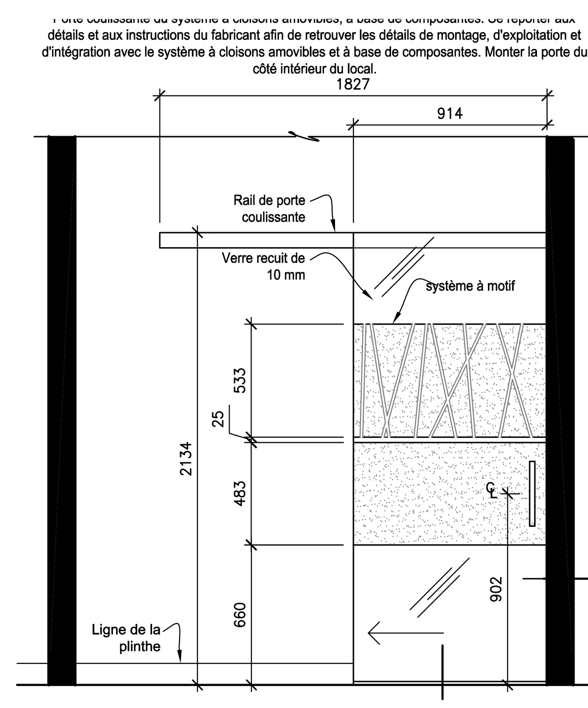

3 (08 | 08) Élévation - Porte de type C
Échelle : 1:20

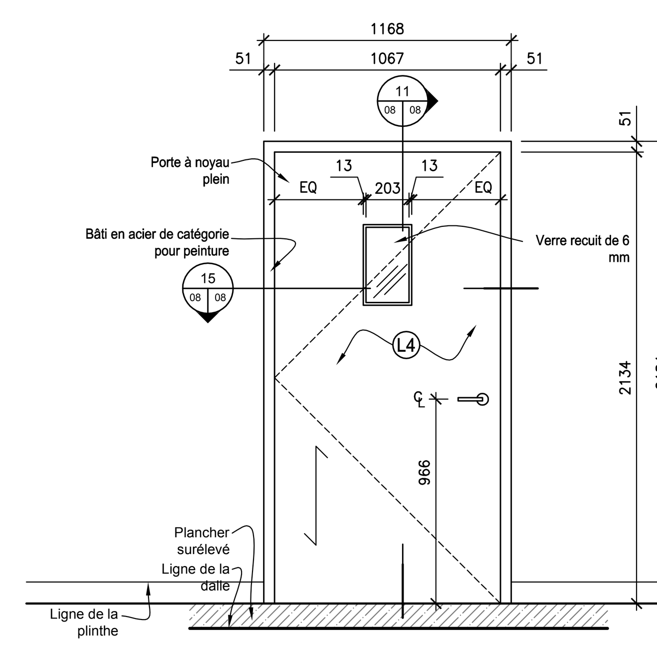

4 (08 | 08) Élévation - Porte de type D
Échelle : 1:20

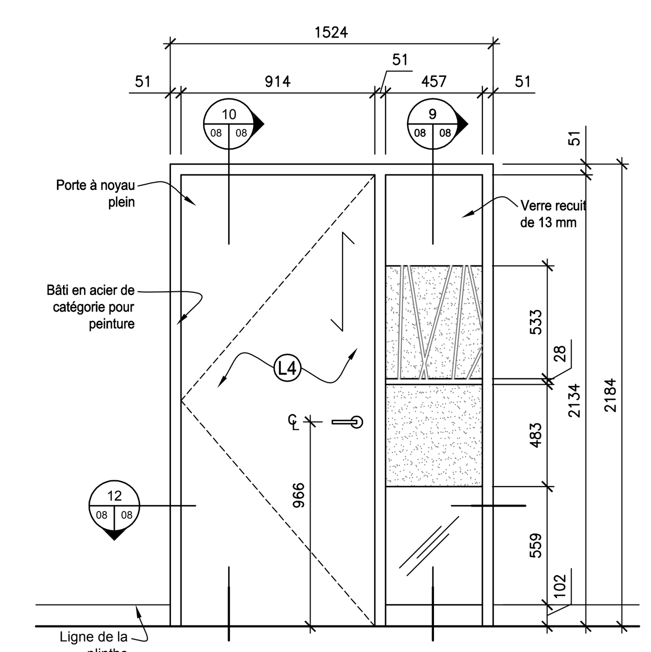

5 (08 | 08) Élévation - Porte de type E
Échelle : 1:20

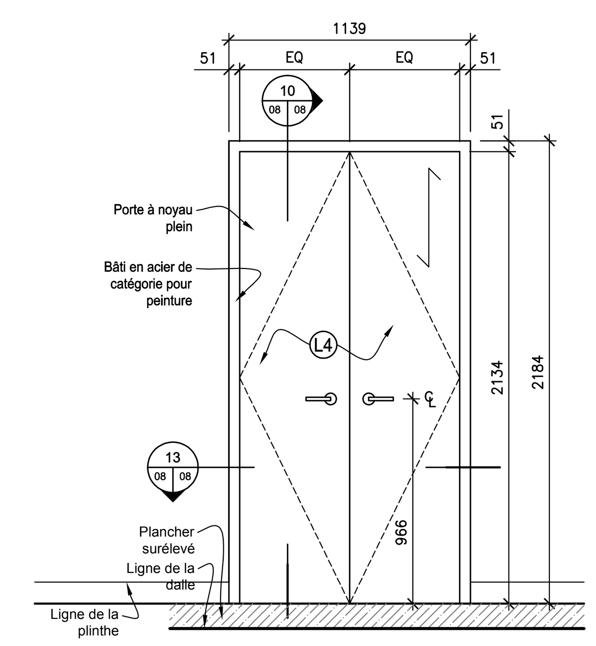

6 (08 | 08) Élévation - Porte de type F
Échelle : 1:20

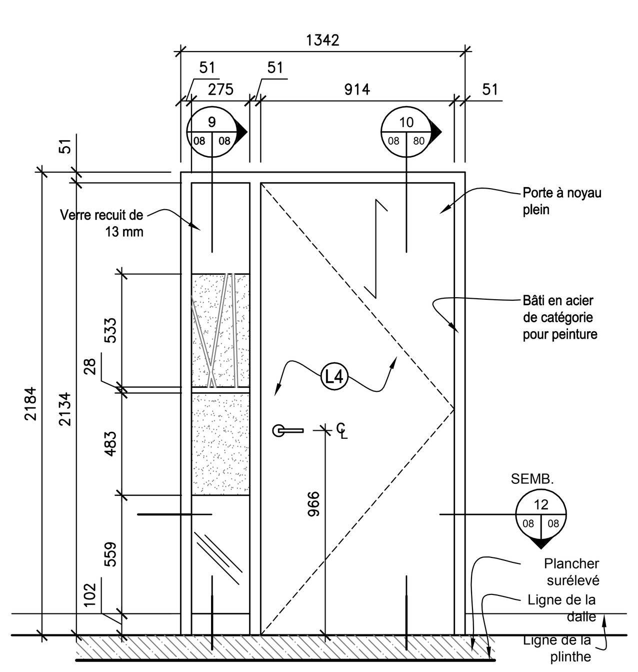

7 (08 | 08) Élévation - Porte de type G
Échelle : 1:20

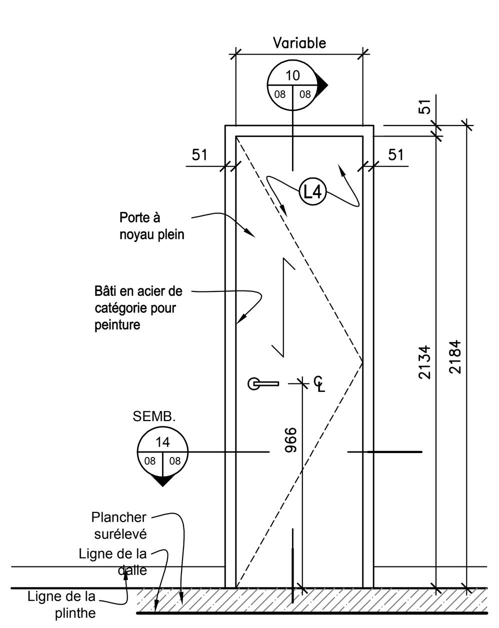

8 (08 | 08) Élévation - Porte de type H
Échelle : 1:20

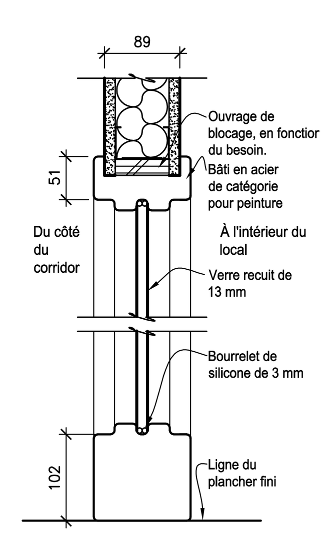

9 (08 | 08) Coupe - Vitrage et (ou) fenêtre latérale
Échelle : 1:5

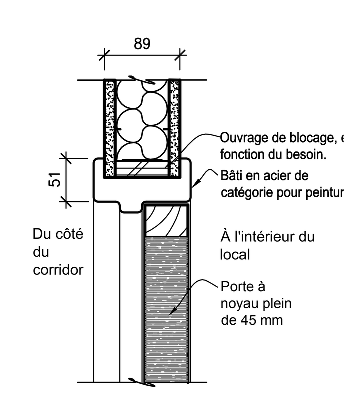

10 (08 | 08) Coupe - Porte de type A / E / F / G / H
Échelle : 1:5

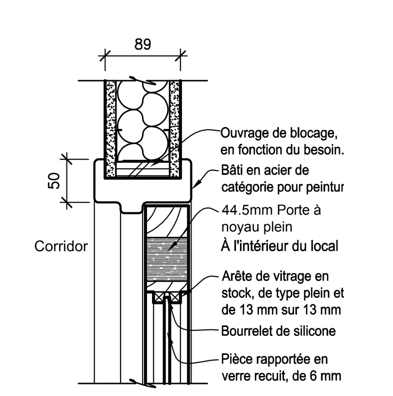

11 (08 | 08) Coupe - Porte de type B / D
Échelle : 1:5

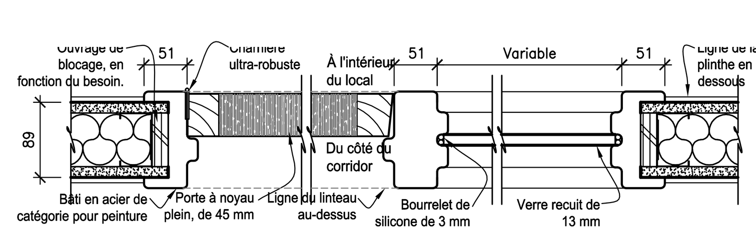

12 (08 | 08) Coupe - Porte de type E/G
Échelle : 1:5

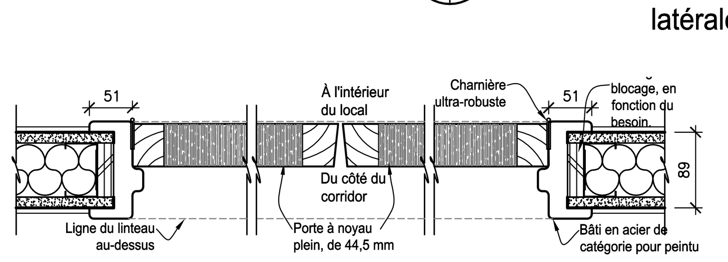

13 (08 | 08) Coupe - Porte de type F
Échelle : 1:5

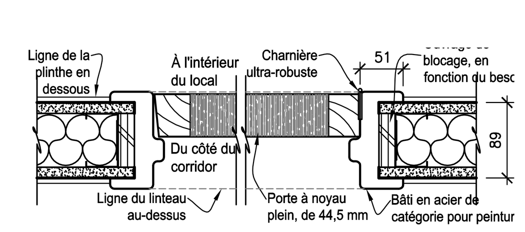

14 (08 | 08) Coupe - Porte de type A/H
Échelle : 1:5

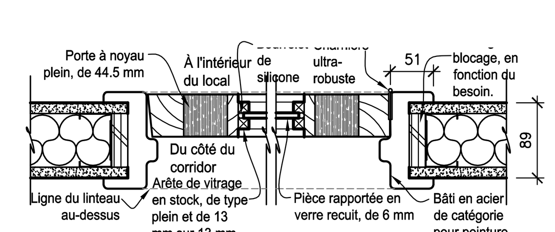

15 (08 | 08) Coupe - Porte de type B/D
Échelle : 1:5

PWGSC A0 (1189x841)

0 10 20mm 40 60 80 100 120 140 160 180 200mm

Publics Works and Government Services Canada
Travaux publics et services gouvernementaux Canada

Canada

LWG ARCHITECTURAL INTERIORS
211-2141 Thurston Drive
Ottawa ON K1G 6C9
T 613-739-3699
F 613-739-3965
info@LWG-ai.com
LWG-ai.com

Ce dessin appartient à la personne chargée de la conception, qui se réserve tous les droits d'auteur par rapport à son utilisation. Il est interdit de reproduire le présent dessin sans le consentement antérieur de la personne chargée de sa conception et dans l'affirmative, les reproductions devront porter son nom. Ne pas utiliser le présent dessin à des fins de construction tant et aussi longtemps qu'il ne sera pas signé par la personne chargée de sa conception. L'Entrepreneur se devra de vérifier les dimensions et les données annotées ici–même et ce, compte tenu des conditions sur le chantier; en outre il se devra de rapporter toute contradiction à la personne chargée de la conception. Ne pas se servir du présent dessin pour prélever des mesures à l'échelle.

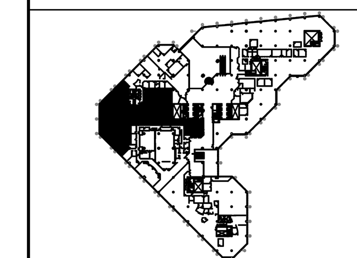

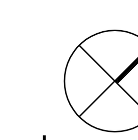

Le nord du projet

révisions	description	date
01	Document de soumission	14/04/25

A detail no. / n° du détail
B location drawing no. / sur dessin n°
C drawing no. / dessin n°

project / projet
Centre de formation EDSC Portage IV, à l'étage
140, Promenade du Portage Gatineau (Québec)

drawing / dessin
Nomenclature des portes, élévation et coupes

Échelle : Selon les annotations

Designed By / Conçu par
Date (aaaa/mm/jj)

Drawn By / Dessiné par: Lauren Coburn
Date: 2013/12/13 (aaaa/mm/jj)

Reviewed By / Examiné par: Bryan Wiens
Date: 2014/01/09 (aaaa/mm/jj)

Approved By / Approuvé par
Date (aaaa/mm/jj)

Tender / Soumission

Project Manager / Administrateur de projets: Yvan Leduc

Project no. / N° du projet
EP067-150267 | 13139

Drawing no. / N° du dessin
ID 08