Centre Spatial John H.-Chapman Space Center

Cage d'escalier / Stairwell

Canadian Space Agency | Agence spatiale canadienne

09350-89>Cage d'escalier / Stairwell / ----

Notes

GÉNÉRALITÉS

L'entrepreneur devra, avant le début des travaux, vérifier tous les dessins détails, dimensions, spécifications, conditions des locaux ou du chantier, et rapporter au représentant d'ASC, toutes erreurs, omissions ou anomalies. La méconnaissance des lieux ne donnera droit à aucune réclamation ultérieure. L'ASC n'assure aucune responsabilité quant aux dimensions prises à l'échelle sur les dessins.

L'entrepreneur devra fournir tous les matériaux, la main-d'oeuvre, et l'équi- pement nécessaire à l'exécution de tous les travaux montrés aux dessins (sauf lorsque indiqué).

L'entrepreneur devra lire conjointement les dessins et/ou devis. Il devra prévoir et pourvoir à tout percement, découpage et solidification requis pour l'installation des éléments des différents corps de métiers. Il devra réparer toute partie ou toute surface endommagée par l'exécution des travaux du contrat.

L'entrepreneur sera responsable de l'exécution de tout travail non nécessairement décrit aux dessins, et devis (si il y en a) mais implicitement nécessaire à la réalisation de ce projet selon les règles de l'art.

L'entrepreneur devra faire à ses frais et risques, le transport, le déchargement et l'emmagasinage de tous les matériaux, appareils ou équipements requis pour la réalisation des travaux, et cela jusqu'à l'installation finale.

Toute livraison de matériau à l'asc doit être coordonnée avec le représentant de l'asc au moins 24hres à l'avance. L'entrepreneur devra prévoir et coordonner l'expédition des matériaux aux aires des travaux.

L'entrepreneur devra prévoir toutes les mesures de protection nécessaires afin d'éviter de propager toute trace de poussière et de débris aux aires adjacentes y compris les escaliers et corridors. Les methodes de protection devront être approuvees par le représentant de l'ASC avant le début des travaux.

L'entrepreneur limitera ses activités aux aires des travaux seulement.

Périodiquement et à la fin des travaux tous les matériaux rebuts devront être évacués des lieux. La zone des travaux devra être maintenue propre et en bon ordre, à la satisfaction du représentant de l'ASC. L'entrepreneur devra fournir tout l'équipement nécessaire au nettoyage. L'ASC ne fournit pas de benne à déchets. L'entrepreneur devra prévoir la location d'une benne.

L'entrepreneur devra entreposer ses matériaux et outils après chaque séance de travail, aux endroits indiqués par l'ASC.

L'entrepreneur devra donner un avis de 48 heures au représentant de l'ASC avant de commencer tout travail.

L'entrepreneur devra fournir des matériaux neufs, de première qualité, et de marque prescrite, exempts de défaut pouvant nuire à leur apparence, résistance et durabilité.

Les marques de fabrique et les noms de matériaux sont employés en vue d'établir les modèles, les couleurs et les textures. Toute autre marque répondant aux mêmes exigences de qualité, fini et couleur, devra être soumise au représentant de l'asc pour approbation, dix (10) jours avant le début des travaux.

L'entrepreneur devra fournir une copie des dessins donnant l'information pertinente, pour permettre à l'ASC de corriger les dessins "tel que construit".

L'entrepreneur devra, à la fin des travaux, vérifier le bon fonctionnement de tous les éléments dont il est responsable et faire la mise au point des systèmes complets.

L'entrepreneur devra garantir le bon fonctionnement de tout l'ouvrage et de toute l'installation se rapportant au contrat et remplacer immédiatement, sans frais, toute partie qui sera trouvée défectueuse dans la période de douze (12) mois suivant l'acceptation finale par L'ASC, pourvu que ces défectuosités ne soient dues à un mauvais usage .

L'entrepreneur assumera toute la responsabilité en ce qui concerne l'installation de son propre ouvrage à la suite d'une mauvaise exécution de ses travaux ou d'un montage au mauvais endroit.

L'entrepreneur devra coopérer avec tous les corps de métiers pour l'agencement et l'installation de leurs propres ouvrages de facon à faciliter la marche des travaux dans leur ensemble, et d'éviter de se nuire ou de se retarder mutuellement.

Aucune rémunération supplémentaire ne sera payée à l'entrepreneur pour un travail autre que ceux montrés aux dessins ou spécifiés aux devis.

L'entrepreneur devra fournir une installation conforme aux normes du code national du bâtiment, aux exigences du ministère du travail et aux codes en vigueur dans les provinces et les villes ou les travaux se déroulent.

L'entrepreneur devra obtenir et payer tous les permis et taxes exigés par les autorités et devra se conformer aux codes et règlements en vigueur.

L'entrepreneur devra déterminer les quantités des éléments requis pour la réalisation de tous les travaux mentionnés aux dessins et aux devis, en fonction de la situation existante. Il sera entièrement responsable des quantités sur lesquelles il aura soumissionnées.

L'ignorance de ces notes n'est pas une raison valable pour justifier les erreurs et anomalies qui peuvent survenir lors de l'exécution des travaux.

IMPORTANT

Tous les travaux doivent être coordonnés et autorisés par le représentant de l'ASC avant l'exécution des travaux.

GENERAL

Before beginning the work, the contractor must check all drawing details, dimensions, specifications and conditions of offices and site. He must report to the CSA representative all errors, omissions or fauits. The lack of knowledge of the premises will not give the right for future claims. The CSA does not assume any responsibility regarding dimensions taken on scale on the drawings.

The contractor must provide all materials, manpower and necessary equipment to do the work shown on the drawings (except where indicated).

The contractor must read drawings and /or specifications together. He must anticipate and provide all piercing, cutting and solidification requind for installation of elements by various trades. He must repair all part and/or all damage done to existing surfaces by the execution of the works for the contract.

The contractor is responsible for the execution of all work not necessarily described in drawings and specifications (if need be) but implicitly necessary to the realisation of the project, according to the state of the art.

The contractor must, at his own expense and risks, transport, unload and store all materials, appliances or equipments required for the realisation of the works and that, until final installation.

All delivery of material at the CSA, must be coordinated with CSA representative, at least 24 hours in advance. The contractor must anticipate and organize expedition of materials to work areas.

The contractor must anticipate all necessary protective measures to prevent dust and debris from spreading to adjacent areas, including stairs and corridors. Protective methods must be approved by the CSA representative before beginning work.

Contractor will limit his activities to work area only.

Periodically, and at the end of the work, all material scraps must be taken out of the premises. Work areas must be kept clean and in good order to the satisfaction of CSA representative. The contractor must provide all necessary equipment for cleaning. CSA will not provide garbage bins. The contractor must anticipate renting one.

The contractor must store his material and tools in areas indicated by the CSA after every work shift.

The Contractor must advice the CSA representative, at least 24 hours in advance, before beginning work.

The contractor must supply new material of first grade quality and prescribed brand, without defect that could damage their appearance, resistance and durability.

Manufacturer brands and names of materials are used to establish models, textures and colors. Any other brand corresponding to the same quality requirements, finish and color must be submitted to CSA representative for approbation, at least ten (10) days before beginning work.

The contractor must provide a copy of drawings giving pertinent information to allow the CSA to correct the drawings "as built".

The contractor must, at the end of the work check the good order of all components for which he is responsible and do the fine tuning of complete systems.

The contractor must guarantee the good order of the whole work and installation pertaining to the contract and immediately replace, without cost, all parts that were found defective within a period of twelve (12) months following final approval by CSA provided that defects are not due to wrong use. The contractor will assume all responsibility concerning the installation of his own work following a bad execution of the works or a mounting at the wrong place.

The contractor must cooperate with all trades for coordination and installation of their own works to facilitate work progress as a whole and to avoid going against each other and mutually causing délays.

No additional payment will be made to the contractor for other work not mentioned in the drawings or specified in tender.

The contractor must provide an install as per standards of the National building code requirements, requirements by Work Minister and codes in force in provinces or towns where work is being done.

The contractor must get and pay for all licenses; taxes required by authorities and comply with codes and regulations in force.

The contractor must determine the quantity of all elements required for the realisation of all the works mentioned in the drawings and tender, in relation to existing situation. He will be entirely responsible for the quantities for which he has bided.

Ignorance of these notes is not a valid reason to justify errors and faults that could happen when doing the work.

IMPORTANT

All works must be coordinated and authorized by a CSA representative before beginning work.

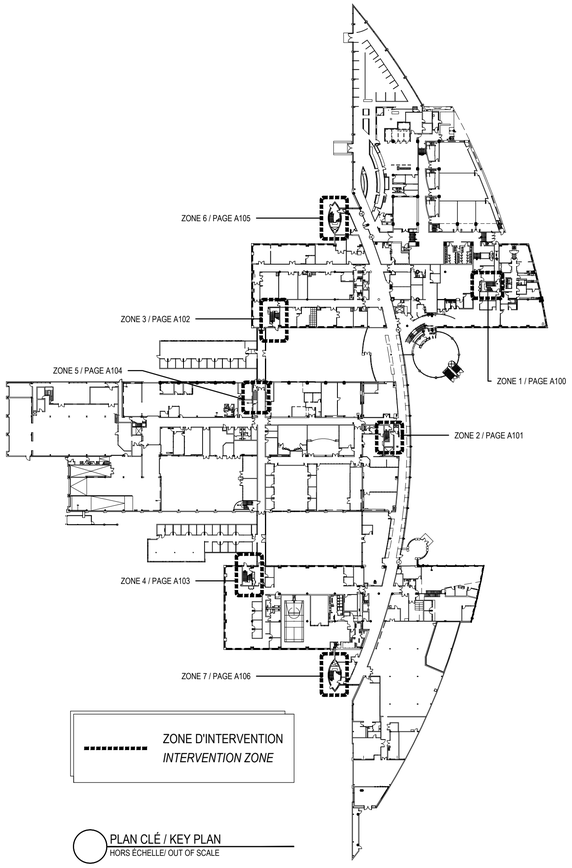

ARCHITECTURE

LISTE DES DESSINS / DRAWINGS

No	DESCRIPTION	FEUILLE / SHEET
A000	FRONTISPICE / COVER	1
A010	DEVIS - SPECIFICATIONS	2
A100	CAGE D'ESCALIER - STAIRWELL - PAVILLON 1 / BLOCK 1	3
A101	CAGE D'ESCALIER - STAIRWELL - PAVILLON 2 / BLOCK 2	4
A102	CAGE D'ESCALIER - STAIRWELL - PAVILLON 3 / BLOCK 3	5
A103	CAGE D'ESCALIER - STAIRWELL - PAVILLON 4 / BLOCK 4	6
A104	CAGE D'ESCALIER - STAIRWELL - PAVILLON 2 / BLOCK 2	7
A105	CAGE D'ESCALIER- STAIRWELL - PAVILLON 3 / BLOCK 3	8
A106	CAGE D'ESCALIER- STAIRWELL-PAVILLON 4 / BLOCK 4	9

ARCHITECTURE | STRUCTURE | MÉCANIQUE/ÉLECTRIQUE

Centre Spatial John H.-Chapman Space Center
6767, rue de l'Aéroport, St-Hubert, Québec

cimaise
4000, rue St-Ambroise, bur. 395, Montréal (QC) H4C 2C7
T : 514.272.8125 www.cimaise.com

ROCHON EXPERTS-CONSEILS INC
Mécanique – Électrique
1730 Marie-Victorin, bur. 100
Longueuil, (Québec) J4G 1A5
Tél: (450) 646-7995
Télécopieur: (450) 646-9140
Courriel: info@rochonexpert.com

Émis pour soumission
20 août 2014

Ordre des architectes du Québec
3886
JEAN-FRANÇOIS BROSSEAU
ARCHITECTE

Dessin:
A000
Feuille:
Page 1 de 9

DEVIS TECHNIQUE D'ARCHITECTURE

.1 PRÉSÉANCE

.1.1 Les conditions générales, les conditions générales complémentaires, les conditions particulières du Représentant ministériel ont préséance sur les exigences du devis technique d'architecture.

.1.2 Par contre, tous les documents doivent être lus ensembles et en cas de contradictions entre certains documents, les prescriptions les plus restrictives s'appliqueront.

00 exigences contractuelles

.2 SOMMAIRE DES TRAVAUX

.2.1 Les travaux prescrits aux différents documents contractuels du projet en titre concernent sans s'y limiter : « Cage d'escalier, pavillons 1 à 4, de l'Agence spatiale canadienne (Centre spatial John H. Chapman), localisé au 6767, route de l'Aéroport, à St-Hubert ».

.3 PORTÉE DES TRAVAUX

.3.1 Les travaux laissant l'objet du présent contrat comprennent, sans s'y limiter :

.3.1.1 Sommission / planification et coordination :

a) Soumission d'un échéancier détaillé pour approbation;
b) Soumission des dessins d'atelier, fiches techniques et échantillons;
c) Soumission des autres documents exigés par le Représentant ministériel;
d) Planification complète des travaux.

.3.1.2 Fabrication :

a) Non applicable

.3.1.3 Autres matériaux

a) Commande des produits connexes prescrits nécessaires aux travaux.

.3.1.4 Mobilisation :

a) Aménagement du chantier et installation des protections temporaires selon les indications du Représentant ministériel;
b) Fourniture de l'outillage et de tout l'équipement requis.

.3.1.5 Préparation / démolition :

a) Enlèvement de la peinture endommagée;
b) Démantèlement des mains courantes;
c) Enlèvement des joints de céramiques détériorés;

.3.1.10 Peinture

a) Protection des surfaces (plancher, plinthes, porte d'aluminium, seuils, grille gratte-pieds, regard et autres);
b) Repeindre les murs et plafonds ainsi que les portes et cadres en acier;

.3.1.11 Divers

a) La fourniture et la pose de produits connexes;
b) Autres travaux prescrits aux plans et devis;
c) Le nettoyage journalier des lieux;
d) L'enlèvement des protections et installations temporaires ;
e) Évacuation des débris et des matériaux en trop;
f) Le nettoyage final juste avant l'inspection en vue de la réception de l'ouvrage.

.4 CONTRAT

.4.1 Les travaux prescrits font l'objet d'un contrat unique à prix forfaitaire.

.4.2 Tous les coûts des travaux (matériaux, main d'œuvre) ainsi que les frais afférents incluant ceux des conditions générales et des conditions particulières, les profits et administration sont inclus au montant du contrat, (dollars du Canada).

.4.3 Octroi du contrat : Référer aux instructions du Représentant ministériel.

.5 CALENDRIER CONTRACTUEL

.5.1 Se conformer au délai inscrit au contrat.

.6 REPRÉSENTANT MINISTÉRIEL

.6.1 Le Représentant ministériel est l'Agence spatiale canadienne.

.7 OCCUPATION DES LIEUX PAR LE REPRÉSENTANT MINISTÉRIEL

.7.1 Le Représentant ministériel occupera les lieux pendant toute la durée des travaux de construction et poursuivra ses activités normales durant cette période.

.7.2 Prévoir les protections requises (pont de bois et toile de plastique anti-poussière). Les locaux continueront d'être utilisés durant le jour par le Représentant ministériel et les usagers.

.8 ENTREPRENEUR

.8.1 Une personne physique ou morale, ou une société, signataire du contrat avec le Représentant ministériel.

.9 Occupation des lieux par l'ENTREPRENEUR

.9.1 L'Entrepreneur doit s'en tenir aux zones dédiées pour la réalisation des travaux.

.9.2 L'Entrepreneur doit suivre les instructions du Représentant ministériel en ce qui a trait, et sans s'y limiter, l'accès au site des travaux, les circulations à emprunter, les stationnements de véhicules, la réception et l'entreposage de matériaux, l'évacuation des débris et autres.

.9.3 L'Entrepreneur permettra au Représentant ministériel d'occuper les lieux pendant toute la durée des travaux de construction afin de poursuivre ses activités normales durant cette période. Prendre les mesures afin que les travaux n'occasionnent aucun dérangement pour le Représentant ministériel.

01 EXIGENCES GÉNÉRALES

.1 EXIGENCES RÉGLEMENTAIRES

.1.1 Les travaux doivent être exécutés conformément aux exigences du Code national du bâtiment (CNB), y compris tous les modificatifs publiés jusqu'à la date limite de réception des soumissions, et des autres codes provinciaux ou locaux pertinents; en cas de divergence entre les exigences des différents documents, les plus rigoureuses prévaudront.

.2 DESSINS D'ATELIER, fiches techniques, échantillons et autres

.2.1 L'expression dessins d'atelier désigne les dessins, schémas, illustrations, tableaux, graphiques de rendement ou de performance, dépliants et autre documentation que doit fournir l'Entrepreneur pour montrer en détail une partie de l'ouvrage visé.

.2.2 Certains dessins d'atelier doivent porter le sceau et la signature d'un ingénieur compétent reconnu ou détenant une licence lui permettant d'exercer dans la province de Québec. Suivre les exigences des plans et devis technique.

.2.3 Toutes les dimensions doivent être prises sur le chantier et confirmées aux dessins d'atelier, avant la fabrication. Coordonner avec les autres corps de métier.

.2.4 Les dessins d'atelier doivent indiquer les matériaux à utiliser ainsi que les méthodes de construction, de fixation ou d'ancrage à employer, et ils doivent contenir les schémas de montage, les détails des raccordements, les notes explicatives pertinentes et tout autre renseignement nécessaire à l'exécution des travaux. Lorsque des ouvrages ou des éléments soient reliés ou raccordés à d'autres ouvrages ou à d'autres éléments, indiquer sur les dessins qu'il y eu coordination des prescriptions, quelle que soit la section aux termes de laquelle les ouvrages ou les éléments adjacents seront fournis et installés. Faire des renvois au devis et aux dessins du projet.

.2.5 Soumettre les dessins d'atelier des produits manufacturiers et/ou assemblés en usine pour approbation, avant la fabrication et la livraison au chantier.

.2.6 Fournir des fiches techniques pour « tous » les produits énumérés dans les différentes compositions aux plans ainsi que dans les descriptions du devis sommaire. Les fiches techniques devront être complétées de dessins et/ou d'échantillons au besoin.

.2.7 Soumettre deux (2) échantillons des produits aux fins d'examen afin de permettre au Représentant ministériel de confirmer la couleur, le fini, la texture et/ou les détails et raccords.

.2.8 Étiqueter les échantillons en indiquant leur origine et leur destination prévue.

.2.9 Soumettre, sur demande du Représentant ministériel, une copie des rapports des essais prescrits dans les sections techniques du devis.

.3 PRODUITS

.3.1 Les produits, les matériaux, les matériels, les appareils et les pièces utilisés pour l'exécution des travaux doivent être neufs, en parfait état et de la meilleure qualité pour les fins auxquelles ils sont destinés. Au besoin, fournir une preuve établissant la nature, l'origine et la qualité des produits fournis.

.4 RESPONSABILITÉ DE L'ENTREPRENEUR

.4.1 L'Entrepreneur a la responsabilité complète des travaux. Il doit non seulement respecter les plans et devis, mais doit aussi diriger et surveiller les travaux. Il est le seul responsable des moyens, méthodes, techniques, séquences, procédures et coordination de toutes les parties.

.4.2 L'Entrepreneur doit prendre toutes les mesures nécessaires pour assurer la protection et la sécurité de toute personne et de tout bien meuble ou immeuble, propriété de qui se soit, qui se trouvent sur le chantier ou à l'extérieur et pouvant être affectés par l'exécution des travaux.

.4.3 L'Entrepreneur doit organiser ses travaux de manière à prévenir les risques d'incendie et prendre toutes les précautions requises par la loi, les règlements applicables et directives particulières du Représentant ministériel, le cas échéant.

.5 QUALITÉ DE LA MAIN D'œuvre ET DE L'OUTILLAGE

.5.1 L'entrepreneur doit fournir toute la main-d'œuvre qualifiée, tous les matériaux et tout l'outillage nécessaires pour une bonne exécution de tous les travaux spécifiés conformément aux instructions formulées sur les plans.

.6 HORAIRE / PROTECTIONS TEMPORAIRES

.6.1 Réaliser les travaux les soirs de semaine, entre 17h et 6h ou la fin de semaine.

.6.2 Prévoir les protections requises (pont de bois et toile de plastique anti-poussière). Le local continuera d'être utilisé durant le jour par le Représentant ministériel et les usagers

.7 ACCÈS AU CHANTIER

.7.1 Puisque les lieux sont sécurisés, les ouvriers doivent être accompagnés en permanence par un gardien de sécurité. Les frais de gardiennage seront assumés par le maître de l'ouvrage.

.7.2 L'entrepreneur doit aviser le représentant ministériel au moins 48 heures à l'avance pour prévoir le ou les gardiens de sécurité. La plage horaire présentée doit être aussi précise que possible. Soumettre également le nombre de gardiens nécessaires pour assurer le bon fonctionnement du chantier.

.7.3 Les locaux et escaliers touchés par les travaux sont situés près du quai de réception des marchandises. L'Entrepreneur pourra utiliser ce parcours pour la manutention de ces matériaux. Il devra suivre l'horaire établi par le Représentant ministériel et organiser ses travaux de manière à ne pas nuire aux activités du quai de réception des marchandises du Représentant ministériel dans ce secteur du bâtiment.

.8 AMÉNAGEMENT DU CHANTIER / SERVICES D'UTILITÉ TEMPORAIRE

.8.1 Fournir, mettre en place ou aménager les installations de chantier nécessaires pour permettre l'exécution des travaux dans les plus brefs délais. Démonter le matériel et l'évacuer du chantier lorsqu'on n'en a plus besoin.

.8.2 Le Représentant ministériel assurera l'alimentation continue en électricité (110/220 volts) et en eau potable nécessaire à l'exécution des travaux.

.8.3 Fournir le matériel de protection incendie exigé par les codes et les règlements en vigueur, et en assurer l'entretien.

.8.4 Il est interdit de brûler des matériaux de rebut et des déchets de construction sur le chantier.

.8.5 Aucun local existant ne sera disponible à l'entrepreneur pour établir un bureau de chantier.

.8.6 L'entrepreneur doit prévoir l'accès sécuritaire à toutes les surfaces et équipement, et ce, pour l'ensemble des corps de métier. Se référer aux dessins en architecture et en électricité pour comprendre la configuration des cages d'escalier et connaître les interventions hors de portée.

.8.6.1 On propose l'utilisation d'un système d'échafaudage temporaire à installer pour les travaux d'électricité, de ragréage et de peinture pour tous les éléments hors de portée (liste non limitative).

.8.6.2 L'utilisation d'échelles, escabeaux ou autres équipements ne permettant pas d'assurer une plate-forme sécuritaire pour les ouvriers sera prohibée.

.8.6.3 En plus de former une surface de travail propice pour les travaux de longue durée et conformément à la réglementation, les échafauds devront être pourvus de garde-corps pour assurer la protection contre les chutes

.9 EXÉCUTION

.9.1 Conditions générales :

.9.1.1 Exécuter les travaux de façon ordonnée et coordonnée en considérant le cas échéant les demandes préalables du Représentant ministériel.

.9.1.2 Poser les produits prescrits aux documents de manière à ce qu'ils soient d'équerre, d'alignement, d'aplomb, aux dimensions précises exigées et avec des joints serrés et soligement assujettis.

.9.1.3 Sauf prescription contraire, installer ou mettre en place les produits selon les instructions du fabricant. Ne pas se fier aux indications inscrites sur les étiquettes et les contenants fournis avec les produits. Obtenir directement du fabricant un exemplaire de ses instructions écrites.

.9.1.4 Enlever ou remplacer les éléments défectueux ou non conformes.

.9.2 Conditions particulières :

.9.2.1 Les matériaux utilisés doivent être parfaitement propres avant d'entrer dans le bâtiment (Sujet à approbation par le Représentant ministériel).

.9.2.2 La machinerie et l'outillage utilisés doivent aussi être très propres et jugé acceptable par le Représentant ministériel.

.9.2.3 Les matériaux doivent demeurer parfaitement emballés jusqu'à utilisation.

.10 NETTOYAGE du chantier

.10.1 Évacuer quotidiennement du chantier de construction les débris, les déchets et les matériaux en trop et matériaux d'emballage. Trier les déchets en vue de leur réutilisation/emploi et de leur recyclage. Il est interdit de jeter des déchets dans un cours d'eau ou dans un égout pluvial ou sanitaire.

.10.2 Garder le chantier propre et exempt de toute accumulation de débris et de matériaux de rebut. Les matériaux de rebut ne doivent pas être brûlés sur le chantier.

.10.3 À l'achèvement substantiel des travaux, enlever les matériaux en surplus, les outils ainsi que l'équipement et les matériels de construction qui ne sont plus nécessaires à l'exécution du reste des travaux. Faire un nettoyage complet des surfaces et rendre les espaces prêts pour l'occupation.

.11 Garantie

.11.1 Toutes les garanties doivent être délivrées au nom du Représentant ministériel. Tous les coûts de ces garanties et toutes dépenses afférentes sont inclus au montant total du contrat.

.11.2 L'Entrepreneur doit remettre les certificats de garanties suivant :

.11.2.1 Garantie d'installation : L'Entrepreneur doit certifier par écrit que les travaux réalisés sont conformes aux réglementations, normes et codes en vigueur et doit certifier par écrit que les dits travaux sont garantis, contre tout défaut d'installation, pendant une période de cinq (5) ans à compter de la date du certificat de réception provisoire de l'ouvrage.

.11.2.2 Garantie de fabrication : L'Entrepreneur doit certifier par écrit que les matériaux utilisés sont conformes aux réglementations, normes et codes en vigueur et doit certifier par écrit que les dits produits sont garantis, contre tout défaut de fabrication, pendant une période de cinq (5) ans à compter de la date du certificat de réception provisoire de l'ouvrage. Il pourra joindre les certificats de garantie émis par les différents manufacturiers.

.11.3 Les garanties émises par l'Entrepreneur devront couvrir les dépenses totales des réparations ou du remplacement, incluant tous les matériaux et la main d'œuvre requise, ainsi que tous les frais afférents s'il y a dommage. Lors de réparations ou remplacement, les mêmes matériaux que ceux spécifiés doivent être utilisés et les travaux doivent être réalisés conformément aux exigences des plans et devis. Les corrections effectuées aux produits et/ou aux travaux durant la période de garantie seront soumises à l'approbation du Représentant ministériel et porteront la même garantie.

.11.4 Incorporer au manuel de fin de projet, les certificats de garantie signés (originaux).

.12 DOCUMENTS de fin de projet

.12.1 De façon propre et structurée, remettre au propriétaire l'ensemble des fiches techniques, pièces de rechange, certificats de conformité, garanties et tout autre document relatif à la construction, son suivi et ou des prescriptions sur les matériaux et produits utilisés.

.12.2 Remettre tous les manuels d'entretien des finis ou des équipements installés. L'information devra être remise sous forme de manuel dans une reliure rigide à anneaux.

.12.3 Remettre également une version informatique des documents classés selon l'arborescence de dossiers qui sera remise ultérieurement par le représentant ministériel.

02 CONDITIONS EXISTANTES

.1 ÉTAT des surfaces

.1.1 Dans ce secteur, le terrain présente des surfaces pavées et accessibles.

.1.2 Dans ce secteur du bâtiment, les planchers existants sont en béton enduit d'époxy, les murs sont en blocs de béton peints, la charpente d'acier apparente est peinte. Des portes permettent l'accès et les plafonds sont suffisamment hauts pour ne pas nuire aux travaux.

.1.3 Toutes les surfaces intérieures (plancher, plinthes, murs, plafonds, portes, les équipements, et autres) et toutes les surfaces extérieures (pavage, bordures, pelouse et autres) doivent être maintenues dans l'état où elles se trouvaient lors de l'adjudication du contrat. Les protéger des travaux.

.1.4 Prendre les mesures nécessaires pour empêcher le déplacement, l'affaissement ou tout autre endommagement des structures, des canalisations d'utilités, des ouvrages d'aménagement paysager et des parties du bâtiment à conserver. Assurer l'étaiement et le contreventement des ouvrages au besoin.

.1.5 Protéger les appareils, les systèmes et les installations mécaniques et électriques du bâtiment ainsi que les canalisations de services publics.

.1.6 Sceller parfaitement les ouvertures (portes, diffuseurs et grilles de ventilation) et protéger les appareils et les équipements avant de procéder aux percements et démolitions.

.2 PERCEMENTS ET DÉMOLITIONs

.2.1 Traits de scie : Localiser parfaitement l'emplacement de l'équipement ou du matériaux à installer. Effectuer des traits de scie en surface, de profondeur requise. Effectuer les traits de scie parfaitement rectiligne en humidifiant la surface pour minimiser la poussière.

.2.2 Scarification du béton : Scier, scarifier, boucharder, concasser et meuler la surface de la dalle du plancher à l'emplacement du nouvel équipement ou matériau à la profondeur indiquée sans endommager le noyau de la dalle et l'acier d'armature. Démolir soigneusement en humidifiant la surface pour minimiser la poussière.

.2.3 Autres démolitions: Effectuer les coupes, percements et démolitions requises pour compléter l'ouvrage. Démolir soigneusement en humidifiant la surface pour minimiser la poussière.

.2.4 Évacuation : Enlever au fur et à mesure les débris provenant de la démolition et évacuer vers un site de récupération en règle, autorisé par le Ministère de l'Environnement du Québec.

.2.5 Nettoyage : Passer au balai et à l'aspirateur le secteur au fur et à mesure des travaux de percements et de démolition.

09 FINITION

.1 Travaux de peinture

.1.1 TRAVAUX INCLUS (non-limitatif, voir dessins)

a) Protection des surfaces (plancher, plinthes, porte d'aluminium, seuils, grille gratte-pieds, regard et autres);
a) Nettoyage et préparation des surfaces existantes;
b) Apprêt des surfaces existantes;
c) Fourniture et application de peinture :

- Repeindre les murs et plafonds ainsi que les portes et cadres en acier;
- Repeindre tous les éléments des escaliers tels les mains-courantes, les garde-corps, les limons et les contremarches (voir les notes aux dessins pour une description plus précise)
- Repeindre tous les conduits existants dans les locaux en protégeant les équipements, appareils, lecteurs, interrupteurs, panneaux et boîtes de jonction.

.1.2 RÉFÉRENCES

a) Recommandations écrites : Devis général de peinture de Sico Expert - Juin 2011 ou édition plus récente, et conformément aux recommandations de RUSTOLEUM.
b) Architectural Painting Specifications Manuel, Master Painters Institute (MPI)

.1.3 LIVRAISON, ENTREPOSAGE ET PROTECTION

a) Accepter l'entière responsabilité de la livraison, de la manutention et de l'entreposage des éléments préfabriqués.
b) Conserver les matériaux dans leur emballage jusqu'à la pose pour ne pas les contaminer.
c) Livrer les produits le jour de leur installation.

.1.4 GESTION ET ÉLIMINATION DES DÉCHETS

a) Voir 01 - Exigences générales.

.1.5 GARANTIE

a) Voir 01 - Exigences générales.

.1.6 MATÉRIAUX / PRODUITS

a) Système pour plafonds déjà peints, structure d'acier déjà peinte aux plafonds, ainsi que pour les conduits déjà peints:

Peinture à vaporiser à retombée sèche au latex, conforme à MPI-118, COV : 11g/L, Brillance: 0 à 6% (mat) : 2 couches
Produit de référence : SICO EXPERT 871-140 ou équivalent approuvé

b) Système pour murs de gypse déjà peints:

- Apprêt scelleur au latex, conforme à ONGC 1-GP-1.119 : 1 couche

Produit de référence : SICO ECOSOURCE 850-130 ou équivalent approuvé

- Peinture latex 100% acrylique fini velouté, conforme à ONGC 1-GP-1.209 : 2 couches

Produit de référence : SICO ECOSOURCE 853-620 ou équivalent approuvé

c) Système pour acier déjà peint:

Traitement des surfaces (prévoir rinçage à l'eau):
Produit de référence : SICO 635-104 ou équivalent approuvé

- Peinture acrylique, fini velouté, cov : 0 g/L : 2 couches

Produit de référence : RUSTOLEUM S-37 METALMAX ou équivalent approuvé

d) Autres, au besoin: Tel que recommandé par Sico

.1.7 EXÉCUTION

e) Nettoyer et préparer les surfaces conformément aux recommandations du Devis général de peinture de Sico Expert - Juin 2011 ou édition plus récente, et conformément aux recommandations de RUSTOLEUM.
f) Appliquer les rubans-caches et toiles protectrices partout où requis.
g) Apprêter les surfaces selon les indications et recommandations des manufacturiers.
h) Peindre/repeindre les surfaces selon les indications et recommandations des manufacturiers.
i) Poncer entre chaque couche et éliminer tout défaut visible d'une distance de 1,5m.
j) Prévoir les signalisations et protections requises. Le local continuera d'être utilisé durant le jour par le Représentant ministériel et les usagers.

.1.8 NETTOYAGE

k) Voir 01 - Exigences générales.

TECHNICAL ARCHITECTURE SPECIFICATIONS

.1 PRECEDENCE

.1.1 The general conditions, supplementary general conditions, the special conditions of the Departmental Representative shall take precedence over the requirements of the technical architecture specifications.

.1.2 All documents must be read together and in case of contradictions between certain documents, the more restrictive requirements apply.

00 contractual requirements

.2 SUMMARY OF WORK

.2.1 The work described in these contractual documents is for the project : "Stairwell, blocks 1-4, the Canadian Space Agency (John H. Chapman Space Centre), located at 6767 Airport Road in St. Hubert. "

.3 Scope of Work

.3.1 The work covered by this contract include, but is not limited to:

.3.1.1 Filing / Planning and Coordination:

a) Submission of a detailed timetable for approval;
b) Submission of shop drawings, worksheets and sample designs;
c) Submission of other documents required by the Departmental Representative;
d) Complete planning of the construction work.

.3.1.2 Manufacturing:

a) Not applicable

.3.1.3 Other materials

a) Ordering of related products necessary for the work described.

.3.1.4 Mobilization:

a) Site preparation and installation of temporary protection as specified by the Departmental Representative;
b) Provide the tools and all the equipment required.

.3.1.5 Preparation / Demolition:

a) Removal of damaged paint;
b) Dismantle handrails;
c) Removal of deteriorated ceramic joints;

.3.1.10 Painting

a) Protection of surfaces (floor, baseboards, aluminum door, sills, grille scraper, look and others);
b) Repainting of the walls and ceilings, doors and steel frames;

.3.1.11 Miscellaneous

a) The supply and installation of related products;
b) Other work described in the plans and specifications;
c) The daily cleaning of the premises;
d) Removal of temporary facilities and protections;
e) Disposal of debris and materials;
f) The final cleaning just before the inspection for the reception of the project.

.4 Contract

.4.1 The described work is the subject of a single lump sum contract.

.4.2 All work costs (materials, labor) as well as all other associated costs, including those of the general conditions and special conditions, profits and administration are included in the contract value (dollars Canadian).

.4.3 Contract: Refer to the instructions of the Departmental Representative.

.5 Contractual time schedule

.5.1 Observe the dates indicated in the contract.

.6 Departmental Representative

.6.1 Departmental Representative is the Canadian Space Agency.

.7 Occupancy of the premises by the Departmental Representative

.7.1 The Departmental Representative will occupy the premises for the duration of construction and continue normal operations during this period.

7.2 Provide appropriate building protections (wooden decks and dust plastics). The rooms will be used during the day by Departmental Representative and users.

8 CONTRACTOR

.8.1 A natural or legal person or company signing a contract with the Departmental Representative.

.9 Occupancy of the premises by the CONTRACTOR

.9.1 The Contractor shall remain in the designated areas to carry out his work.

.9.2 The Contractor shall follow the instructions of the Ministerial Representative concerning, and without limitation, access to the work site, circulation of workers and vehicles, parking, receipt and storage of materials, and other waste removal.

.9.3 The Contractor will allow the Departmental Representative to occupy the premises for the duration of construction to continue his normal operations during this period. He will also have to take the necessary measures so that the construction work do not cause any inconvenience to the Departmental Representative.

01 GENERAL REQUIREMENTS

.1 REGULATORY REQUIREMENTS

.1.1 The construction works must be performed in accordance with the National Building Code of Canada(NBC), including all amendments published up to the deadline of the call for tenders, and other relevant provincial or local codes. In case of conflict between the requirements of the various documents, the most stringent shall prevail.

.2 SHOP DRAWINGS, datasheets, samples and other

.2.1 The expression "workshop drawings" means drawings, diagrams, illustrations, tables, performance graphics, leaflets and other documentation to be provided by the Contractor to show in detail some of the work in question.

.2.2 Some shop drawings shall bear the seal and signature of a registered engineer, holding a license to practice in the province of Quebec. Follow the requirements of the plans and technical specifications.

.2.3 All measurements must be taken at the site and confirmed in the shop drawings prior to fabrication. Coordinate with other trades.

.2.4 The shop drawings shall indicate the materials to be used and methods of construction, fixing or anchoring to use, and they must contain the assembly drawings, details of connections, the relevant explanatory notes and other information necessary for the execution of works. When structures or elements are connected to other structures or elements in the drawings, indicate that there has been coordination with these elements, regardless of the section under which the works or adjacent elements have to be supplied and installed. Make references to specifications and construction drawings.

.2.5 Submit shop drawings for manufactured and / or factory assembled products for approval prior to fabrication and delivery to the site.

.2.6 Provide data sheets for "all" products listed in different compositions plans as well as descriptions of the summary estimate. Datasheets should be supplemented with drawings and / or samples as required.

.2.7 Submit two (2) samples of the products for review and to enable the Departmental Representative to confirm the color, finish, texture, details and fittings.

.2.8 Label samples to show their origin and intended destination.

.2.9 Submit, on request of the Departmental Representative, a copy of the reports of the tests required in the specification sections.

.3 PRODUCTS

.3.1 Products, materials, equipment, devices and components used for the implementation of the work must be new, in perfect condition and the best quality for the purposes for which they are intended. If necessary, provide evidence establishing the nature, origin and quality of products provided.

.4 CONTRACTOR LIABILITY

.4.1 The Contractor has complete responsibility for the work. He must not only respect the plans and specifications, but must also manage and supervise the work. He is solely responsible for the means, methods, techniques, sequences, procedures and coordination of all parties.

.4.2 The Contractor shall take all necessary measures to ensure the protection and safety of any person and any property found on site or outside and that may be affected by carrying out the work.

.4.3 The Contractor shall organize its work to prevent fire hazards and take all precautions required by law, applicable regulations and specific directives of the Departmental Representative, if any.

.5 WORKFORCE AND EQUIPMENT QUALITY

.5.1 The Contractor shall provide all the qualified workforce, materials and tools necessary for the proper implementation of all works specified in accordance with the instructions contained on the plans.

.6 WORK HOURS / TEMPORARY PROTECTION

.6.1 Construction work will have to be done on weeknights, between 17h and 6h or during the weekends.

.6.2 Provide appropriate temporary protection (wooden decks and dust plastics). Work areas will continue to be used during the day by Departmental Representative and his users

.7 SITE ACCESS

.7.1 Since the site is security enforced, the workers must be accompanied at all times by a security guard. Security expenses will be at the project owner's charge.

.7.2 The Contractor shall notify the Departmental Representative at least 48 hours in advance so that he can provide the necessary security guards. The timeframe presented should be as precise as possible. Also submit the number of guards needed to ensure proper operation of the site.

.7.3 The areas and stairwells that are part of the project are located near the loading docks. The Contractor may use the existing installation for handling his materials. He will have to follow the schedule set by the Departmental Representative and organize his work so as to let the Departmental Representative make a continuous usage of the docks.

.8 SITE PREPARATION AND TEMPORARY SERVICES

.8.1 Provide, implement or develop the temporary site facilities necessary for carrying out the work as quickly as possible. Dismantle the equipment and remove the temporary installations when no longer needed.

.8.2 The Departmental Representative will ensure steady power supply (110/220 volts) and water for the execution of the construction works.

.8.3 Provide the fire protection equipment required by the fire codes and regulations, and keep it in working order.

.8.4 It is forbidden to burn construction materials and construction waste on site.

.8.5 No existing room will be available to the contractor to establish a site office.

.8.6 The contractor shall provide safe access to all surfaces and equipment, for all trades or specialized work . Refer to architecture and electricity drawings to understand the configuration of the stairwells and identify the works out of reach.

8.6.1 It is proposed to use temporary scaffold to install electrical work, patching and painting for all items out of reach (list do not limit range of work).

8.6.2 The use of ladders, step ladders or other equipment does not ensure a safe platform for workers and will be prohibited.

8.6.3 In addition to forming a working surface suitable for long-term work and in accordance with regulations, the scaffold shall be provided with guardrails to protect against falls.

.9 WORK

.9.1 General Conditions:

.9.1.1 Perform construction work in an orderly and coordinated way considering. if necessary, the demands of the Departmental Representative.

.9.1.2 Install the products and materials described in the documents so they are well aligned, plumb, securely attached with tight joints and with precisely the dimensions required.

.9.1.3 Unless otherwise stated, install or set up the products according to the manufacturer's instructions. Do not rely on the information on the labels and containers supplied with the products. Use the written instructions that are available directly from the manufacturer.

.9.1.4 Remove or replace the defective or non-compliant elements and materials.

.9.2 Special Conditions:

.9.2.1 The materials used must be clean before entering the building (subject to approval by the Departmental Representative).

.9.2.2 The machinery and equipment used must be very clean and acceptable to the Departmental Representative.

.9.2.3 The materials must remain perfectly packaged until use.

.10 SITE CLEANING

.10.1 Evacuate daily construction site debris, waste and excess materials and packaging materials. Separate waste materials for reuse / recycling. It is illegal to dispose of waste in a river or into a storm or sanitary sewer.

.10.2 Keep the site clean and free from accumulation of debris and waste materials. Waste materials should not be burned on site.

.10.3 At substantial completion of the project, remove surplus materials, tools and equipment and construction materials that are no longer required for the execution of the remaining work. Do a thorough cleaning of surfaces and make the space ready for occupancy.

.11 WARRANTY

.11.1 All warranties are to be issued on behalf of the Departmental Representative. All costs of these guarantees and all related expenses are included in the total contract amount.

.11.2 The Contractor shall submit following certificates:

.11.2.1 Installation Warranty: The Contractor shall certify in writing that the work carried out complies with regulations, standards and codes and shall certify in writing that the said works are guaranteed against faulty installation, during five (5) years from the date of the certificate of provisional acceptance of the work.

.11.2.2 Manufacturers Warranty: The Contractor shall certify in writing that the materials used comply with regulations, standards and codes and shall certify in writing that such products are guaranteed against manufacturing defects for a period five (5) years from the date of the certificate of provisional acceptance of the work. He will join the guarantee certificates issued by different manufacturers.

.11.3 Guarantees issued by the Contractor shall cover the total cost of repair or replacement, including all materials and labor required work, and all the associated costs if there is damage. For repair or replacement, the same materials as those specified should be used and the work must be performed in accordance with the requirements of the plans and specifications. Repairs made to the products and / or work during the warranty period will be subject to the approval of the Departmental Representative and will have to carry the same warranty.

.11.4 Include all the certificates of guarantee signed (original) in the project manual.

.12 PROJECT COMPLETION DOCUMENTS

.12.1 At the end of the construction works, give the owner all the sheets, requirements on materials and products used, spare parts, conformity certificates, guarantees and any other documents related to the construction and its monitoring.

.12.2 Give all the maintenance and instruction manuals for the installed products and equipment. The information must be submitted as a manual in a rigid ring binder.

.12.3 Give also a computer version of the documents classified by the folder tree that will be provided later by the Departmental Representative.

02 EXISTING CONDITIONS

.1 EXISTING SURFACES

.1.1 In this area, the land has paved and accessible surfaces.

.1.2 In the construction sector, existing floors are concrete epoxy coating, the walls are painted concrete block, the apparent steel frame is painted. Doors allow access and the ceilings are high enough not to interfere with work.

.1.3 All interior surfaces (floors, baseboards, walls, ceilings, doors, equipment, etc.) and all exterior surfaces (paving, curbs, grass, etc.) must be maintained in the condition they were in when the contract was awarded. Protect the existing surfaces from the construction work.

.1.4 Take measures to prevent movement, subsidence or other damage to the building structure, the plumbing and the landscaping works. Provide sharing and bracing structures as needed.

.1.5 Protect devices, mechanical and electrical systems in the building and the public infrastructure lines.

.1.6 Seal the openings (doors, vents and diffusers) perfectly and protect appliances and equipment before proceeding to drilling and demolition.

.2 OPENINGS AND DEMOLITION

.2.1 Kerves: Find the perfect location for the new equipment or material to install. Make saw cuts on the surface, depth required. Perform the kerf perfectly straight moistening the surface to minimize dust.

.2.2 Scarification of concrete: Saw, scarify, roughen, crushand grind the surface of the floor slab at the site of the equipment of material at the depth indicated without damaging the core of the slab and reinforcing steel . Demolishing carefully moistening the surface to minimize dust.

.2.3 Other demolitions: Make the cuts, penetrations and demolition required to complete the work. Demolishing carefully moistening the surface to minimize dust.

.2.4 Exhaust: Remove the debris from the demolition and evacuate to a recovery site in order, authorized by the Ministry of Environment of Quebec.

.2.5 Cleaning: brush and vacuum the sector as work progresses for the openings and demolition.

09 FINISHING

.1 Painting

.1.1 WORK INCLUDED (not limited to following description: see drawings)

a) Protection of surfaces (floor, baseboards, aluminum door, sills, grille scraper, look and others);
a) Cleaning and preparation of existing surfaces;
b) Primer for existing surfaces;
c) Paint supply and application:

Repaint the walls and ceilings, doors and steel frames;
- Repaint all the stair elements such as handrails, guardrails, stringers and risers (see notes on drawings for more precise description);
Repaint all existing conduits on the premises and protect equipment, devices, drives, switches, panels and junction boxes.

.1.2 REFERENCES

a) Written Recommendations: General Specifications for Painting Sico Expert - June 2011 or later edition, and the recommendations of RUSTOLEUM.
b) Architectural Painting Specifications Manual, Master Painters Institute (MPI)

.1.3 DELIVERY, STORAGE AND PROTECTION

a) Accept full responsibility for delivery, handling and storage of prefabricated elements.
b) Keep materials in their containers until the installation not to contaminate them.
c) Deliver the goods on the day of installation.

.1.4 MANAGEMENT AND DISPOSAL

a) See 01 - General requirements.

.1.5 WARRANTY

a) See 01 - General requirements.

.1.6 MATERIALS / PRODUCTS

a) System for already painted steel structure located at ceiling height, ceilings and ducts:
Spray paint dry fallout latex according to MPI-118, VOC: 11 g / L, Gloss: 0-6% (mat): 2 coats
Reference Product: SICO EXPERT 871-140 or approved equivalent
b) System for already painted gypsum walls:
Primer sealer latex according to CGSB 1-GP-1119: 1 coat
Reference Product: SICO ECOSOURCE 850-130 or approved equivalent
100% Acrylic Latex Eggshell according to CGSB 1-GP-1209: 2 coats
Reference Product: SICO ECOSOURCE 853-620 or approved equivalent
c) System for already painted steel :
Surface treatment (allow rinsing with water):
Reference Product: SICO 635-104 or approved equivalent
Acrylic paint, Eggshell, cov: 0 g / L: 2 coats
Reference Product: RUSTOLEUM S-37 or approved equivalent METALMAX
d) Other required: As recommended by Sico

.1.7 EXECUTION

e) Clean and prepare surfaces as recommended by the General Work paint Sico Expert - June 2011 or later edition, and the recommendations of RUSTOLEUM.
f) Apply the tapes, protective covers and cloths wherever required.
g) Prime surfaces as indicated in the manufacturer's recommendations.
h) Paint / repain surfaces as indicated in the manufacturer's recommendations.
i) Sand between coats and remove all visible imperfections from a distance of 1.5m.
j) Provide signs and protection required. Areas will continue to be used during the day by the Departmental Representative and its users.

.1.8 CLEANING

k) See 01 - General requirements.

09350-89

Canadian Space Agency / Agence spatiale canadienne

Cage d'escalier / Stairwell

Pavillon 1-2-3-4 / Block 1-2-3-4

A-2013-2.1.3

Centre Spatial John H.-Chapman Space Center
6767, rue de l'Aéroport
St-Hubert, Québec

Note

L'entrepreneur a la responsabilité de vérifier les dimensions avant d'entreprendre les travaux et de faire rapport à l'architecte de toutes contradictions ou omissions.

The contractor has the reponsability to verify all dimensions before initiating work and report to the architect any contradiction or omission

A: no. du détail / *No of detail* (A)
B: dessiné sur la feuille no. (B)
drawn on sheet no.

ROCHON EXPERTS-CONSEILS INC
Mécanique – Électrique

MÉCANIQUE / ÉLECTRIQUE | STRUCTURE | ARCHITECTURE

cimaise

No	Date	Emission	Par
01	2014-08-20	Soumission	D.C

Titre du dessin / *Title of drawing*

DEVIS - SPECIFICATIONS

Préparé par / *Prepared by*: D. Charbonneau
Dessiné par / *Drawn by*: M Patenaude
Approuvé par / *Approved by*: JF Brosseau
Date: août

CLOISON TYPE A1 *PARTITION TYPES*

- PANNEAU DE GYPSE 13mm
- MONTANT MÉTALLIQUE 92mm @ 400 C/C
- PANNEAU DE GYPSE 13mm (MUR PLANCHER/PLAFOND)
- *GYPSUM BOARD 13mm*
- *METAL STUDS 92 @ 400 C/C*
- *GYPSUM BOARD 13 mm (PARTITION FROM FLOOR TO CELLING)*

CLOISON TYPE K3 / K3X *PARTITION TYPES*

- PANNEAU DE GYPSE 13mm
- FOURRURE MÉTALLIQUE 22mm @ 400 C/C
- BLOC DE BÉTON CREUX 190mm (DALLE À DALLE)
  K3: (RÉSISTANCE AU FEU CNB:1.5)
  K3X: (RÉSISTANCE AU FEU ULC: 2.0)
- *GYPSUM BOARD 13mm*
- *METAL FURRING 22mm @400 c/c*
- *HOLLOW CONCRETE BLOCKS 190m (FROM SLAB TO SLAB)*
  K3: (FIRE RESISTANCE CNB : 1.5)
  K3X:(FIRE RESISTANCE ULC : 2.0)

CLOISON TYPE L3 / L3X *PARTITION TYPES*

- PANNEAU DE GYPSE 13mm
- FOURRURE MÉTALLIQUE 22mm @ 400 C/C
- BLOC DE BÉTON CREUX 190mm (DALLE À DALLE)
- FOURRURE MÉTALLIQUE 22mm @ 400 C/C
- PANNEAU DE GYPSE 13mm
  L3: (RÉSISTANCE AU FEU CNB:1.5)
  L3X: (RÉSISTANCE AU FEU ULC: 2.0)
- *GYPSUM BOARD 13mm*
- *METAL FURRING 22mm @400 c/c*
- *HOLLOW CONCRETE BLOCKS 190mm (FROM SLAB TO SLAB)*
- *METAL FURRING 22mm @400 c/c*
- *GYPSUM BOARD 13mm*
  L3: (FIRE RESISTANCE CNB : 1.5)
  LX3: (FIRE RESISTANCE ULC : 2.0)

CLOISON TYPE H *PARTITION TYPES*

- CONDUIT MÉCANIQUE OU STRUCTURE
- MONTANT MÉTALLIQUE CALIBRE 20 64mmm @ 400 C/C
- COUSSIN INSONORISANT 64 mm
- PANNEAU DE GYPSE 13mm (MUR DALLE À DALLE)
- (DUCT OR STRUCTURE)
- METAL STUD GAUGE 20 64mm @ 400 C/C
- ACOUSTIC INSULATION 64mm
- GYPSUM BORAD 13mm (FROM SLAB OF SLAB)

CLOISON TYPE M1 *PARTITION TYPES*

- PANNEAU DE GYPSE 13mm
- MONTANT MÉTALLIQUE 150mm @ 400 C/C
- BLOC DE BÉTON 190mm
- FOURRURE MÉTALLIQUE 22mm @ 400 C/C
- PANNEAU DE GYPSE 13mm
  M3: (RÉSISTANCE AU FEU CNB: 1.5)
- *GYPSUM BOARD 13mm*
- *METAL STUDS 150mm @400 c/c*
- *CONCRETE BLOCKS 190mm*
- *METAL FURRING 22mm @400 c/c*
- *GYPSUM BOARD 13mm*
  M3 : (FIRE RESISTANCE CNB : 1.5)

CLOISON TYPE N1 *PARTITION TYPES*

- PANNEAU DE GYPSE 13mm
- MONTANT MÉTALLIQUE 150mm @ 400 C/C
- BLOC DE BÉTON CREUX 190mm (DALLE À DALLE).
  N3: (RÉSISTANCE AU FEU CNB: 1.5)
- *GYPSUM BOARD 13mm*
- *METAL STUDS 150mm @400 c/c*
- *HOLLOW CONCRETE BLOCKS 190m (FROM SLAB TO SLAB)*
  N3: (FIRE RESISTANCE CNB : 1.5)

CLOISON TYPE P3 / P3X *PARTITION TYPES*

- PANNEAU DE GYPSE 13mm
- MONTANT MÉTALLIQUE 92mm @ 400 C/C
- BLOC DE BÉTON CREUX 190mm (DALLE À DALLE).
  P3 : (RÉSISTANCE AU FEU CNB: 1.5)
  P3X : (RÉSISTANCE AU FEU ULC: 2.0)
- *GYPSUM BOARD 13mm*
- *METAL STUDS 92mm @400 c/c*
- *HOLLOW CONCRETE BLOCKS 190m (FROM SLAB TO SLAB)*
  P3: (FIRE RESISTANCE CNB : 1.5)
  P3X: (FIRE RESISTANCE ULC : 2.0)

CLOISON TYPE R3 *PARTITION TYPES*

- PANNEAU DE GYPSE 13mm
- MONTANT MÉTALLIQUE 92mm @ 400 C/C
- BLOC DE BÉTON CREUX 190mm (DALLE À DALLE)
- FOURRURE MÉTALLIQUE 22mm @ 400 C/C
- PANNEAU DE GYPSE 13mm
  R3 : (RÉSISTANCE AU FEU CNB: 1.5)
- *GYPSUM BOARD 13mm*
- *METAL STUDS 92mm @400 c/c*
- *HOLLOW CONCRETE BLOCKS 190m (FROM SLAB TO SLAB)*
- *METAL FURRING 22mM @ 400 C/C*
  P3: (FIRE RESISTANCE CNB : 1.5)

CLOISON TYPE U *PARTITION TYPES*

- 2 PANNEAU DE GYPSE "TYPE X" 16mm
- MONTANT MÉTALLIQUE "C-H" 64mm CALIBRE 20 @ 600 C/C
- PANNEAU DE GYPSE 25mm (MUR DALLE À DALLE)

- *2 "TYPE X" GYPSUM BOARD*
- *METAL STUDS "C-H" 64mm GAUGE 20 @600 C/C*
- *GYPSUM BOARD 25mM (FROM SLAB TO SLAB)*

6 CLOISON TYPE / PARTITION TYPES
1:50

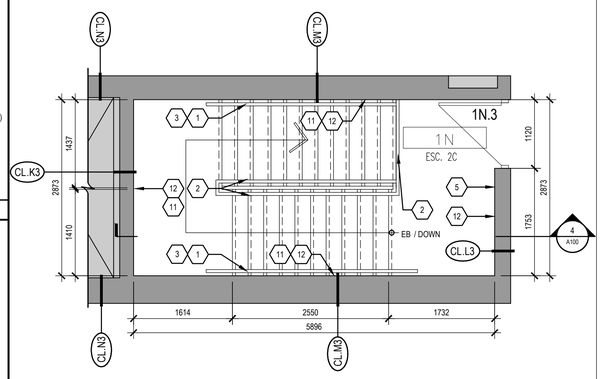

3 CAGE D'ESCALIER NIVEAU 3 / STAIRWELL LEVEL 3
1:50

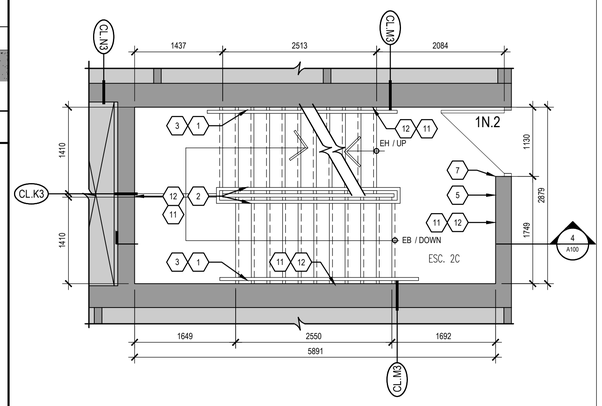

2 CAGE D'ESCALIER NIVEAU 2 / STAIRWELL LEVEL 2
1:50

1 CAGE D'ESCALIER NIVEAU 1 / STAIRWELL LEVEL 1
1:50

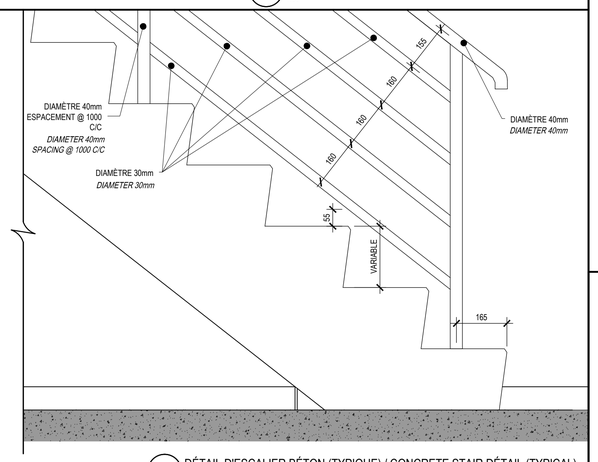

5 DÉTAIL D'ESCALIER BÉTON (TYPIQUE) / CONCRETE STAIR DÉTAIL (TYPICAL)
1:50

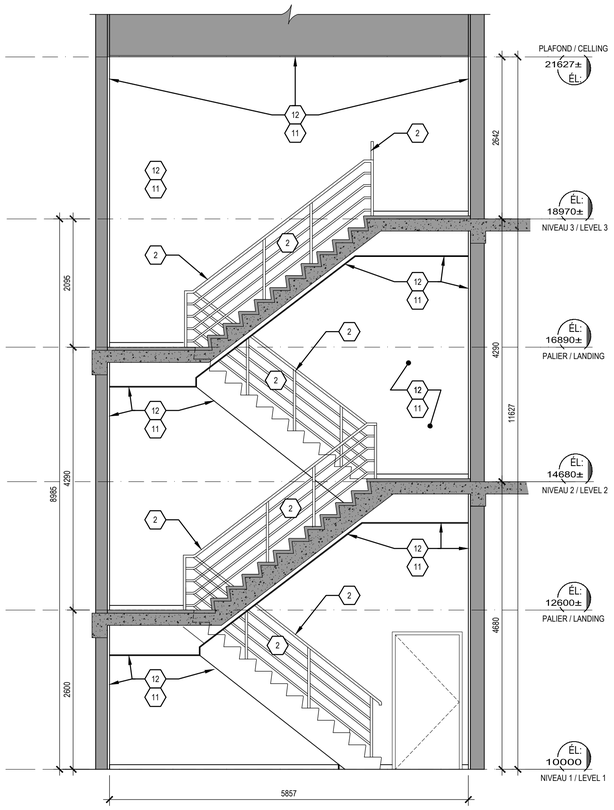

4 COUPE CAGE D'ESCALIER / STAIRWELL SECTION
1:50

NOTE DE CONSTRUCTION, ET DE RÉFECTION DES FINIS

1 MAINS COURANTES À PEINTURER:

PEINTURE DES MAINS COURANTES ENDOMMAGÉES:
DÉMANTELER L'ENSEMBLE DES MAINS COURANTES POUR PERMETTRE LES TRAVAUX DE RAGRÉAGE ET DE PEINTURAGE DES MURS:

- PONCER L'ENSEMBLE DES MAINS COURANTES SUR TOUTE LEUR SURFACE POUR METTRE LE MÉTAL À NU;
- NETTOYER POUR ENLEVER TOUTES TRACES DE GRAS, HUILE OU AUTRE CORPS ÉTRANGERS AVEC DU NETTOYANT PURE STRENGIN CLEANER/ DEGREASER;
- APPLIQUER UNE (1) COUCHE D'APPRÊT SUR TOUTE LA SURFACE DES MAINS COURANTES;
- APPLIQUER TROIS (3) COUCHES DE PEINTURE, COULEUR À FAIRE CORRESPONDRE AVEC EXISTANT, SUR TOUTE LA SURFACE DES MAINS COURANTES.

2 GARDE-CORPS À PEINTURER:

PEINTURE DES GARDE-CORPS TACHÉE ET ENDOMMAGÉE:
LES GARDE-CORPS RESTERONT EN PLACE POUR LA DURÉE DES TRAVAUX, IL EST DONC REQUIS DE PROTÉGER L'ENSEMBLE DES OUVRAGES ADJACENTS AVANT DE PROCÉDER AUX TRAVAUX SUIVANTS (POUR BARROTINS ET ÉLÉMENTS INTERMÉDIAIRES) ;

- GRATTER LA PEINTURE DES GARDE-CORPS QUI ÉCAILLE OU QUI EST TRÈS ENDOMMAGÉE JUSQU'AUX PORTIONS SAINES ET BIEN ADHÉRÉE. CRÉER DES SURFACES UNIFORMES ET ADÉQUATES POUR PEINTURAGE;
- NETTOYER LES PORTIONS GRATTÉES ET LES SURFACES ENVIRONNANTES AVEC DU NETTOYANT PURE STRENGIN CLEANER/ DEGREASER POUR ENLEVER TOUTES TRACE DE GRAS, HUILE OU AUTRE CORPS ÉTRANGERS. APPLIQUER UNE COUCHE D'APPRÊT À TOUS LES ENDROITS OÙ LE MÉTAL A ÉTÉ MIS À NU ET NETTOYER TOUTES LES SURFACES AVEC LE NETTOYANT APPROPRIÉ;
- APPLIQUER UNE (1) COUCHE D'APPRÊT SUR TOUTES LES SURFACES DES BARROTINS ET ÉLÉMENTS INTERMÉDIAIRES;
- APPLIQUER DEUX (2) COUCHES DE PEINTURE SUR TOUTE LA SURFACE DE L'ENSEMBLE DES GARDE-CORPS, COULEUR À FAIRE CORRESPONDRE À L' EXISTANT;

3 GYPSE À RAGRÉER AUX POINTS D'ANCRAGE:

RAGRÉER LE GYPSE ENDOMMAGÉ À TOUS LES POINTS D'ANCRAGE DES MAINS COURANTES:

- OBTURER LES OUVERTURES AVEC MATÉRIAUX DE MÊME NATURE QUE CEUX EXISTANTS DE MANIÈRE À CRÉER UNE SURFACE UNIFORME.

4 CADRES DE PORTE À GRATTER , NETTOYER ET PEINTURER :

PEINTURE DU CADRE DE PORTE ENDOMMAGÉE:
LE CADRE DE PORTE DEVRA ÊTRE REPEINTURÉ SELON LES INSTRUCTIONS SUIVANTES:

- GRATTER LA PEINTURE QUI S'ÉCAILLE JUSQU'AUX PORTIONS SAINES ET BIEN ADHÉRÉES;
- NETTOYER LES SURFACES DE MÉTAL MISES À NUE DU CADRE DE SORTE À ENLEVER TOUTES LES TACHES DE GRAS, HUILE ET AUTRE CORPS ÉTRANGERS AVEC DU NETTOYANT PURE STRENGIN CLEANER/ DEGREASER;
- APPLIQUER UNE (1) COUCHE D'APPRÊT SUR TOUTES LES SURFACES DE MÉTAL MISES À NUES. NETTOYER TOUTES LES SURFACES AVEC NETTOYANT APPROPRIÉ ET APPLIQUER UNE COUCHE D'APPRÊT SUR TOUTES LES SURFACES DU CADRE;
- APPLIQUER DEUX (2) COUCHES DE PEINTURE SUR L'ENSEMBLE DES SURFACES DU CADRE, COULEUR À FAIRE CORRESPONDRE À L'EXISTANT.

5 INTERVENTIONS À FAIRE AUX LECTEURS DE CARTE :

LA PLAQUE D'ACIER INOXYDABLE DERRIÈRE LE LECTEUR DE CARTE EST TROP PETITE ET EXPOSE UNE PORTION DU GYPSE NON-FINIE, IL FAUT DONC:

- DÉMANTELER LE LECTEUR DE CARTE;
- RETIRER LA PLAQUE D'ACIER EXISTANTE;
- RAGRÉER LE GYPSE;
- PRÉVOIR TOUS LES PERCEMENTS REQUIS POUR PERMETTRE LE PASSAGE DU FILAGE;
- AVANT D'INSTALLER LA PLAQUE, PEINTURER LE GYPSE TEL QU'INDIQUÉ À LA NOTE 12.

6 ÉVIDER, METTRE EN PLACE ET NETTOYER LORS DE LA POSE DES JOINTS DE COULIS:

MANQUE DE COULIS OU JOINTS DE COULIS ENDOMMAGÉS ENTRE LES CARREAUX DE CÉRAMIQUE:
RÉPARER LES JOINTS DE COULIS ENTRE LES CARREAUX DE CÉRAMIQUE SELON LES INSTRUCTIONS SUIVANTES PRÉVOIR DE REJOINTOYER UNE SUPERFICIE DE 4m²:

- ÉVIDER LES JOINTS DE COULIS ENDOMMAGÉS ENTRES LES CARREAUX DE CÉRAMIQUE, ÉVIDER LES JOINTS DE COULIS JUSQU'AU COIN DES CARREAUX LE PLUS PROCHE SUR TOUTE LA PROFONDEUR DU CARREAU.
- METTRE EN PLACE UN COULIS STANDARD SANS SABLE , TEL QUE KARACOLOR DE MAPEI , SELON LES INSTRUCTIONS DU MANUFACTURIER, COULEUR À FAIRE CORRESPONDRE AVEC EXISTANT;
- NETTOYER TOUTES LES SURFACES POUR ENLEVER TOUTES TACHES DE COULIS.

7 COINS DE MURS À RÉPARER ET PEINTURER:

COINS DE MUR ENDOMMAGÉS À PROXIMITÉ DE LA PORTE, LE COIN DEVRA ÊTRE RÉPARÉ ET PROTÉGÉ DE LA FAÇON SUIVANTE:

- RAGRÉER LE COIN AVEC COMPOSÉ À JOINT DE MANIÈRE À CRÉER UNE SURFACE UNIFORME AVEC LA SURFACE COURANTE DU MUR EXISTANT;
- APPLIQUER UNE (1) COUCHE D'APPRÊT ET DEUX (2) COUCHES DE PEINTURE SUR TOUTE LA SURFACE DES MURS AFFECTÉS PAR LES INTERVENTIONS PRÉCÉDENTES (VOIR NOTE ____ POUR COMPLÉTER LES INTERVENTIONS);
- APPLIQUER UN COIN EN ACIER INOXYDABLE CALIBRE 16 DE 75x75mm SUR 1220mm DE HAUTEUR À PARTIR DU PLANCHER, DE PART ET D'AUTRE DE L'OUVERTURE DE PORTE

8 CONTRE-MARCHES À PEINTURER:

PEINTURE DE CONTRE-MARCHES ENDOMMAGÉES OU TACHÉE: REPEINTURER L'ENSEMBLE DES CONTRE-MARCHES DE LA VOLÉE SELON LA MÉTHODE SUIVANTE:

- NETTOYER LES CONTRE-MARCHES AVEC LE PRODUIT NETTOYANT ADÉQUAT;
- APPLIQUER UNE (1) COUCHE D'APPRÊT SUR TOUTES LES CONTRE-MARCHES DE LA VOLÉE;
- APPLIQUER TROIS (3) COUCHES DE PEINTURE SUR L'ENSEMBLE DES CONTRE-MARCHES DE LA VOLÉE, COULEUR À FAIRE CORRESPONDRE À L'EXISTANT;

9 LIMONS À PEINTURER:

LA PEINTURE DES LIMONS A ÉTÉ RETOUCHÉE DE MAUVAISE COULEUR OU TACHÉE:
IL EST DONC REQUIS DE REPEINTURER L'ENSEMBLE DES LIMONS DE LA VOLÉE DE LA FAÇON SUIVANTE:

- NETTOYER LES LIMONS AVEC LE PRODUIT NETTOYANT ADÉQUAT;
- APPLIQUER UNE (1) COUCHE D'APPRÊT SUR L'ENSEMBLE DES LIMONS DE LA VOLÉE;
- APPLIQUER DEUX (2) COUCHES DE PEINTURE, COULEUR À FAIRE CORRESPONDRE À L'EXISTANT, SUR L'ENSEMBLE DES LIMONS DE LA VOLÉE.

10 CARBORUNDUM À INSTALLER:

BANDE ANTI-DÉRANPANTE EN CARBORUNDUM ENDOMMAGÉE À REMPLACER:

- RETIRER LA BANDE DE CARBORUNDUM EXISTANTE;
- PONCER ET NETTOYER LES SURFACES DU SILLON POUR ENLEVER TOUTE TRACE DE COLLES, CIRES OU SCELLANTS ET POUR DÉPOLIR LA SURFACE;
- S'ASSURER QUE LA SURFACE EST EXEMPTE DE SALETÉ, POUSSIÈRE, DÉBRIS, OU AUTRE SUBSTANCE POUVANT EMPÊCHER L'ADHÉRENCE;
- APPLIQUER L'ADHÉSIF CHIMIQUE RÉCOMMANDÉ PAR LE FABRIQUANT DANS LE SILLON DE LA MARCHE;
- DÉPOSER UNE NOUVELLE BANDE DE CARBORUNDUM DANS L'ADHÉSIF ET L'INSÉRER DANS LE SILLON;
- APPLIQUER UNE PRESSION COURANTE JUSQU'À MÛRISSEMENT COMPLET DE L'ADHÉSIF;
- NETTOYER LES MARCHES UNE FOIS L'ADHÉSIF DURCI ET RETIRER L'EXCÉDENT DE COLLE.

11 MURS ET DES PLAFONDS À RÉPARER ET RAGRÉER:

RÉPARER, RAGRÉER LES MURS ET PLAFONDS QUI SONT DÉJÀ OU QUI LE SERONT PAR LES UTILISATEURS DE MÊME QUE PAR LES TRAVAUX D'ÉLECTRICITÉ DU PRÉSENT PROJET:

- OBTURER LES OUVERTURES ET RAGRÉER LES SURFACES AVEC DES MATÉRIAUX DE MÊME NATURE DE SORTE À CRÉER UNE SURFACE UNIFORME.

12 TRAVAUX DE PEINTURE À FAIRE:

PEINTURE DE L'ENSEMBLE DES MURS ET PLAFOND SUITE AU TRAVAUX DE RÉPARATION:

- APPLIQUER UNE (1) COUCHE D'APPRÊT SUR L'ENSEMBLE DES MURS ET PLAFOND;
- APPLIQUER DEUX (2) COUCHES DE PEINTURE SUR L'ENSEMBLE DES MURS ET PLAFOND;
- DÉBRANCHER OU DÉMANTELER TOUS LES ÉLÉMENTS FIXÉS AU MURS ET PLAFOND AVANT DE PROCÉDER AVEC LES TRAVAUX DE PEINTURE. (PROTÉGER LES OUVRAGES ADJACENTS; SANS S'Y LIMITER, PROTÉGER LES PLANCHERS, MARCHES, PORTES ET CADRES, FENÊTRES, MAINS COURANTES ET GARDE-CORPS CONTRE LES TRAVAUX DE PEINTURE.)

CONSTRUCTION, REPAIR AND FINISHING NOTES

1 PAINT HANDRAILS:

DAMAGED HANDRAIL PAINTING
REMOVE ALL HANDRAILS TO ALLOW THE WORK AND TO FINISH PAINTING WALLS:

- SAND ALL HANDRAILS ON ALL THEIR SURFACE UNTIL THE METAL IS BARE;
- CLEAN TO REMOVE ALL TRACES OF FATTY OIL OR OTHER FOREIGN BODY WITH PURE STRENGIN CLEANER CLEANER / DEGREASER;
- APPLY (1) COAT OF PRIMER ON ALL SURFACES;
- APPLY THREE (3) COATS OF PAINT COLOR MATCHING WITH EXISTING ON ALL SURFACES OF THE HANDRAILS.

2 PAINT RAILINGS:

RAILINGS PAINTING SOILED OR DAMAGED:
-KEEP IN PLACE THE RAILINGS FOR THE DURATION OF THE WORK AND PROTECT ALL BEFORE PROCEEDING WITH THE FOLLOWING (FOR INTERMEDIATE ELEMENTS AND BALUSTERS):

- SCRATCH THE SCALED OR DAMAGED PAINT KEEPING ONLY THE SURFACES THAT ARE FIT, ADEQUATE AND UNIFORM FOR PAINTING;
- CLEAN ALL THE TOUCHED SURFACES AND SURROUNDING AREAS WITH PURE STRENGIN CLEANER CLEANER / DEGREASER TO REMOVE ANY TRACE OF FATTY OIL OR OTHER FOREIGN BODY. APPLY A PRIMER FOR ALL LOCATIONS WHERE THE METAL IS BARE AND CLEAN ALL SURFACES WITH PROPER CLEANING;
- APPLY (1) COAT OF PRIMER ON ALL SURFACES OF INTERMEDIATE ELEMENTS AND BALUSTERS;
- APPLY TWO (2) COATS OF PAINT ON ALL THE SURFACE OF ALL THE RAILINGS, COLOR MATCHING THE EXISTING;

3 FINISH THE GYPSUM AT THE HANDRAIL ANCHOR POINTS:

REPAIR ALL DAMAGED GYPSUM AT ALL POINTS:

- OBSTURATE AND SEAL ALL OPENINGS WITH MATERIALS TO THE EXISTING;
- CREATE A UNIFORM AND EVEN SURFACE.

4 SCRUB,CLEAN AND PAINT THE DOOR FRAME:

DOOR FRAME PAINTING DAMAGED:
THE DOOR FRAME WILL BE REPAINTED AS FOLLOWS :

- SCRATCH THE SCALED OR DAMAGED PAINT KEEPING ONLY THE SURFACES THAT ARE FIT, ADEQUATE AND UNIFORM FOR PAINTING;
- CLEAN ALL THE TOUCHED SURFACES AND SURROUNDING AREAS WITH PURE STRINGIN CLEANER CLEANER / DEGREASER TO REMOVE ANY TRACE OF FATTY OIL OR OTHER FOREIGN BODY. APPLY A PRIMER FOR ALL LOCATIONS WHERE THE METAL IS BARE AND CLEAN ALL SURFACES WITH PROPER CLEANING;
- APPLY (1) COAT OF PRIMER ON ALL SURFACES OF INTERMEDIATE ELEMENTS AND BALUSTERS;
- APPLY TWO (2) COATS OF PAINT ON ALL THE FRAME SURFACE, COLOR MATCHING THE EXISTING;

5 PROCEED CARD READER'S INTERVENTION:

THE STAINLESS STEEL PLATE BEHIND THE CARD READER IS TOO SMALL AND A PORTION OF UNFINISHED GYPSUM IS UNCOVERED.
THE REFORE:

- REMOVE THE CARD READER;
- REMOVE EXISTING STEEL PLATE;
- FINISH THE GYPSUM;
- PROVIDE ALL NECESSARY OPENINGS TO ENABLE THE PASSAGE OF ELECTRICAL WIRES;
- BEFORE INSTALLING THE PLATE: PAINT THE GYPSUM AS INDICATED IN NOTE 12.

6 HOLLOW OUT, INSERT AND CLEAN THE GROUT JOINTS:

LACK OF GROUT OR DAMAGED GROUT JOINTS BETWEEN THE CERAMIC TILES:
REPAIR GROUT JOINTS BETWEEN THE CERAMIC TILES AS FOLLOWS (PROVIDE A MINIMUM SURFACE OF 4m ² FOR EACH AREA):

- HOLLOW OUT DAMAGED JOINTS BETWEEN TILES, FROM CORNER TO CORNER;
- PUT IN PLACE A STANDARD GROUT WITHOUT SAND, AS KARACOLOR MAPEI, ACCORDING TO MANUFACTURER'S INSTRUCTIONS, COLOR MATCHING WITH EXISTING;
- CLEAN ALL SURFACES TO REMOVE ALL STAINS OF GROUT.

7 REPAIR AND PAINT THE CORNER GUARDS:

FOR WALL AREAS DAMAGED NEAR THE DOORS THE CORNERS MUST BE REPAIRED AND PROTECTED AS FOLLOWS:

- REPAIR AND FINISH OFF WALL CORNER WITH JOINT COMPOUND TO CREATE A UNIFORM SURFACE WITH EXISTING WALL;
- APPLY (1) COAT OF PRIMER AND TWO (2) COATS OF PAINT ON ALL WALL SURFACES NEAR CORNER (SEE NOTE ____ FOR COMPLETING THE INTERVENTION);
- APPLY A CORNER GUARD IN STAINLESS STEEL 16 GAUGE OF 75x75mm, 1220mm HEIGHT FROM THE FLOOR, ON BOTH SIDES OF THE DOOR OPENING.

8 RISER PAINTING:

RISER PAINTING IS DAMAGED OR SOILED:
REPAINT ALL RISERS OF STAIRCASES AS FOLLOWS:

- CLEAN RISERS WITH PROPER CLEANING PRODUCT;
- APPLY (1) COAT OF PRIMER ON ALL RISERS;
- APPLY THREE (3) COATS OF PAINT ON ALL RISERS , COLOR MATCHING THE EXISTING;

9 STRINGER PAINTING:

STRINGER PAINTING IS SOILED OR HAS BAD TOUCH UPS:
REPAINT ALL STRINGERS AS FOLLOWS:

- CLEAN STRINGERS WITH PROPER PRODUCT;
- APPLY (1) COAT OF PRIMER ON ALL OF THE STRINGERS;
- APPLY TWO (2) COATS OF PAINT ON ALL STRINGERS, COLOR MATCHING THE EXISTING.

10 INSTALL CARBORUNDUM STRIPS:

REPLACE DAMAGED CARBORUNDUM STRIPS AS FOLLOWS:

- REMOVE EXISTING CARBORUNDUM STRIP;
- SAND AND CLEAN THE SURFACE OF THE GROOVE TO REMOVE ALL TRACES OF ADHESIVES, SEALANTS AND WAX TO PRODUCE A ROUGH SURFACE;
- MAKE SURE THE SURFACE IS FREE FROM DIRT, DUST, DEBRIS OR OTHER MATERIAL WHICH MAY PREVENT ADHESION;
- APPLY CHEMICAL RECOMMENDED BY THE MANUFACTURER IN THE GROOVE OF THE THREAD ;
- INSERT NEW CARBORUNDUM STRIP IN THE GROOVE;
- APPLY PRESSURE ON STRIP UNTIL FULL CURING OF THE ADHESIVE;
- CLEAN THE STAIR THREAD ONCE ADHESIVE HAS CURED AND REMOVE EXCESS GLUE.

11 REPAIR AND FINISH THE WALLS AND CEILINGS

REPAIR AND FINISH OFF WALLS AND CEILINGS ALREADY DAMAGED OR DAMAGED BY THE ELECTRICAL WORKS OF THIS PROJECT:
-OBTURATE AND SEAL ALL OPENINGS WITH MATERIALS SIMILAR TO THE EXISTING;
- CREATE A UNIFORM AND EVEN SURFACE.

12 PAINTING TO DO:

PAINT ALL WALLS AND CEILINGS FOLLOWING THE WORK AND REPAIRS DONE:

- APPLY (1) COAT OF PRIMER ON ALL WALLS AND CEILINGS;
- APPLY TWO (2) COATS OF PAINT ON ALL WALLS AND CEILINGS;
- BEFORE PROCEEDING WITH THE PAINTING: DISCONNECT OR DISMANTLE ALL ITEMS ATTACHED TO WALLS AND CEILINGS (PROVIDE AND INSTALL PROTECT ION FOR THE BUILDING COMPONENTS, INCLUDING BUT NOT LIMITED TO: FLOORS, RISERS, DOORS AND FRAMES, WINDOWS, HANDRAILS AND RAILINGS.)

09350-89

Canadian Space Agency / Agence spatiale canadienne

Cage d'escalier / Stairwell

Pavillon 1-2-3-4 / Block 1-2-3-4

A-2013-2.1.3

Centre Spatial John H.-Chapman Space Center
6767, rue de l'Aéroport
St-Hubert, Québec

Note

L'entrepreneur a la responsabilité de vérifier les dimensions avant d'entreprendre les travaux et de faire rapport à l'architecte de toutes contradictions ou omissions.
The contractor has the reponsability to verify all dimensions before initiating work and report to the architect any contradiction or omission

A: no. du détail / *No of detail* (A)
B: dessiné sur la feuille no. (B)
drawn on sheet no.

ROCHON EXPERTS-CONSEILS INC
Mécanique – Électrique

MÉCANIQUE / ÉLECTRIQUE
STRUCTURE
ARCHITECTURE

cimaise

No	Date	Emission	Par
01	2014-08-20	Soumission	D.C

Titre du dessin / *Title of drawing*
CAGE D'ESCALIER - STAIRWELL
PAVILLON 1/BLOCK 1

Préparé par / *Prepared by*: D. Charbonneau
Dessiné par / *Drawn by*: M Patenaude
Approuvé par / *Approved by*: JF Brosseau
Date: août 2014

Ordre des architectes du Québec — 3856 — JEAN-FRANÇOIS BROSSEAU ARCHITECTE

Dossier / *File*: 09350-89
Discipline: Architecture
Fichier électronique / *Electronic file*: 09350-89.dwg

Dessin / *Drawing*: A100
Feuille / *Sheet*: Page 3 / 9

CLOISON TYPE A1 *PARTITION TYPES*

- PANNEAU DE GYPSE 13mm
- MONTANT MÉTALLIQUE 92mm @ 400 C/C
- PANNEAU DE GYPSE 13mm (MUR PLANCHER/PLAFOND)
- *GYPSUM BOARD 13mm*
- *METAL STUDS 92 @ 400 C/C*
- *GYPSUM BOARD 13 mm (PARTITION FROM FLOOR TO CELLING)*

CLOISON TYPE K3 / K3X *PARTITION TYPES*

- PANNEAU DE GYPSE 13mm
- FOURRURE MÉTALLIQUE 22mm @ 400 C/C
- BLOC DE BÉTON CREUX 190mm (DALLE À DALLE)
  K3: (RÉSISTANCE AU FEU CNB:1.5)
  K3X: (RÉSISTANCE AU FEU ULC: 2.0)
- *GYPSUM BOARD 13mm*
- *METAL FURRING 22mm @400 c/c*
- *HOLLOW CONCRETE BLOCKS 190mm (FROM SLAB TO SLAB)*
  K3: (FIRE RESISTANCE CNB : 1.5)
  K3X:(FIRE RESISTANCE ULC : 2.0)

CLOISON TYPE L3 / L3X *PARTITION TYPES*

- PANNEAU DE GYPSE 13mm
- FOURRURE MÉTALLIQUE 22mm @ 400 C/C
- BLOC DE BÉTON CREUX 190mm (DALLE À DALLE)
- FOURRURE MÉTALLIQUE 22mm @ 400 C/C
- PANNEAU DE GYPSE 13mm
  L3: (RÉSISTANCE AU FEU CNB:1.5)
  L3X: (RÉSISTANCE AU FEU ULC: 2.0)
- *GYPSUM BOARD 13mm*
- *METAL FURRING 22mm @400 c/c*
- *HOLLOW CONCRETE BLOCKS 190mm (FROM SLAB TO SLAB)*
  L3: (FIRE RESISTANCE CNB : 1.5)
  LX3: (FIRE RESISTANCE ULC : 2.0)

CLOISON TYPE H *PARTITION TYPES*

- CONDUIT MÉCANIQUE OU STRUCTURE
- MONTANT MÉTALLIQUE CALIBRE 20 64mmm @ 400 C/C
- COUSSIN INSONORISANT 64 mm
- PANNEAU DE GYPSE 13mm (MUR DALLE À DALLE)
- (DUCT OR STRUCTURE)
- METAL STUD GAUGE 20 64mm @ 400 C/C
- ACOUSTIC INSULATION 64mm
- GYPSUM BORAD 13mm (FROM SLAB OF SLAB)

CLOISON TYPE M1 *PARTITION TYPES*

- PANNEAU DE GYPSE 13mm
- MONTANT MÉTALLIQUE 150mm @ 400 C/C
- BLOC DE BÉTON 190mm
- FOURRURE MÉTALLIQUE 22mm @ 400 C/C
- PANNEAU DE GYPSE 13mm
  M3: (RÉSISTANCE AU FEU CNB: 1.5)
- *GYPSUM BOARD 13mm*
- *METAL STUDS 150mm @400 c/c*
- *CONCRETE BLOCKS 190mm*
- *METAL FURRING 22mm @400 c/c*
- *GYPSUM BOARD 13mm*
  M3 : (FIRE RESISTANCE CNB : 1.5)

CLOISON TYPE N1 *PARTITION TYPES*

- PANNEAU DE GYPSE 13mm
- MONTANT MÉTALLIQUE 150mm @ 400 C/C
- BLOC DE BÉTON CREUX 190mm (DALLE À DALLE).
  N3: (RÉSISTANCE AU FEU CNB: 1.5)
- *GYPSUM BOARD 13mm*
- *METAL STUDS 150mm @400 c/c*
- *HOLLOW CONCRETE BLOCKS 190m (FROM SLAB TO SLAB)*
  N3: (FIRE RESISTANCE CNB : 1.5)

CLOISON TYPE P3 / P3X *PARTITION TYPES*

- PANNEAU DE GYPSE 13mm
- MONTANT MÉTALLIQUE 92mm @ 400 C/C
- BLOC DE BÉTON CREUX 190mm (DALLE À DALLE).
  P3 : (RÉSISTANCE AU FEU CNB: 1.5)
  P3X : (RÉSISTANCE AU FEU ULC: 2.0)
- *GYPSUM BOARD 13mm*
- *METAL STUDS 92mm @400 c/c*
- *HOLLOW CONCRETE BLOCKS 190m (FROM SLAB TO SLAB)*
  P3: (FIRE RESISTANCE CNB : 1.5)
  P3X: (FIRE RESISTANCE ULC : 2.0)

CLOISON TYPE R3 *PARTITION TYPES*

- PANNEAU DE GYPSE 13mm
- MONTANT MÉTALLIQUE 92mm @ 400 C/C
- BLOC DE BÉTON CREUX 190mm (DALLE À DALLE)
- FOURRURE MÉTALLIQUE 22mm @ 400 C/C
- PANNEAU DE GYPSE 13mm
  R3 : (RÉSISTANCE AU FEU CNB: 1.5)
- *GYPSUM BOARD 13mm*
- *METAL STUDS 92mm @400 c/c*
- *HOLLOW CONCRETE BLOCKS 190m (FROM SLAB TO SLAB)*
- *METAL FURRING 22mM @ 400 C/C*
  P3: (FIRE RESISTANCE CNB : 1.5)

CLOISON TYPE U *PARTITION TYPES*

- 2 PANNEAU DE GYPSE "TYPE X" 16mm
- MONTANT MÉTALLIQUE "C-H" 64mm CALIBRE 20 @ 600 C/C
- PANNEAU DE GYPSE 25mm (MUR DALLE À DALLE)

- *2 "TYPE X" GYPSUM BOARD*
- *METAL STUDS "C-H" 64mm GAUGE 20 @600 C/C*
- *GYPSUM BOARD 25mM (FROM SLAB TO SLAB)*

6 CLOISON TYPE / PARTITION TYPES
1:50

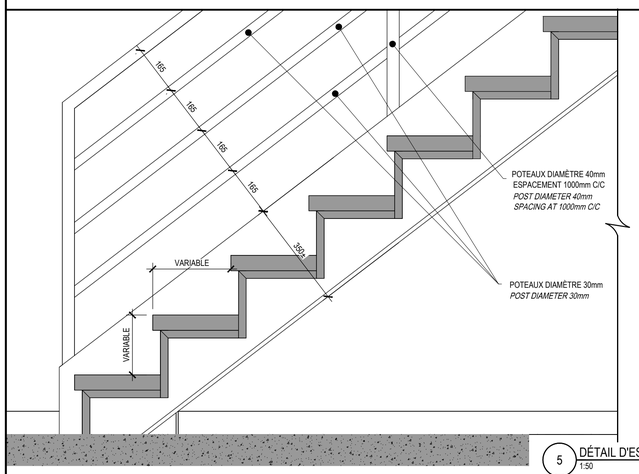

5 DÉTAIL D'ESCALIER ACIER (TYPIQUE) / STEEL STAIR DÉTAIL (TYPICAL)
1:50

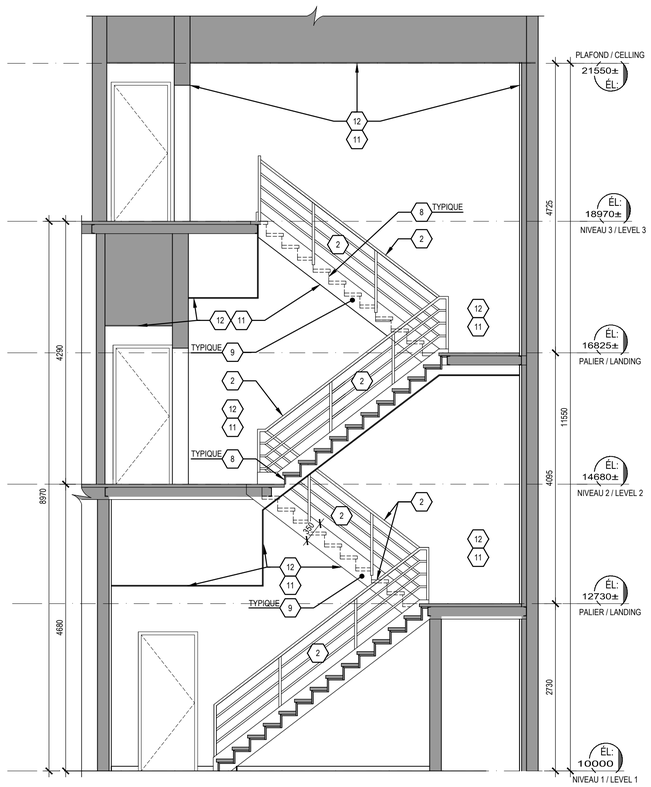

3 COUPE CAGE D'ESCALIER / STAIRWELL SECTION
1:50

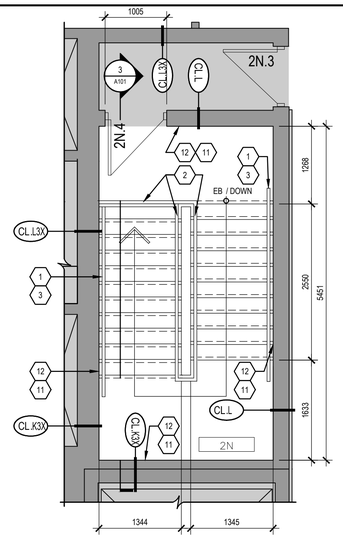

3 CAGE D'ESCALIER NIVEAU 3 / STAIRWELL LEVEL 3
1:50

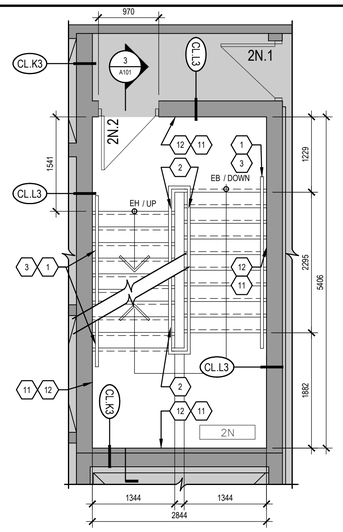

2 CAGE D'ESCALIER NIVEAU 2 / STAIRWELL LEVEL 2
1:50

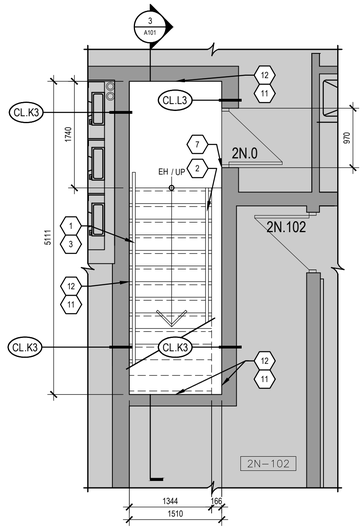

1 CAGE D'ESCALIER NIVEAU 1 / STAIRWELL LEVEL 1
1:50

NOTES DE CONSTRUCTION, ET DE RÉFECTION DES FINIS

1. **MAINS COURANTES À PEINTURER**
2. **GARDE-CORPS À PEINTURER**
3. **GYPSE À RAGRÉER AUX POINTS D'ANCRAGE**
4. **CADRES DE PORTE À GRATTER , NETTOYER ET PEINTURER**
5. **INTERVENTIONS À FAIRE AUX LECTEURS DE CARTE :**
6. **ÉVIDER, METTRE EN PLACE ET NETTOYER LORS DE LA POSE DES JOINTS DE COULIS.**
7. **COINS DE MURS À RÉPARER ET PEINTURER**
8. **CONTRE-MARCHES À PEINTURER**
9. **LIMONS À PEINTURER**
10. **CARBORUNDUM À INSTALLER**
11. **MURS ET PLAFOND À RÉPARER ET RAGRÉER**
12. **TRAVAUX DE PEINTURE À FAIRE:**

*NOTE:
POUR LES DESCRIPTIONS DES INTERVENTIONS
SE RÉFÉRER À LA PAGE A100.

CONSTRUCTION, REPAIR AND FINISHING NOTES

1. ***PAINT HANDRAILS:***
2. ***PAINT RAILINGS:***
3. ***FINISH THE GYPSUM AT THE HANDRAIL ANCHOR POINTS:***
4. ***SCRUB, CLEAN PAINT THE DOOR FRAME***
5. ***INTERVENTIONS AT THE CARD READER TO DO:***
6. ***HOLLOW OUT, INSERT AND CLEAN THE GROUT JOINTS***
7. ***REPAIR AND PAINT THE CORNER GUARDS***
8. ***RISER PAINTING***
9. ***STRINGER PAINTING***
10. ***INSTALL CARBORUNDUM STRIPS***
11. ***REPAIR AND FINISHING THE WALLS AND CELLINGS***
12. ***WORK OF PAINT TO DO***

**NOTE:
FOR THE DESCRIPTIONS OF THE
INTERVENTIONS REFAIR TO SHEET A100.*

09350-89

Canadian Space Agency / Agence spatiale canadienne

Cage d'escalier / Stairwell

Pavillon 1-2-3-4 / Block 1-2-3-4

A-2013-2.1.3

Centre Spatial John H.-Chapman Space Center
6767, rue de l'Aéroport
St-Hubert, Québec

Note

L'entrepreneur a la responsabilité de vérifier les dimensions avant d'entreprendre les travaux et de faire rapport à l'architecte de toutes contradictions ou omissions.
The contractor has the reponsability to verify all dimensions before initiating work and report to the architect any contradiction or omission

A: no. du détail / *No of detail* (A)
B: dessiné sur la feuille no. (B)
drawn on sheet no.

ROCHON EXPERTS-CONSEILS INC
Mécanique – Électrique

cimaise

ARCHITECTURE | STRUCTURE | MÉCANIQUE / ÉLECTRIQUE

No	Date	Emission	Par
01	2014-08-20	Soumission	D.C

Titre du dessin / *Title of drawing*

CAGE D'ESCALIER - STAIRWELL
PAVILLON 2/BLOCK 2

Préparé par / *Prepared by*: D. Charbonneau
Dessiné par / *Drawn by*: M Patenaude
Approuvé par / *Approved by*: JF Brosseau
Date: août 2014

Ordre des architectes du Québec — 3856 JEAN-FRANÇOIS BROSSEAU ARCHITECTE

Dossier / *File*: 09350-89
Discipline: Architecture
Fichier électronique / *Electronic file*: 09350-89.dwg

Dessin / *Drawing*: A101
Feuille / *Sheet*: Page 4 / 9

CLOISON TYPE A1 *PARTITION TYPES*

- PANNEAU DE GYPSE 13mm
- MONTANT MÉTALLIQUE 92mm @ 400 C/C
- PANNEAU DE GYPSE 13mm (MUR PLANCHER/PLAFOND)
- *GYPSUM BOARD 13mm*
- *METAL STUDS 92 @ 400 C/C*
- *GYPSUM BOARD 13 mm (PARTITION FROM FLOOR TO CELLING)*

CLOISON TYPE K3 / K3X *PARTITION TYPES*

- PANNEAU DE GYPSE 13mm
- FOURRURE MÉTALLIQUE 22mm @ 400 C/C
- BLOC DE BÉTON CREUX 190mm (DALLE À DALLE)
  K3: (RÉSISTANCE AU FEU CNB:1.5)
  K3X: (RÉSISTANCE AU FEU ULC: 2.0)
- *GYPSUM BOARD 13mm*
- *METAL FURRING 22mm @400 c/c*
- *HOLLOW CONCRETE BLOCKS 190m (FROM SLAB TO SLAB)*
  K3: (FIRE RESISTANCE CNB : 1.5)
  K3X:(FIRE RESISTANCE ULC : 2.0)

CLOISON TYPE L3 / L3X *PARTITION TYPES*

- PANNEAU DE GYPSE 13mm
- FOURRURE MÉTALLIQUE 22mm @ 400 C/C
- BLOC DE BÉTON CREUX 190mm (DALLE À DALLE)
- FOURRURE MÉTALLIQUE 22mm @ 400 C/C
- PANNEAU DE GYPSE 13mm
  L3: (RÉSISTANCE AU FEU CNB:1.5)
  L3X: (RÉSISTANCE AU FEU ULC: 2.0)
- *GYPSUM BOARD 13mm*
- *METAL FURRING 22mm @400 c/c*
- *HOLLOW CONCRETE BLOCKS 190mm (FROM SLAB TO SLAB)*
- *METAL FURRING 22mm @400 c/c*
- *GYPSUM BOARD 13mm*
  L3: (FIRE RESISTANCE CNB : 1.5)
  LX3: (FIRE RESISTANCE ULC : 2.0)

CLOISON TYPE H *PARTITION TYPES*

- CONDUIT MÉCANIQUE OU STRUCTURE
- MONTANT MÉTALLIQUE CALIBRE 20 64mmm @ 400 C/C
- COUSSIN INSONORISANT 64 mm
- PANNEAU DE GYPSE 13mm (MUR DALLE À DALLE)
- (DUCT OR STRUCTURE)
- METAL STUD GAUGE 20 64mm @ 400 C/C
- ACOUSTIC INSULATION 64mm
- GYPSUM BORAD 13mm (FROM SLAB OF SLAB)

CLOISON TYPE M1 *PARTITION TYPES*

- PANNEAU DE GYPSE 13mm
- MONTANT MÉTALLIQUE 150mm @ 400 C/C
- BLOC DE BÉTON 190mm
- FOURRURE MÉTALLIQUE 22mm @ 400 C/C
- PANNEAU DE GYPSE 13mm
  M3: (RÉSISTANCE AU FEU CNB: 1.5)
- *GYPSUM BOARD 13mm*
- *METAL STUDS 150mm @400 c/c*
- *CONCRETE BLOCKS 190mm*
- *METAL FURRING 22mm @400 c/c*
- *GYPSUM BOARD 13mm*
  M3 : (FIRE RESISTANCE CNB : 1.5)

CLOISON TYPE N1 *PARTITION TYPES*

- PANNEAU DE GYPSE 13mm
- MONTANT MÉTALLIQUE 150mm @ 400 C/C
- BLOC DE BÉTON CREUX 190mm (DALLE À DALLE).
  N3: (RÉSISTANCE AU FEU CNB: 1.5)
- *GYPSUM BOARD 13mm*
- *METAL STUDS 150mm @400 c/c*
- *HOLLOW CONCRETE BLOCKS 190m (FROM SLAB TO SLAB)*
  N3: (FIRE RESISTANCE CNB : 1.5)

CLOISON TYPE P3 / P3X *PARTITION TYPES*

- PANNEAU DE GYPSE 13mm
- MONTANT MÉTALLIQUE 92mm @ 400 C/C
- BLOC DE BÉTON CREUX 190mm (DALLE À DALLE).
  P3 : (RÉSISTANCE AU FEU CNB: 1.5)
  P3X : (RÉSISTANCE AU FEU ULC: 2.0)
- *GYPSUM BOARD 13mm*
- *METAL STUDS 92mm @400 c/c*
- *HOLLOW CONCRETE BLOCKS 190m (FROM SLAB TO SLAB)*
  P3: (FIRE RESISTANCE CNB : 1.5)
  P3X: (FIRE RESISTANCE ULC : 2.0)

CLOISON TYPE R3 *PARTITION TYPES*

- PANNEAU DE GYPSE 13mm
- MONTANT MÉTALLIQUE 92mm @ 400 C/C
- BLOC DE BÉTON CREUX 190mm (DALLE À DALLE)
- FOURRURE MÉTALLIQUE 22mm @ 400 C/C
- PANNEAU DE GYPSE 13mm
  R3 : (RÉSISTANCE AU FEU CNB: 1.5)
- *GYPSUM BOARD 13mm*
- *METAL STUDS 92mm @400 c/c*
- *HOLLOW CONCRETE BLOCKS 190m (FROM SLAB TO SLAB)*
- *METAL FURRING 22mM @ 400 C/C*
  P3: (FIRE RESISTANCE CNB : 1.5)

CLOISON TYPE U *PARTITION TYPES*

- 2 PANNEAU DE GYPSE "TYPE X" 16mm
- MONTANT MÉTALLIQUE "C-H" 64mm CALIBRE 20 @ 600 C/C
- PANNEAU DE GYPSE 25mm (MUR DALLE À DALLE)
- *2 "TYPE X" GYPSUM BOARD*
- *METAL STUDS "C-H" 64mm GAUGE 20 @600 C/C*
- *GYPSUM BOARD 25mM (FROM SLAB TO SLAB)*

5 CLOISON TYPE / PARTITION TYPES
1:50

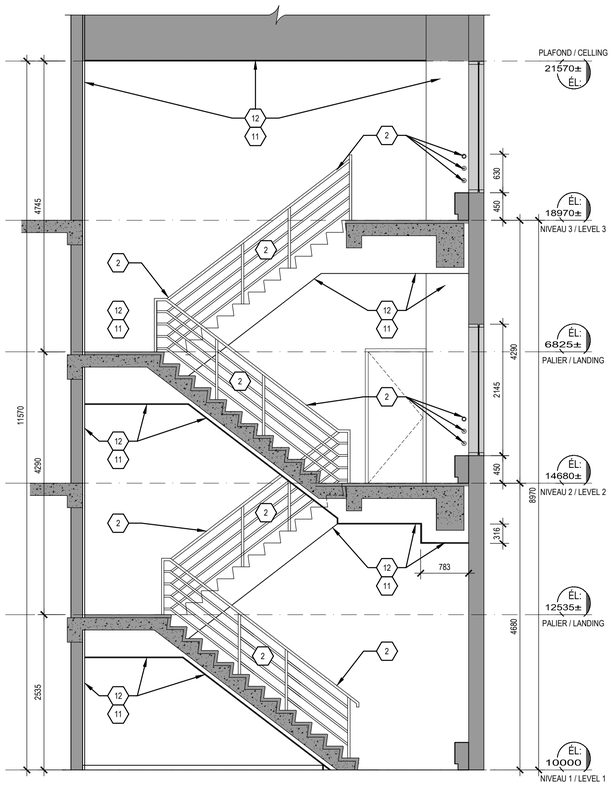

4 COUPE CAGE D'ESCALIER / STAIRWELL SECTION
1:50

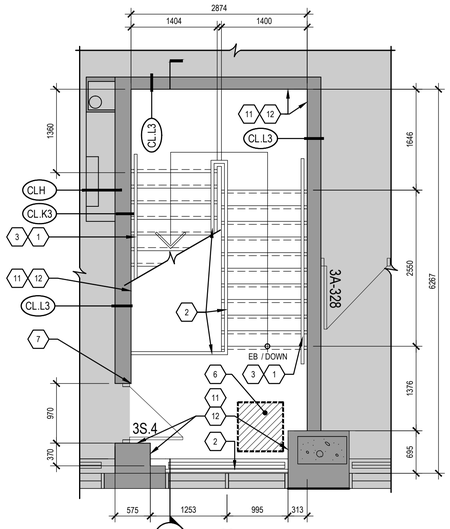

3 CAGE D'ESCALIER NIVEAU 3 / STAIRWELL LEVEL 3
1:50

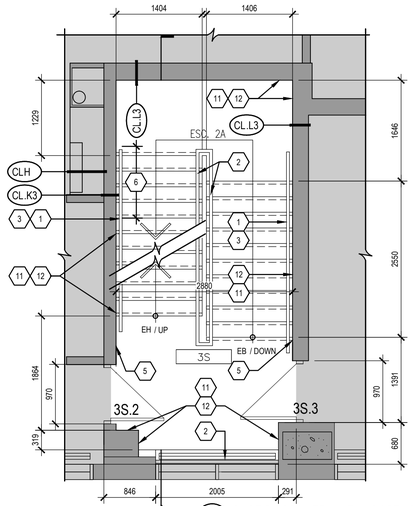

2 CAGE D'ESCALIER NIVEAU 2 / STAIRWELL LEVEL 2
1:50

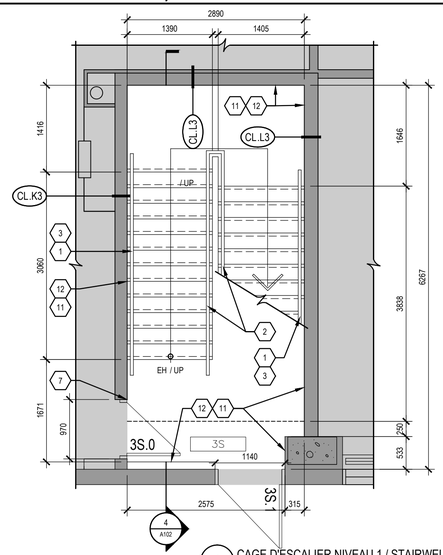

1 CAGE D'ESCALIER NIVEAU 1 / STAIRWELL LEVEL 1
1:50

NOTES DE CONSTRUCTION, ET DE RÉFECTION DES FINIS

1. MAINS COURANTES À PEINTUER
2. GARDE-CORPS À PEINTURER
3. GYPSE À RAGRÉER AUX POINTS D'ANCRAGE
4. CADRES DE PORTE À GRATTER , NETTOYER ET PEINTURER
5. INTERVENTIONS À FAIRE AUX LECTEURS DE CARTE :
6. ÉVIDER, METTRE EN PLACE ET NETTOYER LORS DE LA POSE DES JOINTS DE COULIS.
7. COINS DE MURS À RÉPARER ET PEINTURER
8. CONTRE-MARCHES À PEINTURER
9. LIMONS À PEINTURER
10. CARBORUNDUM À INSTALLER
11. MURS ET PLAFOND À RÉPARER ET RAGRÉER
12. TRAVAUX DE PEINTURE À FAIRE:

*NOTE:
POUR LES DESCRIPTIONS DES INTERVENTIONS
SE RÉFÉRER À LA PAGE A100.

CONSTRUCTION, REPAIR AND FINISHING NOTES

1. ***PAINT HANDRAILS:***
2. ***PAINT RAILINGS:***
3. ***FINISH THE GYPSUM AT THE HANDRAIL ANCHOR POINTS:***
4. ***SCRUB, CLEAN PAINT THE DOOR FRAME***
5. ***INTERVENTIONS AT THE CARD READER TO DO:***
6. ***HOLLOW OUT, INSERT AND CLEAN THE GROUT JOINTS***
7. ***REPAIR AND PAINT THE CORNER GUARDS***
8. ***RISER PAINTING***
9. ***STRINGER PAINTING***
10. ***INSTALL CARBORUNDUM STRIPS***
11. ***REPAIR AND FINISHING THE WALLS AND CELLINGS***
12. ***WORK OF PAINT TO DO***

**NOTE:
FOR THE DESCRIPTIONS OF THE
INTERVENTIONS REFAIR TO SHEET A100.*

09350-89

Canadian Space Agency / Agence spatiale canadienne

Cage d'escalier / Stairwell

Pavillon 1-2-3-4 / Block 1-2-3-4

A-2013-2.1.3

Centre Spatial John H.-Chapman Space Center
6767, rue de l'Aéroport
St-Hubert, Québec

Note

L'entrepreneur a la responsabilité de vérifier les dimensions avant d'entreprendre les travaux et de faire rapport à l'architecte de toutes contradictions ou omissions.
The contractor has the reponsability to verify all dimensions before initiating work and report to the architect any contradiction or omission

A: no. du détail / *No of detail* (A)
B: dessiné sur la feuille no. (B)
drawn on sheet no.

ROCHON EXPERTS-CONSEILS INC
Mécanique – Électrique

cimaise

ARCHITECTURE | STRUCTURE | MÉCANIQUE / ÉLECTRIQUE

No	Date	Emission	Par
01	2014-08-20	Soumission	D.C

Titre du dessin / *Title of drawing*

CAGE D'ESCALIER - STAIRWELL
PAVILLON 3/BLOCK 3

Préparé par / *Prepared by*
D. Charbonneau
Dessiné par / *Drawn by*
M Patenaude
Approuvé par / *Approved by*
JF Brosseau
Date
août 2014

Ordre des architectes du Québec
3856
JEAN-FRANÇOIS BROSSEAU
ARCHITECTE

Dossier / *File*
09350-89
Discipline
Architecture
Fichier électronique / *Electronic file*
09350-89.dwg

Dessin / *Drawing:*
A102
Feuille / *Sheet:*
Page 5 / 9

<A1/1:1/8/20/2014>

CLOISON TYPE A1 *PARTITION TYPES*

- PANNEAU DE GYPSE 13mm
- MONTANT MÉTALLIQUE 92mm @ 400 C/C
- PANNEAU DE GYPSE 13mm (MUR PLANCHER/PLAFOND)
- *GYPSUM BOARD 13mm*
- *METAL STUDS 92 @ 400 C/C*
- *GYPSUM BOARD 13 mm (PARTITION FROM FLOOR TO CELLING)*

CLOISON TYPE K3 / K3X *PARTITION TYPES*

- PANNEAU DE GYPSE 13mm
- FOURRURE MÉTALLIQUE 22mm @ 400 C/C
- BLOC DE BÉTON CREUX 190mm (DALLE À DALLE)
  K3: (RÉSISTANCE AU FEU CNB:1.5)
  K3X: (RÉSISTANCE AU FEU ULC: 2.0)
- *GYPSUM BOARD 13mm*
- *METAL FURRING 22mm @400 c/c*
- *HOLLOW CONCRETE BLOCKS 190m (FROM SLAB TO SLAB)*
  K3: (FIRE RESISTANCE CNB : 1.5)
  K3X:(FIRE RESISTANCE ULC : 2.0)

CLOISON TYPE L3 / L3X *PARTITION TYPES*

- PANNEAU DE GYPSE 13mm
- FOURRURE MÉTALLIQUE 22mm @ 400 C/C
- BLOC DE BÉTON CREUX 190mm (DALLE À DALLE)
- FOURRURE MÉTALLIQUE 22mm @ 400 C/C
- PANNEAU DE GYPSE 13mm
  L3: (RÉSISTANCE AU FEU CNB:1.5)
  L3X: (RÉSISTANCE AU FEU ULC: 2.0)
- *GYPSUM BOARD 13mm*
- *METAL FURRING 22mm @400 c/c*
- *HOLLOW CONCRETE BLOCKS 190mm (FROM SLAB TO SLAB)*
  L3: (FIRE RESISTANCE CNB : 1.5)
  LX3: (FIRE RESISTANCE ULC : 2.0)

CLOISON TYPE H *PARTITION TYPES*

- CONDUIT MÉCANIQUE OU STRUCTURE
- MONTANT MÉTALLIQUE CALIBRE 20 64mmm @ 400 C/C
- COUSSIN INSONORISANT 64 mm
- PANNEAU DE GYPSE 13mm (MUR DALLE À DALLE)
- (DUCT OR STRUCTURE)
- METAL STUD GAUGE 20 64mm @ 400 C/C
- ACOUSTIC INSULATION 64mm
- GYPSUM BORAD 13mm (FROM SLAB OF SLAB)

CLOISON TYPE M1 *PARTITION TYPES*

- PANNEAU DE GYPSE 13mm
- MONTANT MÉTALLIQUE 150mm @ 400 C/C
- BLOC DE BÉTON 190mm
- FOURRURE MÉTALLIQUE 22mm @ 400 C/C
- PANNEAU DE GYPSE 13mm
  M3: (RÉSISTANCE AU FEU CNB: 1.5)
- *GYPSUM BOARD 13mm*
- *METAL STUDS 150mm @400 c/c*
- *CONCRETE BLOCKS 190mm*
- *METAL FURRING 22mm @400 c/c*
- *GYPSUM BOARD 13mm*
  M3 : (FIRE RESISTANCE CNB : 1.5)

CLOISON TYPE N1 *PARTITION TYPES*

- PANNEAU DE GYPSE 13mm
- MONTANT MÉTALLIQUE 150mm @ 400 C/C
- BLOC DE BÉTON CREUX 190mm (DALLE À DALLE).
- PANNEAU DE GYPSE 13mm
  N3: (RÉSISTANCE AU FEU CNB: 1.5)
- *GYPSUM BOARD 13mm*
- *METAL STUDS 150mm @400 c/c*
- *HOLLOW CONCRETE BLOCKS 190m (FROM SLAB TO SLAB)*
  N3: (FIRE RESISTANCE CNB : 1.5)

CLOISON TYPE P3 / P3X *PARTITION TYPES*

- PANNEAU DE GYPSE 13mm
- MONTANT MÉTALLIQUE 92mm @ 400 C/C
- BLOC DE BÉTON CREUX 190mm (DALLE À DALLE).
  P3 : (RÉSISTANCE AU FEU CNB: 1.5)
  P3X : (RÉSISTANCE AU FEU ULC: 2.0)
- *GYPSUM BOARD 13mm*
- *METAL STUDS 92mm @400 c/c*
- *HOLLOW CONCRETE BLOCKS 190m (FROM SLAB TO SLAB)*
  P3: (FIRE RESISTANCE CNB : 1.5)
  P3X: (FIRE RESISTANCE ULC : 2.0)

CLOISON TYPE R3 *PARTITION TYPES*

- PANNEAU DE GYPSE 13mm
- MONTANT MÉTALLIQUE 92mm @ 400 C/C
- BLOC DE BÉTON CREUX 190mm (DALLE À DALLE)
- FOURRURE MÉTALLIQUE 22mm @ 400 C/C
- PANNEAU DE GYPSE 13mm
  R3 : (RÉSISTANCE AU FEU CNB: 1.5)
- *GYPSUM BOARD 13mm*
- *METAL STUDS 92mm @400 c/c*
- *HOLLOW CONCRETE BLOCKS 190m (FROM SLAB TO SLAB)*
- *METAL FURRING 22mM @ 400 C/C*
  P3: (FIRE RESISTANCE CNB : 1.5)

CLOISON TYPE U *PARTITION TYPES*

- 2 PANNEAU DE GYPSE "TYPE X" 16mm
- MONTANT MÉTALLIQUE "C-H" 64mm CALIBRE 20 @ 600 C/C
- PANNEAU DE GYPSE 25mm (MUR DALLE À DALLE)
- *2 "TYPE X" GYPSUM BOARD*
- *METAL STUDS "C-H" 64mm GAUGE 20 @600 C/C*
- *GYPSUM BOARD 25mM (FROM SLAB TO SLAB)*

5 CLOISON TYPE / PARTITION TYPES
1:50

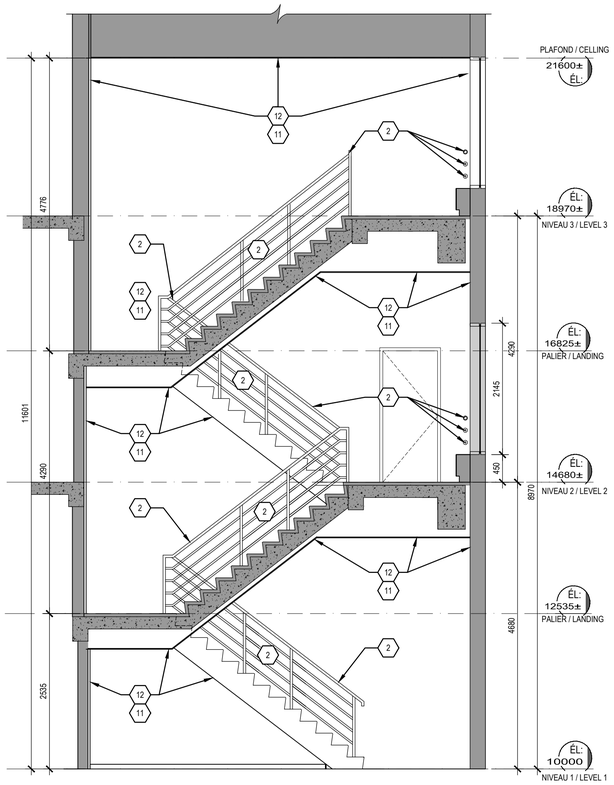

4 COUPE CAGE D'ESCALIER / STAIRWELL SECTION
1:50

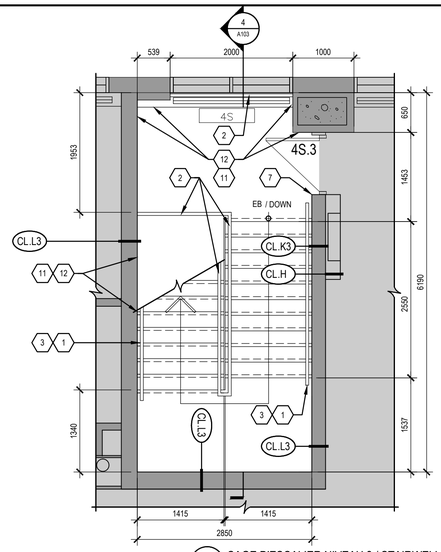

3 CAGE D'ESCALIER NIVEAU 3 / STAIRWELL LEVEL 3
1:50

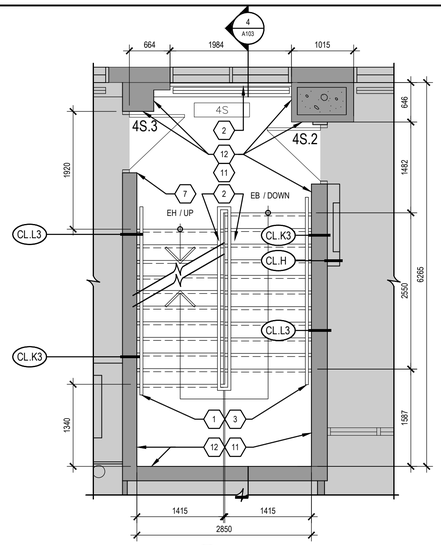

2 CAGE D'ESCALIER NIVEAU 2 / STAIRWELL LEVEL 2
1:50

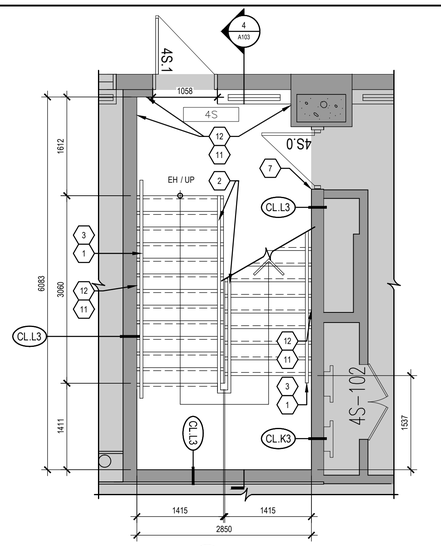

1 CAGE D'ESCALIER NIVEAU 1 / STAIRWELL LEVEL 1
1:50

NOTES DE CONSTRUCTION, ET DE RÉFECTION DES FINIS

1. MAINS COURANTES À PEINTUER
2. GARDE-CORPS À PEINTURER
3. GYPSE À RAGRÉER AUX POINTS D'ANCRAGE
4. CADRES DE PORTE À GRATTER , NETTOYER ET PEINTURER
5. INTERVENTIONS À FAIRE AUX LECTEURS DE CARTE :
6. ÉVIDER, METTRE EN PLACE ET NETTOYER LORS DE LA POSE DES JOINTS DE COULIS.
7. COINS DE MURS À RÉPARER ET PEINTURER
8. CONTRE-MARCHES À PEINTURER
9. LIMONS À PEINTURER
10. CARBORUNDUM À INSTALLER
11. MURS ET PLAFOND À RÉPARER ET RAGRÉER
12. TRAVAUX DE PEINTURE À FAIRE:

*NOTE:
POUR LES DESCRIPTIONS DES INTERVENTIONS
SE RÉFÉRER À LA PAGE A100.

CONSTRUCTION, REPAIR AND FINISHING NOTES

1. *PAINT HANDRAILS:*
2. *PAINT RAILINGS:*
3. *FINISH THE GYPSUM AT THE HANDRAIL ANCHOR POINTS:*
4. *SCRUB, CLEAN PAINT THE DOOR FRAME*
5. *INTERVENTIONS AT THE CARD READER TO DO:*
6. *HOLLOW OUT, INSERT AND CLEAN THE GROUT JOINTS*
7. *REPAIR AND PAINT THE CORNER GUARDS*
8. *RISER PAINTING*
9. *STRINGER PAINTING*
10. *INSTALL CARBORUNDUM STRIPS*
11. *REPAIR AND FINISHING THE WALLS AND CELLINGS*
12. *WORK OF PAINT TO DO*

**NOTE:
FOR THE DESCRIPTIONS OF THE
INTERVENTIONS REFAIR TO SHEET A100.*

09350-89

Canadian Space Agency / Agence spatiale canadienne

Cage d'escalier / Stairwell

Pavillon 1-2-3-4 / Block 1-2-3-4

A-2013-2.1.3

Centre Spatial John H.-Chapman Space Center
6767, rue de l'Aéroport
St-Hubert, Québec

Note

L'entrepreneur a la responsabilité de vérifier les dimensions avant d'entreprendre les travaux et de faire rapport à l'architecte de toutes contradictions ou omissions.
The contractor has the reponsability to verify all dimensions before initiating work and report to the architect any contradiction or omission

A: no. du détail / *No of detail* (A)
B: dessiné sur la feuille no. (B)
drawn on sheet no.

ROCHON EXPERTS-CONSEILS INC
Mécanique – Électrique

cimaise

ARCHITECTURE | STRUCTURE | MÉCANIQUE / ÉLECTRIQUE

No	Date	Emission	Par
01	2014-08-20	Soumission	D.C

Titre du dessin / *Title of drawing*

CAGE D'ESCALIER - STAIRWELL
PAVILLON 4/BLOCK 4

Préparé par / *Prepared by*: D. Charbonneau
Dessiné par / *Drawn by*: M Patenaude
Approuvé par / *Approved by*: JF Brosseau
Date: août 2014

Ordre des architectes du Québec — 3856 JEAN-FRANÇOIS BROSSEAU ARCHITECTE

Dossier / *File*: 09350-89
Discipline: Architecture
Fichier électronique / *Electronic file*: 09350-89.dwg

Dessin / *Drawing*: A103
Feuille / *Sheet*: Page 6 / 9

<AU1.1/8/20/2014>

CLOISON TYPE A1 *PARTITION TYPES*

- PANNEAU DE GYPSE 13mm
- MONTANT MÉTALLIQUE 92mm @ 400 C/C
- PANNEAU DE GYPSE 13mm (MUR PLANCHER/PLAFOND)
- *GYPSUM BOARD 13mm*
- *METAL STUDS 92 @ 400 C/C*
- *GYPSUM BOARD 13 mm (PARTITION FROM FLOOR TO CELLING)*

CLOISON TYPE K3 / K3X *PARTITION TYPES*

- PANNEAU DE GYPSE 13mm
- FOURRURE MÉTALLIQUE 22mm @ 400 C/C
- BLOC DE BÉTON CREUX 190mm (DALLE À DALLE)
  K3: (RÉSISTANCE AU FEU CNB:1.5)
  K3X: (RÉSISTANCE AU FEU ULC: 2.0)
- *GYPSUM BOARD 13mm*
- *METAL FURRING 22mm @400 c/c*
- *HOLLOW CONCRETE BLOCKS 190m (FROM SLAB TO SLAB)*
  K3: (FIRE RESISTANCE CNB : 1.5)
  K3X:(FIRE RESISTANCE ULC : 2.0)

CLOISON TYPE L3 / L3X *PARTITION TYPES*

- PANNEAU DE GYPSE 13mm
- FOURRURE MÉTALLIQUE 22mm @ 400 C/C
- BLOC DE BÉTON CREUX 190mm (DALLE À DALLE)
- FOURRURE MÉTALLIQUE 22mm @ 400 C/C
- PANNEAU DE GYPSE 13mm
  L3: (RÉSISTANCE AU FEU CNB:1.5)
  L3X: (RÉSISTANCE AU FEU ULC: 2.0)
- *GYPSUM BOARD 13mm*
- *METAL FURRING 22mm @400 c/c*
- *HOLLOW CONCRETE BLOCKS 190mm (FROM SLAB TO SLAB)*
  L3: (FIRE RESISTANCE CNB : 1.5)
  LX3: (FIRE RESISTANCE ULC : 2.0)

CLOISON TYPE H *PARTITION TYPES*

- CONDUIT MÉCANIQUE OU STRUCTURE
- MONTANT MÉTALLIQUE CALIBRE 20 64mmm @ 400 C/C
- COUSSIN INSONORISANT 64 mm
- PANNEAU DE GYPSE 13mm (MUR DALLE À DALLE)
- (DUCT OR STRUCTURE)
- METAL STUD GAUGE 20 64mm @ 400 C/C
- ACOUSTIC INSULATION 64mm
- GYPSUM BORAD 13mm (FROM SLAB OF SLAB)

CLOISON TYPE M1 *PARTITION TYPES*

- PANNEAU DE GYPSE 13mm
- MONTANT MÉTALLIQUE 150mm @ 400 C/C
- BLOC DE BÉTON 190mm
- FOURRURE MÉTALLIQUE 22mm @ 400 C/C
- PANNEAU DE GYPSE 13mm
- *GYPSUM BOARD 13mm*
- *METAL STUDS 150mm @400 c/c*
- *CONCRETE BLOCKS 190mm*
- *METAL FURRING 22mm @400 c/c*
- *GYPSUM BOARD 13mm*
  M3 : (FIRE RESISTANCE CNB : 1.5)

CLOISON TYPE N1 *PARTITION TYPES*

- PANNEAU DE GYPSE 13mm
- MONTANT MÉTALLIQUE 150mm @ 400 C/C
- BLOC DE BÉTON CREUX 190mm (DALLE À DALLE).
  N3: (RÉSISTANCE AU FEU CNB: 1.5)
- *GYPSUM BOARD 13mm*
- *METAL STUDS 150mm @400 c/c*
- *HOLLOW CONCRETE BLOCKS 190m (FROM SLAB TO SLAB)*
  N3: (FIRE RESISTANCE CNB : 1.5)

CLOISON TYPE P3 / P3X *PARTITION TYPES*

- PANNEAU DE GYPSE 13mm
- MONTANT MÉTALLIQUE 92mm @ 400 C/C
- BLOC DE BÉTON CREUX 190mm (DALLE À DALLE)
  P3 : (RÉSISTANCE AU FEU CNB: 1.5)
  P3X : (RÉSISTANCE AU FEU ULC: 2.0)
- *GYPSUM BOARD 13mm*
- *METAL STUDS 92mm @400 c/c*
- *HOLLOW CONCRETE BLOCKS 190m (FROM SLAB TO SLAB)*
  P3: (FIRE RESISTANCE CNB : 1.5)
  P3X: (FIRE RESISTANCE ULC : 2.0)

CLOISON TYPE R3 *PARTITION TYPES*

- PANNEAU DE GYPSE 13mm
- MONTANT MÉTALLIQUE 92mm @ 400 C/C
- BLOC DE BÉTON CREUX 190mm (DALLE À DALLE)
- FOURRURE MÉTALLIQUE 22mm @ 400 C/C
- PANNEAU DE GYPSE 13mm
  R3 : (RÉSISTANCE AU FEU CNB: 1.5)
- *GYPSUM BOARD 13mm*
- *METAL STUDS 92mm @400 c/c*
- *HOLLOW CONCRETE BLOCKS 190m (FROM SLAB TO SLAB)*
- *METAL FURRING 22mM @ 400 C/C*
  P3: (FIRE RESISTANCE CNB : 1.5)

CLOISON TYPE U *PARTITION TYPES*

- 2 PANNEAU DE GYPSE "TYPE X" 16mm
- MONTANT MÉTALLIQUE "C-H" 64mm CALIBRE 20 @ 600 C/C
- PANNEAU DE GYPSE 25mm (MUR DALLE À DALLE)
- *2 "TYPE X" GYPSUM BOARD*
- *METAL STUDS "C-H" 64mm GAUGE 20 @600 C/C*
- *GYPSUM BOARD 25mM (FROM SLAB TO SLAB)*

6 CLOISON TYPE / PARTITION TYPES
1:50

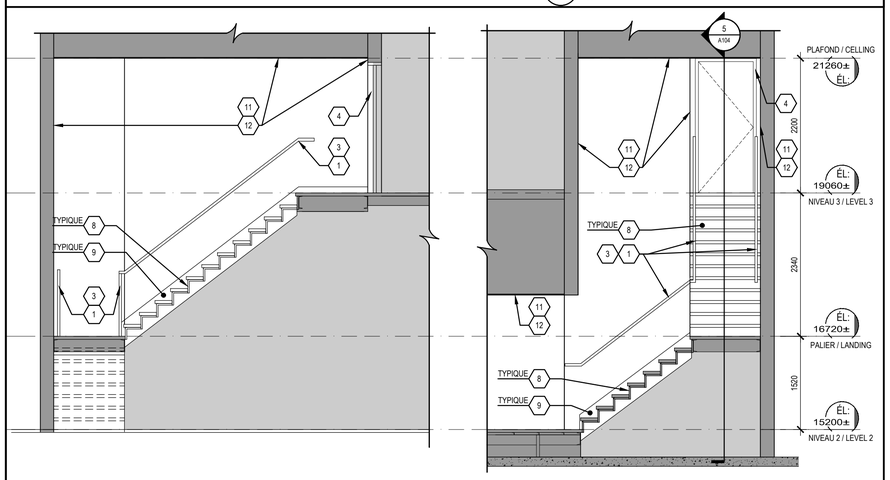

5 COUPE CAGE D'ESCALIER / STAIRWELL SECTION
1:50

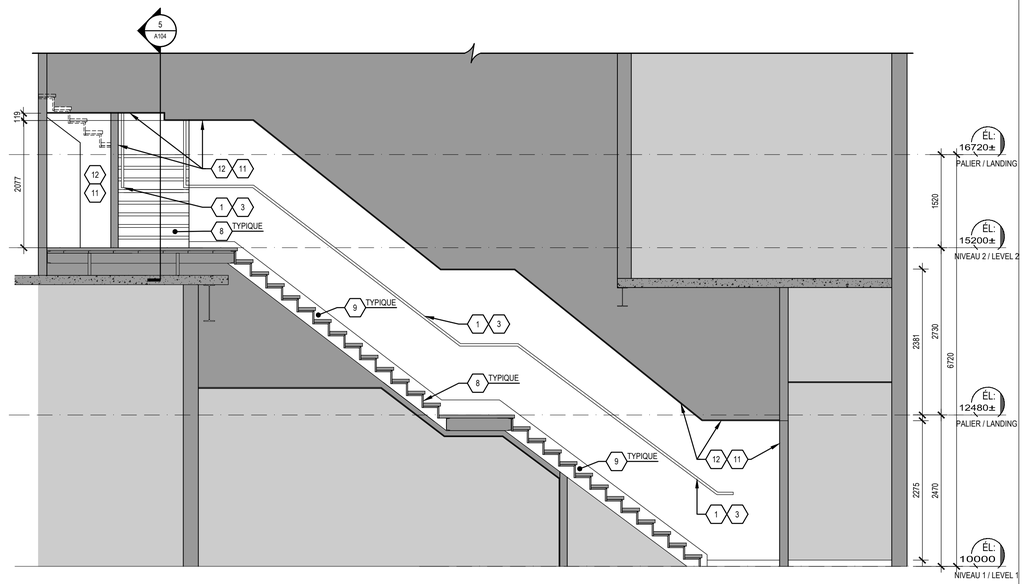

4 COUPE CAGE D'ESCALIER / STAIRWELL SECTION
1:50

NOTES DE CONSTRUCTION, ET DE RÉFECTION DES FINIS

1. **MAINS COURANTES À PEINTUER**
2. **GARDE-CORPS À PEINTURER**
3. **GYPSE À RAGRÉER AUX POINTS D'ANCRAGE**
4. **CADRES DE PORTE À GRATTER , NETTOYER ET PEINTURER**
5. **INTERVENTIONS À FAIRE AUX LECTEURS DE CARTE :**
6. **ÉVIDER, METTRE EN PLACE ET NETTOYER LORS DE LA POSE DES JOINTS DE COULIS.**
7. **COINS DE MURS À RÉPARER ET PEINTURER**
8. **CONTRE-MARCHES À PEINTURER**
9. **LIMONS À PEINTURER**
10. **CARBORUNDUM À INSTALLER**
11. **MURS ET PLAFOND À RÉPARER ET RAGRÉER**
12. **TRAVAUX DE PEINTURE À FAIRE:**

*NOTE:
POUR LES DESCRIPTIONS DES INTERVENTIONS
SE RÉFÉRER À LA PAGE A100.

CONSTRUCTION, REPAIR AND FINISHING NOTES

1. ***PAINT HANDRAILS:***
2. ***PAINT RAILINGS:***
3. ***FINISH THE GYPSUM AT THE HANDRAIL ANCHOR POINTS:***
4. ***SCRUB, CLEAN PAINT THE DOOR FRAME***
5. ***INTERVENTIONS AT THE CARD READER TO DO:***
6. ***HOLLOW OUT, INSERT AND CLEAN THE GROUT JOINTS***
7. ***REPAIR AND PAINT THE CORNER GUARDS***
8. ***RISER PAINTING***
9. ***STRINGER PAINTING***
10. ***INSTALL CARBORUNDUM STRIPS***
11. ***REPAIR AND FINISHING THE WALLS AND CELLINGS***
12. ***WORK OF PAINT TO DO***

**NOTE:
FOR THE DESCRIPTIONS OF THE
INTERVENTIONS REFAIR TO SHEET A100.*

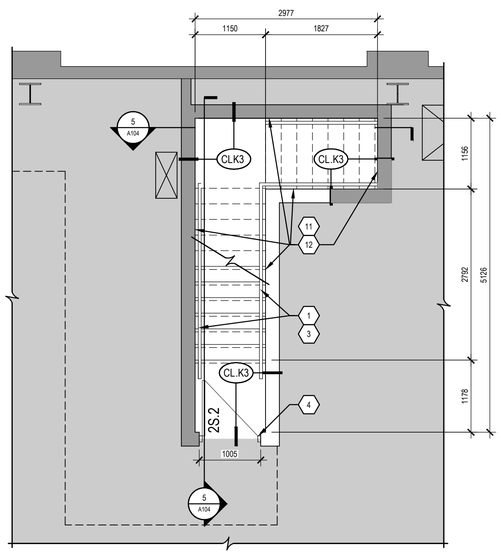

3 CAGE D'ESCALIER NIVEAU 3 / STAIRWELL LEVEL 3
1:50

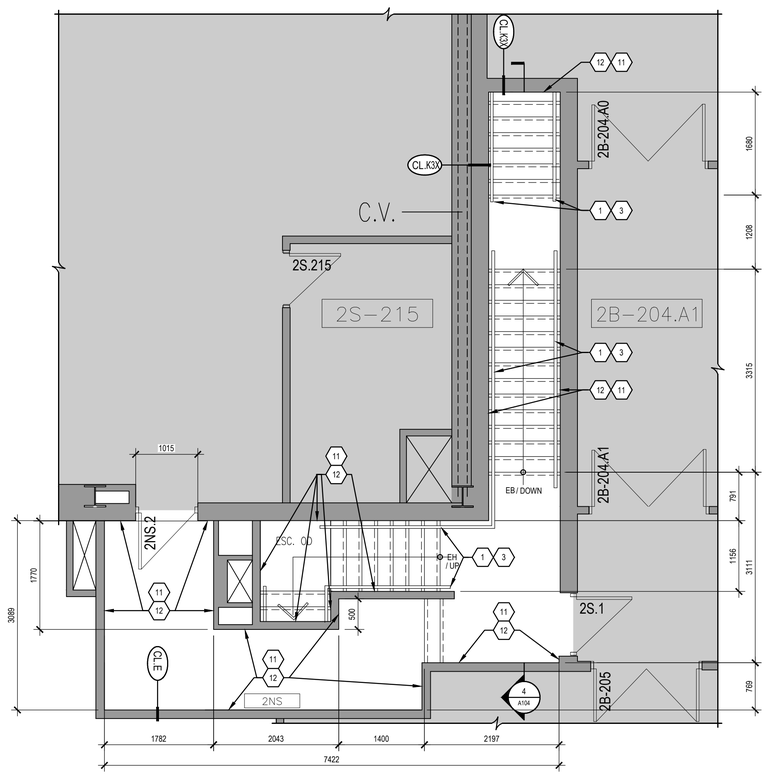

2 CAGE D'ESCALIER NIVEAU 2 / STAIRWELL LEVEL 2
1:50

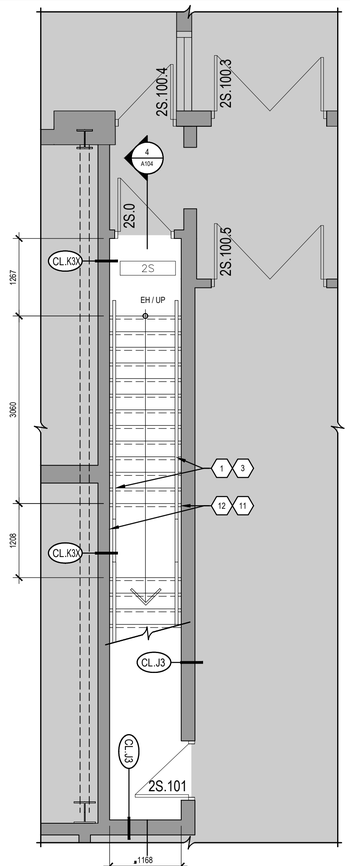

1 CAGE D'ESCALIER NIVEAU 1 / STAIRWELL LEVEL 1
1:50

09350-89

Canadian Space Agency / Agence spatiale canadienne

Cage d'escalier / Stairwell

Pavillon 1-2-3-4 / Block 1-2-3-4

A-2013-2.1.3

Centre Spatial John H.-Chapman Space Center
6767, rue de l'Aéroport
St-Hubert, Québec

Note

L'entrepreneur a la responsabilité de vérifier les dimensions avant d'entreprendre les travaux et de faire rapport à l'architecte de toutes contradictions ou omissions.
The contractor has the reponsability to verify all dimensions before initiating work and report to the architect any contradiction or omission

A: no. du détail / *No of detail* (A)
B: dessiné sur la feuille no. (B)
drawn on sheet no.

ROCHON EXPERTS-CONSEILS INC
Mécanique – Électrique

cimaise

ARCHITECTURE | STRUCTURE | MÉCANIQUE / ÉLECTRIQUE

No	Date	Emission	Par
01	2014-08-20	Soumission	D.C

Titre du dessin / *Title of drawing*

CAGE D'ESCALIER - STAIRWELL
PAVILLON 2/ BLOCK 2

Préparé par / Prepared by: D. Charbonneau
Dessiné par / Drawn by: M Patenaude
Approuvé par / Approved by: JF Brosseau
Date: août 2014

Ordre des architectes du Québec — 3856 JEAN-FRANÇOIS BROSSEAU ARCHITECTE

Dossier / File: 09350-89
Discipline: Architecture
Fichier électronique / Electronic file: 09350-89.dwg

Dessin / Drawing: A104
Feuille / Sheet: Page 7 / 9

<A1/1:1/8/20/2014>

CLOISON TYPE A1 *PARTITION TYPES*

- PANNEAU DE GYPSE 13mm
- MONTANT MÉTALLIQUE 92mm @ 400 C/C
- PANNEAU DE GYPSE 13mm (MUR PLANCHER/PLAFOND)
- *GYPSUM BOARD 13mm*
- *METAL STUDS 92 @ 400 C/C*
- *GYPSUM BOARD 13 mm (PARTITION FROM FLOOR TO CELLING)*

CLOISON TYPE K3 / K3X *PARTITION TYPES*

- PANNEAU DE GYPSE 13mm
- FOURRURE MÉTALLIQUE 22mm @ 400 C/C
- BLOC DE BÉTON CREUX 190mm (DALLE À DALLE)
  K3: (RÉSISTANCE AU FEU CNB:1.5)
  K3X: (RÉSISTANCE AU FEU ULC: 2.0)
- *GYPSUM BOARD 13mm*
- *METAL FURRING 22mm @400 c/c*
- *HOLLOW CONCRETE BLOCKS 190m (FROM SLAB TO SLAB)*
  K3: (FIRE RESISTANCE CNB : 1.5)
  K3X:(FIRE RESISTANCE ULC : 2.0)

CLOISON TYPE L3 / L3X *PARTITION TYPES*

- PANNEAU DE GYPSE 13mm
- FOURRURE MÉTALLIQUE 22mm @ 400 C/C
- BLOC DE BÉTON CREUX 190mm (DALLE À DALLE)
- FOURRURE MÉTALLIQUE 22mm @ 400 C/C
- PANNEAU DE GYPSE 13mm
  L3: (RÉSISTANCE AU FEU CNB:1.5)
  L3X: (RÉSISTANCE AU FEU ULC: 2.0)
- *GYPSUM BOARD 13mm*
- *METAL FURRING 22mm @400 c/c*
- *HOLLOW CONCRETE BLOCKS 190mm (FROM SLAB TO SLAB)*
- *METAL FURRING 22mm @400 c/c*
- *GYPSUM BOARD 13mm*
  L3: (FIRE RESISTANCE CNB : 1.5)
  LX3: (FIRE RESISTANCE ULC : 2.0)

CLOISON TYPE H *PARTITION TYPES*

- CONDUIT MÉCANIQUE OU STRUCTURE
- MONTANT MÉTALLIQUE CALIBRE 20 64mmm @ 400 C/C
- COUSSIN INSONORISANT 64 mm
- PANNEAU DE GYPSE 13mm (MUR DALLE À DALLE)
- (DUCT OR STRUCTURE)
- METAL STUD GAUGE 20 64mm @ 400 C/C
- ACOUSTIC INSULATION 64mm
- GYPSUM BORAD 13mm (FROM SLAB OF SLAB)

CLOISON TYPE M1 *PARTITION TYPES*

- PANNEAU DE GYPSE 13mm
- MONTANT MÉTALLIQUE 150mm @ 400 C/C
- BLOC DE BÉTON 190mm
- FOURRURE MÉTALLIQUE 22mm @ 400 C/C
- PANNEAU DE GYPSE 13mm
  M3 :(RÉSISTANCE AU FEU CNB: 1.5)
- *GYPSUM BOARD 13mm*
- *METAL STUDS 150mm @400 c/c*
- *CONCRETE BLOCKS 190mm*
- *METAL FURRING 22mm @400 c/c*
- *GYPSUM BOARD 13mm*
  M3 : (FIRE RESISTANCE CNB : 1.5)

CLOISON TYPE N1 *PARTITION TYPES*

- PANNEAU DE GYPSE 13mm
- MONTANT MÉTALLIQUE 150mm @ 400 C/C
- BLOC DE BÉTON CREUX 190mm (DALLE À DALLE).
  N3: (RÉSISTANCE AU FEU CNB: 1.5)
- *GYPSUM BOARD 13mm*
- *METAL STUDS 150mm @400 c/c*
- *HOLLOW CONCRETE BLOCKS 190m (FROM SLAB TO SLAB)*
  N3: (FIRE RESISTANCE CNB : 1.5)

CLOISON TYPE P3 / P3X *PARTITION TYPES*

- PANNEAU DE GYPSE 13mm
- MONTANT MÉTALLIQUE 92mm @ 400 C/C
- BLOC DE BÉTON CREUX 190mm (DALLE À DALLE).
  P3 : (RÉSISTANCE AU FEU CNB: 1.5)
  P3X : (RÉSISTANCE AU FEU ULC: 2.0)
- *GYPSUM BOARD 13mm*
- *METAL STUDS 92mm @400 c/c*
- *HOLLOW CONCRETE BLOCKS 190m (FROM SLAB TO SLAB)*
  P3: (FIRE RESISTANCE CNB : 1.5)
  P3X: (FIRE RESISTANCE ULC : 2.0)

CLOISON TYPE R3 *PARTITION TYPES*

- PANNEAU DE GYPSE 13mm
- MONTANT MÉTALLIQUE 92mm @ 400 C/C
- BLOC DE BÉTON CREUX 190mm (DALLE À DALLE)
- FOURRURE MÉTALLIQUE 22mm @ 400 C/C
- PANNEAU DE GYPSE 13mm
  R3 : (RÉSISTANCE AU FEU CNB: 1.5)
- *GYPSUM BOARD 13mm*
- *METAL STUDS 92mm @400 c/c*
- *HOLLOW CONCRETE BLOCKS 190m (FROM SLAB TO SLAB)*
- *METAL FURRING 22mM @ 400 C/C*
  P3: (FIRE RESISTANCE CNB : 1.5)

CLOISON TYPE U *PARTITION TYPES*

- 2 PANNEAU DE GYPSE "TYPE X" 16mm
- MONTANT MÉTALLIQUE "C-H" 64mm CALIBRE 20 @ 600 C/C
- PANNEAU DE GYPSE 25mm (MUR DALLE À DALLE)
- *2 "TYPE X" GYPSUM BOARD*
- *METAL STUDS "C-H" 64mm GAUGE 20 @600 C/C*
- *GYPSUM BOARD 25mM (FROM SLAB TO SLAB)*

6 CLOISON TYPE / PARTITION TYPES
1:50

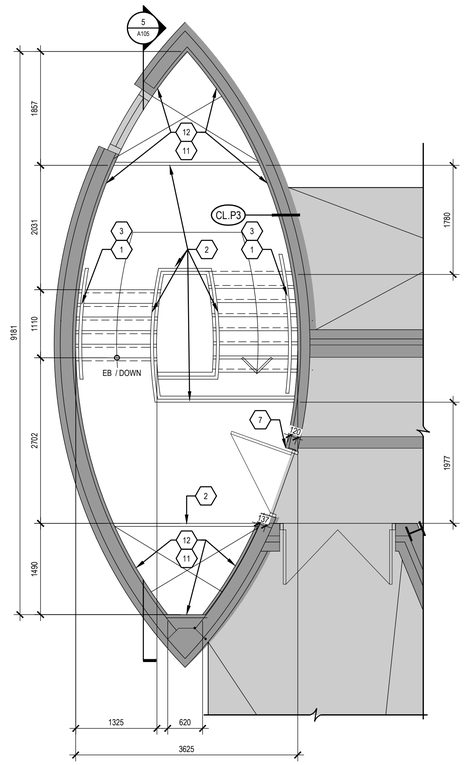

4 CAGE D'ESCALIER NIVEAU 4 / STAIRWELL LEVEL 4
1:50

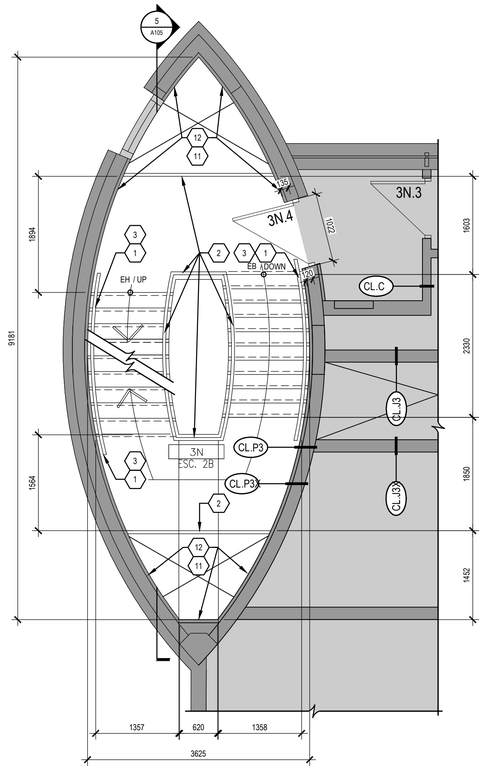

2 CAGE D'ESCALIER NIVEAU 2 / STAIRWELL LEVEL 2
1:50

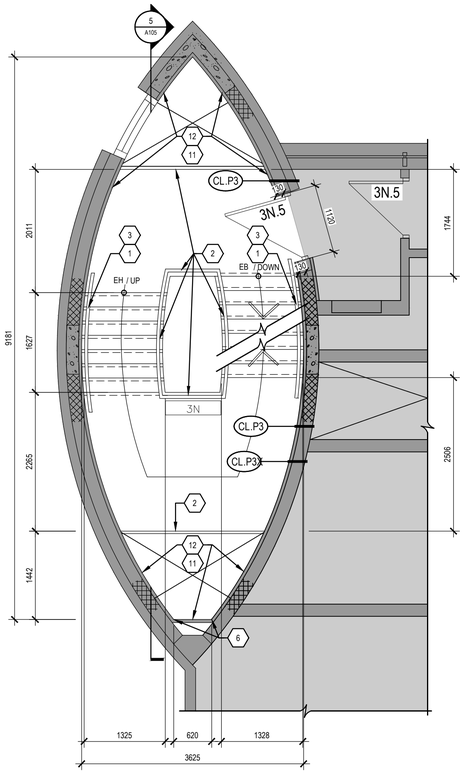

3 CAGE D'ESCALIER NIVEAU 3 / STAIRWELL LEVEL 3
1:50

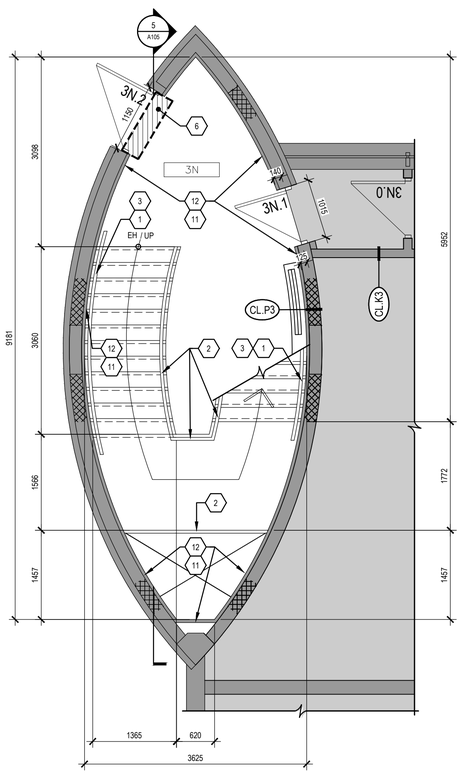

1 CAGE D'ESCALIER NIVEAU 1 / STAIRWELL LEVEL 1
1:50

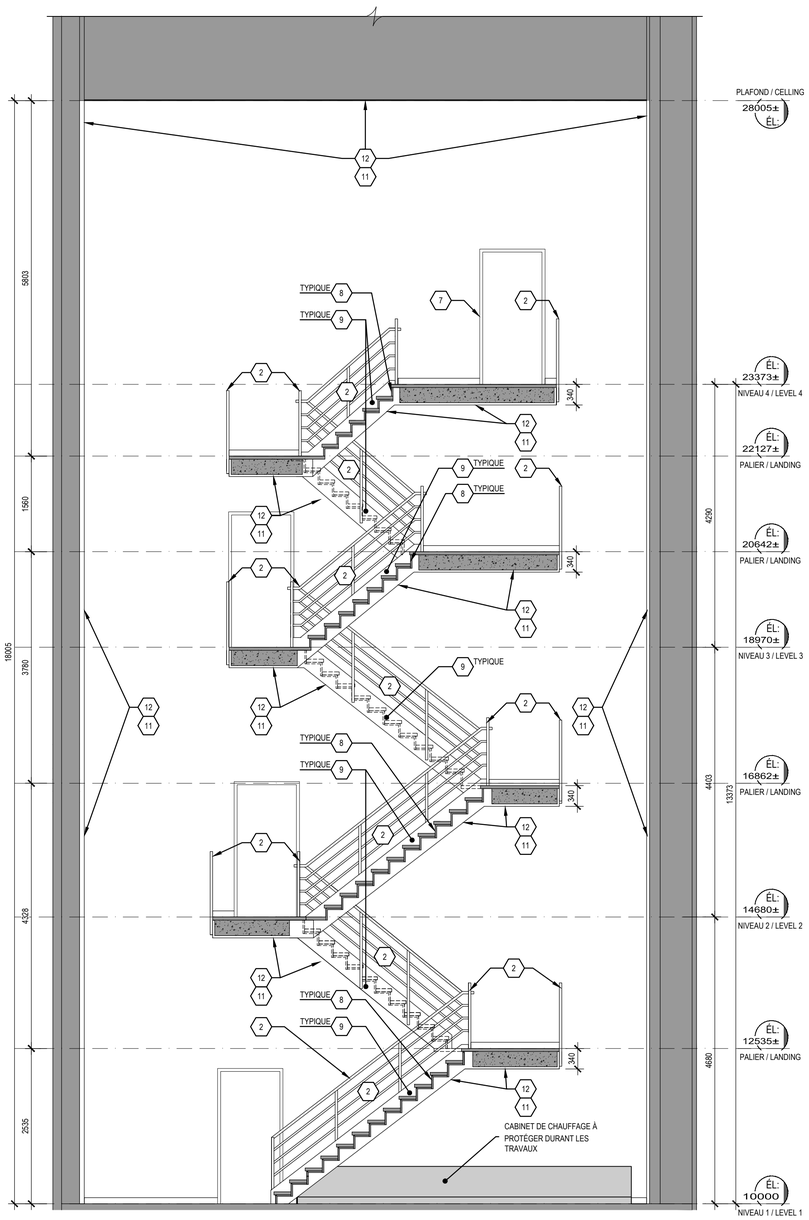

5 COUPE CAGE D'ESCALIER / STAIRWELL SECTION
1:50

NOTES DE CONSTRUCTION, ET DE RÉFECTION DES FINIS

1. MAINS COURANTES À PEINTUER
2. GARDE-CORPS À PEINTURER
3. GYPSE À RAGRÉER AUX POINTS D'ANCRAGE
4. CADRES DE PORTE À GRATTER , NETTOYER ET PEINTURER
5. INTERVENTIONS À FAIRE AUX LECTEURS DE CARTE :
6. ÉVIDER, METTRE EN PLACE ET NETTOYER LORS DE LA POSE DES JOINTS DE COULIS.
7. COINS DE MURS À RÉPARER ET PEINTURER
8. CONTRE-MARCHES À PEINTURER
9. LIMONS À PEINTURER
10. CARBORUNDUM À INSTALLER
11. MURS ET PLAFOND À RÉPARER ET RAGRÉER
12. TRAVAUX DE PEINTURE À FAIRE:
    *NOTE:
    POUR LES DESCRIPTIONS DES INTERVENTIONS
    SE RÉFÉRER À LA PAGE A100.

CONSTRUCTION, REPAIR AND FINISHING NOTES

1. *PAINT HANDRAILS:*
2. *PAINT RAILINGS:*
3. *FINISH THE GYPSUM AT THE HANDRAIL ANCHOR POINTS:*
4. *SCRUB, CLEAN PAINT THE DOOR FRAME*
5. *INTERVENTIONS AT THE CARD READER TO DO:*
6. *HOLLOW OUT, INSERT AND CLEAN THE GROUT JOINTS*
7. *REPAIR AND PAINT THE CORNER GUARDS*
8. *RISER PAINTING*
9. *STRINGER PAINTING*
10. *INSTALL CARBORUNDUM STRIPS*
11. *REPAIR AND FINISHING THE WALLS AND CELLINGS*
12. *WORK OF PAINT TO DO*

**NOTE:
FOR THE DESCRIPTIONS OF THE
INTERVENTIONS REFAIR TO SHEET A100.*

09350-89

Canadian Space Agency / Agence spatiale canadienne

Cage d'escalier / Stairwell

Pavillon 1-2-3-4 / Block 1-2-3-4

A-2013-2.1.3

Centre Spatial John H.-Chapman Space Center
6767, rue de l'Aéroport
St-Hubert, Québec

Note

L'entrepreneur a la responsabilité de vérifier les dimensions avant d'entreprendre les travaux et de faire rapport à l'architecte de toutes contradictions ou omissions.
The contractor has the reponsability to verify all dimensions before initiating work and report to the architect any contradiction or omission

A: no. du détail / *No of detail* (A)
B: dessiné sur la feuille no. (B)
drawn on sheet no.

ROCHON
EXPERTS-CONSEILS INC
Mécanique – Électrique

cimaise

ARCHITECTURE | STRUCTURE | MÉCANIQUE / ÉLECTRIQUE

No	Date	Emission	Par
01	2014-08-20	Soumission	D.C

Titre du dessin / *Title of drawing*

CAGE D'ESCALIER - STAIRWELL
PAVILLON 3 BLOCK 3

Préparé par / Prepared by
D. Charbonneau
Dessiné par / Drawn by
M Patenaude
Approuvé par / Approved by
JF Brosseau
Date
août 2014

Ordre des architectes du Québec
3 3856
JEAN-FRANÇOIS BROSSEAU
ARCHITECTE

Dossier / File
09350-89
Discipline
Architecture
Fichier électronique / Electronic file
09350-89.dwg

Dessin / Drawing:
A105
Feuille / Sheet:
Page 8 / 9

CLOISON TYPE A1 *PARTITION TYPES*

- PANNEAU DE GYPSE 13mm
- MONTANT MÉTALLIQUE 92mm @ 400 C/C
- PANNEAU DE GYPSE 13mm (MUR PLANCHER/PLAFOND)
- *GYPSUM BOARD 13mm*
- *METAL STUDS 92 @ 400 C/C*
- *GYPSUM BOARD 13 mm (PARTITION FROM FLOOR TO CELLING)*

CLOISON TYPE K3 / K3X *PARTITION TYPES*

- PANNEAU DE GYPSE 13mm
- FOURRURE MÉTALLIQUE 22mm @ 400 C/C
- BLOC DE BÉTON CREUX 190mm (DALLE À DALLE)
  K3: (RÉSISTANCE AU FEU CNB:1.5)
  K3X: (RÉSISTANCE AU FEU ULC: 2.0)
- *GYPSUM BOARD 13mm*
- *METAL FURRING 22mm @400 c/c*
- *HOLLOW CONCRETE BLOCKS 190m (FROM SLAB TO SLAB)*
  K3: (FIRE RESISTANCE CNB : 1.5)
  K3X:(FIRE RESISTANCE ULC : 2.0)

CLOISON TYPE L3 / L3X *PARTITION TYPES*

- PANNEAU DE GYPSE 13mm
- FOURRURE MÉTALLIQUE 22mm @ 400 C/C
- BLOC DE BÉTON CREUX 190mm (DALLE À DALLE)
- FOURRURE MÉTALLIQUE 22mm @ 400 C/C
- PANNEAU DE GYPSE 13mm
  L3: (RÉSISTANCE AU FEU CNB:1.5)
  L3X: (RÉSISTANCE AU FEU ULC: 2.0)
- *GYPSUM BOARD 13mm*
- *METAL FURRING 22mm @400 c/c*
- *HOLLOW CONCRETE BLOCKS 190mm (FROM SLAB TO SLAB)*
- *METAL FURRING 22mm @400 c/c*
- *GYPSUM BOARD 13mm*
  L3: (FIRE RESISTANCE CNB : 1.5)
  LX3: (FIRE RESISTANCE ULC : 2.0)

CLOISON TYPE H *PARTITION TYPES*

- CONDUIT MÉCANIQUE OU STRUCTURE
- MONTANT MÉTALLIQUE CALIBRE 20 64mmm @ 400 C/C
- COUSSIN INSONORISANT 64 mm
- PANNEAU DE GYPSE 13mm (MUR DALLE À DALLE) (DUCT OR STRUCTURE)
- METAL STUD GAUGE 20 64mm @ 400 C/C
- ACOUSTIC INSULATION 64mm
- GYPSUM BORAD 13mm (FROM SLAB OF SLAB)

CLOISON TYPE M1 *PARTITION TYPES*

- PANNEAU DE GYPSE 13mm
- MONTANT MÉTALLIQUE 150mm @ 400 C/C
- BLOC DE BÉTON 190mm
- FOURRURE MÉTALLIQUE 22mm @ 400 C/C
- PANNEAU DE GYPSE 13mm
  M3 :(RÉSISTANCE AU FEU CNB: 1.5)
- *GYPSUM BOARD 13mm*
- *METAL STUDS 150mm @400 c/c*
- *CONCRETE BLOCKS 190mm*
- *METAL FURRING 22mm @400 c/c*
- *GYPSUM BOARD 13mm*
  M3 : (FIRE RESISTANCE CNB : 1.5)

CLOISON TYPE N1 *PARTITION TYPES*

- PANNEAU DE GYPSE 13mm
- MONTANT MÉTALLIQUE 150mm @ 400 C/C
- BLOC DE BÉTON CREUX 190mm (DALLE À DALLE).
  N3: (RÉSISTANCE AU FEU CNB: 1.5)
- *GYPSUM BOARD 13mm*
- *METAL STUDS 150mm @400 c/c*
- *HOLLOW CONCRETE BLOCKS 190m (FROM SLAB TO SLAB)*
  N3: (FIRE RESISTANCE CNB : 1.5)

CLOISON TYPE P3 / P3X *PARTITION TYPES*

- PANNEAU DE GYPSE 13mm
- MONTANT MÉTALLIQUE 92mm @ 400 C/C
- BLOC DE BÉTON CREUX 190mm (DALLE À DALLE).
  P3 : (RÉSISTANCE AU FEU CNB: 1.5)
  P3X : (RÉSISTANCE AU FEU ULC: 2.0)
- *GYPSUM BOARD 13mm*
- *METAL STUDS 92mm @400 c/c*
- *HOLLOW CONCRETE BLOCKS 190m (FROM SLAB TO SLAB)*
  P3: (FIRE RESISTANCE CNB : 1.5)
  P3X: (FIRE RESISTANCE ULC : 2.0)

CLOISON TYPE R3 *PARTITION TYPES*

- PANNEAU DE GYPSE 13mm
- MONTANT MÉTALLIQUE 92mm @ 400 C/C
- BLOC DE BÉTON CREUX 190mm (DALLE À DALLE)
- FOURRURE MÉTALLIQUE 22mm @ 400 C/C
- PANNEAU DE GYPSE 13mm
  R3 : (RÉSISTANCE AU FEU CNB: 1.5)
- *GYPSUM BOARD 13mm*
- *METAL STUDS 92mm @400 c/c*
- *HOLLOW CONCRETE BLOCKS 190m (FROM SLAB TO SLAB)*
- *METAL FURRING 22mM @ 400 C/C*
  P3: (FIRE RESISTANCE CNB : 1.5)

CLOISON TYPE U *PARTITION TYPES*

- 2 PANNEAU DE GYPSE "TYPE X" 16mm
- MONTANT MÉTALLIQUE "C-H" 64mm CALIBRE 20 @ 600 C/C
- PANNEAU DE GYPSE 25mm (MUR DALLE À DALLE)
- *2 "TYPE X" GYPSUM BOARD*
- *METAL STUDS "C-H" 64mm GAUGE 20 @600 C/C*
- *GYPSUM BOARD 25mM (FROM SLAB TO SLAB)*

6 CLOISON TYPE / PARTITION TYPES
1:50

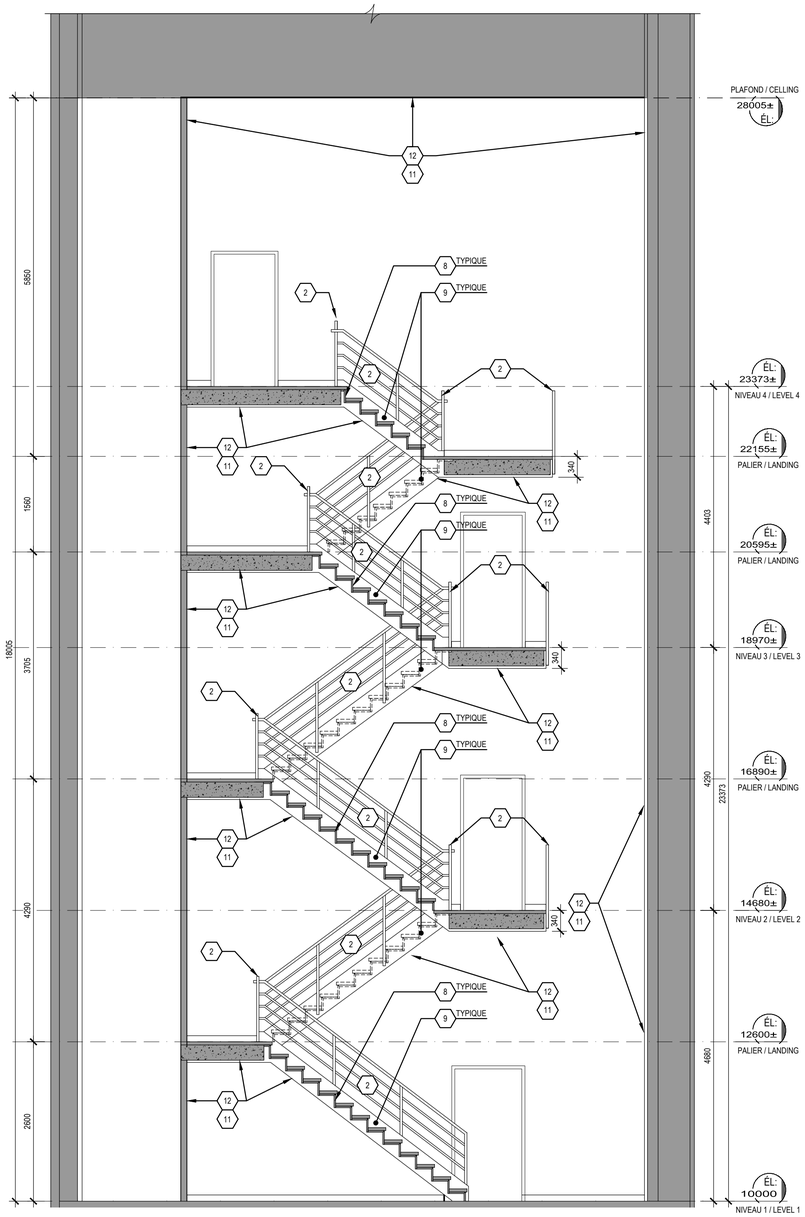

5 COUPE CAGE D'ESCALIER / STAIRWELL SECTION
1:50

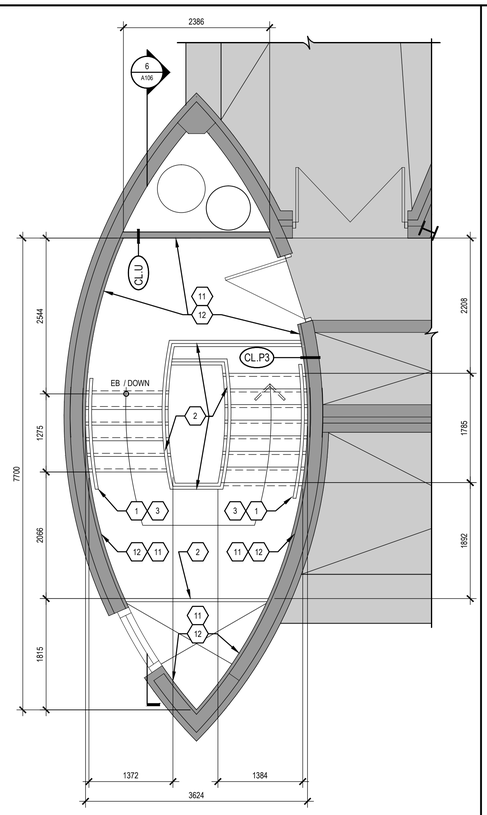

4 CAGE D'ESCALIER NIVEAU 4 / STAIRWELL LEVEL 4
1:50

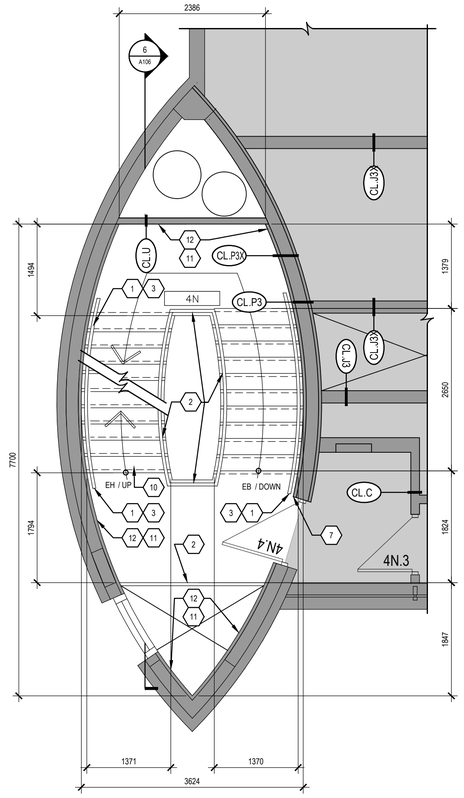

2 CAGE D'ESCALIER NIVEAU 2 / STAIRWELL LEVEL 2
1:50

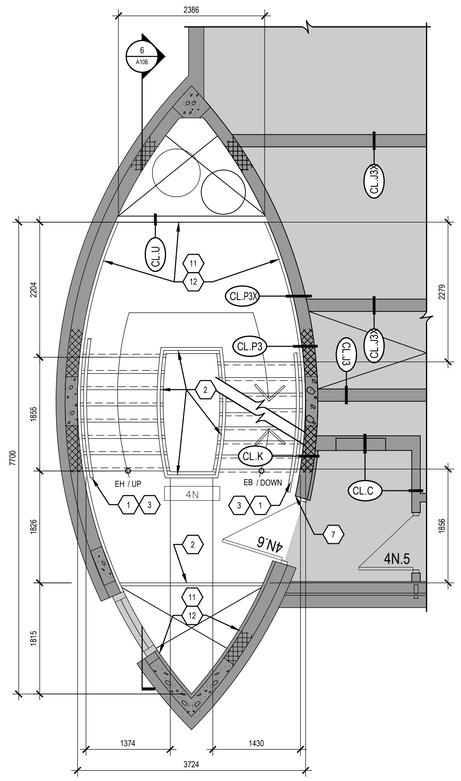

3 CAGE D'ESCALIER NIVEAU 3 / STAIRWELL LEVEL 3
1:50

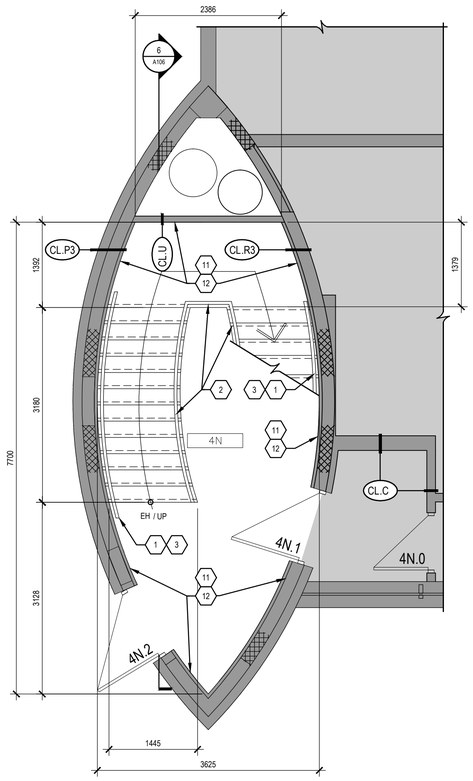

1 CAGE D'ESCALIER NIVEAU 1 / STAIRWELL LEVEL 1
1:50

NOTES DE CONSTRUCTION, ET DE RÉFECTION DES FINIS

1. MAINS COURANTES À PEINTUER
2. GARDE-CORPS À PEINTURER
3. GYPSE À RAGRÉER AUX POINTS D'ANCRAGE
4. CADRES DE PORTE À GRATTER , NETTOYER ET PEINTURER
5. INTERVENTIONS À FAIRE AUX LECTEURS DE CARTE :
6. ÉVIDER, METTRE EN PLACE ET NETTOYER LORS DE LA POSE DES JOINTS DE COULIS.
7. COINS DE MURS À RÉPARER ET PEINTURER
8. CONTRE-MARCHES À PEINTURER
9. LIMONS À PEINTURER
10. CARBORUNDUM À INSTALLER
11. MURS ET PLAFOND À RÉPARER ET RAGRÉER
12. TRAVAUX DE PEINTURE À FAIRE:

*NOTE:
POUR LES DESCRIPTIONS DES INTERVENTIONS
SE RÉFÉRER À LA PAGE A100.

CONSTRUCTION, REPAIR AND FINISHING NOTES

1. *PAINT HANDRAILS:*
2. *PAINT RAILINGS:*
3. *FINISH THE GYPSUM AT THE HANDRAIL ANCHOR POINTS:*
4. *SCRUB, CLEAN PAINT THE DOOR FRAME*
5. *INTERVENTIONS AT THE CARD READER TO DO:*
6. *HOLLOW OUT, INSERT AND CLEAN THE GROUT JOINTS*
7. *REPAIR AND PAINT THE CORNER GUARDS*
8. *RISER PAINTING*
9. *STRINGER PAINTING*
10. *INSTALL CARBORUNDUM STRIPS*
11. *REPAIR AND FINISHING THE WALLS AND CELLINGS*
12. *WORK OF PAINT TO DO*

**NOTE:
FOR THE DESCRIPTIONS OF THE
INTERVENTIONS REFAIR TO SHEET A100.*

09350-89

Canadian Space Agency / Agence spatiale canadienne

Cage d'escalier / Stairwell

Pavillon 1-2-3-4 / Block 1-2-3-4

A-2013-2.1.3

Centre Spatial John H.-Chapman Space Center
6767, rue de l'Aéroport
St-Hubert, Québec

Note

L'entrepreneur a la responsabilité de vérifier les dimensions avant d'entreprendre les travaux et de faire rapport à l'architecte de toutes contradictions ou omissions.
The contractor has the reponsability to verify all dimensions before initiating work and report to the architect any contradiction or omission

A: no. du détail / *No of detail* (A)
B: dessiné sur la feuille no. (B)
drawn on sheet no.

ROCHON EXPERTS-CONSEILS INC
Mécanique – Électrique

MÉCANIQUE / ÉLECTRIQUE

STRUCTURE

cimaise

ARCHITECTURE

No	Date	Emission	Par
01	2014-08-20	Soumission	D.C

Titre du dessin / *Title of drawing*

CAGE D'ESCALIER- STAIRWELL
PAVILLON 4/BLOCK 4

Préparé par / Prepared by
D. Charbonneau
Dessiné par / Drawn by
M Patenaude
Approuvé par / Approved by
JF Brosseau
Date
août 2014

OIQ 4 3856 JEAN-FRANÇOIS BROSSEAU ARCHITECTE du Québec

Dossier / File
09350-89
Discipline
Architecture
Fichier électronique / Electronic file
09350-89.dwg

Dessin / Drawing:
A106
Feuille / Sheet:
Page 9 / 9

<A1J:1.1/8/20/2014>