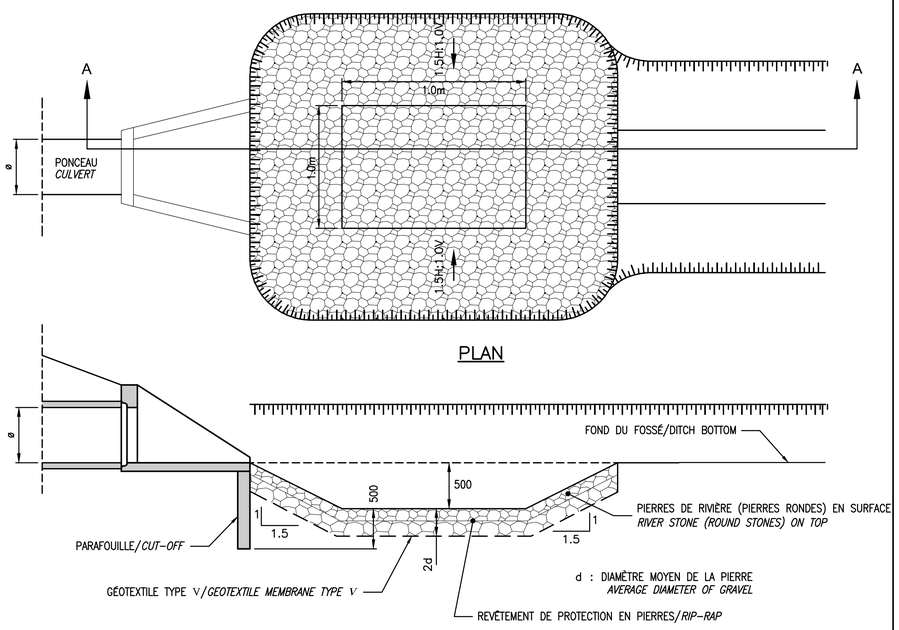

COUPE/SECTION A–A
FOSSE/*HOLE*

B
–8

ÉCHELLE: AUCUNE/SCALE: NONE

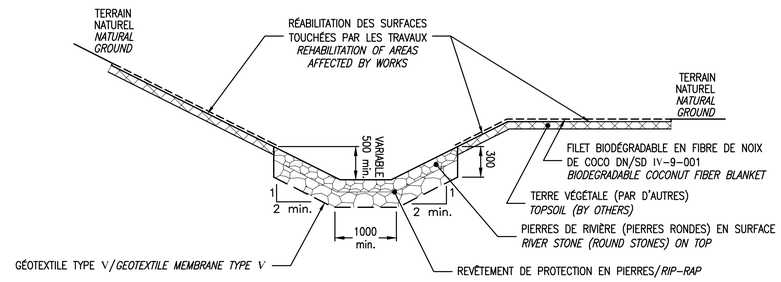

ENROCHEMENT–TERRASSEMENT FINAL/RIPRAP–FINAL EARTHWORKS

ÉCHELLE: AUCUNE/SCALE: NONE

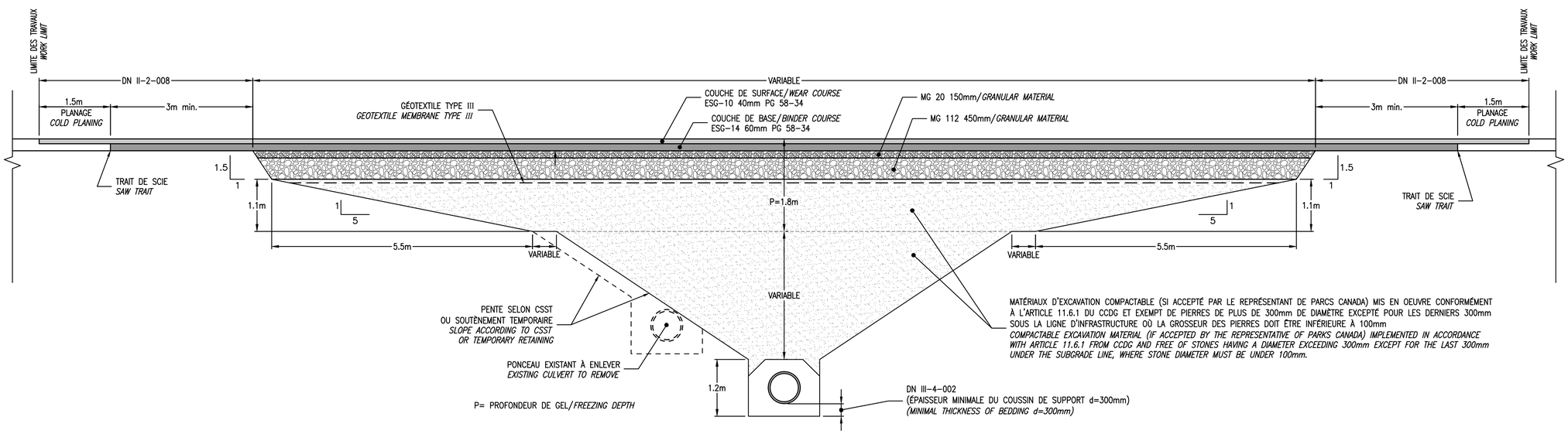

EXCAVATION TYPE POUR L'INSTALLATION DE PONCEAUX ET STRUCTURE DE CHAUSSÉE PROPOSÉE
TYPICAL EXCAVATION FOR CULVERT INSTALLATION AND PROPOSED PAVEMENT STRUCTURED

A
–8

ÉCHELLE: AUCUNE/*SCALE: NONE*

Parcs Canada Parks Canada

DESSAU

Dessau inc.
1200, boul. Saint-Martin Ouest, bureau 300
Laval (Québec) H7S 2E4
Téléphone : 514.281.1010
Télécopieur : 450.668.8252

NOTE 1:
NONOBSTANT L'ÉPAISSEUR DU COUSSIN DE SUPPORT INDIQUÉE AU DN III–4–002, L'ÉPAISSEUR DU COUSSIN GRANULAIRE EST DE 300 mm MINIMUM.
NOTWITHSTANDING THE BEDDING THICKNESS REQUIREMENTS OF THE STANDARD DRAWING III–4–002, THE BEDDING THICKNESS SHALL BE AT LEAST 300mm.

NOTE 2:
LES PIERRES SERVANT À LA CONFECTION DES REVÊTEMENTS DE PROTECTION DOIVENT ÊTRE LAVÉES AVANT LEUR MISE EN PLACE.
STONES USED FOR RIP–RAP MUST BE WASHED BEFORE INSTALLATION.

NOTE 3:
CONTRAIREMENT AUX INDICATIONS DU DN IV–9–001, LES CRAMPONS MÉTALLIQUES SONT REMPLACÉS PAR DES PIQUETS DE BOIS.
NOTWITHSTANDING THE INDICATION OF THE SD IV–9–001, THE METAL SPIKES ARE REPLACED BY WOOD PICKETS.

Ce document ne doit pas être utilisé à des fins de construction
This document shall not be used for construction

SCEAUX / *SEALS*

Philippe Morin
OIQ: 137253
2014-09-30

Serge Alarie
OIQ: 114252
2014-09-30

révisions *revisions*		date
00	POUR SOUMISSION *FOR TENDER*	2014–10–02

A no. du détail *detail no.*
B no. du dessin – où détail exigé *drawing no. – where detail required*
C no. du dessin – où détaillé *drawing no. – where detailed*

Projet / *Project*

REMPLACEMENT DE PONCEAUX SUR LA ROUTE PROMENADE – PARC NATIONAL DE LA MAURICIE

CULVERTS REPLACEMENT ON PARKWAY ROAD – LA MAURICIE NATIONAL PARK

Dessin / *Drawing*

SECTIONS TYPES ET DÉTAILS

TYPICAL CROSS SECTIONS AND DETAILS

Conçu par / *Designed by*: Philippe Morin, ing.

Dessiné par / *Drawn by*: Alain Lavoie, techn.

Approuvé par / *Approved by*: Serge Alarie, ing.

Soumission / *Tender*: Marie–Pascale Rousseau, Administrateur de projets APC / *PCA Project Manager*

No de projet / *Project number*: PRO–000111 (APC / *PCA*)

No de contrat / *Contract number*:

Nom du fichier / *File name*: 08_P0004134_VR_DETAIL

No de classement / *File no*:

No de plan ou dessin / *Plan name*: 056–P0004134–330–VR–00

No dessin / *Drawing no*: 08/08

AutoCAD