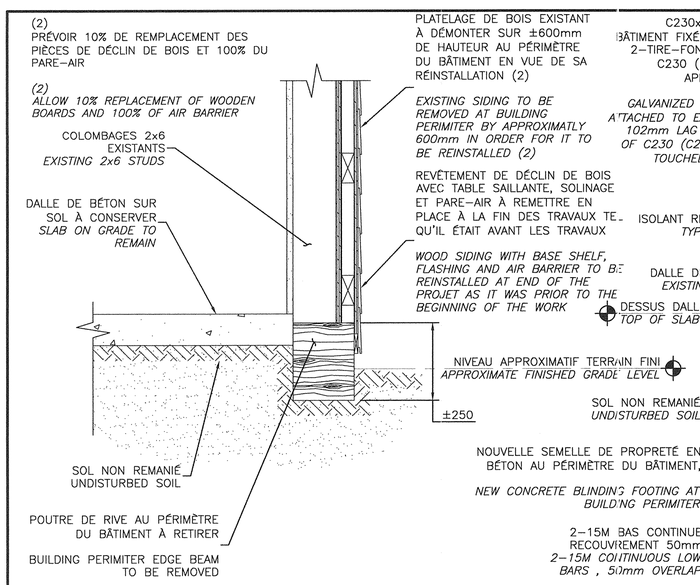

DÉMONTAGE / *DISASSEMBLY*

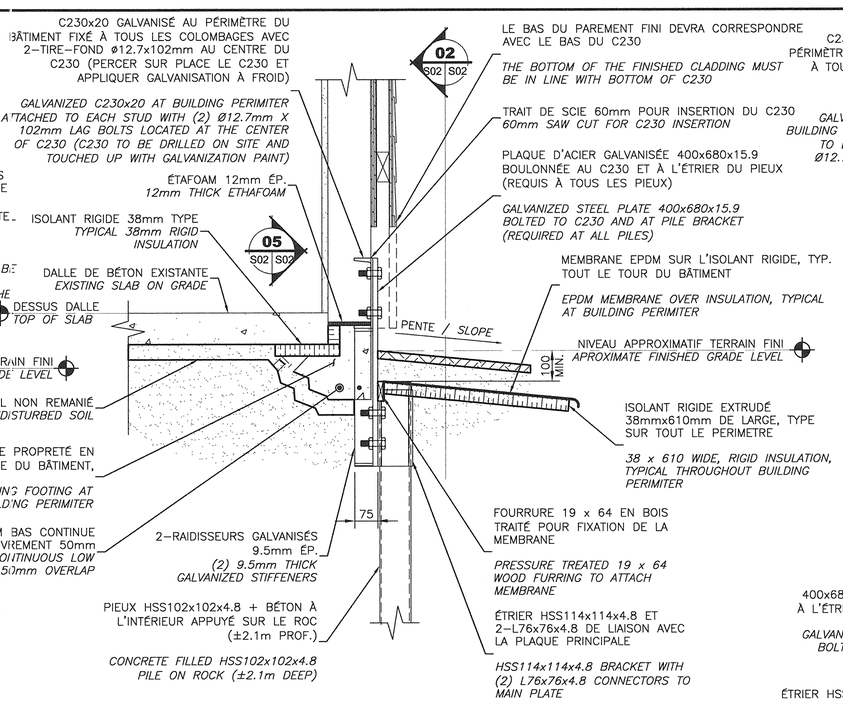

CONSTRUCTION

01 COUPE GÉNÉRALE / *GENERAL SECTION*
S01 S02 ÉCHELLE/SCALE: 1:10

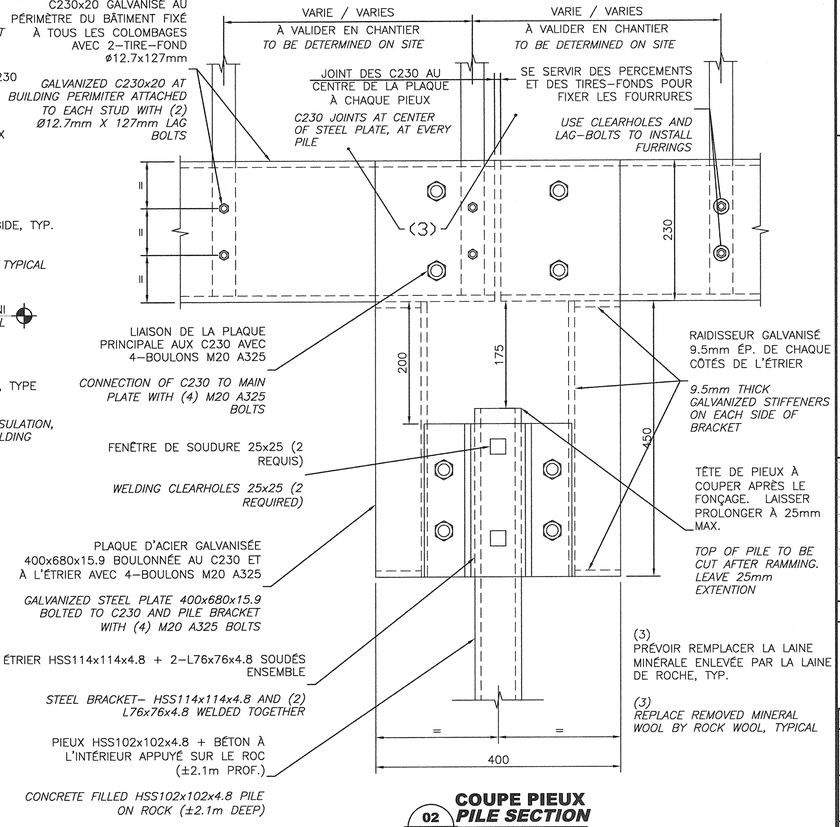

02 COUPE PIEUX / *PILE SECTION*
S02 S02 ÉCHELLE/SCALE: 1:5

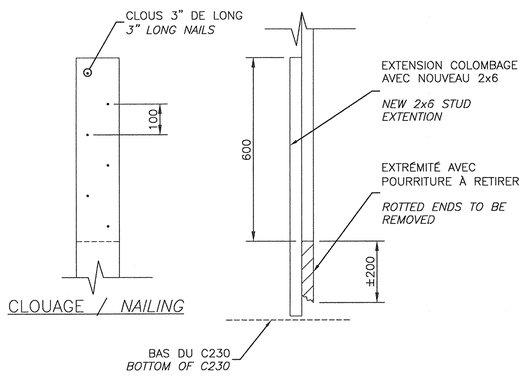

CLOUAGE / *NAILING*

05 DETAIL DE RENFORT DE COLOMBAGE AVEC POURRITURE / *ROTTED STUD REINFORCEMENT DETAIL*
S02 S02 ÉCHELLE/SCALE: 1:10

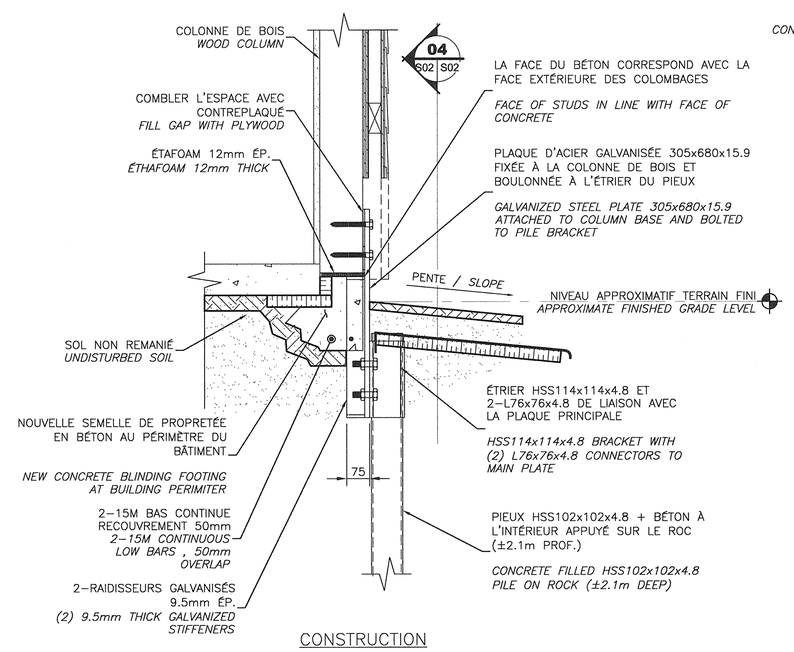

CONSTRUCTION

03 COUPE PIEUX SOUS COLONNE DE BOIS / *PILE UNDER WOOD COLUMN SECTION*
S01 S02 ÉCHELLE/SCALE: 1:10

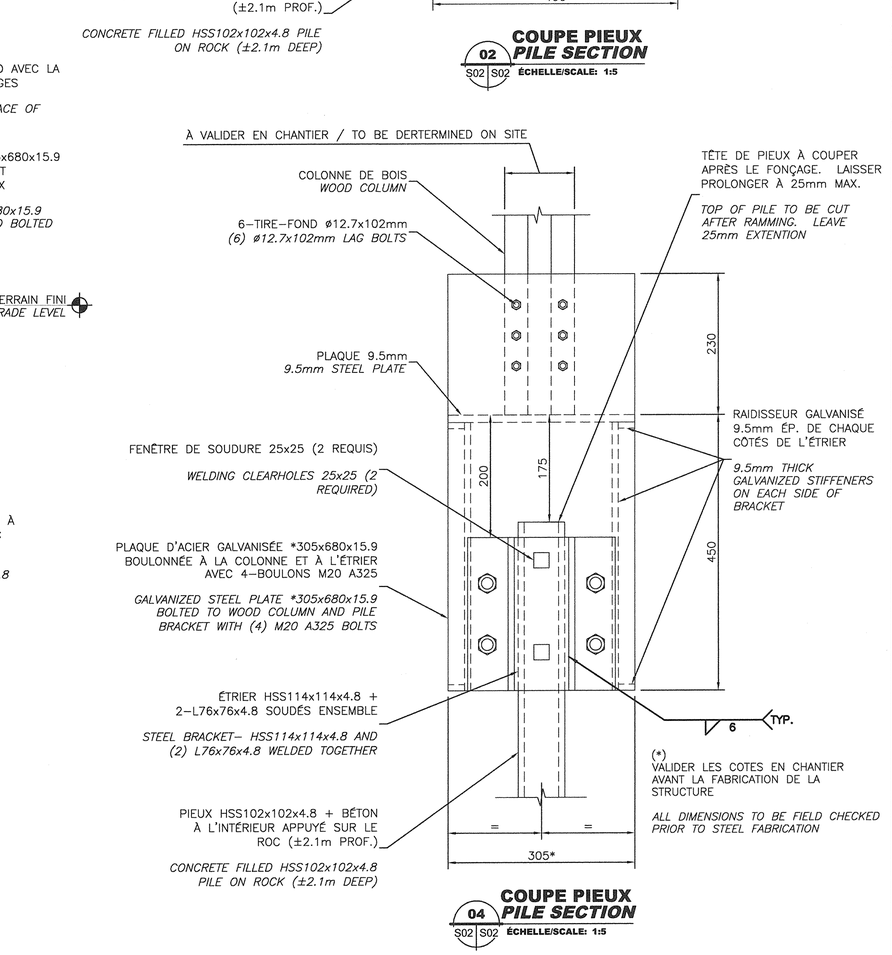

04 COUPE PIEUX / *PILE SECTION*
S02 S02 ÉCHELLE/SCALE: 1:5

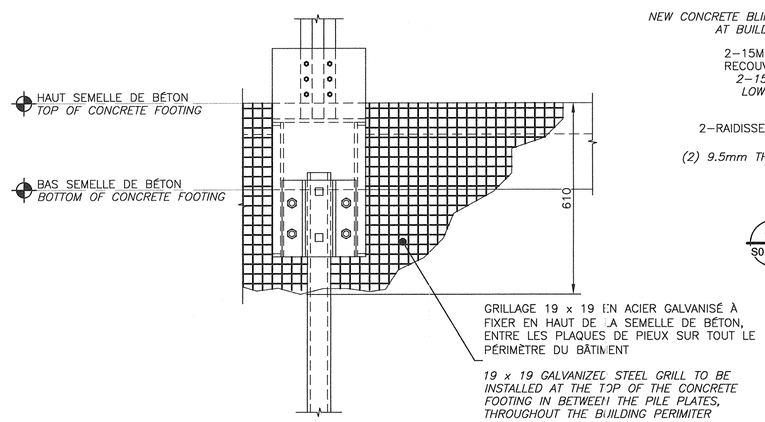

06 DÉTAIL DE GRILLAGE / *GRILL DETAIL*
- - ÉCHELLE/SCALE: 1:10

AutoCAD / format A1 (594 X 841)

Travaux publics et Services gouvernementaux Canada
Public Works and Government Services Canada
Région du Québec
Équipe services clients Patrimoine
Quebec Region
Client Services Team Heritage

INGÉNIEUR Mathieu Bouchard 133966 Québec
21 OCT. 2014
Structure & CIVIL

BPR
4655, boul. Wilfrid-Hamel, Québec (Québec) G1P 2J7
Téléphone : 418 871-8151 Téléphone : 418 871-3414
Télécopieur : 418 871-9625

Modification		Date
0	POUR APPEL D'OFFRES	2014-10-21
0	POUR COMMENTAIRES 100%	2014-09-29

A. No du détail / B. Localisation / C. Sur feuille No — A B C — A. Detail No / B. Localisation / C. On sheet No

CONCEPTION: / DESING:
Conçu par: / Designed by: M. BOUCHARD, ING.
Dessiné par: / Drawn by: S. TURCOTTE, TECHN.
Vérifié par: / Checked by: M. BOUCHARD, ING.
Chargé de projet: / Project manager by: M. BOUCHARD, ING.
Gestionnaire de projet: / Project manager: C.GAUDREAULT
Gestionnaire principal de projet: / Project director: S. HUOT

Projet: / Project:
TRAVAUX PUBLICS ET SERVICES GOUVERNEMENTAUX CANADA
PUBLIC WORKS AND GOVERNEMENT SERVICES CANADA
570 CHEMIN DU CAP-TOURMENTE
SAINT-JOACHIM, QUÉBEC
G0A 3X0
RESTAURATION DE LA POUTRE DE RIVE DE L'ATELIER ET DRAINAGE DU SITE - PHASE 1
SHOP EDGE BEAM RESTAURATION AND ON SITE DRAINAGE - PHASE 1

Titre du dessin: / Drawing title:
STRUCTURE
COUPES ET DÉTAILS
SECTIONS AND DETAILS

Date: AOÛT 2014 / *AUGUST 2014*
Échelle: INDIQUÉE / Scale: *AS SHOWN*
Réf. Consultant: 22906A / Ref. Consultant:
Feuille: S02 / Sheet: 02
No de référence Ministère: R.064816.019 / Reference no Ministry: