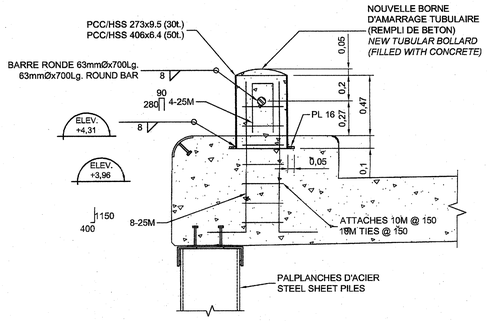

DÉTAIL TYPE – BORNE D'AMARAGE (E)
TYPICAL DETAIL – BOLLARD

SCALE/ÉCHELLE: 1:20

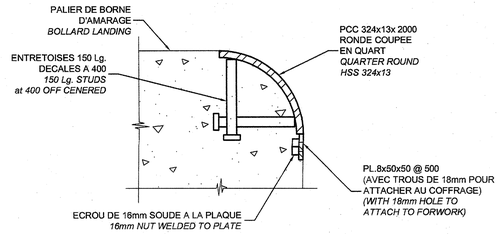

DÉTAIL TYPE – QUART DE PCC 324 RONDE (F)
TYPICAL DETAIL – HSS 324 QUARTER ROUND

SCALE/ÉCHELLE: 1:5

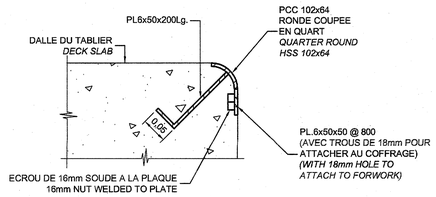

TOUTS BORDS HORIZONTALS DE LA DALLE SONT TYPIQUES
ALL HORIZONTAL DECK EDGES ARE TYPICAL

DÉTAIL TYPE – QUART DE PCC 102 RONDE (G)
TYPICAL DETAIL – HSS 102 QUARTER ROUND

SCALE/ÉCHELLE: 1:5

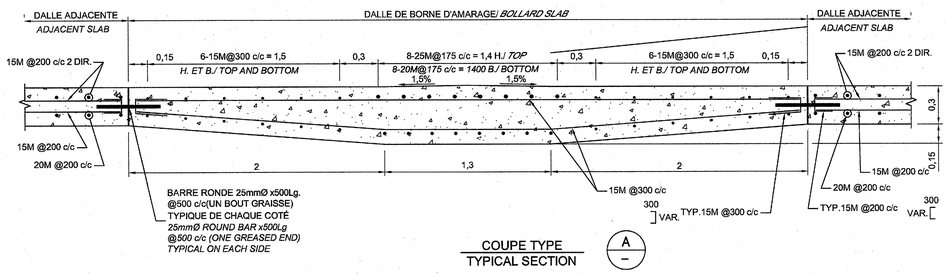

COUPE TYPE (A)
TYPICAL SECTION

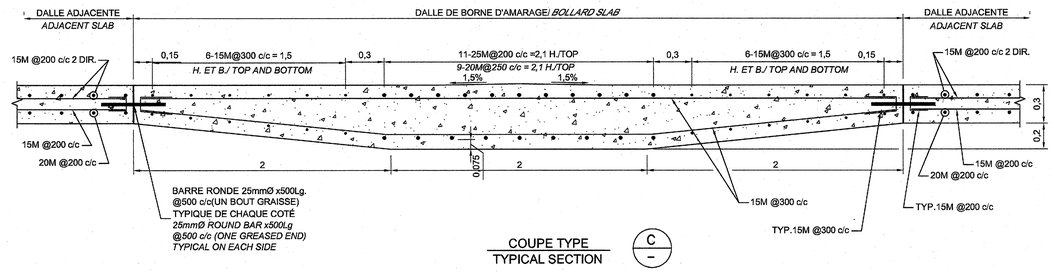

COUPE TYPE (C)
TYPICAL SECTION

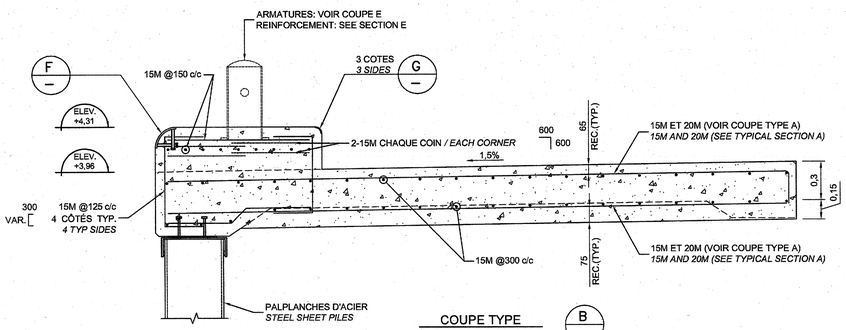

COUPE TYPE (B)
TYPICAL SECTION

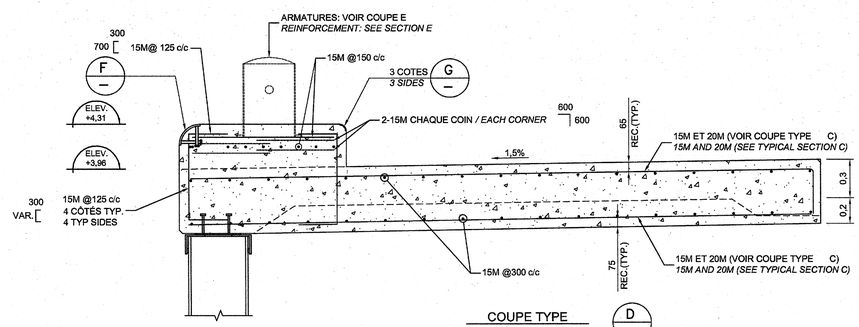

COUPE TYPE (D)
TYPICAL SECTION

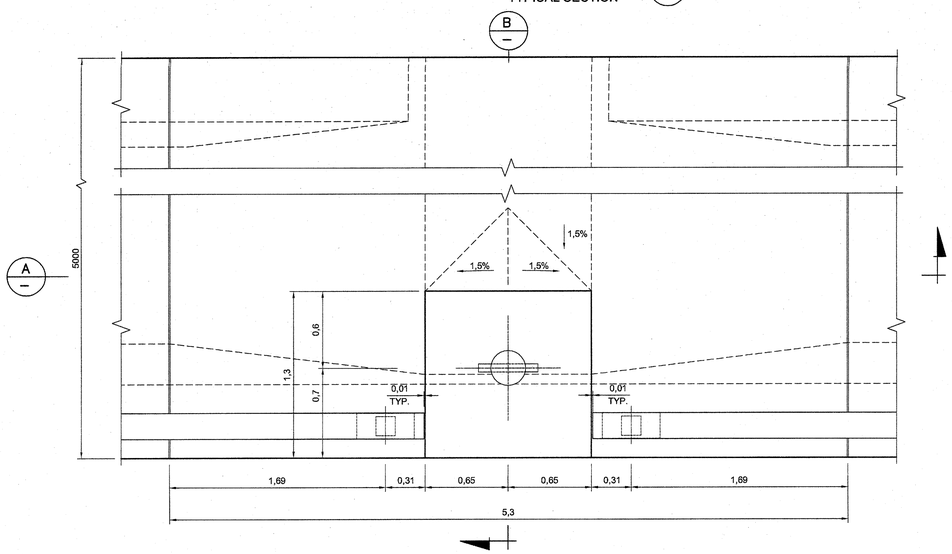

VUE EN PLAN
PLAN VIEW

VUE EN PLAN – DALLE DE BÉTON (BORNE D'AMARAGE 30t.) (15/3)
PLAN VIEW – CONCRETE SLAB (30t. BOLLARD)

SCALE/ÉCHELLE: 1:20

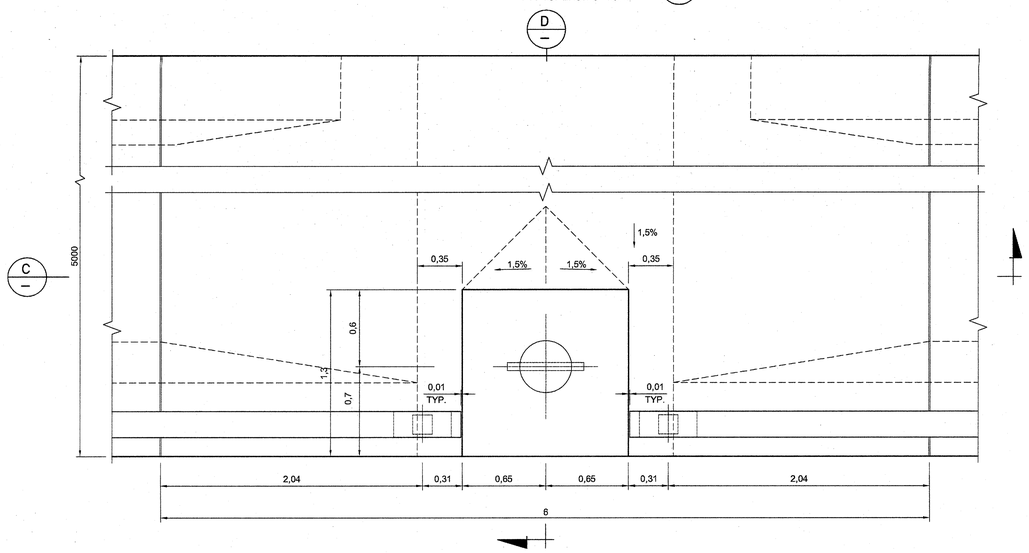

VUE EN PLAN
PLAN VIEW

VUE EN PLAN – DALLE DE BÉTON (BORNE D'AMARAGE 50t.) (26/3)
PLAN VIEW – CONCRETE SLAB (50t. BOLLARD)

SCALE/ÉCHELLE: 1:20

Public Works and Government Services Canada / Travaux Publics et Services gouvernementaux Canada

ROCHE

Se reporter à la lettre de l'AIGNB en date 2014-11-13
See APEGNB letter dated 2014-11-13

revisions		date
00	ÉMISSION POUR SOUMISSION – FOR TENDER	12–17 2014
0A	COMMENTAIRES FINAUX – FINAL COMMENTS	10–15 2014

project / projet
RECONSTRUCTION DU QUAI
WHARF RECONSTRUCTION
STRUCTURE 401
SHIPPAGAN
COMT. DE GLOUCESTER COUNTY

drawing / dessin
COUPES ET DÉTAILS
SECTIONS AND DETAILS

designed / conçu: Y.MAILLOUX, ing., Y.MECHMACHI,ing.
date
drawn / dessiné: A.PETRINOVIC, J.MOSISSETTE, D.AEGERTER
date
approved / approuvé: CHRISTOPHER RIGERT, ing.
date
Tender / Soumission
PWGSC Project Manager / Administrateur de projets TPSGC
project number / no. du projet: R.069388.001
drawing no. / no. du dessin: S09 de/of S12

PWGSC B1 (2004)

E-DRM/GDD-E: 482725 Version 1