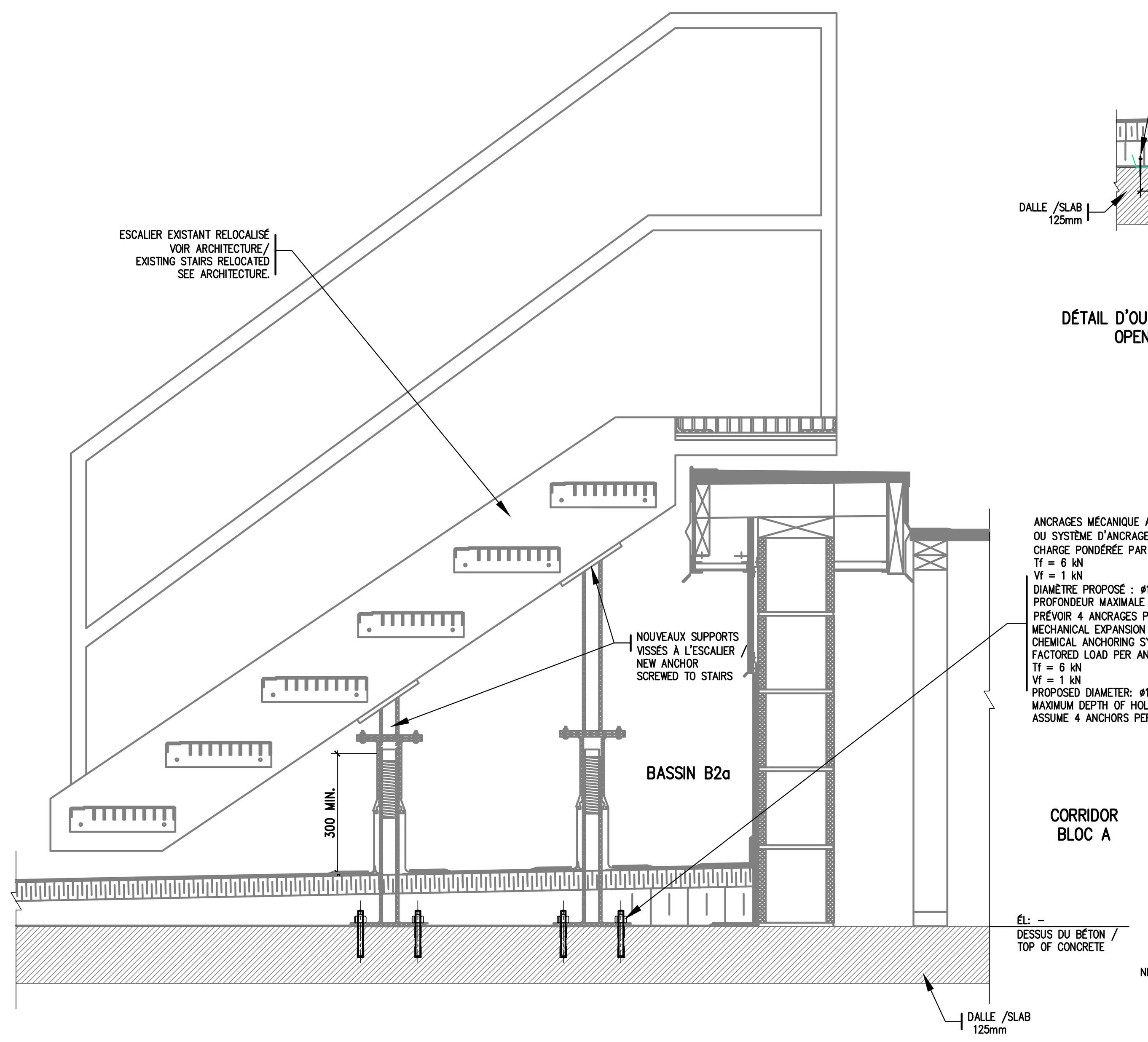

DÉTAIL D'ANCRAGE – POUR ESCALIER EXISTANT RÉINSTALLÉ / ANCHOR DETAIL – REINSTALL EXISTING STAIRS

DÉTAIL D5 101/101
ÉCHELLE/SCALE: 1:10

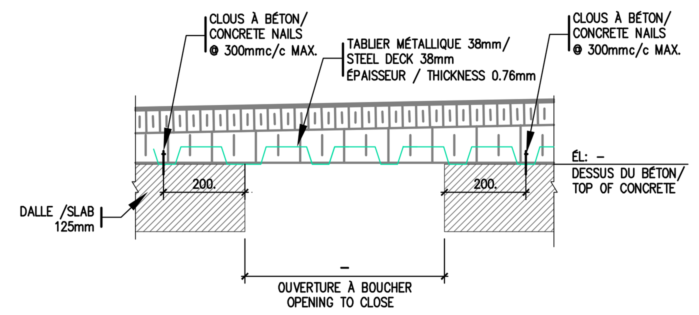

DÉTAIL D'OUVERTURE À BOUCHER. POUR LOCALISATION VOIR ARCH./ OPENING TO CLOSE DETAIL. FOR LOCATION SEE ARCH.

DÉTAIL D4 S10/101
ÉCHELLE/SCALE: 1:10

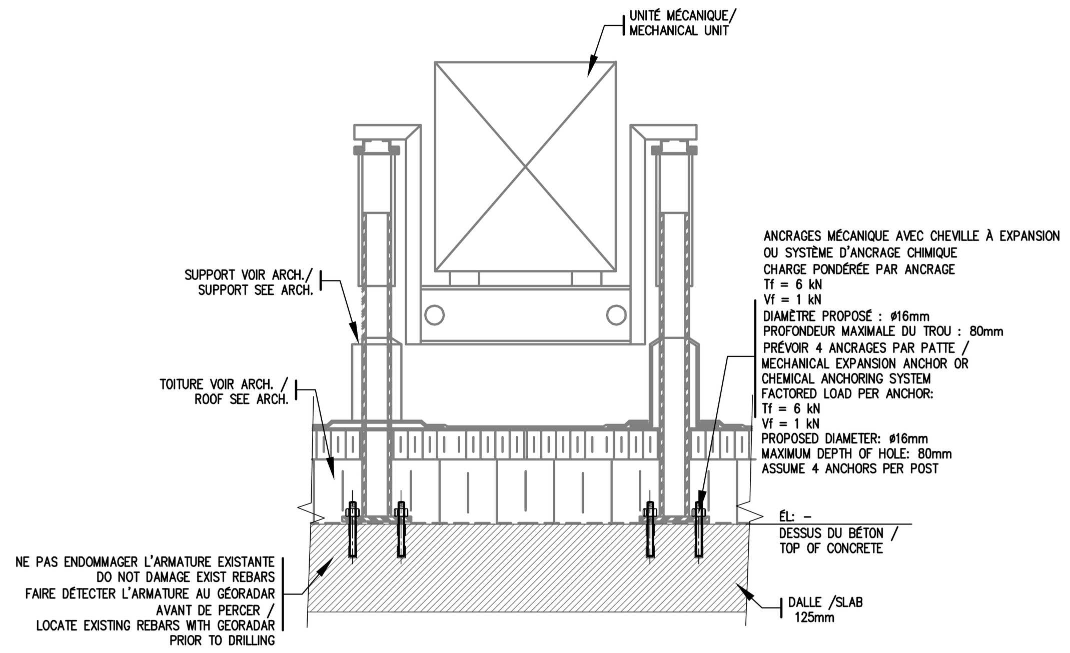

DÉTAIL D'ANCRAGE POUR FIXATION DE SUPPORT POUR ÉQUIPEMENT LOURD/ ANCHOR DETAIL FOR HEAVY EQUIPMENT FIXATION

DÉTAIL D3 101/101
ÉCHELLE/SCALE: 1:10

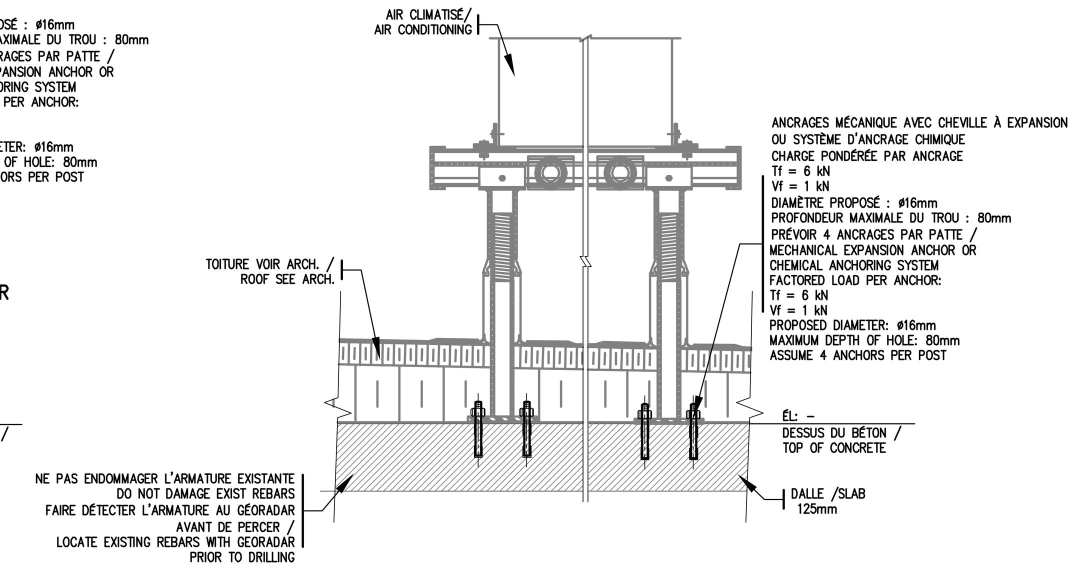

DÉTAIL D'ANCRAGE – BASE POUR AIR CLIMATISÉ / ANCHOR DETAIL – AIR CONDITIONING BASE

DÉTAIL D2 101/101
ÉCHELLE/SCALE: 1:10

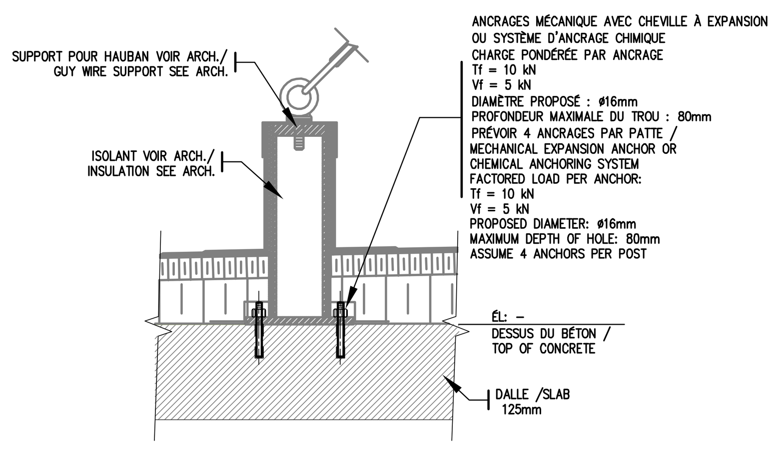

DÉTAIL D'ANCRAGE – SUPPORT POUR HAUBAN / ANCHOR DETAIL – GUY WIRE SUPPORT

DÉTAIL D1 101/101
ÉCHELLE/SCALE: 1:10

- SOUMETTRE DESSIN SIGNÉ SCELLÉ PAR UN INGÉNIEUR POUR LA CONCEPTION DES ANCRAGES.
- SUBMIT SIGNED AND SEALED DRAWING FOR THE DESIGN OF THE ANCHORS.

NOTES GÉNÉRALES:

A– CALCUL

1– CALCULS DE STRUCTURE EXÉCUTÉS SELON LES EXIGENCES DU CODE NATIONAL DU BÂTIMENT DU CANADA, ÉDITION 2010.
– PARAMÈTRES DE CALCUL:
CATÉGORIE DE RISQUE: NORMAL
VENT: q (1/50) = 0.4 kPa; Iw= 1.0
SÉISME: Sa (0.2) = 0.64; Sa (0.5) = 0.3; Sa (1.0) = 0.13; Sa (2.0) = 0.044; Ie = 1.0
NEIGE: S_s= 2.7 kPa; S_r= 0.4 kPa; I_s= 1.0; C_w= 1.0

B– ACIER DE CHARPENTE

1– LE CALCUL DES ASSEMBLAGES, LE DÉTAILLAGE, LA FABRICATION, ET LE MONTAGE DEVRONT ÊTRE RÉALISÉS SELON LA NORME S16.
2– HSS: CONFORMES À LA NORME ASTM A500 GRADE C
PROFILÉS W: CONFORMES À LA NORME ACNOR G40.21M NUANCE 350 W.
AUTRES: CONFORMES À LA NORME ACNOR G40.21M NUANCE 300 W.
3– TOUTES LES SOUDURES DOIVENT ÊTRE CONFORMES À LA NORME W 59.1.
4– LE LAITIER DOIT ÊTRE ENLEVÉ DES SOUDURES FINIES AVANT LE SOUDAGE SUR DU MÉTAL DÉJÀ POSÉ. DE PLUS, UNE COUCHE D'APPRÊT DOIT ÊTRE APPLIQUÉE SUR LES SOUDURES FINIES.
5– LE SOUDAGE NE DOIT PAS ÊTRE EFFECTUÉ LORSQUE LA TEMPÉRATURE AMBIANTE EST INFÉRIEURE À –18°C (0°F) OU LORSQUE LA SURFACE EST MOUILLÉE (PLUIE/NEIGE).
6– LES SURFACES À SOUDER DOIVENT ÊTRE EXEMPTES DE CALAMINE NON ADHÉRENTE, DE LAITIER, DE ROUILLE ÉCAILLÉE, DE PEINTURE, DE GRAISSE, D'HUMIDITÉ, DE GALVANISATION, ET AUTRES CORPS ÉTRANGERS DANS UN RAYON DE 50mm D'UNE SOUDURE.
7– ASSEMBLAGES: SOUDÉS À L'USINE, BOULONNÉS OU SOUDÉS AU CHANTIER BOULONS HAUTE RÉSISTANCE A–325.
8– LES ASSEMBLAGES MONTRÉS SUR LES DESSINS NE LE SONT QUE POUR ILLUSTRER LES PRINCIPES D'ASSEMBLAGE. TOUS LES ASSEMBLAGES DOIVENT ÊTRE CONÇUS PAR LE FABRICANT POUR LES EFFORTS INDIQUÉS.
9– PEINTURE: UNE COUCHE DE PEINTURE RÉPONDANT AUX EXIGENCES DE LA NORME CISC/CPMA 1–73a EN USINE, RETOUCHES AU CHANTIER.
10– LORSQUE SPÉCIFIÉ AUX PLANS, L'ACIER DEVRA ÊTRE GALVANISÉ PAR IMMERSION À CHAUD, CONFORMÉMENT À LA NORME NORME ASTM A123/A123M. L'ÉPAISSEUR MINIMALE MOYENNE DU RECOUVREMENT DE ZINC EST SPÉCIFIÉE À LA TABLE 1 DE LA NORME A123/A123M. LORSQU'IL EST REQUIS DE SOUDER L'ACIER APRÈS LA GALVANISATION, LE ZINC DOIT ÊTRE MEULÉ PUIS LES DOMMAGES RÉPARÉS SELON LA NORME ASTM A780/A780M.
11– LE FABRICANT D'ACIER DEVRA PERCER EN USINE TOUS LES TROUS REQUIS POUR EXÉCUTER LES OPÉRATIONS DE GALVANISATION DE FAÇON SÉCURITAIRE. L'EMPLACEMENT ET LE DIAMÈTRE DE CES TROUS DEVRONT ÊTRE SOUMIS À L'INGÉNIEUR POUR REVUE. LES TROUS COUPÉS AU CHALUMEAU NE SERONT PAS TOLÉRÉS.
12– AUCUN ÉLÉMENT D'ACIER DE CHARPENTE NE SERA FABRIQUÉ AVANT QUE LE REPRÉSENTANT MINISTÉRIEL N'AIT EXAMINÉ LES DESSINS D'ATELIER ET DE MONTAGE SIGNÉS ET SCELLÉS.
13– LE FABRICANT DEVRA ÊTRE CERTIFIÉ PAR LE BUREAU CANADIEN DE LA SOUDURE.
14– CONTREVENTEMENT TEMPORAIRE:
LE SOUS–TRAITANT EN CHARPENTE D'ACIER EST RESPONSABLE DE LA STABILITÉ ET DE LA SÉCURITÉ DE LA CHARPENTE D'ACIER EN COURS DE MONTAGE.
IL DOIT CONCEVOIR ET INSTALLER DES CONTREVENTEMENTS TEMPORAIRES POUR RÉSISTER AUX SOLLICITATIONS, TANT HORIZONTALES QUE VERTICALES, POUR TOUTES LES PHASES DU MONTAGE.
LE MONTEUR DEVRA SE CONFORMER À TOUTES LES DISPOSITIONS APPLICABLES DU "CODE DE SÉCURITÉ POUR LES TRAVAUX DE CONSTRUCTION".
LES PLANS ET PROCÉDURES DE MONTAGE ET DE LEVAGE REQUIS DEVRONT ÊTRE PRÉPARÉS.
IL DEVRA ÉGALEMENT OBTENIR LES ATTESTATIONS PRÉALABLES AU MONTAGE, TEL QU'EXIGÉ PAR LE "CODE".

C– TABLIER MÉTALLIQUE

1– MATÉRIEL CONFORME À LA NORME ASTM A653–SS–Gr230.
2– INSTALLER LE TABLIER CONFORMÉMENT AUX MÉTHODES DÉCRITES AUX PUBLICATIONS SUIVANTES:
CSSBI–10M–96 STANDARD FOR STEEL ROOF DECK
CSSBI–12M–96 STANDARD FOR COMPOSITE STEEL DECK.
3– FIXATION DU TABLIER MÉTALLIQUE (SAUF INDICATION CONTRAIRE)
SUPPORTS TRANSVERSAUX: POINT DE SOUDURE DE 20mm À CHAQUE 2 NERVURES
JOINTS LONGITUDINAUX DE FEUILLE: SERTISSAGE @ 600mm c/c
FIXATION AU PÉRIMÈTRE: POINT DE SOUDURE DE 20mm À CHAQUE 2 NERVURES OU À 300mm c/c.
4– TOUTES LES SOUDURES DOIVENT ÊTRE CONFORMES À LA NORME W59.1.
5– TOUTES LES SOUDURES DE TABLIER NON–RECOUVERT DE BÉTON, DOIVENT ÊTRE RETOUCHÉES À L'AIDE D'UNE PEINTURE RICHE EN ZINC.

D– GÉNÉRALITÉS

1– L'ENTREPRENEUR DOIT PRÉVOIR, CONCEVOIR, FOURNIR ET INSTALLER TOUT LE SOUTÈNEMENT, LES CONTREVENTEMENTS ET LES ÉTAIEMENTS TEMPORAIRES REQUIS DURANT LES TRAVAUX AFIN DE RÉALISER LES INTERVENTIONS PRÉVUES AUX DOCUMENTS CONTRACTUELS ET POUR MAINTENIR L'INTÉGRITÉ DES INFRASTRUCTURES EXISTANTES. LA CONCEPTION DE CES SUPPORTS TEMPORAIRES DOIT ÊTRE FAITE SELON LES NORMES DE SÉCURITÉ LES PLUS RÉCENTES. UN PLAN SIGNÉ SCELLÉ PAR UN INGÉNIEUR DOIT ÊTRE FOURNI. SAUF INDICATION CONTRAIRE, LES SUPPORTS ET LES MÉTHODES MONTRÉES AUX DESSINS DE STRUCTURE NE SONT QU'À TITRE INDICATIF. L'ENTREPRENEUR DEMEURE LE SEUL RESPONSABLE DE L'ÉLABORATION DE SA PROCÉDURE ET DES INTERVENTIONS NÉCESSAIRES QUI EN DÉCOULENT.
2– TOUTES LES DIMENSIONS AYANT RAPPORT AVEC L'EXISTANT DEVRONT ÊTRE VÉRIFIÉES SUR LE SITE PAR L'ENTREPRENEUR ET COORDONNÉES AVEC CES DOCUMENTS AVANT LE DÉBUT DES TRAVAUX. AUCUNE DIMENSIONS NE DOIT ÊTRE PRISE À L'ÉCHELLE SUR LES PLANS.
3– CES DESSINS ONT ÉTÉ RÉALISÉS À L'AIDE DE RELEVÉS PARTIELS, ILS DEVRONT ÊTRE REVUS ET CORRIGÉS APRÈS LA MISE À NU DE LA CHARPENTE ET INSPECTION PAR LE REPRÉSENTANT MINISTÉRIEL.
4– LIRE CES DOCUMENTS CONJOINTEMENT AVEC LES DESSINS D'ARCHITECTURE.
5– AUCUN DESSIN D'ATELIER SOUMIS PAR TÉLÉCOPIEUR OU PAR COURRIEL NE SERA EXAMINÉ.

GENERAL NOTES:

A– DESIGN

1– THE STRUCTURAL DESIGN CONFORMS TO NATIONAL BUILDING CODE OF CANADA, 2010 EDITION.
– DESIGN PARAMETERS:
IMPORTANCE CATEGORY: NORMAL
WIND: q (1/50) = 0.4 kPa; Iw= 1.0
EARTHQUAKE: Sa (0.2) = 0.64; Sa (0.5) = 0.3; Sa (1.0) = 0.13; Sa (2.0) = 0.044; Ie = 1.0
SNOW: S_s= 2.7 kPa; S_r= 0.4 kPa; I_s= 1.0; C_w= 1.0

B– STRUCTURAL STEEL

1– DESIGN OF CONNECTIONS, DETAILLING, FABRICATION AND ERECTION SHALL COMPLY WITH CSA S16.
2– HSS: COMPLY TO ASTM A500 GRADE C
W SHAPES: COMPLY TO CSA G40.21M GRADE 350 W
OTHERS: COMPLY TO CSA G40.21M GRADE 300 W.
3– WELDING CONFORM TO CSA W59.1.
4– SLAG SHALL BE REMOVED FROM ALL FINISHED WELDS AND BEFORE WELDING OVER PREVIOUSLY DEPOSITED METAL. FINISHED WELDS SHALL BE PAINTED.
5– WELDING SHALL NOT BE DONE WHEN THE AMBIENT TEMPERATURE IS LOWER THAN –18°C (0°F) OR WHEN THE SURFACE IS WET (RAIN/SNOW).
6– SURFACES TO BE WELDED SHALL BE FREE FROM LOOSE OR THICK SCALE, SLAG, LOOSE RUST, PAINT, GREASE, GALVANIZATION, MOISTURE WITHIN 50mm OF ANY WELD LOCATION.
7– CONNECTIONS: WELDED AT SHOP, BOLTED OR WELDED ON SITE, HIGH STRENGTH BOLTS A–325.
8– CONNECTIONS SHOWN ON THE STRUCTURAL DRAWINGS ARE TO ILLUSTRATE CONNECTION PRINCIPLES ONLY. ALL CONNECTIONS SHALL BE DESIGNED BY THE FABRICATOR FOR LOADS INDICATED.
9– PAINTING: ONE COAT OF PAINT MEETING THE REQUIREMENTS OF CISC/CPMA 1–73a APPLIED IN THE SHOP, TOUCHUPS IN THE FIELD.
10– WHERE SPECIFIED ON STRUCTURAL DESIGN DRAWINGS, MEMBERS SHALL BE "HOT–DIP" GALVANIZED IN ACCORDANCE WITH STANDARD ASTM A123/A123M. THE MINIMUM AVERAGE ZINC COATING THICKNESS IS DICTATED IN TABLE 1 OF STANDARD ASTM A123/A123M. WHERE WELDING AFTER GALVANIZING IS NECESSARY, THE ZINC SHALL BE REMOVED BY GRINDING AND THE DAMAGE REPAIRED IN ACCORDANCE WITH STANDARD ASTM A780/A780M.
11– STEEL FABRICATOR SHALL SHOP DRILL ALL HOLES REQUIRED TO SAFELY PERFORM GALVANIZING OPERATIONS. LOCATION AND DIAMETER OF HOLES TO BE SUBMITTED TO THE MINISTERIAL REPRESENTATIVE FOR REVIEW. FLAME CUT HOLES WILL NOT BE TOLERATED.
12– NO STRUCTURAL STEEL ELEMENT IS TO BE FABRICATED BEFORE THE MINISTERIAL REPRESENTATIVE HAS EXAMINED THE SIGNED AND SEALED SHOP DRAWINGS AND ERECTION DRAWINGS.
13– STEEL SUBCONTRACTOR MUST BE CERTIFIED BY THE CANADIAN WELDING BUREAU.
14– TEMPORARY BRACING:
THE STEEL SUB–CONTRACTOR IS RESPONSIBLE FOR THE STABILITY AND SECURITY OF THE STEEL STRUCTURE DURING THE ERECTION.
THIS CONTRACTOR MUST DESIGN AND INSTALL TEMPORARY BRACES TO SUPPORT ALL FORCES, HORIZONTAL AND VERTICAL, FOR ALL THE ERECTION PHASES.
THE ERECTOR SHALL COMPLY WITH ALL APPLICABLE ARTICLES OF THE "CODES DE SÉCURITÉ POUR LES TRAVAUX DE CONSTRUCTION".
THE ERECTOR SHALL PREPARE ALL REQUIRED ERECTION PLANS AND PROCEDURES FOR LIFTING AND ERECTING THE STEEL.
THE ERECTOR SHALL ALSO OBTAIN THE "CODE" REQUIRED AUTHORIZATIONS BEFORE STARTING ERECTION.

C– STEEL DECK

1– MATERIAL SHALL CONFORM TO ASTM A653–SS–Gr230.
2– STEEL DECK SHALL BE INSTALLED ACCORDING TO THE METHODS DESCRIBED IN THE FOLLOWING PUBLICATIONS:
CSSBI–10M–96 STANDARD FOR STEEL ROOF DECK
CSSBI–12M–96 STANDARD FOR COMPOSITE STEEL DECK
3– STEEL DECK FASTENING (UNLESS OTHERWISE INDICATED)
TRANSVERSE SUPPORTS: 20mm DIAM. PUDDLE WELD AT EVERY OTHER RIB
SIDE LAPS: BUTTON PUNCH @ 600mm c/c
PERIMETER FASTENING: 20mm DIAM. PUDDLE WELDS AT EVERY OTHER RIB OR @ 300mm c/c
4– ALL WELDS SHALL CONFORMS TO W59.1 STANDARDS.
5– ALL WELDS IN DECK NOT COVERED WITH CONCRETE, SHALL BE TOUCHED UP WITH ZINC RICH PAINT.

D– GENERAL

1– THE CONTRACTOR MUST PLAN, DESIGN, PROVIDE AND INSTALL ALL RETAINING STRUCTURES, BRACINGS AND TEMPORARY SHORING REQUIRED DURING CONSTRUCTION TO ACCOMPLISH THE INTERVENTIONS INCLUDED IN CONTRACTUAL DOCUMENTS AND TO MAINTAIN THE INTEGRITY OF EXISTING INFRASTRUCTURES. THE DESIGN OF THESE TEMPORARY SUPPORTS MUST BE DONE IN ACCORDANCE WITH THE MOST RECENT SAFETY STANDARDS. SIGNED AND SEALED DRAWINGS BY AN ENGINEER MUST BE PROVIDED. UNLESS NOTED OTHERWISE, THE SUPPORTS AND METHODOLOGY SHOWN ON STRUCTURAL DRAWINGS ARE INDICATIVE ONLY. THE CONTRACTOR REMAINS THE ONLY RESPONSIBLE PARTY FOR THE DEVELOPMENT OF THE PROCEDURE AND THE RESULTING INTERVENTIONS.
2– ALL DIMENSIONS RELATING TO EXISTING CONDITIONS TO BE CHECKED ON SITE BY CONTRACTOR AND COORDINATED WITH THESE DOCUMENTS BEFORE THE START OF THE WORK. NO DIMENSIONS SHALL BE SCALED ON DRAWINGS.
3– THESE DRAWINGS WERE PREPARED FROM PARTIAL SURVEYS. THEY MUST BE REVISED AND CORRECTED AFTER STRIPPING OF STRUCTURE AND INSPECTION BY MINISTERIAL REPRESENTATIVE.
3– READ THESE DOCUMENTS TOGETHER WITH THE ARCHITECTURAL DRAWINGS.
4– DO NOT SUBMIT SHOP DRAWINGS BY FAX OR BY ELECTRONIC MAIL.

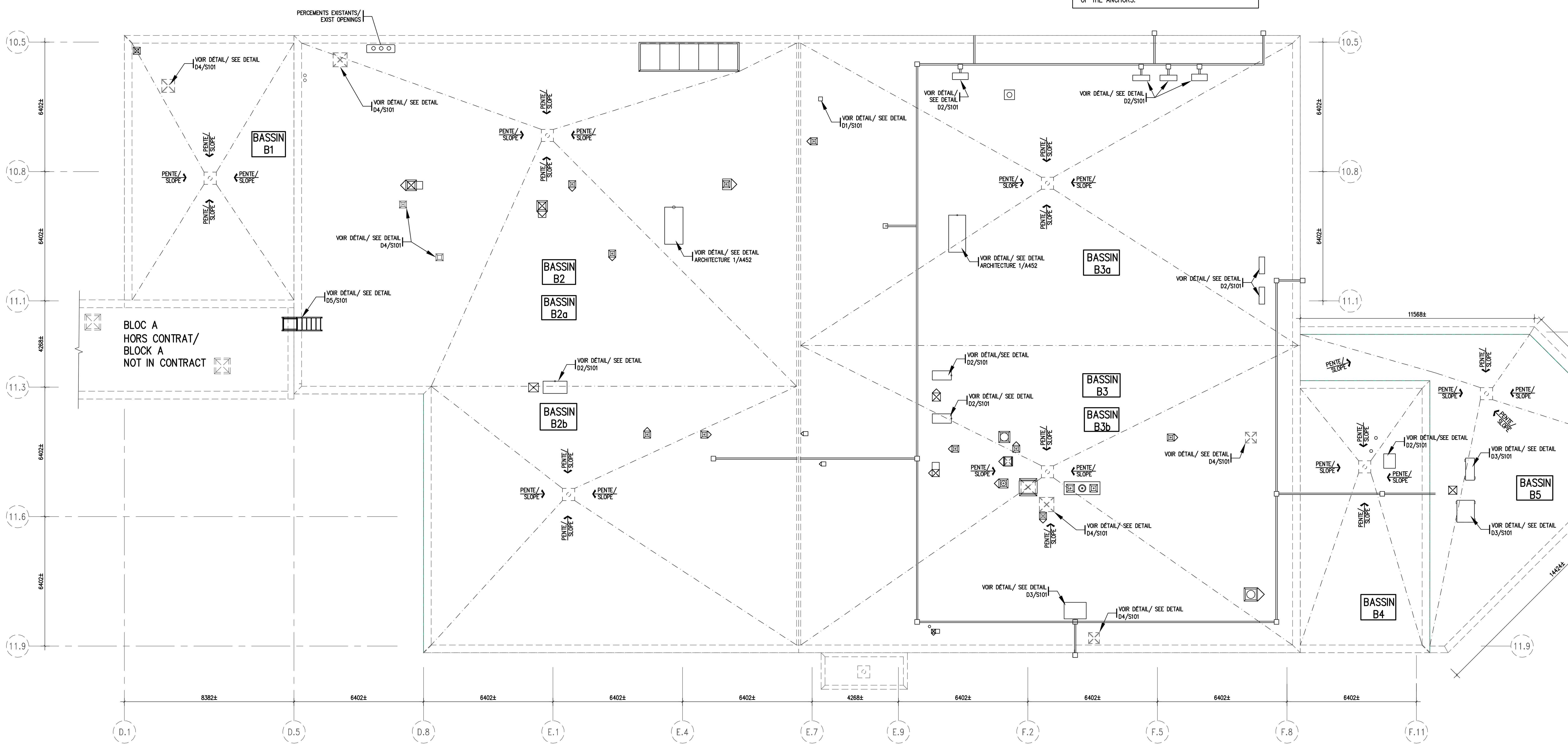

STRUCTURE DU TOIT BLOC B/ ROOF STRUCTURE BLOCK B
ÉCHELLE/SCALE: 1:100

LISTE DES PLANS /DRAWINGS LIST

S101	NOTES GÉNÉRALES. DÉTAILS DE TOITURE/ GENERAL NOTES. ROOF DETAILS

LISTE DES SCTIONS DE DEVIS /SPECIFICATIONS LIST

DIVISION 05 – MÉTAUX – STEEL

Travaux publics et Services gouvernementaux Canada
Public Works and Government Services Canada
Direction générale des services immobiliers
Real Property Services branch
Région du Québec
Quebec region
Canada

Plan clé / Key plan

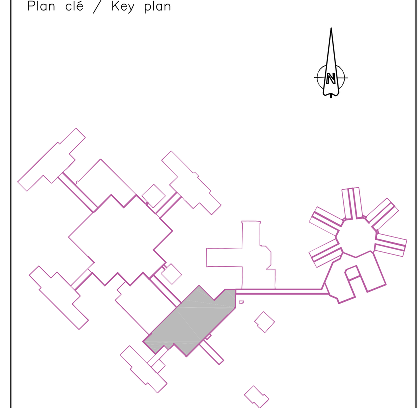

AIRE DE TRAVAIL
WORK AREA

N·F·O·E
NFOE et associés architectes
511, Place d'Armes, bureau 100, Montréal, Québec, H2Y 2W7
T. (514) 397-2616 F. (514) 861-5242 www.nfoe.com nfoe@nfoe.com

sdk
1751, rue Richardson, bureau 2120
Montréal (Québec) H3K 1G6
Tél.: 514 938-5995
Téléc.: 514 938-9470
www.sdkbb.com
STRUCTURE ■ GÉNIE CIVIL ■ STRUCTURE INDUSTRIELLE ■ VERRE STRUCTUREL

PAGEAUMOREL
Pageau Morel et associés inc.
1695, boul. Laval, bur. 200
Laval (Québec) H7S 2M2
T 450.668.8884
F 450.668.6993
www.pageaumorel.com

Seuls les documents émis pour construction scellés et signés pourront êtres utilisés pour l'exécution des travaux de construction.
This drawing shall not be used for construction purposes unless so indicated and signed and sealed below.

sceaux

INGÉNIEUR Simon Vallée-St-Pierre 143954 14/05/15 QUÉBEC

	ÉMIS POUR APPEL D'OFFRES ISSUED FOR TENDER	15.05.20
A	ÉMIS POUR 99%/ ISSUED FOR 99%	15.04.17
A	ÉMIS POUR 50%/ ISSUED FOR 50%	15.02.25
révisions *revisions*		date

A no. du détail *detail no.*
B no.de la feuille–où détail exigé *sheet no. – where detail required*
C no. de la feuille–où détaillé *sheet no. – where detailed*

Projet / *Project*
SERVICE CORRECTIONNEL CANADA
CORRECTIONAL SERVICE CANADA
246, MONTÉE GAGNON
SAINTE–ANNE–DES–PLAINES, QC
RÉFECTION DE TOITURES, CRR, ÉTABLISSEMENT SAINTE–ANNE–DES–PLAINES
ROOF REPAIRS, RRC, SAINTE–ANNE–DES–PLAINES INSTITUTION

Dessin / *Drawing*
STRUCTURE
STRUCTURE
DÉTAILS DE TOITURE TYPIQUES
TYPICAL ROOF DETAILS

Conçu par / *Designed by*	S. VALLÉE Ing. — 2015–02–24 Date
Dessiné par / *Drawn by*	A.MILIAN — 2015–02–24 Date
Approuvé par / *Approved by*	S. VALLÉE — 2015–02–24 Date
Soumission / *Tender*	
Administrateur de projets TPSGC / *PWGSC Project Manager*	
No de projet TPSGC / *Project number PWGSC*	R.051242.017
No de projet Client / *Project number Client*	150223
Nom du fichier / *File name*	R_051242_017_S101_DT.DWG
No de classement / *File no*	
No de plan ou dessin / *File name*	R_051242_017
No feuille / *Sheet no*	S101 / 1

AutoCAD