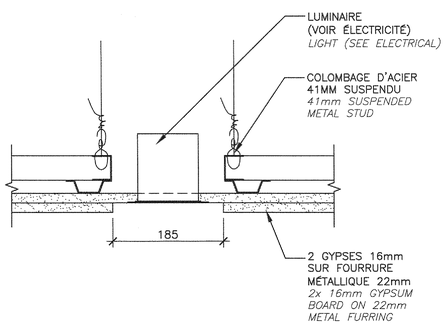

8 A10 A10 DÉTAIL – RETOMBÉE DE GYPSE
DETAIL – GYPSUM BOARD DROP
0 0.25 1: 5

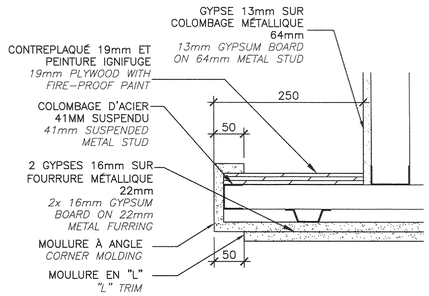

9 A10 A10 DÉTAIL – RETOMBÉE DE GYPSE
DETAIL – GYPSUM BOARD DROP
0 0.25 1: 5

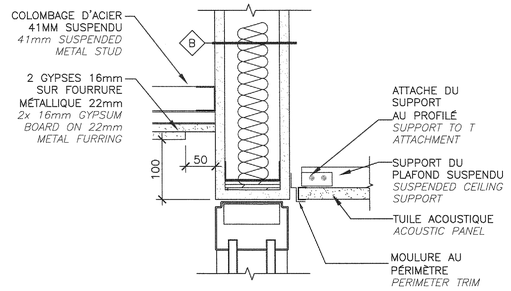

10 A10 A10 DÉTAIL – PLAFOND SUSPENDU
DETAIL – SUSPENDED CEILING
0 0.25 1: 5

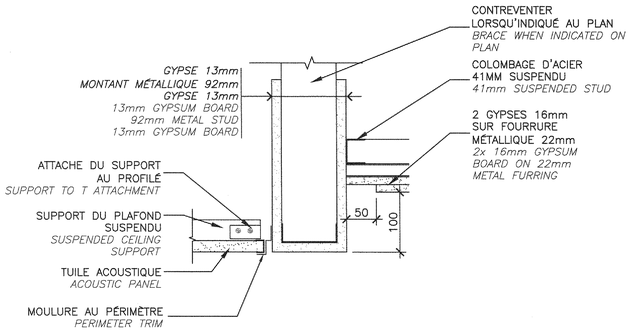

11 A04 A10 A10 DÉTAIL – PLAFOND SUSPENDU
DETAIL – SUSPENDED CEILING
0 0.25 1: 5

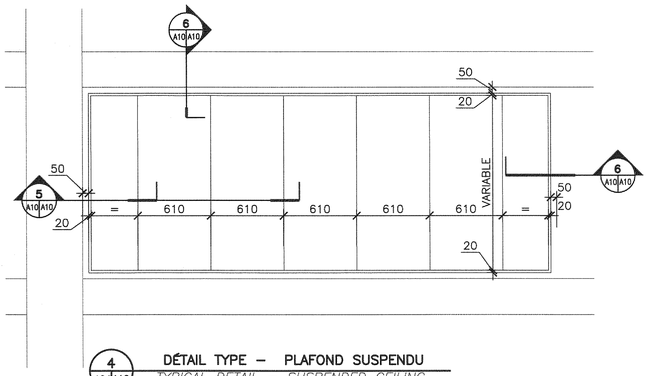

4 A04 A10 DÉTAIL TYPE – PLAFOND SUSPENDU
TYPICAL DETAIL – SUSPENDED CEILING
0 1.00 1: 25

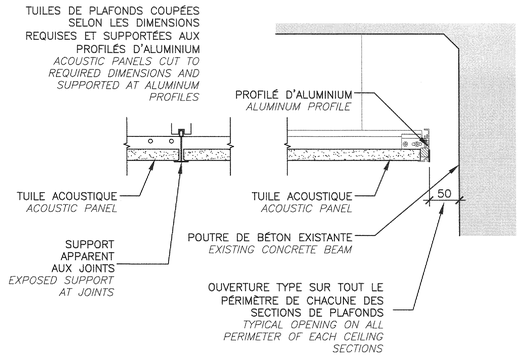

5 A10 A10 DÉTAIL TYPE
TYPICAL DETAIL
0 0.25 1: 5

6 A10 A10 DÉTAIL TYPE – PLAFOND SUSPENDU
TYPICAL DETAIL – SUSPENDED CEILING
0 0.25 1: 5

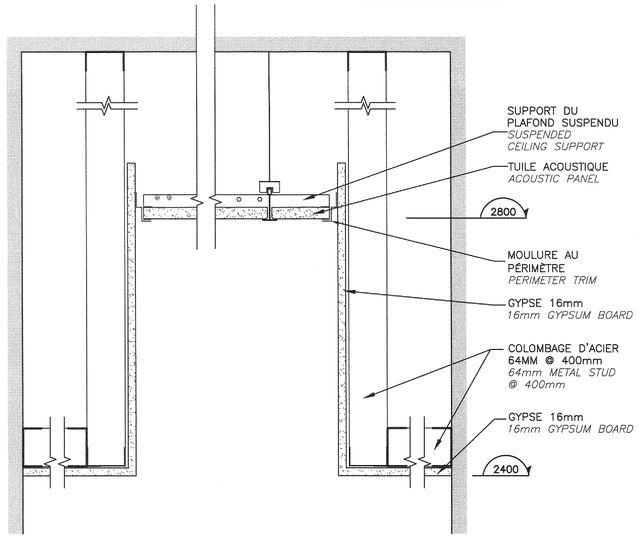

7 A04 A10 DÉTAIL – RETOMBÉE DE GYPSE
DETAIL – GYPSUM BOARD DROP
0 0.25 1: 5

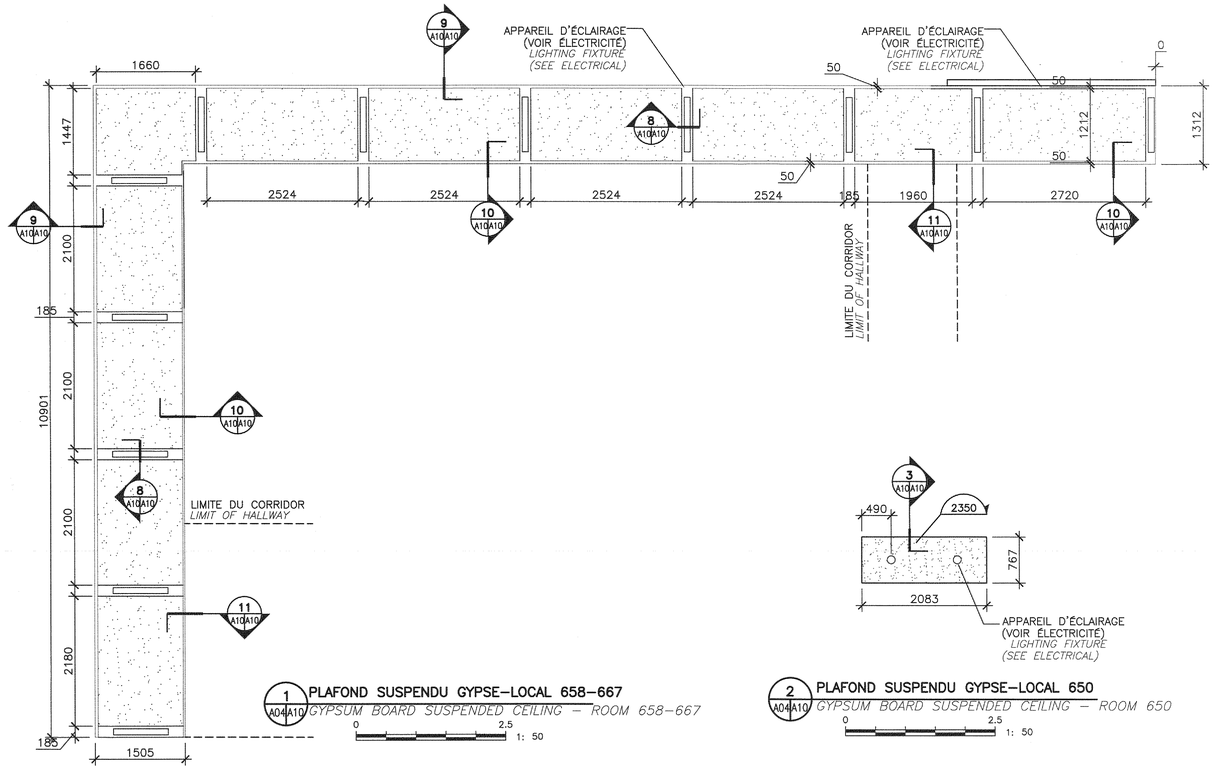

1 A04 A10 PLAFOND SUSPENDU GYPSE–LOCAL 658–667
GYPSUM BOARD SUSPENDED CEILING – ROOM 658–667
0 2.5 1: 50

2 A04 A10 PLAFOND SUSPENDU GYPSE–LOCAL 650
GYPSUM BOARD SUSPENDED CEILING – ROOM 650
0 2.5 1: 50

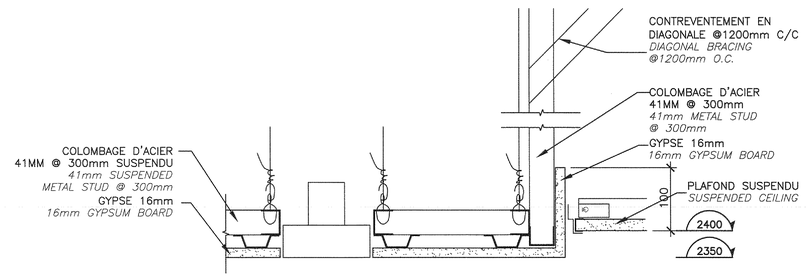

3 A10 A10 DÉTAIL – RETOMBÉE DE GYPSE
DETAIL – GYPSUM BOARD DROP
0 0.25 1: 5

Travaux publics et Services gouvernementaux Canada
Public Works and Government Services Canada
Direction générale des biens immobiliers
Real Property branch
Région du Québec
Quebec region
Canada

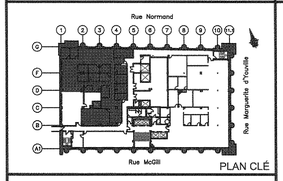

PLAN CLÉ

Ordre des architectes du Québec
4527
ISABELLE NADEAU
ARCHITECTE
20-05-2016

révisions revisions		date
01	POUR SOUMISSION	16-05-20

A no. du détail *detail no.*
B no.de la feuille–où détail exigé *sheet no. – where detail required*
C no. de la feuille–où détaillé *sheet no. – where detailed*

Projet / *Project*
BUREAU DU SURINTENDANT DES INSTITUTIONS FINANCIÈRES DU CANADA
OFFICE OF THE SUPERINTENDENT OF FINANCIAL INSTITUTIONS CANADA
105 McGILL, MONTREAL
RÉAMÉNAGEMENT DE BUREAUX
6e ÉTAGE NORD-OUEST
OFFICES REFIT 6TH FLOOR NORTHWEST

Dessin / *Drawing*
ARCHITECTURE
ARCHITECTURE
DÉTAILS PLAFOND
CEILING DETAILS

Conçu par / *Designed by*: ANNA WOZNIAK — Date: 2015
Dessiné par / *Drawn by*: ANNA WOZNIAK — Date: 2015
Approuvé par / *Approved by*: ISABELLE NADEAU — Date:
Soumission / *Tender* — Gestionnaire de projet TPSGC / *PWGSC Project Manager*: ALI ELHAGE
No de projet / *Project number* TPSGC / *PWGSC*: R.076062.001
No de projet / *Project number* Client / *Client*:
Nom du fichier / *File name*: R_076062_001_A09-DT-PF.dwg
No de classement / *File no*:
No de plan ou dessin / *File name*: R_076062_001-A09-DT-PF
No feuille / *Sheet no*: A10/11

AutoCAD 2016/05/20 S:\DGS1\SAG\PROJETS\MTL\105 MCGILL\R_076062_001 - BSIF-6E_DE\R_076062_001_A10-DT-PF.DWG