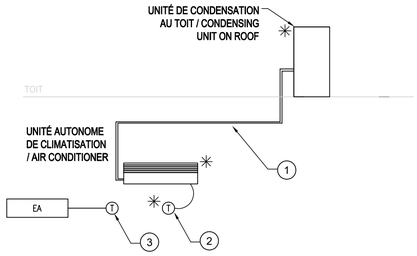

1. CONDUITS, CÂBLES ET RACCORDEMENT PAR LA DIVISION 25 SELON LES RECOMMANDATIONS DU FABRICANT / CONDUIT, WIRING AND CONNECTOR BY DIVISION 25 FOLLOWING MANUFACTURER INSTRUCTIONS.

2. FOURNIS AVEC L'UNITÉ PAR LA DIVISION 23. INSTALLÉ ET RACCORDÉ PAR LA DIVISION 25 / SUPPLIED WITH THE UNIT BY DIVISION 23, INSTALLED AND CONNECTED BY DIVISION 25.

3. SONDE À RACCORDER AU CONTRÔLEUR LE PLUS PROCHE (POUR SURVEILLANCE SEULEMENT) / ROOM SENSOR TO BY CONNECTED TO THE NEAREST ROOM CONTROL (FOR MONITORING ONLY)

UNITÉ DE CLIMATISATION BI-BLOC
SALLE DES SERVEURS
SPLIT AIR CONDITIONER SERVER ROOM

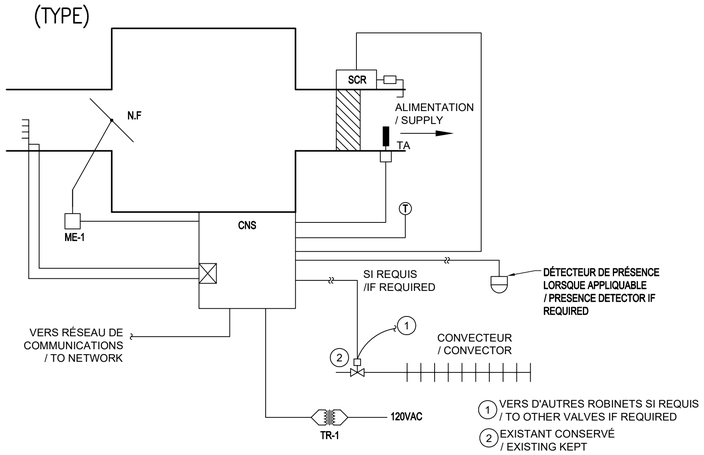

UNITÉ TERMINALE / TERMINAL UNIT

POUR QUANTITÉ ET LOCALISATIONS, VOIR PLANS MÉCANIQUE
/ FOR QUANTITIES, AND LOCATION SEE MECHANICAL DRAWING

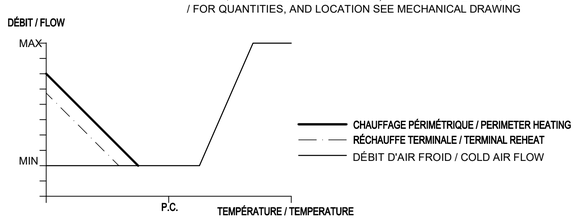

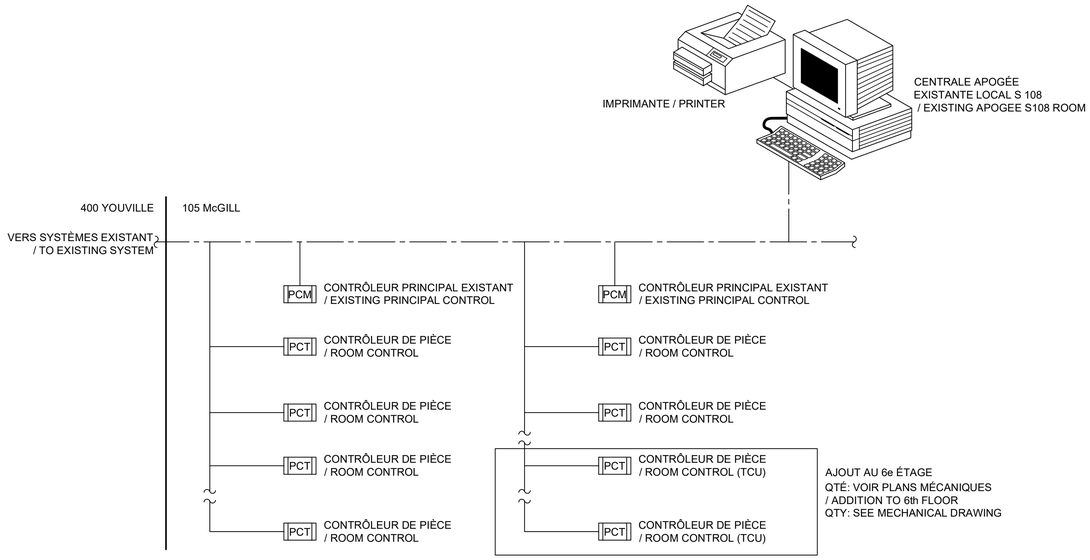

SCHÉMA D'ARCHITECTURE PARTIEL DU RÉSEAU
/ PARTIAL ARCHITECTURE DIAGRAM NETWORK

Travaux publics et Services gouvernementaux Canada
Public Works and Government Services Canada
Direction générale des biens immobiliers
Real Property branch
Région du Québec
Quebec region
Canada

CES DOCUMENTS NE DOIVENT PAS ÊTRE UTILISÉS À DES FINS DE CONSTRUCTION.
THESE DOCUMENTS SHOULD NOT BE USED FOR CONSTRUCTION PURPOSE.

9825, rue Verville
Montréal (Québec) H3L 3E1
(514) 383-3747
(514) 383-8760_téléc.
www.bpa.ca
_bouthillette parizeau
mécanique | électricité | immotique | télécommunications

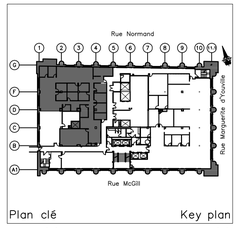

Plan clé / Key plan
Sceau(x) / Seal(x)

révisions / revisions		date
0	FOR SUBMISSION / ÉMIS POUR SOUMISSION	2016-05-20

A no. du détail / detail no.
B no.de la feuille-où détail exigé / sheet no. – where detail required
C no. de la feuille-où détailé / sheet no. – where detailed

Projet / Project
BUREAU DU SURINTENDANT DES INSTITUTIONS FINANCIÈRES DU CANADA
OFFICE OF THE SUPERINTENDENT OF FINANCIAL INSTITUTIONS CANADA
105 McGILL, MONTRÉAL
RÉAMÉNAGEMENT DE BUREAUX
6e ÉTAGE NORD-OUEST
OFFICES REFIT 6TH FLOOR NORTHWEST

Dessin / Drawing
MÉCANIQUE
MECHANICAL
CONTRÔLE
CONTROL

Conçu par / Designed by: A. LAMAANGAR	Date: 2016-02-19
Dessiné par / Drawn by: B. DUCHESNEAU	Date: 2016-02-19
Approuvé par / Approved by: V. POLIQUIN	Date: 2016-02-19
Soumission / Tender	Gestionnaire de projet TPSGC / PWGSC Project Manager: ALI ELHAGE
No de projet TPSGC / Project number PWGSC: R.076062.001	No de projet Client / Project number Client: 12-186-105
Nom du fichier / File name: R_076062_001-M11-VC-COM.DWG	No de classement / File no
No de plan ou dessin / File name: R_076062-001-M11-VC-COM	No feuille / Sheet no: M11/M11

AutoCAD 2016-05-19 J:\2012\12-186\99-CDAO\01-DWG\105\R_076062_001-M11-VC-COM.DWG