LÉGENDE – LEGEND

1	HSS 51 x 51 x 3.2 mm	13	ROUE POLYMÈRE 127 mm dia. x 30 mm POLYMERE WHEEL
2	HSS 102 x 102 x 6.4	14	PANNEAU 6 mm ep. ALUMINIUM ANTIDÉRAPANT (Pointe de diamant) 6 mm ALUMINUM PLATE WITH ANTISKID (diamond point)
3	PL. CONT. 75 x 6 mm CONT. PL.	15	TUYAU 26.7 mm dia. PIPE PAROIS 3.91 mm WALL
4	PLANCHE ANTIDÉRAPANTE EN ALLUMINIUM 178 x 50.8 mm NON-SLIP ALLUMINIUM GRATING	16	TIGE 15.87 x 1150 mm dia. HINGE PIN ACIER INOXYDABLE/STAINLESS STEEL
5	205 x 140 x 13 mm	17	TIGE 14 mm dia. x 1100 mm lg ROD ACIER INOXYDABLE/STAINLESS STEEL
6	225 x 130 x 13 mm	18	1070 x 30 x 6 mm
7	80 x 90 x 13 mm	19	L 50.8 x 50.8 x 6.4 x 1070 mm
8	235 x 130 x 13 mm	20	PLAQUE 1100 x 6 mm PLATE
9	120 x 90 x 20 mm	21	HSS 102 x 102 x 4.76 mm
10	38 mm dia. x 210 mm lg (acier inoxydable, stainless steel)	22	TUYAU 38.1 d.i. x 3.05 mm ep./th. PIPE
11	38 mm dia. x 1380 mm lg (acier inoxydable, stainless steel)	23	FER ANGLE 51 X 38 X 6 MM
12	RONDELLE 64 mm dia. x 3 mm WASHER		

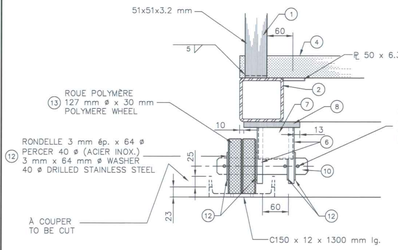

BAS DE LA PASSERELLE
BOTTOM OF GATEWAY

0 250 mm 1:5

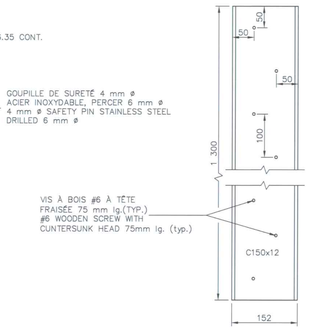

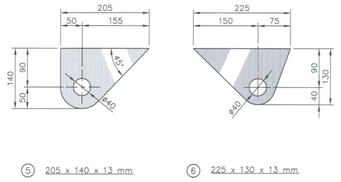

PLAQUES D'ACIER
STEEL PLATES

0 250 mm 1:5

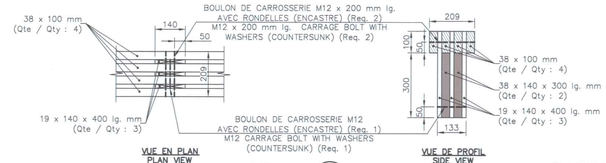

DÉTAIL 127 5 5
DETAIL

0 1:10

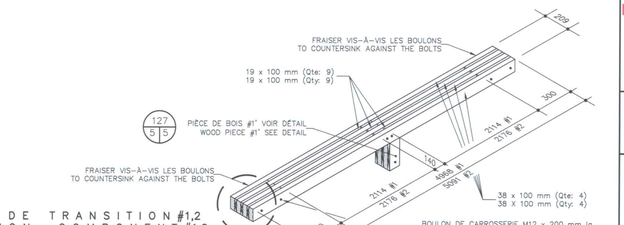

PIECE DE TRANSITION #1,2
TRANSITION COMPONENT #1,2

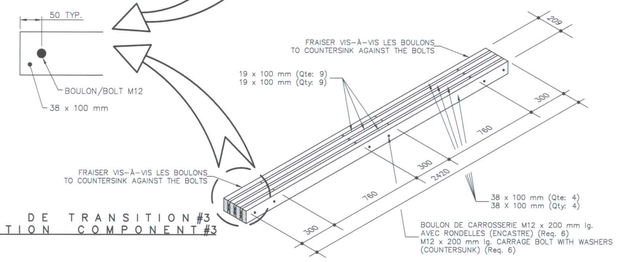

PIECE DE TRANSITION #3
TRANSITION COMPONENT #3

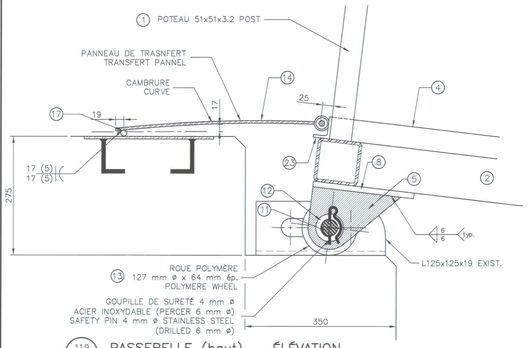

119 5 5 PASSERELLE (haut) – ÉLÉVATION
GATEWAY (top) – ELEVATION

0 250 mm 1:5

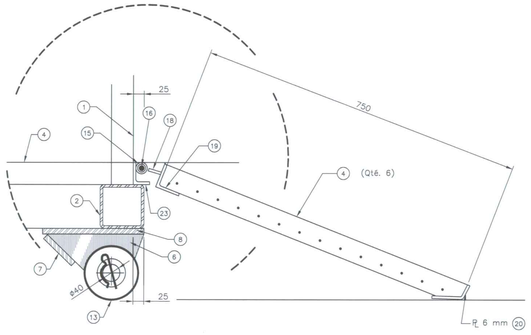

120 5 5 PASSERELLE (bas) – ÉLÉVATION
GATEWAY (bottom) – ELEVATION

0 250 mm 1:5

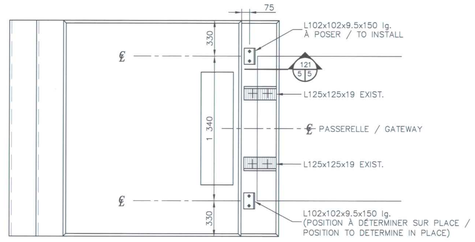

VUE EN PLAN DU BLOC D'ANCRAGE EN BÉTON EXIST. POUR LA PASERELLE
PLAN VIEW OF EXIST. CONCRETE ANCHOR BLOCK FOR GATEWAY

0 500 mm 1:10

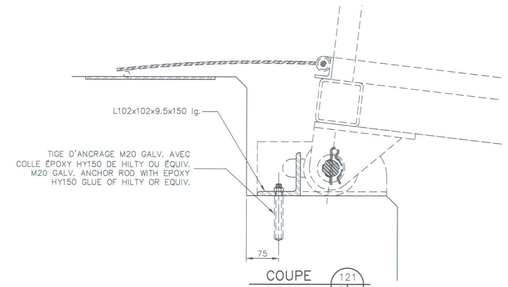

COUPE 121 5 5
SECTION

0 1:5

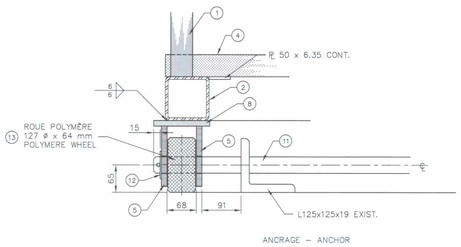

ATTACHE (haut de la passerelle)
COUPLING (top of gateway)

0 250 mm 1:5

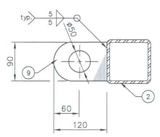

ATTACHE DE MANUTENTION 9
HANDLING TIE

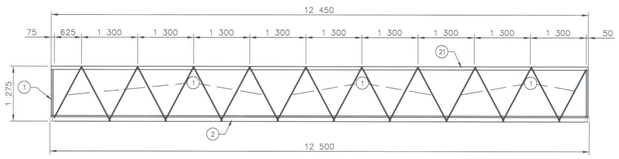

GARDE-CORPS DE LA PASSERELLE – PROFIL DROIT
GATEWAY GUARD – RIGHT PROFILE

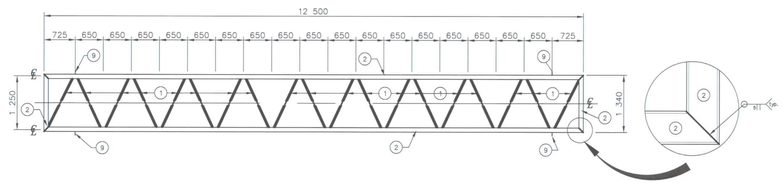

DÉTAIL (BATI DE LA PASSERELLE)
DETAIL (GATEWAY FRAME)

0 2.5 m 1:50

PLAN – PASSERELLE
PLAN – GATEWAY

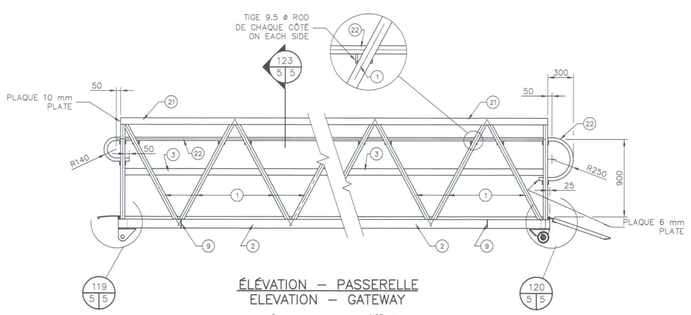

ÉLÉVATION – PASSERELLE
ELEVATION – GATEWAY

0 1.25 m 1:25

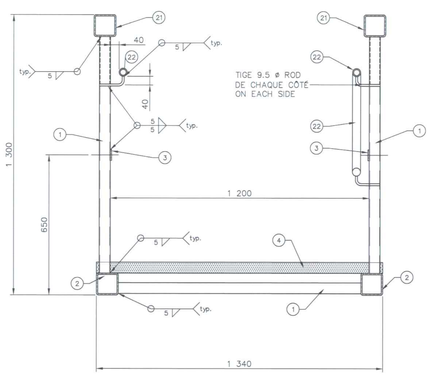

COUPE 123 5 5
SECTION

0 500 mm 1:10

N.B.
TOUTES LES SOUDURES SERONT 5 mm CONTINUES ALUMINIUM 6061-T6 SAUF INDICATION CONTRAIRE

WELDING FILLET SHALL BE 5 mm CONT. ALUMINUM 6061-T6 UNLESS OTHERWISE SPECIFIED

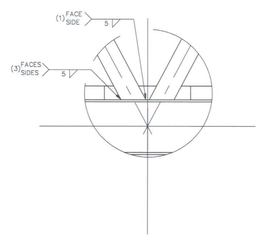

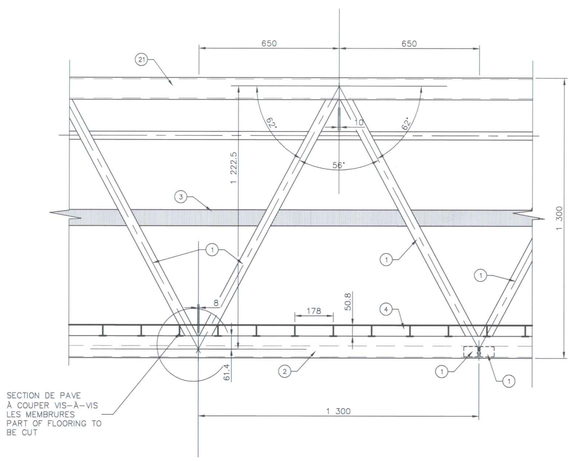

ÉLÉVATION TYPIQUE (GARDE-CORPS)
TYPICAL ELEVATION (GUARD)

0 500 mm 1:10

Travaux publics et Services gouvernementaux Canada — Public Works and Government Services Canada
Direction générale des biens immobiliers — Real Property branch
Région du Québec — Quebec region
Canada

INGÉNIEUR ONIL LEVESQUE 23587 QUÉBEC 2016-07-28

révisions revisions		date
00	Pour Soumission	2016-07-28

A no. du détail detail no.
B no. de la feuille où détail exigé sheet no. – where detail required
C no. de la feuille où détaillé sheet no. – where detailed

Projet / Project: PARCS CANADA

CAP-DES-ROSIERS

CONSTRUCTION DE PONTONS ET RÉFECTION QUAI DES PÊCHEURS
CONSTRUCTION OF PONTOONS AND REPAIR OF THE FISHERMEN'S WHARF

Dessin / Drawing: MARINE

PASSERELLE

GATEWAY

Conçu par / Designed by: ONIL LEVESQUE ing.
Dessiné par / Drawn by: JÉRÉMY LANGLOIS — Date: MAI 2016
Approuvé par / Approved by — Date:
Soumission / Tender: ONIL LEVESQUE ing. Administrateur de projets TPSGC — PWGSC Project Manager
No. de projet / Project number: R.044042.001
No. de projet / Project number: PWGSC
Client
Nom du fichier / File name
No. de classement / File no.: J-0616
No. de plan ou dessin / File name: RM16028C
No. feuille / Sheet no.: C05/11

AutoCAD 2016/07/27 C:\USERS\LANGLOJ\DESKTOP\CAP-DES-ROSIERS\PONTON\RM16028C.DWG