ÉTABLISSEMENT ARCHAMBAULT - MEDIUM - CUISINE DE FINITION, BÂTIMENT "U"

242 Montée Gagnon, Sainte-Anne-des-Plaines (QC) /

ARCHAMBAULT - MEDIUM - FINISHING KITCHEN, BUILDING "U"

242 Montée Gagnon, Sainte-Anne-des-Plaines (QC)

POUR APPEL D'OFFRES /
FOR TENDER

DFS 4993

PLAN DE LOCALISATION / *SITE PLAN*

ÉCHELLE / *SCALE* 1:1500

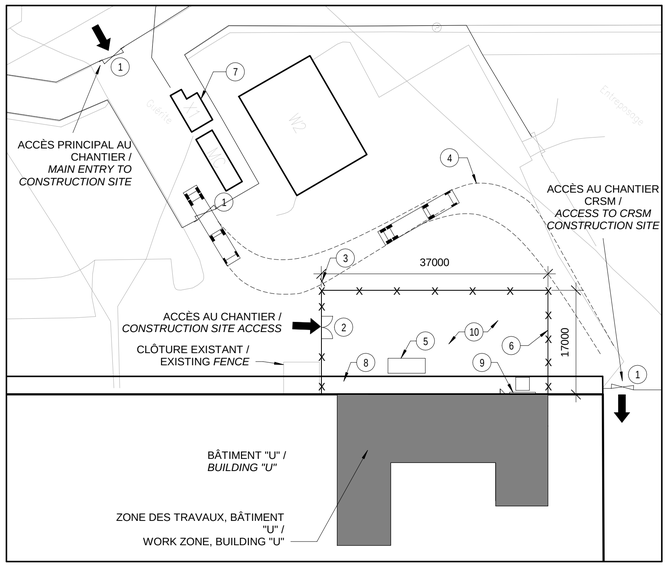

1 / A01 A01 PLAN - ZONE CHANTIER / PLAN - JOB SITE ZONE

Scale / Échelle: 1 : 500

1:500

5 0 5 10 15 20 25 30 35 m

N

LÉGENDE - ZONE DU CHANTIER / *LEGEND - CONSTRUCTION SITE*

1. BARRIÈRE DE SÉCURITÉ. HORS CONTRAT EXISTANT / *SECURITY GATE. NOT IN EXISTING CONTRACT*
2. PRÉVOIR ACCÈS AU CHANTIER. CLÔTURE AMOVIBLE (POSITION EXACTE À COORDONNER AVEC LE REPRÉSENTANT MINISTÉRIEL) / *PROVIDE ACCESS TO CONSTRUCTION SITE. REMOVABLE FENCE (EXACT LOCATION TO BE COORDINATED WITH DEPARTMENTAL REPRESENTATIVE)*
3. PRÉVOIR PANNEAU D'ARRÊT TEMPORAIRE / *PROVIDE TEMPORARY STOP SIGN*
4. RAYON DE BRAQUAGE POUR LES CAMIONS - POUR INFORMATION / *TRUCK TURNING RADIUS - FOR INFORMATION*
5. ESPACE POUR CONTENEUR (LOCALISATION À CONFIRMER AVEC SCC) / *SPACE FOR CONTAINER (LOCATION TO BE CONFIRMED WITH CSC)*
6. LIMITES DU CHANTIER: PRÉVOIR CLÔTURE TEMPORAIRE 2440mm (VOIR DEVIS) / *LIMIT OF CONSTRUCTION SITE: PROVIDE TEMPORARY FENCE 2440mm (SEE SPEC)*
7. GUÉRITE D'ACCÈS EXISTANT CONTROLÉE PAR LE COMMISSIONNAIRE DE SCC. HORS CONTRAT / *EXISTING CHECKPOINT CONTROLLED BY CSC. NOT IN CONTRACT.*
8. QUAI DE CHARGEMENT EXISTANT. HORS CONTRAT / *EXISTING LOADING DOCK. NOT IN CONTRACT.*
9. PORTE DU QUAI DE CHARGEMENT EXISTANT. HORS CONTRAT. POUR INFORMATION / *EXISTING LOADING DOCK DOOR. NOT IN CONTRACT. FOR INFORMATION.*
10. ESPACE POUR LA LIVRAISON ET L'ENTREPOSAGE; AUCUN STATIONNEMENT. POUR INFORMATION / *AREA FOR DELIVERIES AND STORAGE; NO PARKING. FOR INFORMATION*

LISTE DES DESSINS / *DRAWING LIST*

ARCHITECTURE / *ARCHITECTURAL*
A01 PAGE TITRE / *TITLE PAGE*
A02 ANALYSE DE CODE ET SÉPARATION COUPE FEU / *CODE ANALYSIS AND FIRE SEPARATION*
A03 PLAN DE DÉMOLITION / *DEMOLITION PLAN*
A04 PLAN DE DÉMOLITION / *DEMOLITION PLAN*
A05 PLANS / *PLANS*
A06 PLAN DE PLAFOND RÉFLÉCHI / *REFLECTED CEILING PLAN*
A07 PLAN DE TOITURE / *ROOF PLAN*
A08 PLAN DE DRAINAGE / *DRAINAGE PLAN*
A09 COUPES DE BÂTIMENT / *BUILDING SECTIONS*
A10 ÉLÉVATIONS INTÉRIEURES / *INTERIOR ELEVATIONS*
A11 DÉTAILS ET COUPES / *DETAILS AND SECTIONS*
A12 DÉTAILS - ÉBÉNISTERIE / *DETAILS - CABINETRY*
A13 DÉTAILS / *DETAILS*
A14 CLOISONS INTÉRIEURES / *INTERIOR WALLS*
A15 BORDEREAU DES PORTES & FENÊTRES / *DOOR AND WINDOW SCHEDULES*
A16 PLAN DES FINIS / *FINISH PLANS*

STRUCTURE / *STRUCTURAL*
S01 NOTES GÉNÉRALES / *GENERAL NOTES*
S02 PLAN EXISTANT DU REZ-DE-CHAUSSÉE, DÉMOLITION / *EXISTING GROUND FLOOR PLAN, DEMOLITION*
S03 PLAN DU REZ-DE-CHAUSSÉE ET COUPES / *EXISTING GROUND FLOOR PLAN AND SECTIONS*
S04 PLAN DU TOIT EXISTANT ET COUPE / *EXISTING ROOF PLAN AND SECTIONS*
S05 DÉTAILS DE MAÇONNERIE, COUPES ET DÉTAILS / MASONRY DETAILS, SECTIONS AND DETAILS

MÉCANIQUE / *MECHANICAL*
M01 LÉGENDE / *LEGEND*
M02 LÉGENDE / *LEGEND*
M03 LÉGENDE / *LEGEND*
M04 VENTILATION - 1ER ÉTAGE - DÉMOLITION / *VENTILATION - 1ST FLOOR - DEMOLITION*
M05 VENTILATION - 1ER ÉTAGE – MODIFIÉ / *VENTILATION - 1ST FLOOR - MODIFIED*
M06 VENTILATION - TOIT – MODIFIÉ / *VENTILATION - ROOF - MODIFIED*
M07 PLOMBERIE - DISTRIBUTION EAU DOMESTIQUE - 1ER ÉTAGE – DÉMOLITION / *PLUMBING - DOMESTIC WATER DISTRIBUTION 1ST FLOOR - DEMOLITION*
M08 PLOMBERIE - DISTRIBUTION EAU DOMESTIQUE - 1ER ÉTAGE – MODIFIÉ / *PLUMBING - DOMESTIC WATER DISTRIBUTION 1ST FLOOR - MODIFIED*
M09 PLOMBERIE - DRAINAGE SANITAIRE ET PLUVIAL - 1ER ÉTAGE – DÉMOLITION / *PLUMBING DRAINAGE - 1ST FLOOR - DEMOLITION*
M10 PLOMBERIE - DRAINAGE SANITAIRE ET PLUVIAL - 1ER ÉTAGE – MODIFIÉ / *PLUMBING - DRAINAGE - 1ST FLOOR - MODIFIED*
M11 PROTECTION CONTRE L'INCENDIE - 1ER ÉTAGE - DÉMOLITION / *FIRE PROTECTION - 1ST FLOOR - DEMOLITION*
M12 PROTECTION CONTRE L'INCENDIE - 1ER ÉTAGE – MODIFIÉ / *FIRE PROTECTION - 1ST FLOOR - DEMOLITION*
M13 CHAUFFAGE ET REFROIDISSEMENT - 1ER ÉTAGE – DÉMOLITION / *HEATING AND COOLING - 1ST FLOOR - DEMOLITION*
M14 CHAUFFAGE ET REFROIDISSEMENT - 1ER ÉTAGE – MODIFIÉ / *HEATING AND COOLING - 1ST FLOOR - MODIFIED*
M15 DIAGRAMMES ET RÉGULATION AUTOMATIQUE- MODIFIÉ / *DIAGRAMS AND AUTOMATIC REGULATIONS - MODIFIED*
M16 DÉTAILS / *DETAILS*
M17 DÉTAILS / *DETAILS*
M18 DÉTAILS / *DETAILS*
M19 DÉTAILS / *DETAILS*
M20 TABLEAUX / *SCHEDULES*

ÉLECTRIQUE / *ELECTRICAL*
E01 LÉGENDE ÉLECTRIQUE / *ELECTRICAL LEGEND*
E02 LÉGENDE ÉLECTRIQUE / *ELECTRICAL LEGEND*
E03 DISTRIBUTION ÉLECTRIQUE / *ELECTRICAL DISTRIBUTION*
E04 ÉCLAIRAGE - 1ER ÉTAGE – DÉMOLITION / *LIGHTING - 1ST FLOOR - DEMOLITION*
E05 ÉCLAIRAGE - 1ER ÉTAGE – MODIFIÉ / *LIGHTING - 1ST FLOOR - MODIFIED*
E06 SERVICES - SOUS-SOL – MODIFIÉ / *SERVICES - BASEMENT - MODIFIED*
E07 SERVICES - 1ER ÉTAGE – DÉMOLITION / *SERVICES - 1ST FLOOR - DEMOLITION*
E08 SERVICES - 1ER ÉTAGE – MODIFIÉ / *SERVICES - 1ST FLOOR - MODIFIED*
E09 SERVICES / CONDUITS POUR SÉCURITÉ - 1ER ÉTAGE – MODIFIÉ / *SERVICES/CONDUITS FOR SECURITY - 1ST FLOOR - MODIFIED*
E10 SERVICES - TOIT – MODIFIÉ / *SERVICES - ROOF - MODIFIED*
E11 SERVICES ALIMNETATION TEMPORAIRE BLOC U MODIFIÉ / TEMPORARY FEED SERVICE BLOC U MODIFIED
E12 ALARME INCENDIE - 1ER ÉTAGE – MODIFIÉ / *FIRE ALARM - 1ST FLOOR - MODIFIED*
E13 DÉTAILS ÉLECTRIQUE / *ELECTRICAL DETAILS*
E14 DÉTAILS ÉLECTRIQUE / ELECTRICAL DETAILS
E15 PANNEAUX ÉLECTRIQUE / *ELECTRICAL PANELS*
E16 PANNEAUX ÉLECTRIQUE / *ELECTRICAL PANELS*

SECURITÉ / *SECURITY*
SE01 SYSTÈME DE SECURITÉ - IMPLANTATION / *SECURITY SYSTEM - LAYOUT*
SE02 SYSTÈME DE SECURITÉ - IMPLANTATION / *SECURITY SYSTEM - LAYOUT*
SE03 SYSTÈME DE SECURITÉ - DEMANTÈLEMENT / *SECURITY - DESMANTLING*

SERVICE ALIMENTAIRE / *FOOD SERVICES*
I-01 PLAN D'AGENCEMENT GÉNÉRAL - LISTE DES ÉQUIPEMENTS / *GENERAL LAYOUT PLAN - LIST OF EQUIPMENT*
I-02 PLAN DES DÉPRESSIONS ET RENFORT MURAL - LÉGENDES / *DEPRESSIONS AND WALL REINFORCING PLAN - LEGENDS*
I-03 PLAN DE LOCALISATION DES SERVICES MÉCANIQUES ET ÉLECTRIQUES ET DÉPRESSIONS / *LOCATION PLANS FOR MECHANICAL AND ELECTRICAL SERVICES AND DEPRESSIONS*
I-04 PLAN D'AGENCEMENT GÉNÉRAL DES HOTTES DE VENTILATION ET PLAN DES SERVICES DES HOTTES #E304, #E304A ET #/304B / *VENTILATION HOOD GENERAL LAYOUT PLAN AND HOOD SERVICES PLANS*
I-05 PLANS, COUPES ET ÉLÉVATIONS DES HOTTES DE VENTILATION / *PLANS, SECTIONS AND ELEVATIONS OF VENTILATION HOODS*
I-06 SCHÉMAS DE RACCORDEMENT ÉLECTRIQUE, PLOMBERIE ET PANNEAU DE CONTRÔLE DES HOTTES DE VENTILATION / *LAYOUT DIAGRAM OF ELECTRICAL, PLUMBING AND CONTROL PANEL FOR VENTILATION HOODS*
I-07 PLAN DU DESSUS DU PLAFOND DES CHAMBRES FROIDES #E101, #E103 ET #E105 – PLAN DES CALES SOUS LE PLANCHER DE CHAMBRES FROIDES #E101 ET #E103 / *TOP OF CEILING PLAN OF COLD ROOMS #E101, #E103 AND #E105 SUBFLOOR SLEEPERS PLAN OF COLD ROOMS #E101, #E103 AND #E105*
I-08 ÉLÉVATION ET COUPE DES CHAMBRES FROIDES #E101, #E103 ET #E105 / *ELEVATION AND SECTION OF COLD ROOMS #E101, #E103 AND #E105*
I-09 COUPES ET DÉTAILS DES CHAMBRES FROIDES / *SECTIONS AND DETAILS - COLD ROOMS*
I-10 COUPES ET DÉTAILS DES CHAMBRES FROIDES / *SECTIONS AND DETAILS - COLD ROOMS*
I-11 ÉLÉVATIONS / *ELEVATIONS*
I-12 ÉLÉVATIONS / *ELEVATIONS*
I-13 ÉLÉVATIONS / *ELEVATIONS*
I-14 DÉTAILS ET ÉLÉVATIONS / *DETAILS AND ELEVATIONS*
I-15 COUPES ET DÉTAILS / *SECTIONS AND DETAILS*
I-16 COUPES ET DÉTAILS / *SECTIONS AND DETAILS*
I-17 COUPES ET DÉTAILS / *SECTIONS AND DETAILS*
I-18 COUPES ET DÉTAILS / *SECTIONS AND DETAILS*
I-19 COUPES ET DÉTAILS / *SECTIONS AND DETAILS*
I-20 COUPES ET DÉTAILS / SECTIONS AND DETAILS

Travaux publics et Services gouvernementaux Canada
Public Works and Government Services Canada
Direction générale des biens immobiliers
Real Property Branch
Région du Québec
Quebec region
Canada

Plan clé / Key Plan

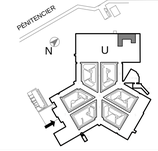

DFS inc. architecture & design
Montréal, QC
400, boul. de Maisonneuve O., bur. 500
Montréal (Québec) H3A 1L4
T. (514) 879-1708 F. (514) 861-6219
www.dfsarch.com
Dans la province de Québec, les services architecturaux de DFS sont fournis par Fish Pellicer Todd architectes.

bla bernard & associés
CONSULTANTS / DESIGNERS
SERVICES ALIMENTAIRES
4020, SAINT-AMBROISE, BUREAU 380
MONTRÉAL, QUÉBEC, H4C 2C7
TÉL. : 514-342-2052 FAX : 514-342-5403

PAGEAU MOREL
www.pageaumorel.com
Montréal

sdk
1751, rue Richardson, bureau 2120
Montréal (Québec) H3K 1G6
Tél. : 514 938-5995
Téléc. : 514 938-0670
www.sdkbb.com
STRUCTURE • GÉNIE CIVIL • STRUCTURE INDUSTRIELLE • VERRE STRUCTUREL

SMi
CSP CONSULTANTS EN SÉCURITÉ INC.
Division de Le Groupe S.M. International Inc.

Ordre des architectes du Québec
3764
JEAN-FRANÇOIS FORTIN
ARCHITECTE

révisions revision		date
4	APPEL D'OFFRES/TENDER	2016/09/07
3	SOUMISSION SR4 100%	2016/08/12
2	SOUMISSION SR4 99%	2016/01/20
1	SOUMISSION SR4 50%	2015/11/04

A no. du détail detail no.
B no.de la feuille-où détail exige sheet no.-where detailed required
C no. de la feuille-où détaillé sheet no.-where detailed

Projet / Project
Service correctionnel Canada / Correctionel Service Canada
242 MONTÉE GAGNON, SAINTE-ANNE-DES-PLAINES, QUÉBEC
ARCHAMBAULT - CUISINE DE FINITION / ARCHAMBAULT - FINISHING KITCHEN

Dessin / Drawing
ARCHITECTURE / *ARCHITECTURE*
PAGE TITRE / TITLE PAGE

Conçu par / Designed by: MB	
Date	
Dessiné par / Drawn by: MF	
Date	
Approuvé par / Approved by: MB / JFF	Date: 2016-08-12
Soumission / Tender	Gestionnaire de projet TPSGC / PWGSC Project Manager: Frédéric Boily
No de projet / Project number: R.067720.800	No de projet / Project number: 550-02-341-3403
TPSGC / PWGSC	Client / Client
Nom du fichier / File name: R_067720_800-A01-LE-TEX.DWG	No. de classement / File no.
No de plan ou dessin / File name: R_067720_800_A01-LE-TEX	No de feuille / Sheet no.: A01/16

2016-09-08 09:18:00

PWGSC / TPSGC A1

ANALYSE DE CODE (CNB 2010) / *CODE ANALYSIS (NBC 2010)*

1) USAGE :
LE PROJET DE CUISINE CONSISTE À IMPLANTER UN USAGE DE GROUPE F, DIVISION 2 DANS UN BÂTIMENT DU GROUPE B DIVISION 1 EXISTANT. LES USAGES ADJACENTS SONT TOUS DU GROUPE F DIVISION 2 (ATELIERS, ENTREPÔTS, LAVERIE, ETC). TEL QU'INDIQUÉ AU TABLEAU 3.1.3.1 DU CNB 2010, UN DEGRÉ DE RÉSISTANCE AU FEU N'EST PAS REQUIS ENTRE LES USAGES CONTIGUËS SIMILAIRES. LE BÂTIMENT EST ENTIÈREMENT PROTÉGÉ PAR GICLEURS AUTOMATIQUES ET EST DE CONSTRUCTION INCOMBUSTIBLE SUR 1 ÉTAGE.

2) INSTALLATION TECHNIQUE – SÉPARATION COUPE-FEU ET DEGRÉ DE RÉSISTANCE AU FEU
· LOCAL DE CONCIERGE (3.3.1.21) UN LOCAL DE CONCIERGE DOIT ÊTRE ISOLÉ DU RESTE DU BÂTIMENT PAR UNE SÉPARATION COUPE-FEU. MAIS, COMPTE TENU DU FAIT QUE LE BÂTIMENT EST ENTIÈREMENT PROTÉGÉ PAR GICLEURS, LA SÉPARATION COUPE-FEU N'A PAS DE DEGRÉ DE RÉSISTANCE AU FEU EXIGÉ.(PARAGRAPHE 3.3.1.21. 3)

· LOCAL TECHNIQUE POUR ÉQUIPEMENTS ÉLECTRIQUES : SELON LE CODE CANADIEN DE L'ÉLECTRICITÉ, APPENDIX B, ARTICLE 26-012, SI LE LOCAL TECHNIQUE, TEL QUE DÉCRIT AU CNB 3.6.2.1, EST PROTÉGÉ PAR UN SYSTÈME D'EXTINCTEUR AUTOMATIQUE À EAU, UNE SÉPARATION COUPE-FEU N'EST PAS REQUISE. DEMANDE TPSGC: CE LOCAL SERA MUNI D'UNE SÉPARATION COUPE-FEU AVEC UN DEGRÉ DE RÉSISTANCE AU FEU D'UNE (1) HEURE. CE LOCAL TECHNIQUE SERA PROTÉGÉ PAR GICLEURS.

· ENTREPOSAGE DE DÉCHETS COMBUSTIBLES (3.6.2.5). DOIT ÊTRE ISOLÉ PAR UNE SÉPARATION COUPE-FEU AVEC UN DEGRÉ DE RÉSISTANCE AU FEU D'AU MOINS 1 HR ET ÊTRE PROTÉGÉ PAR GICLEURS. LES MATÉRIAUX POUR RECYCLAGE Y SONT PERMIT SELON L'ANNEXE A.

3) NOMBRE DE PERSONNES (3.1.17)
LE LOCAL EST DIVISÉ EN DEUX ZONES DISTINCTES. EN FONCTION DU TABLEAU 3.1.17.1 LE NOMBRE DE PERSONNES EST CALCULÉ COMME SUIT :
· ENTREPOSAGE : 80M2 / 28M2/PERS = 3 PERSONNES
· ATELIER FABRICATION/TRANSFORMATION : 300M2 / 4.6M2/PERS = 65 PERSONNES
LE CALCUL NOUS DONNE UN TOTAL POSSIBLE DE 65 PERSONNES. LE SCC A CONFIRMÉ QUE LE NOMBRE DE PERSONNES PRÉSENTES DANS LA CUISINE SERAIT DE 19, SOIT 15 DÉTENUS ET 4 EMPLOYÉS DU SCC. C'EST CE NOMBRE QUI SERA UTILISÉ POUR LES POINTS CI-DESSOUS.

4) SÉCURITÉ SUR LES AIRES DE PLANCHER (3.3)
PORTE DE SORTIE : LE NOMBRE DE PORTE DE SORTIE DU LOCAL DOIT ÊTRE DE 2 CAR LA SUPERFICIE DU LOCAL (488 m²) DÉPASSE LA LIMITE DE 200 M2 STIPULÉE AU TABLEAU 3.3.1.5 B).

5) DISTANCE DE PARCOURS
LA DISTANCE DE PARCOURS DU POINT LE PLUS ÉLOIGNÉ DU LOCAL À UN ISSUE EST DE 43.4M < 45M.QUI EST LE MAXIMUM AUTORISÉ.

6) LARGEUR ET SENS D'OUVERTURE DES PORTES – ACCÈS AUX ISSUES : LA LARGEUR REQUISE POUR LES ISSUES EST AU MINIMUM 800MM. COMPTE TENU QU'IL N'Y PAS D'ACCROISSEMENT DE LA POPULATION, ET SELON LES PLANS DE L'EXISTANT, LES DEUX PORTES CONSIDÉRÉES SONT DE 915MM CHACUNE DONC CONFORME.
LE SENS D'OUVERTURE DE LA PORTE D'ISSUE AU QUAI DE LIVRAISON DOIT OUVRIR VERS L'EXTÉRIEUR; LA PORTE MÉTALLIQUE SITUÉE DU COTÉ INTÉRIEUR SERA DÉMOLIE POUR SATISFAIRE LES EXIGENCES DE L'ARTICLE 3.4.6.12.
PORTES DE SORTIE DU LOCAL CUISINE : ÉTANT DONNÉ LE NOMBRE DE 19 PERSONNES, LES PORTES DE SORTIE DU LOCAL N'ONT PAS BESOIN DE PIVOTER DANS LA DIRECTION DE L'ISSUE (3.3.1.11).

7) EXIGENCES DE SALUBRITÉ (3.7)
LES PERSONNES APPELÉES À TRAVAILLER DANS LA NOUVELLE CUISINE PROVIENT DE DEUX GROUPES D'USAGER CE QUI A UN IMPACT SUR LES EXIGENCES DE SALUBRITÉ. LE PREMIER GROUPE (15 PERSONNES) EST CONSTITUÉ À 100% DE DÉTENUS MASCULINS. LE DEUXIÈME GROUPE (4) EST CONSTITUÉ DU PERSONNEL MIXTE DE SCC. LE CALCUL DES W.-C. EN TIENDRA COMPTE.
SELON LE TABLEAU 3.7.2.2.C – ÉTABLISSEMENT INDUSTRIEL (GROUPE F) :
DÉTENUS : 15 : 2 W.-C. REQUIS
PERSONNEL SCC : 4 : 1 W.-C. REQUIS, MIXTE.

8) PARCOURS SANS OBSTACLE
COMPTE TENU DES ÉLÉMENTS SUIVANTS :
· ÉTABLISSEMENT PÉNITENCIER (ABSENCE DU PUBLIC),
· EXIGENCES DE SÉCURITÉ,
· SUPERFICIE DE LA CUISINE INFÉRIEURE À 500M2,
· DE L'ACTIVITÉ QUI S'Y DÉROULE ET
· SON EMPLACEMENT DANS LE BÂTIMENT (PAS DE PARCOURS SANS OBSTACLE EXISTANT DANS LE BÂTIMENT ACTUEL)

IL EST CONVENU QUE LA CONCEPTION DE LA CUISINE DE FINITION N'A PAS À SE CONFORMER AUX EXIGENCES DE PARCOURS SANS OBSTACLE TEL QUE DÉCRIT À L'ARTICLE 3.8 DU CNB 2010.

1) OCCUPANCY :
KITCHEN PROJECT : CONSTRUCTION OF A GROUP F, DIVISION 2 OCCUPANCY IN AN EXISTING BUILDING OF GROUP B DIVISION 1. ALL ADJACENT OCCUPANCIES ARE GROUP F, DIVISION 2 (WORKSHOP, WAREHOUSE, LAUNDRY, ETC). AS INDICATED IN TABLE 3.1.3.1 of NBC 2010, A FIRE-RESISTANCE RATING IS NOT REQUIRED BETWEEN ADJACENT SIMILAR OCCUPANCY. THE BUILDING IS A 1 STOREY HEIGHT INCOMBUSTIBLE CONSTRUCTION, FULLY PROTECTED BY AUTOMATIC SPRINKLER.

2) TECHNICAL INSTALLATION - FIRE SEPARATION AND FIRE-RESISTANCE RATING
JANITOR ROOM (3.3.1.21) A JANITOR ROOM SOULD BE ISOLATED FROM THE ENTIRE BUILDING BY A FIRE SEPARATION; BUT BECAUSE THE BUILDING IS FULLY PROTECTED BY SPRINKLER, THE FIRE SEPARATION DOESN'T NEED ANY FIRE-RESISTANCE RATING (PARAGRAPH 3.3.1.21.3)

· TECHNICAL ROOM FOR ELECTRICAL EQUIPMENT:
AS THE CANADIAN ELECTRICAL CODE APPENDIX B, SECTION 26-012 EXPLAINED, IF THE TECHNICAL ROOM, AS DESCRIBED IN NBC 3.6.2.1, IS PROTECTED BY AN AUTOMATIC EXTINGUISHER WATER SYSTEM, A FIRE SEPARATION IS NOT REQUIRED. PWGSC DEMAND: THE TECHNICAL ROOM WILL HAVE A FIRE SEPARATION WITH A FIRE-RESISTANCE RATING OF (1) HOUR. THIS TECHNICAL AREA WILL BE PROTECTED BY SPRINKLER.

· COMBUSTIBLE REFUSE STORAGE (3.6.2.5). SHALL BE SEPARATED FROM THE REMAINDER OF THE BUILDING BY A FIRE SEPARATION WITH A FIRE-RESISTANCE RATING NOT LESS THAN 1 HOUR AND SPRINKLERED. MATERIAL FOR RECYCLING ARE ALLOWED ACCORDING TO ANNEX A.

3) OCCUPANT LOAD (3.1.17)
THE ROOM IS DIVIDED INTO SPECIFIC ZONES. ACCORDING TO TABLE 3.1.17.1, THE NUMBER OF PERSON IS CALCULATED AS FOLLOWED:
· STORAGE : 80M2 / 28M2/PERS = 3 PERSONS
· FABRICATION/TRANSFORMATION WORKSHOP : 300M2 / 4.6M2/PERS = 65 PERSONS
THE CALCULATION GIVES A TOTAL OF 65 PEOPLE. THE SCC HAS CONFIRMED THAT THE NUMBER OF PEOPLE PRESENT IN THE KITCHEN WOULD BE 19; 15 PRISONIERS AND 4 SCC EMPLOYEES. THIS NUMBER WILL BE USED FOR THE FOLLOWING ITEMS.

4) SAFETY WITHIN FLOOR AREAS (3.3)
EGRESS DOORWAYS : THE NUMBER OF EGRESS DOORWAYS SHALL BE 2 BECAUSE THE ROOM AREA (488 M2) EXCEEDS THE LIMIT OF 200 M2; REFERENCE 3.3.1.5 STATED IN TABLE B).

5) TRAVEL DISTANCE
THE TRAVEL DISTANCE WITHIN THE ROOM TO THE NEAREST EGRESS DOORWAY DOESN'T EXCEED THE MAXIMUM TRAVEL DISTANCE SPECIFIED IN CLAUSES 3.4.2.5(1), (A), (B), (C), AND (F) FOR EXIT. 43.4M < 45M.

6) DOORWAY WIDTH AND DIRECTION OF DOOR SWING
ACCES TO EXIT: THE WIDTH REQUIRED FOR EXIT DOOR IS 800MM MINIMUM. GIVEN THAT THERE NO POPULATION INCREASE, AND ACCORDING TO THE EXISTING PLANS, THE TWO DOORS ARE 915mm EACH, THUS IN COMPLIANCE .
THE DIRECTION OF OPENING OF THE LOADING DOCK EXIT DOOR SWING SOULD OPEN TOWARD THE EXTERIOR; THE INTERIOR METAL DOOR WILL BE REMOVE TO COMPLY WITH 3.4.6.12.
THE EXIT DOORWAY OF THE ROOM: GIVEN THE NUMBER OF 19 PEOPLE, THE DOORS DON'T NEED TO ROTATE IN THE DIRECTION OF EXIT TRAVEL (3.3.1.11).

7) HEALTH REQUIREMENTS (3.7)
THE PEOPLE WORKING IN THE NEW KITCHEN COMES FROM TWO GROUPS OF USER WHICH HAVE AN IMPACT ON HEALTH REQUIREMENTS. THE FIRST GROUP (15 PEOPLE) IS 100% MEN PRISONIERS AND SECOND GROUP (4) IS MIXED SCC STAFF.
ACCORDING TO TABLE 3.7.2.2.C - INDUSTRIAL BUILDING (GROUP F):
PRISONIERS (15) : 2 WC REQUIRED
SCC STAFF (4): 1 MIXED WC REQUIRED.

8) BARRIER-FREE DESIGN
BECAUSE OF THE THE FOLLOWING:
· PENITENTIARY INSTITUTION (NO PUBLIC)
· SAFETY REQUIREMENTS,
· KITCHEN AREA LOWER TO 500M2,
· ACTIVITY WITHIN THE ROOM, AND
· ITS POSITION IN THE BUILDING (NO EXISTING BARRIER-FREE DESIGN WITHIN THE EXISTING BUILDING)

IT IS AGREED THAT THE KITCHEN DESIGN DOES NOT NEED TO COMPLY WITH THE BARRIER-FREE DESIGN REQUIREMENTS, AS DESCRIBED IN SECTION 3.8 OF 2010 NBC.

PLAN DE LOCALISATION / *SITE PLAN*

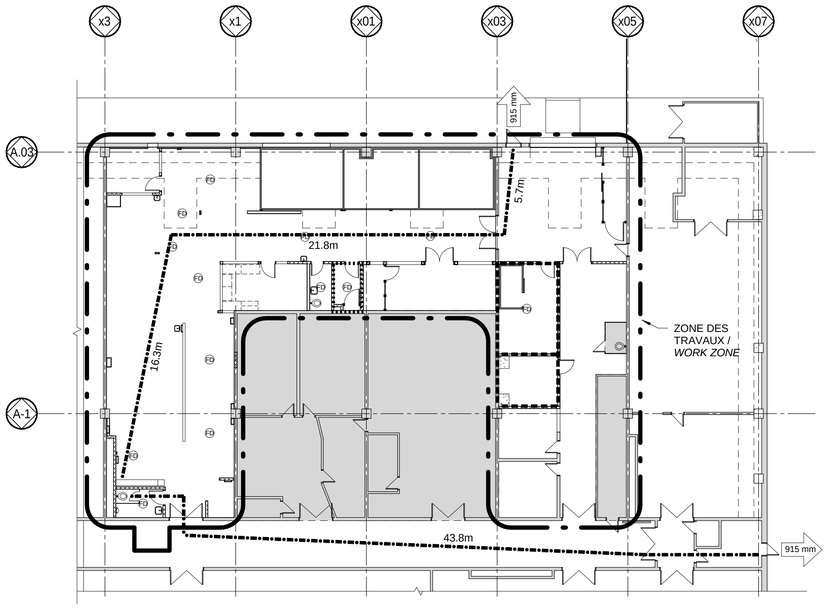

1 | A09 | A02
ANALYSE DE CODE / CODE ANALYSIS
Scale / Échelle: 1 : 200
1:200

LÉGENDE

- XX m — DISTANCE DE PARCOURS INTÉRIEURE / *INTERIOR TRAVEL DISTANCE*
- SÉPARATION COUPE FEU; RESISTANCE AU FEU 1HR / *FIRE SEPARATION; 1 HR FIRE RESISTANCE RATING*
- SÉPARATION COUPE FEU; RESISTANCE AU FEU 0HR / *FIRE SEPARATION; 0HR FIRE RESISTANCE RATING*
- XX mm — ACCÈS AU SORTIE; LARGEUR DU PORTE / *EXIT DOOR; WIDTH IN mm*
- ZONES DES TRAVAUX / *WORK ZONES*

NOTE

DANS ESPACE NOUVELLE DALLE, NIVEAU 10,000 = NIVEAU DE PLANCHER FINI INCLUANT REVÊTEMENT POLYURÉTHANE /
IN AREA OF NEW SLAB, LEVEL 10,000 = LEVEL OF FLOOR INCLUDING POLYURETHANE FINISH

2 | A09 | A02
ZONES DES TRAVAUX - MÉC., ÉLEC., ET SÉCURITÉ / WORK ZONES - MECH., ELEC., SECURITY
Scale / Échelle: 1 : 1000
1:1000

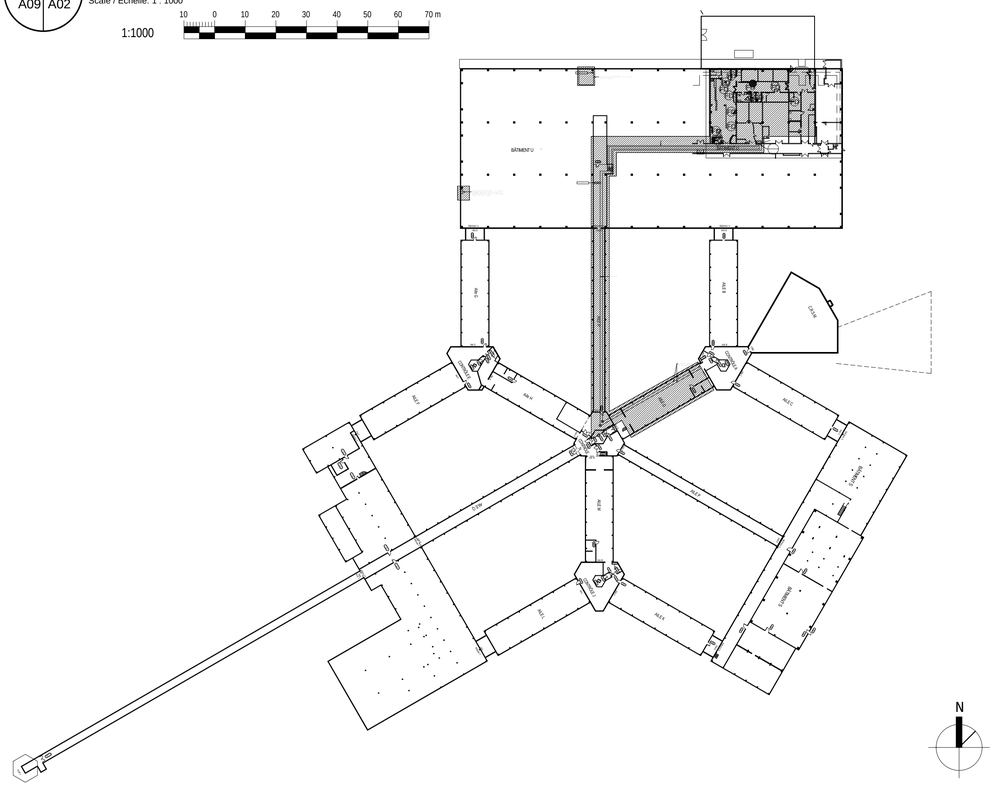

Travaux publics et Services gouvernementaux Canada | Public Works and Government Services Canada
Direction générale des biens immobiliers | Real Property Branch
Région du Québec | Quebec region
Canada

Plan clé / Key Plan

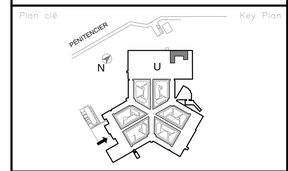

DFS inc. architecture & design
Montréal, QC
400, boul. de Maisonneuve O., bur. 500
Montréal (Québec) H3A 1L4
T. (514) 879-1708 F. (514) 861-6219
www.dfsarch.com
Dans la province de Québec, les services architecturaux de DFS sont fournis par Fish Pellicer Todd architectes.

bernard & associés
CONSULTANTS / DESIGNERS
SERVICES ALIMENTAIRES
4020, SAINT-AMBROISE, BUREAU 380
MONTRÉAL, QUÉBEC, H4C 2C7
TÉL. : 514-342-2052 FAX : 514-342-5403

PAGEAU MOREL
www.pageaumorel.com
Montréal

sdk
1751, rue Richardson, bureau 2120
Montréal (Québec) H3B 1G6
Tél. : 514 938-5995
Téléc. : 514 938-0650
www.sdkbb.com
STRUCTURE • GÉNIE CIVIL • STRUCTURE INDUSTRIELLE • VERRE STRUCTUREL

SMi
CSP CONSULTANTS EN SÉCURITÉ INC.
Division de Le Groupe S.M. International Inc.

Ordre des architectes du Québec
3764
JEAN-FRANÇOIS FORTIN
ARCHITECTE

révisions revision		date
4	APPEL D'OFFRES/TENDER	2016/09/07
3	SOUMISSION SR4 100%	2016/08/12
2	SOUMISSION SR4 99%	2016/01/20
1	SOUMISSION SR4 50%	2015/11/04

A no. du détail detail no.
B no.de la feuille-où détail exige sheet no.-where detailed required
C no. de la feuille-où détaillé sheet no.-where detailed

Projet / Project
Service correctionnel Canada / Correctionel Service Canada
242 MONTÉE GAGNON, SAINTE-ANNE-DES-PLAINES, QUÉBEC
ARCHAMBAULT - CUISINE DE FINITION / ARCHAMBAULT - FINISHING KITCHEN

Dessin / Drawing
ARCHITECTURE / *ARCHITECTURE*
ANALYSE DE CODE ET SÉPARATION COUPE FEU / CODE ANALYSIS AND FIRE SEPARATION

Conçu par / Designed by: MB
Date
Dessiné par / Drawn by: MF
Date
Apprové par / Approved by: MB / JFF
Date: 2016-08-12
Soumission / Tender
Gestionnaire de projet TPSGC / PWGSC Project Manager: Frédéric Boily
No de projet / Project number TPSGC: R.067720.800
No de projet / Project number PWGSC: 550-02-341-3403
Client
Nom du fichier / File name: R_067720_800-A02-PN-TEX.DWG
No de classement / File no
No de plan ou dessin / File name: R_067720_800_A02-PN-TEX
No feuille / Sheet no: A02/16

2016-09-06 16:45:01
PWGSC / TPSGC A1

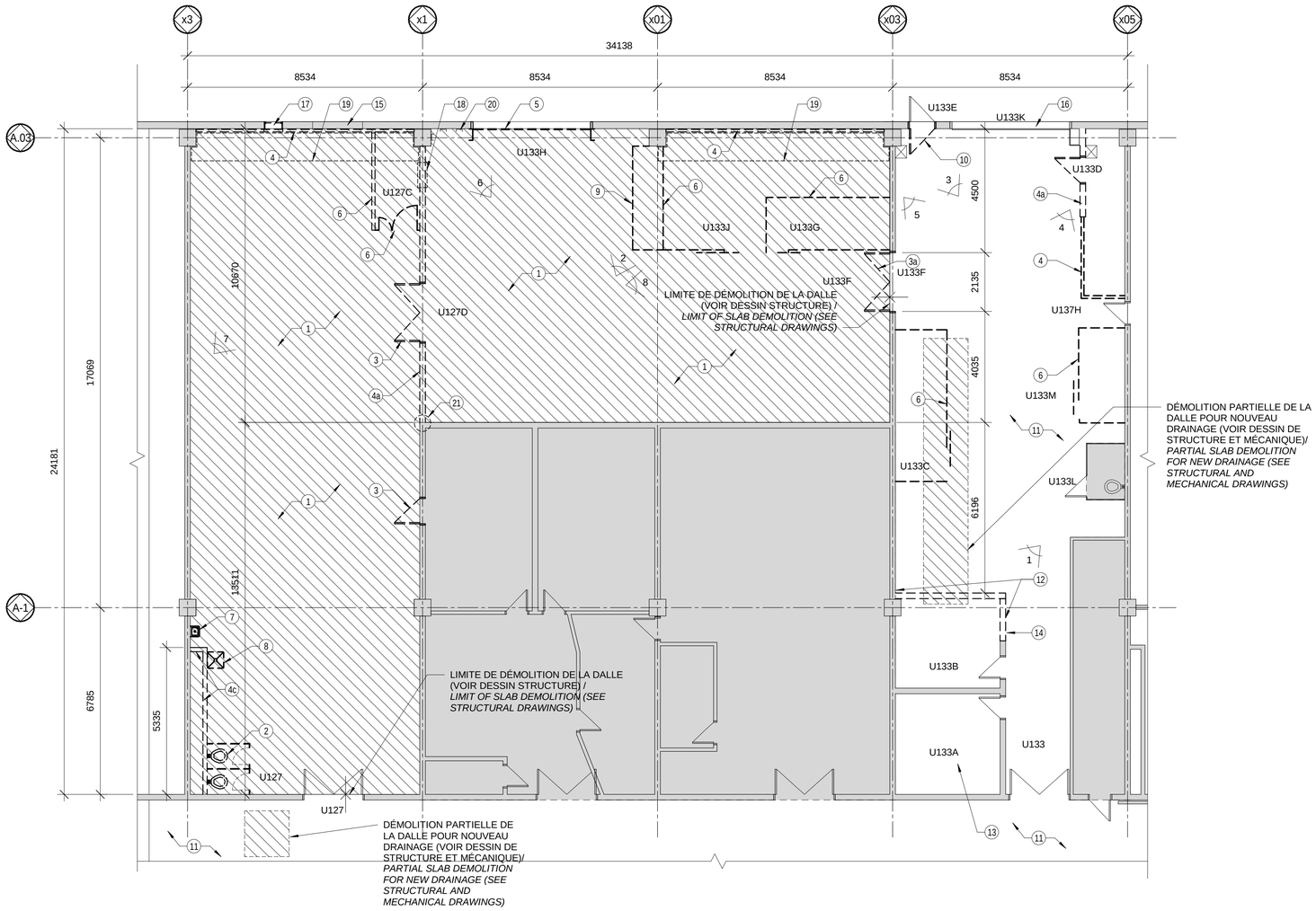

1 / A09 A03 — PLAN DE DÉMOLITION / DEMOLITION PLAN

Scale / Échelle: 1 : 100

1:100

1000 0 1000 2000 3000 4000 5000 6000 7000 mm

N

POINT DE VUE 1 / *VIEW 1*

CLOISON VITRÉE EXISTANTE À MODIFIER / *EXISTING GLASS PARTITION TO BE MODIFIED*

CLOISON VITRÉE ET MUR DE BÉTON À DÉMOLIR / *GLASS PARTITION AND BLOC WALL TO BE DEMOLISHED*

VOIR NOTE DE DÉMOLITION # 12 / *SEE DEMOLITION NOTE # 12*

POINT DE VUE 2 / *VIEW 2*

VOIR NOTE DE DÉMOLITION # 9 / *SEE DEMOLITION NOTE # 9*

NOTES GÉNÉRALES / GENERAL NOTES

1. L'ENTREPRENEUR DEVRA, AVANT LE DÉBUT DES TRAVAUX, VÉRIFIER TOUS LES DESSINS DÉTAILS, DIMENSIONS, SPÉCIFICATIONS, CONDITIONS DES LOCAUX OU DU CHANTIER, ET RAPPORTER À L'ARCHITECTE TOUTES ERREURS, OMISSIONS OU ANOMALIES. LA MÉCONNAISSANCE DES LIEUX NE DONNERA DROIT À AUCUNE RÉCLAMATION ULTÉRIEURE. SCC N'ASSURE AUCUNE RESPONSABILITÉ QUAND AUX DIMENSIONS PRISES À L'ÉCHELLE SUR LES DESSINS. /
CONTRACTOR SHALL, BEFORE CONSTRUCTION WORK STARTS, CHECK ALL DRAWINGS, DETAILS, DIMENSIONS, SPECIFICATIONS, OR ROOM AND SITE CONDITIONS, AND REPORT TO THE ARCHITECT ANY ERRORS, OMISSIONS OR DEFECTS. THE IGNORANCE OF SITE CONDITIONS WON'T GIVE RIGHT TO ANY FURTHER CLAIM. SCC DOESN'T TAKE ANY RESPONSABILITIES WHEN DIMENSIONS ARE TAKEN TO SCALE ON DRAWINGS.
2. TOUT DESSIN ARCHITECTURAL DOIT ÊTRE LU EN CONJONCTION AVEC LES DESSINS DE STRUCTURE, DE MÉCANIQUE, D'ÉLECTRICITÉ, DE GÉNIE CIVIL ET DE TÉLÉCOMMUNICATION /
ALL ARCHITECTURAL DRAWINGS MUST BE READ IN CONJUNCTION WITH STRUCTURAL, MECHANICAL, ELECTRICAL, CIVIL, AND TELECOMMUNICATIONS DRAWINGS
3. POUR LA DÉMOLITION DES SERVICES, VOIR MÉCANIQUES ET ÉLECTRIQUE /
FOR DEMOLITION OF SERVICES, SEE MECHANICAL AND ELECTRICAL
4. PRÉVOIR L'ENLÈVEMENT DES MATIÈRES DANGEREUSES SUIVANTES. SE RÉFÉRER À LA SECTION 02 82 00 – TRAVAUX EN PRÉSENCE D'AMIANTE. /
PREPARE FOR THE REMOVAL OF HAZARDOUS MATERIALS AS FOLLOWS. REFER TO SECTION 02 82 00 - WORK IN THE PRESENCE OF ASBESTOS.

1. PORTE DE GARAGE : L'ENLÈVEMENT DE LA PORTE DE GARAGE U 133H DEVRA ÊTRE RÉALISÉ SOUS DES CONDITIONS DE CHANTIER À RISQUE ÉLEVÉ ALLÉGÉ. LA VERMICULITE EN VRAC EST PRÉSENTE À LA JONCTION DU CADRE EN ACIER ET DES PANNEAUX DE BÉTON PRÉFABRIQUÉS EXTÉRIEURS SUR UNE ÉPAISSEUR D'ENVIRON 1" TOUT AUTOUR DU CADRE. PRÉVOIR LE NETTOYAGE AU PLANCHER ET AUX SURFACES ADJACENTES À PROXIMITÉ DE LA PORTE. /
GARAGE DOOR: REMOVAL OF THE U133H GARAGE *DOOR MUST BE PERFORMED UNDER MAXIMUM PRECAUTION CONDITIONS. LOOSE VERMICULITE IS PRESENT AT THE JUNCTION OF THE STEEL FRAME MEMBERS AND EXTERNAL PREFABRICATED CONCRETE PANELS TO A THICKNESS OF 38MM ALL AROUND THE FRAME. INCLUDE CLEANING FLOOR AREA AND ADJACENT SURFACES NEAR THE DOOR.*

2. MURS DE BLOCS DE BÉTON : L'ENLÈVEMENT DES DEUX MURS DE BLOCS DE BÉTON DEVRA ÊTRE RÉALISÉ SOUS DES CONDITIONS DE CHANTIER À RISQUE ÉLEVÉ EN AUTANT DE ZONES QUE NÉCESSAIRES. LORS DES TRAVAUX PRÉVOIR L'ENLÈVEMENT COMPLET DE L'ISOLANT DE VERMICULITE EN VRAC SITUÉ DERRIÈRE LES DEUX (2) SECTIONS DE BLOC DE BÉTON 63mm À DÉMOLIR ENTRE LES AXES X3 ET X1 ET ENTRE LES AXES X01 ET X03 (SUPERFICIE TOTALE 75 M2) L'ESPACE REMPLI DE VERMICULITE DANS LA CAVITÉ DU MUR EST ESTIMÉ À ENVIRON 38MM DE PROFONDEUR. ENLEVER LE MAXIMUM DE VERMICULITE DERRIÈRE LA POUTRE ET LES COLONNES. COLMATER L'ESPACE ENTRE LA POUTRE, LES COLONNES ET LES MURS À LA FIN DES TRAVAUX. /
SOLID CONCRETE BLOCKS WALLS: INCLUDE THE REMOVAL OF TWO WALLS OF SOLID CONCRETE BLOCKS OF 63MM UNDER MAXIMUM PRECAUTION CONDITIONS IN AS MANY AREAS AS NEEDED. INCLUDE THE COMPLETE REMOVAL OF LOOSE VERMICULITE INSULATION BEHIND THE TWO (2) SECTIONS OF CONCRETE BLOCK BETWEEN AXIS X1 AND X3 AND BETWEEN AXIS X01 AND X03 (TOTAL AREA 75 M2). SPACE FILLED WITH LOOSE VERMICULITE IN THE WALL CAVITY IS ESTIMATED AT ABOUT 38MM DEEP. REMOVE LOOSE VERMICULITE BEHIND ADJACENT BEAMS AND COLUMNS. SEAL THE SPACE BETWEEN THE BEAMS, COLUMNS AND WALLS AT THE END OF THE WORK.
3. ISOLATION DES TUYAUTERIES – COUDES ET AUTRES SECTIONS IRRÉGULIÈRES : SE RÉFÉRER AUX PLANS DE MÉCANIQUE. PRÉVOIR L'ENLÈVEMENT D'ENVIRON 50 COUDES ET AUTRES SECTIONS IRRÉGULIÈRES RÉPARTIS DANS L'ENSEMBLE DE LA ZONE DES TRAVAUX ET SITUÉS À UNE HAUTEUR D'ENVIRON 6M. /
PIPE INSULATION - ELBOWS AND OTHER IRREGULAR SECTIONS: REFER TO THE MECHANICAL PLANS. INCLUDE THE REMOVAL OF ABOUT 50 ELBOWS AND OTHER IRREGULAR SECTIONS SPREAD THROUGHOUT THE WORK AREA AT A HEIGHT OF ABOUT 6M.
4. PRÉVOIR LE NETTOYAGE DE VERMICULITE SUR UNE LONGUEUR D'ENVIRON 5 MÈTRES DE PLANCHER ET LE COLMATAGE DE FISSURE SUR ENVIRON 5 MÈTRES. /
INCLUDE THE CLEANING OF LOOSE VERMICULITE ON 5 METERS LENGTH ON THE FLOOR AND SEAL EXISTING CRACKS.

NOTES SPÉCIFIQUES / SPECIFIC NOTES

1. -REBUTS DE DÉMOLITION
LES CONTENEURS OU BACS À DÉCHETS REMPLIS DE MATÉRIAUX DE DÉMOLITION SERONT SORTIS DE L'ENCEINTE ET REMPLACÉS À TOUS LES JOURS PAR DES CONTENEURS ET BACS VIDES. LA MANUTENTION S'EXECUTERA À PARTIR DE 12:00, ET CE PAR L'ENTRÉE DE SERVICE. VOIR AUSSI SECTION 01 35 13/
- DEMOLITION WASTE CONTAINERS OR WASTE BINS FILLED WITH DEMOLITION MATERIALS WILL BE RELEASED AND REPLACED EVERY DAY BY EMPTY CONTAINERS AND BINS. HANDLING WILL BE DONE FROM 12:00 AND THIS, BY THE SERVICE ENTER. ALSO SEE SECTION 01 35 13

2. LORS DES TRAVAUX DE DÉMOLITIONS, PRÉVOIR LA MISE EN PRESSION NÉGATIVE DES ESPACES OU IL EST DEMANDÉ DE DÉMOLIR LA DALLE. PRÉVOIR OBTURATION ET SCELLEMENT DES OUVERTURES.
DURING DEMOLITION, PROVIDE FOR NEGATIVE PRESSURE IN SPACES WHERE THE SLAB WILL BE DEMOLISHED. FILL AND SEAL OPENINGS.

NOTES

1. LA DALLE SUR SOL EN BÉTON SERA COMPLÉTEMENT REFAITE DANS TOUTE LA ZONE DE LA NOUVELLE CUISINE, SE RÉFÉRER À STRUCTURE /
CONCRETE SLAB ON GRADE IN NEW KITCHEN WILL BE COMPLETELY REDONE ; SEE STRUCTURE
2. TOILETTES ET COMPARTEMENTS À DÉMOLIR / *TOILETS AND STALLS TO BE DEMOLISHED*
3. PORTES, CADRES ET QUINCAILLERIE EXISTANTES À ENLEVER. REMETTRE QUINCAILLERIE AU PROPRIÉTAIRE / *EXISTING DOORS, FRAMES, AND HARDWARE TO BE REMOVED. RETURN HARDWARE TO OWNER*
3a. PORTE ET QUINCAILLERIE EXISTANTES À ENLEVER. REMETTRE QUINCAILLERIE AU PROPRIÉTAIRE / *EXISTING DOOR AND HARDWARE TO BE REMOVED. RETURN HARDWARE TO OWNER*
4. MUR INTÉRIEUR BLOC BÉTON PLEIN 65mm EXISTANT À DÉMOLIR / *EXISTING INTERIOR 65mm CONCRETE BLOCK WALL TO BE DEMOLISHED*
4a. MUR DE BLOC 190mm ARMÉ AVEC BÉTON COULÉ (PLEIN HAUTEUR) À DÉMOLIR / *190mm REINFORCED, CONCRETE FILLED BLOCK WALL (FULL HEIGHT) TO BE DEMOLISHED*
4c. MUR DE BLOC 150mm, 2200mm HAUTEUR, À DÉMOLIR / *150mm, 2200mm HIGH, CONCRETE BLOCK WALL TO BE DEMOLISHED*
5. PORTE LEVANTE, CADRE, QUINCAILLERIE, RAILS À ENLEVER. ENLEVER PANNEAUX FIXES DANS LA PARTIE HAUTE. CONSERVER CORNIÈRES DE FERMETURE DES PANNEAUX PRÉFAB / *GARAGE DOOR, FRAME, HARDWARE, AND RAILS TO BE REMOVED. REMOVE FIXED PANELS ABOVE. KEEP CLOSURE ANGLES FOR PREFABRICATED PANELS*
6. CAGES EN GRILLAGE MÉTALLIQUE À ENLEVER / *METAL CAGES TO BE REMOVED*
7. FONTAINE ET SERVICES À DÉMOLIR / *FOUNTAIN AND SERVICES TO BE DEMOLISHED*
8. EVIER ET SERVICE À DÉMOLIR / *SINK AND SERVICES TO BE DEMOLISHED*
9. BASSINS ET BASE DE BÉTON À DÉMOLIR / *SINKS AND CONCRETE BASE TO BE DEMOLISHED*
10. PORTE INT. EN ACIER À ENLEVER / *INTERIOR STEEL DOOR TO BE ROMOVED*
11. DALLE EXISTANTE À CONSERVER / *EXISTING SLAB TO REMAIN*
12. MUR DE BLOC ET CLOISON VITRÉE À DÉMOLIR. CLOISON PERPENDICULIÈRE À MODIFIER. DÉMANTELER LA PARTIE DU PLAFOND GRILLAGÉ ET SUSPENDU EN TUILLE ACOUSTIQUE. REINSTALLER UNE FOIS QUE LE NOUVEAU MUR DE BLOC EST EN PLACE. /
CMU WALL AND GLASS PARTITION TO BE DEMOLISHED. PERPENDICULAR WALL TO BE MODIFIED. DISMANTLE CEILING GRILL AND ACOUSTIC CEILING TILE. REINSTALL ONCE NEW CMU WALL IS IN PLACE.
13. BUREAU POUVANT ÊTRE UTILISER COMME BUREAU DE CHANTIER / *OFFICE CAN BE USED AS JOB SITE OFFICE*
14. CLOISON VITRÉE À MODIFIER / *GLASS WALL TO BE MODIFIED*
15. PERSIENNE EXIST. SUR HAUT DU MUR EXTÉRIEUR À CONSERVER / *EXISTING VENT ON TOP OF EXTERIOR WALL TO BE CONSERVED.*
16. DESSUS MUR DE FONDATION À DÉMOLIR - VOIR STRUCTURE /*ABOVE FOUNDATION WALL TO BE DEMOLISHED - SEE STRUCTURE*
17. FENÊTRE EXIST. DANS MUR EXTÉRIEUR À CONSERVER ET SUPPORTER TEMPORAIREMENT/ *EXISTING WINDOW IN EXTERIOR WALL TO BE CONSERVED AND SUPPORTED TEMPORARILY*
18. PORTE ET CADRE AU NIVEAU PASSERELLE À DÉMOLIR / *DOOR AND FRAME AT CATWALK ABOVE TO BE DEMOLISHED*
19. FERMETURE EN GRILLAGE À DÉMOLIR - NIVEAU PLAFOND / *PROTECTIVE GRILL TO BE DEMOLISHED - CEILING LEVEL*
20. CROCHET À DÉMOLIR. 6 UNITÉS / *HOOKS TO BE REMOVED. 6 UNITS*
21. PRÉVOIR LE RAGRÉAGE DU MUR DE BLOC AU COIN SUR TOUTE LA HAUTEUR / *PROVIDE FOR FINISHING OF BLOCK WALL AT CORNER FULL HEIGHT*

LÉGENDE / LEGEND

- 1.2 — AXE DE STRUCTURE EXISTANTE / *EXISTING GRID*
- UXXX — NUMÉRO DE PIÈCE EXISTANT / *EXISTING ROOM NUMBER*
- MUR EXISTANT À CONSERVER / *EXISTING WALL TO CONSERVE*
- MUR EXISTANT À DÉMOLIR / *EXISTING WALL TO BE DEMOLISH*
- PORTE EXISTANTE À CONSERVER / *EXISTING DOOR TO CONSERVE*
- PORTE EXISTANTE À DÉMOLIR / *EXISTING DOOR TO BE DEMOLISH*
- RÉGION HORS CONTRAT / *AREA OUT OF CONTRACT*
- DALLE À DEMOLIR / *SLAB TO BE DEMOLISHED*
- X — POINT DE VUE / *POINT OF VIEW*
- CONDUIT MÉCANIQUE EXISTANT / *EXISTING MECHANICAL CONDUIT*

Travaux publics et Services gouvernementaux Canada — Public Works and Government Services Canada
Direction générale des biens immobiliers — Real Property Branch
Région du Québec — Quebec region
Canada

Plan clé / Key Plan

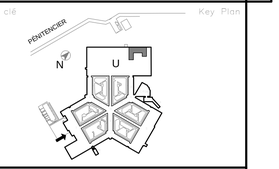

DFS inc. architecture & design
Montréal, QC — 400, boul. de Maisonneuve O., bur. 500, Montréal (Québec) H3A 1L4, T. (514) 879-1758 F. (514) 861-6219, www.dfsarch.com
Dans la province de Québec, les services architecturaux de DFS sont fournis par Fish Pellicer Todd architectes.

bernard & associés — CONSULTANTS / DESIGNERS — SERVICES ALIMENTAIRES — 4020, SAINT-AMBROISE, BUREAU 380, MONTRÉAL, QUÉBEC, H4C 2C7, TÉL. : 514-342-2052 FAX : 514-342-5403

PAGEAU MOREL — www.pageaumorel.com — Montréal

sdk — 1751, rue Richardson, bureau 2120, Montréal (Québec) H3K 1G6, Tél. : 514 938-5995, Téléc. : 514 938-0470, www.sdkbb.com — STRUCTURE • GÉNIE CIVIL • STRUCTURE INDUSTRIELLE • MIXRE STRUCTUREL

SMi — CSP CONSULTANTS EN SÉCURITÉ INC. — Division de Le Groupe S.M. International Inc.

Ordre des architectes du Québec — # 3764 — JEAN-FRANÇOIS FORTIN — ARCHITECTE

révisions / revision		date
4	APPEL D'OFFRES/TENDER	2016/09/07
3	SOUMISSION SR4 100%	2016/08/12
2	SOUMISSION SR4 99%	2016/01/20
1	SOUMISSION SR4 50%	2015/11/04

A no. du détail / detail no. — B no. de la feuille où détail exigé / sheet no. where detailed required — C no. de la feuille où détaillé / sheet no. where detailed

Projet / Project: Service correctionnel Canada / Correctionel Service Canada
242 MONTÉE GAGNON, SAINTE-ANNE-DES-PLAINES, QUÉBEC
ARCHAMBAULT - CUISINE DE FINITION / ARCHAMBAULT - FINISHING KITCHEN

Dessin / Drawing: ARCHITECTURE / *ARCHITECTURE*
PLAN DE DÉMOLITION / DEMOLITION PLAN

Conçu par / Designed by: MB
Dessiné par / Drawn by: MF
Approuvé par / Approved by: MB / JFF — Date: 2016-08-12
Soumission / Tender
Gestionnaire de projet TPSGC / PWGSC Project Manager: Frédéric Boily
No de projet / Project number TPSGC: R.067720.800
No de projet / Project number PWGSC client: 550-02-341-3403
Nom du fichier / File name: R_067720_800-A03-PN-PLN.DWG
No de classement / File no.
No de plan du dessin / File name: R_067720_800_A03-PN-PLN
No feuille / Sheet no.: A03/16

2016-09-06 16:45:06
PWGSC / TPSGC A1

POINT DE VUE 3 / *VIEW 3*

POINT DE VUE 4 / *VIEW 4*

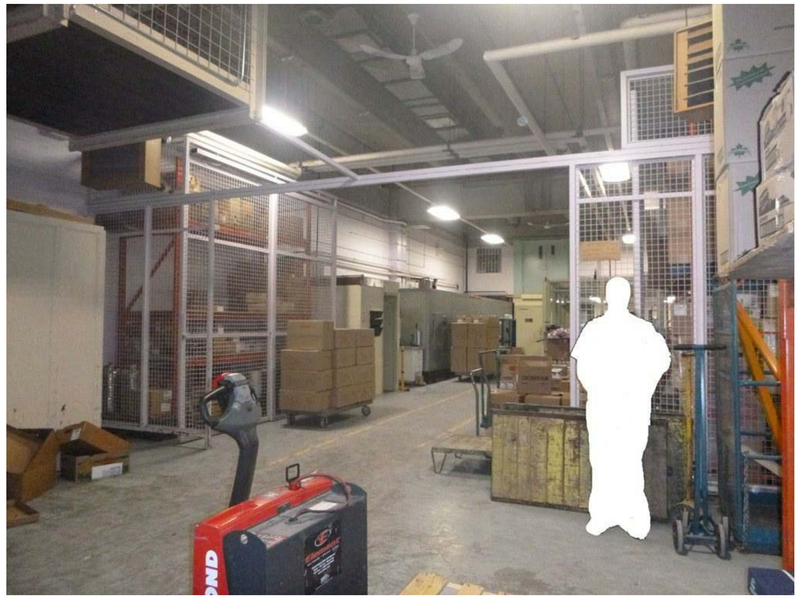

POINT DE VUE 5 / *VIEW 5*

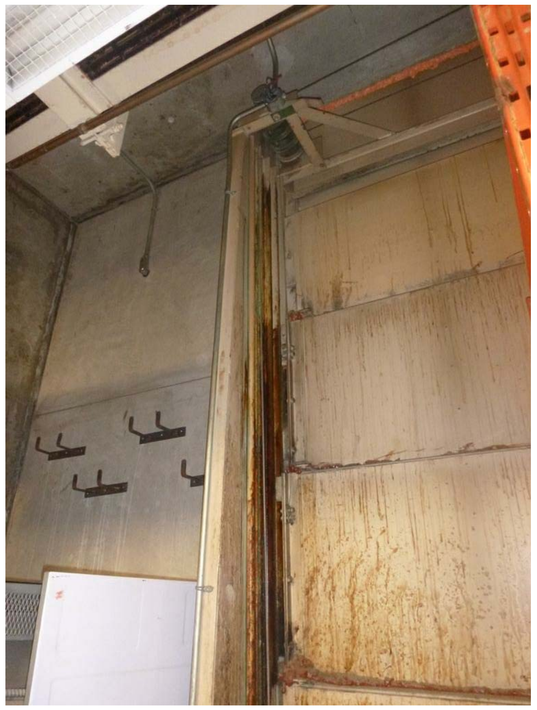

POINT DE VUE 6 / *VIEW 6*

POINT DE VUE 7 / *VIEW 7*

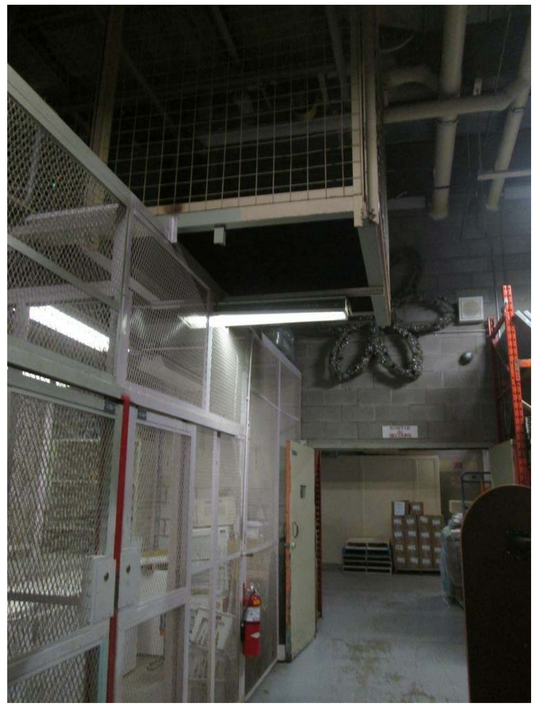

POINT DE VUE 8 / *VIEW 8*

Travaux publics et Services gouvernementaux Canada
Public Works and Government Services Canada

Direction générale des biens immobiliers
Real Property Branch

Région du Québec
Quebec region

Canada

Plan clé
Key Plan

DFS inc. architecture & design
Montréal, QC | 400, boul. de Maisonneuve O., bur. 500 Montréal (Québec) H3A 1L4 T. (514) 879-1708 F. (514) 861-6219 www.dfsarch.com

Dans la province de Québec, les services architecturaux de DFS sont fournis par Fish Pellicer Todd architectes.

bla bernard & associés
CONSULTANTS / DESIGNERS
SERVICES ALIMENTAIRES
4020, SAINT-AMBROISE, BUREAU 380
MONTRÉAL, QUÉBEC, H4C 2C7
TÉL : 514-342-2052 FAX : 514-342-5403

PAGEAU MOREL
www.pageaumorel.com
Montréal

sdk
1751, rue Richardson, bureau 2120
Montréal (Québec) H3K 1G6
Tél. : 514 938-5995
Téléc. : 514 938-9450
www.sdkbb.com
STRUCTURE • GÉNIE CIVIL • STRUCTURE INDUSTRIELLE • MÉRIE STRUCTUREL

SMi
CSP CONSULTANTS EN SÉCURITÉ INC.
Division de Le Groupe S.M. International Inc.

Ordre des architectes du Québec
3764
JEAN-FRANÇOIS FORTIN
ARCHITECTE

révisions revision		date
2	APPEL D'OFFRES/TENDER	2016/09/07
1	SOUMISSION SR4 100%	2016/08/12

A no. du détail detail no.
B no.de la feuille-où détail exige sheet no.-where detailed required
C no. de la feuille-où détaillé sheet no.-where detailed

Projet / Project
Service correctionnel Canada / Correctionel Service Canada

242 MONTÉE GAGNON,
SAINTE-ANNE-DES-PLAINES, QUÉBEC

ARCHAMBAULT - CUISINE DE FINITION / ARCHAMBAULT - FINISHING KITCHEN

Dessin / Drawing
ARCHITECTURE / *ARCHITECTURE*

PLAN DE DÉMOLITION / DEMOLITION PLAN

Conçu par / Designed by: MB
Date

Dessiné par / Drawn by: MF
Date

Approuvé par / Approved by: MB / JFF
Date: 2016-08-12

Soumission / Tender
Gestionnaire de projet TPSGC / PWGSC Project Manager: Frédéric Boily

No de projet / Project number TPSGC: R.067720.800
No de projet / Project number PWGSC: 550-02-341-3403

Nom du fichier / File name: R_067720_800-A04-PN-PLN.DWG
No de classement / File no.

No de plan ou dessin / File name: R_067720_800_A04-PN-PLN
No feuille / Sheet no: A04/16

2016-09-06 16:45:09

PWGSC / TPSGC A1

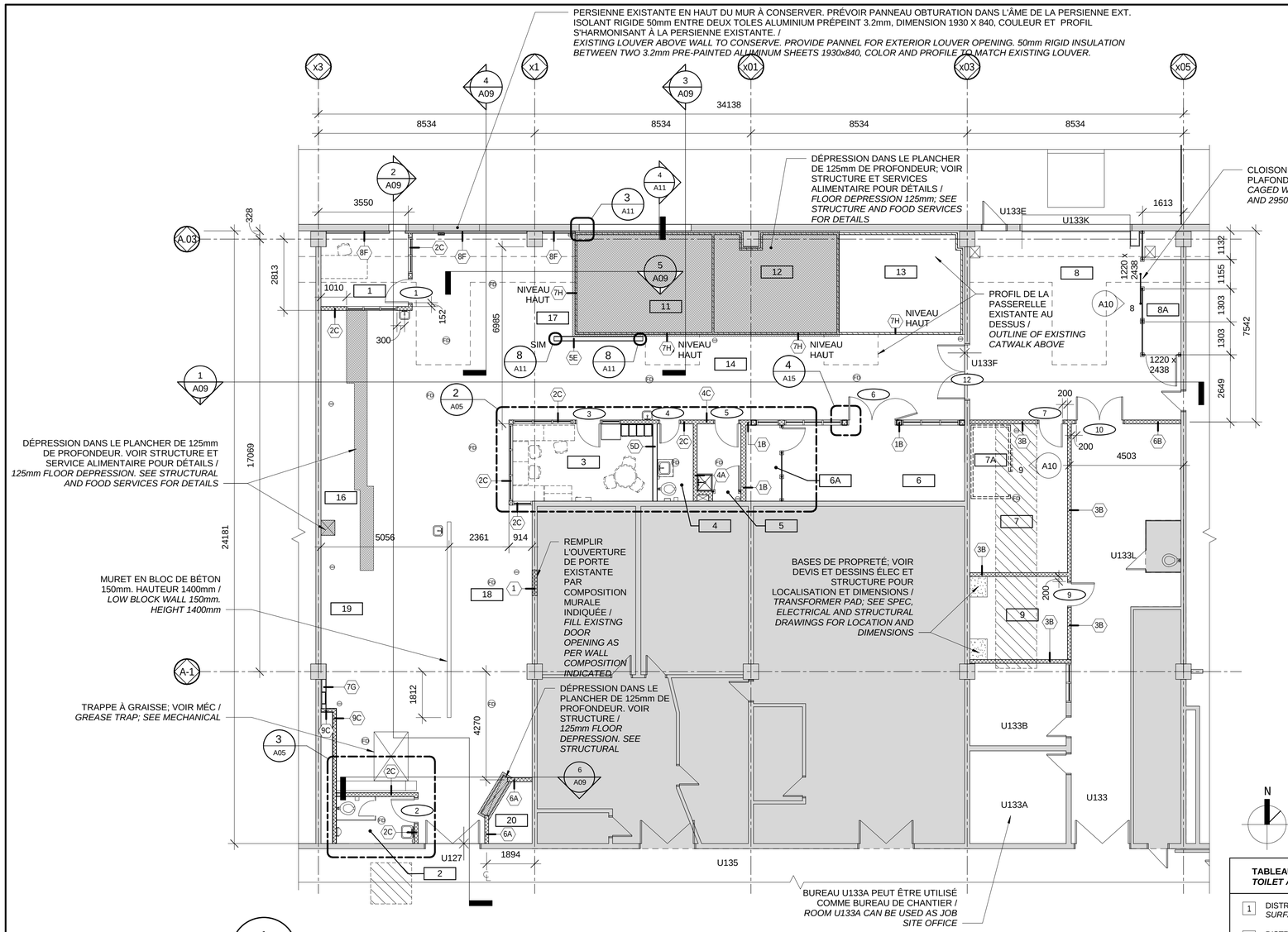

1 | A09 A05 — PLAN PARTIEL / PARTIAL PLAN

Scale / Échelle: 1 : 100

1:100

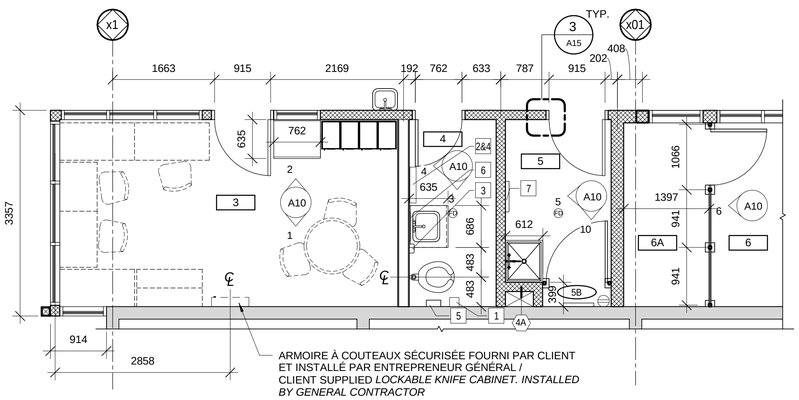

2 | A05 A05 — PLAN AGRANDI - BUREAU ET SALLE DE BAIN / ENLARGED PLAN - OFFICE AND WASHROOM

Scale / Échelle: 1 : 50

1:50

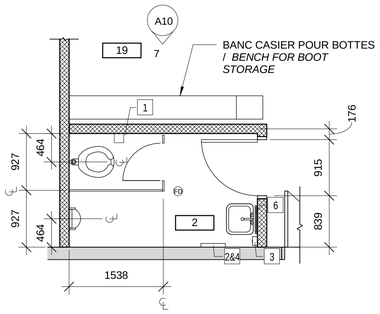

3 | A05 A05 — PLAN AGRANDI - TOILETTE DES DETENUS / ENLARGED PLAN - PRISONIER TOILET

Scale / Échelle: 1 : 50

1:50

TABLEAU DES ACCESSOIRES DE TOILETTES / *TOILET ACCESSORIES TABLE*

1	DISTRIBUTEUR DE PAPIER HYGIÉNIQUE À MONTER EN APPLIQUÉ / *SURFACE-MOUNTED TOILET PAPER DISPENSER*
2	DISTRIBUTEUR DE PAPIER ESSUIE-MAIN À MONTER EN APPLIQUÉ / *SURFACE-MOUNTED PAPER TOWEL DISPENSER*
3	DISTRIBUTEUR DE SAVON À MONTER EN APPLIQUÉ / *WALL-MOUNTED SOAP DISPENSER*
4	POUBELLE ENCASTRÉ / DISTRIBUTEUR D'ESSUIE-MAINS / *RECESSED WASTE / PAPER TOWEL DISPENSER*
5	POUBELLE À MONTER EN APPLIQUÉ POUR SERVIETTES HYGIÉNIQUES / SURFACE-MOUNTED SANITARY NAPKIN DISPOSAL
6	MIRROIR / *MIRROR*
7	CROCHETS À MOPPE ET BALAIS / *MOP AND BROOM HOLDER*

Tableau des pièces / Room schedule

No.	Nom / Name	Superficie / Area
1	BUREAU DU CHEF / CHEF'S OFFICE	9.9 m²
2	TOILETTES DÉTEN. / INMATES WASHROOM	5.7 m²
3	BUREAU / OFFICE	16.9 m²
4	TOILETTE / WASHROOM	4.3 m²
5	ENTRETIEN / MAINTENANCE	5.0 m²
6	ALIMENTS SECS / DRY FOODS	21.7 m²
6A	ENTREPÔT SÉCURISÉ / SECURED STORAGE	4.2 m²
7	DÉCHETS SEC & RECYC. / DRY AND RECYC. GARBAGE	17.9 m²
7A	RÉFRIGÉRATION À DÉCHETS / GARBAGE WALK-IN COLD ROOM	3.9 m²
8	RÉCEPTION EXPÉDITION / SHIPPING RECEIVING	54.3 m²
8A	CAGE À PAIN / BREAD CAGE	7.4 m²
9	SALLE ÉLECTRIQUE / ELECTRICAL ROOM	12.6 m²
11	RÉFRIGÉRATION -1°C / WALK-IN COLD ROOM -1°C	20.6 m²
12	CONGÉLATION -18°C / WALK-IN FREEZER -18°C	18.2 m²
13	RÉFRIGÉRATION 3°C / WALK-IN COLD ROOM 3°C	18.5 m²
14	CIRCULATION / CIRCULATION	51.3 m²
16	CUISSON / COOKING	26.5 m²
17	PRÉPARATION / PREPARATION	60.3 m²
18	AIRE DE LAVAGE / DISHWASHING AREA	38.2 m²
19	ASSEMBLAGE / ASSEMBLY	53.8 m²
20	LAVAGE CHARIOTS / CART WASHING	3.7 m²
		454.9 m²

NOTE

DANS ESPACE NOUVELLE DALLE, NIVEAU 10,000 = NIVEAU DE PLANCHER FINI INCLUANT REVÊTEMENT POLYURÉTHANE /
IN AREA OF NEW SLAB, LEVEL 10,000 = LEVEL OF FLOOR INCLUDING POLYURETHANE FINISH

NOTES GÉNÉRALES / *GENERAL NOTES*

1. L'ENTREPRENEUR DEVRA, AVANT LE DÉBUT DES TRAVAUX, VÉRIFIER TOUS LES DESSINS, DÉTAILS, DIMENSIONS, SPÉCIFICATIONS, CONDITIONS DES LOCAUX OU DU CHANTIER, ET RAPPORTER À L'ARCHITECTE TOUTES ERREURS, OMISSIONS OU ANOMALIES. LA MÉCONNAISSANCE DES LIEUX NE DONNERA DROIT À AUCUNE RÉCLAMATION ULTÉRIEURE. SCC N'ASSURE AUCUNE RESPONSABILITÉ QUAND AUX DIMENSIONS PRISES À L'ÉCHELLE SUR LES DESSINS. /
CONTRACTOR SHALL, BEFORE CONSTRUCTION WORK STARTS, CHECK ALL DRAWINGS, DETAILS, DIMENSIONS, SPECIFICATIONS, OR ROOM AND SITE CONDITIONS, AND REPORT TO THE ARCHITECT ANY ERRORS, OMISSIONS OR DEFECTS. THE IGNORANCE OF SITE CONDITIONS WON'T GIVE RIGHT TO ANY FURTHER CLAIM. SCC DOESN'T TAKE ANY RESPONSABILITIES WHEN DIMENSIONS ARE TAKEN TO SCALE ON DRAWINGS.
2. TOUT DESSIN ARCHITECTURAL DOIT ÊTRE LU EN CONJONCTION AVEC LES DESSINS DE STRUCTURE, DE MÉCANIQUE, D'ÉLECTRICITÉ, DE GÉNIE CIVIL ET DE TÉLÉCOMMUNICATION /
ALL ARCHITECTURAL DRAWINGS MUST BE READ IN CONJUNCTION WITH STRUCTURAL, MECHANICAL, ELECTRICAL, CIVIL, AND TELECOMMUNICATIONS DRAWINGS
3. POUR LA DÉMOLITION DES SERVICES, VOIR MÉCANIQUES ET ÉLECTRIQUE /
FOR DEMOLITION OF SERVICES, SEE MECHANICAL AND ELECTRICAL

LÉGENDE / LEGEND

- 10 — NUMÉRO DE PIÈCE / *NEW ROOM NUMBER*
- NOUVEAU MUR EN BLOC DE BÉTON / *NEW CMU WALL*
- NOUVEAU MUR EN GYPSE / *NEW GYPSE WALL*
- NOUVEAU RÉFRIGÉRATEURS; VOIR SERVICE ALIMENTAIRE / *NEW REFRIGERATORS; SEE FOOD SERVICES*
- MUR EXISTANT À CONSERVER / *EXISTING WALL TO REMAIN*
- 1A — TYPE DE CLOISON / *WALL TYPE*
- XX — NOUVELLE PORTE / NEW DOOR
- PORTE EXISTANTE / *EXISTING DOOR*
- DÉPRESSION DE PLANCHER. VOIR PLAN SERVICE ALIMENTAIRE POUR DIMENSIONS / *DEPRESSED FLOOR. SEE FOOD SERVICES PLAN FOR DIMENSIONS*
- NOUVELLE FENÊTRE / *NEW WINDOW*
- EXISTANT À CONSERVER / *EXISTING TO REMAIN*
- PARTIE DE LA DALLE EXISTANTE DÉMOLIE POUR RACCORDEMENT DE DRAINAGE. À RAGRÉER. COORDONNER DIMENSIONS AVEC STRUCTURE (VOIR MÉCANIQUE ET STRUCTURE) / *AREA OF EXISTING SLAB DEMOLISHED FOR DRAINAGE HOOK-UP. TO BE REFINISHED. COORDINATE DIMENSIONS WITH STRUCTURE (SEE MECHANICAL AND STRUCTURAL)*
- X / AX — ÉLÉVATION INTÉRIEUR / *INTERIOR ELEVATION*
- DRAIN DE PLANCHER ENTONNOIR; VOIR SERVICE ALIMENTAIRE / *FUNNEL FLOOR DRAIN; SEE FOOD SERVICES*
- FD — DRAIN DE PLANCHER ; VOIR MÉCANIQUE / *FLOOR DRAIN; SEE MECHANICAL*
- CONDUIT MÉCANIQUE EXISTANT / *EXISTING MECHANICAL CONDUIT*

NOTE

1. SE REFERER AUX PLANS DE SERVICES ALIMENTAIRES POUR LOCALISATION DES PARE-CHOCS HORIZONTAUX ET VERTICAUX/ *REFER TO FOOD SERVICES PLAN FOR LOCATION OF HORIZONTAL AND VERTICAL BUMPERS.*
2. PRÉVOIR DES FONDS DE CLOUAGE POUR LE SUPPORT DES ARMOIRES, LES COMPTOIRS, LES PARE-CHOCS HORIZONTAUX, LES ARMOIRES-VESTIAIRE, LES ÉQUIPEMENTS ÉLECTRIQUES, LES APPAREILS DE PLOMBERIE, LES ACCESSOIRES DE SALLE DE TOILETTES OU TOUT AUTRE ÉLÉMENTS. SE RÉFÉRER AUX PLANS DE ME, SERVICES ALIMENTAIRES ET SÉCURITÉ. SE RÉFERER AUX PLANS DE SERVICES ALIMENTAIRES POUR POSITIONS DES ÉQUIPEMENTS / *PROVIDE PLYWOOD BACKING FOR SHELVING SUPPORT, COUNTERS, HORIZONTAL BUMPERS, LOCKERS, ELECTRICAL EQUIPMENT, PLUMBING FIXTURES AND ACCESSORIES, OR ALL OTHER ELEMENTS. REFER TO CONSULTANT DRAWINGS FOR LOCATION OF EQUIPMENT.*
3. TOUTES LES FIXATIONS SERONT DE TYPES ANTI-VANDALES A TÊTE PLATES OU SOUDÉS & POLIS. /
ALL SCREWS TO BE FLAT HEADED ANTI-VANDAL OR WELDED AND POLISHED

Travaux publics et Services gouvernementaux Canada — Public Works and Government Services Canada
Direction générale des biens immobiliers — Real Property Branch
Région du Québec — Quebec region
Canada

Plan clé / Key Plan

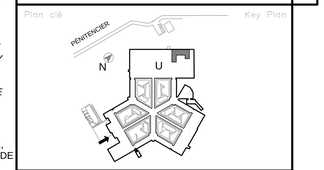

DFS inc. architecture & design
Montréal, QC — 400, boul. de Maisonneuve O., bur. 500, Montréal (Québec) H3A 1L4, T. (514) 879-1758, F. (514) 861-6219, www.dfsarch.com

Dans la province de Québec, les services architecturaux de DFS sont fournis par Fish Pellicer Todd architectes.

bernard & associés — CONSULTANTS / DESIGNERS SERVICES ALIMENTAIRES — 4020, SAINT-AMBROISE, BUREAU 380, MONTRÉAL, QUÉBEC, H4C 2C7, TÉL. : 514-342-2052 FAX : 514-342-5403

PAGEAU MOREL — www.pageaumorel.com Montréal

sdk — 1751, rue Richardson, bureau 2120, Montréal (Québec) H3K 1G6, Tél. : 514 938-5995, Téléc. : 514 938-0470, www.sdkbb.com — STRUCTURE • GÉNIE CIVIL • STRUCTURE INDUSTRIELLE • MIXRE STRUCTUREL

SMi — CSP CONSULTANTS EN SÉCURITÉ INC. Division de Le Groupe S.M. International Inc.

Ordre des architectes du Québec — # 3764 JEAN-FRANÇOIS FORTIN ARCHITECTE

révisions revision		date
3	APPEL D'OFFRES/TENDER	2016/09/07
2	SOUMISSION SR4 100%	2016/08/12
1	SOUMISSION SR4 99%	2016/01/20

A no. du détail detail no.
B no.de la feuille–où détail exige sheet no.–where detailed required
C no. de la feuille–où détaillé sheet no.–where detailed

Projet / Project: Service correctionnel Canada / Correctionel Service Canada
242 MONTÉE GAGNON, SAINTE-ANNE-DES-PLAINES, QUÉBEC

ARCHAMBAULT - CUISINE DE FINITION / ARCHAMBAULT - FINISHING KITCHEN

Dessin / Drawing: ARCHITECTURE / *ARCHITECTURE*

PLANS / PLANS

Conçu par / Designed by: MB
Dessiné par / Drawn by: MF
Approuvé par / Approved by: MB / JFF — Date: 2016-08-12
Soumission / Tender — Gestionnaire de projet TPSGC / PWGSC Project Manager: Frédéric Boily
No de projet / Project number: R.067720.800 — No de projet / Project number: 550-02-341-3403
TPSGC / PWGSC — Client
Nom du fichier / File name: R_067720_800-A05-PN-PLN.DWG — No de classement / File no
No de plan ou dessin / File name: R_067720_800_A05-PN-PLN — No feuille / Sheet no: A05 / 16

2016-09-06 16:45:16

PWGSC / TPSGC A1

1 | A09 | A06 — PLAN DE PLAFOND RÉFLÉCHI / REFLECTED CEILING PLAN

Scale / Échelle: 1 : 100

1:100

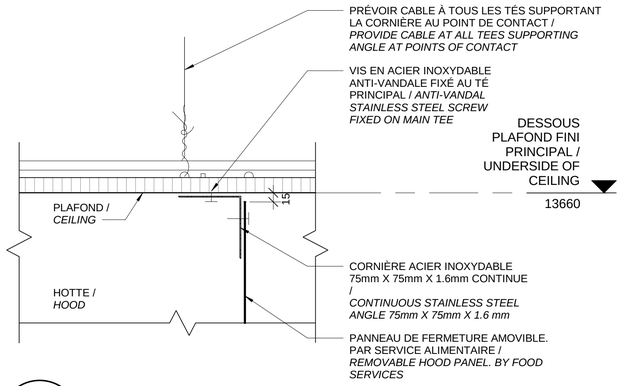

3 | A06 | A06 — DÉTAIL PLAFOND - FERMETURE HOTTE / CEILING DETAIL - HOOD PANEL

Scale / Échelle: 1 : 5

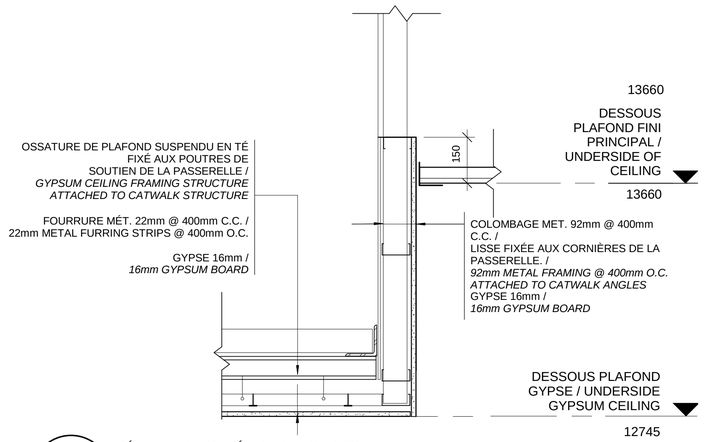

2 | A06 | A06 — DÉTAILS - RETOMBÉE DE PLAFOND SOUS PASSERELLE / DETAIL - BULKHEAD CEILING UNDER WALKWAY

Scale / Échelle: 1 : 10

NOTES GÉNÉRALES / *GENERAL NOTES*

1. L'ENTREPRENEUR DEVRA, AVANT LE DÉBUT DES TRAVAUX, VÉRIFIER TOUS LES DESSINS, DÉTAILS, DIMENSIONS, SPÉCIFICATIONS, CONDITIONS DES LOCAUX OU DU CHANTIER, ET RAPPORTER À L'ARCHITECTE TOUTES ERREURS, OMISSIONS OU ANOMALIES. LA MÉCONNAISSANCE DES LIEUX NE DONNERA DROIT À AUCUNE RÉCLAMATION ULTÉRIEURE. SCC N'ASSURE AUCUNE RESPONSABILITÉ QUAND AUX DIMENSIONS PRISES À L'ÉCHELLE SUR LES DESSINS. / *CONTRACTOR SHALL, BEFORE CONSTRUCTION WORK STARTS, CHECK ALL DRAWINGS, DETAILS, DIMENSIONS, SPECIFICATIONS, OR ROOM AND SITE CONDITIONS, AND REPORT TO THE ARCHITECT ANY ERRORS, OMISSIONS OR DEFECTS. THE IGNORANCE OF SITE CONDITIONS WON'T GIVE RIGHT TO ANY FURTHER CLAIM. SCC DOESN'T TAKE ANY RESPONSABILITIES WHEN DIMENSIONS ARE TAKEN TO SCALE ON DRAWINGS.*
2. TOUT DESSIN ARCHITECTURAL DOIT ÊTRE LU EN CONJONCTION AVEC LES DESSINS DE STRUCTURE, DE MÉCANIQUE, D'ÉLECTRICITÉ, DE GÉNIE CIVIL ET DE TÉLÉCOMMUNICATION / *ALL ARCHITECTURAL DRAWINGS MUST BE READ IN CONJUNCTION WITH STRUCTURAL, MECHANICAL, ELECTRICAL, CIVIL, AND TELECOMMUNICATIONS DRAWINGS*
3. POUR LA DÉMOLITION DES SERVICES, VOIR MÉCANIQUES ET ÉLECTRIQUE / *FOR DÉMOLITION OF SERVICES, SEE MECHANICAL AND ELECTRICAL*

LÉGENDE / LEGEND

- 1.2 — AXE / *GRID LINE*
- UXXX — NUMÉRO DE PIÈCE EXISTANT / *EXISTING ROOM NUMBER*
- 10 — NUMÉRO DE RÉFERENCE; VOIR TABLEAU DES ESPACES / *ROOM NUMBER; SEE ROOM SCHEDULE*
- NOUVEAU MUR; VOIR PLAN POUR TYPE DE CLOISON / *NEW WALL; SEE PLAN FOR WALL TYPE*
- MUR EXISTANT / *EXISTING WALL*
- 2970 — HAUTEUR DU PLAFOND (mm) DESSUS PLANCHER FINI / *CEILING HEIGHT (mm) ABOVE FINISH FLOOR*
- PLAFOND EN TUILE ACOUSTIQUE - TYPE 1 (610X1220) / *ACOUSTIC CEILING TILE - TYPE 1 (610X1220)*
- PLAFOND EN GYPSE SUSPENDU / *SUSPENDED GYPSE CEILING*
- GRILLAGE SÉCURITAIRE / *SECURITY GRILL*
- CLOISON GRILLAGÉE / CAGE PARTITION
- LUMINAIRE ENCASTRÉ 610mm x 1220mm; VOIR ÉLECTRIQUE/ *RECESSED LIGHT FIXTURE 610mm x 1220mm; SEE ELECTRICAL*
- LUMINAIRE ENCASTRÉ 610mm x 610mm; VOIR ÉLECTRIQUE / *RECESSED LIGHT FIXTURE 610mm x 610mm; SEE ELECTRICAL*
- LUMINAIRE SUSPENDU 305mm x 1220mm; VOIR ÉLECTRIQUE / *SUSPENDED LIGHT FIXTURE 305mm x 1220mm; SEE ELECTRICAL*
- LUMINAIRE EN SURFACE 305mm x 1220mm; VOIR ÉLECTRIQUE / *SURFACE MOUNTED LIGHT FIXTURE 305mm x 1220mm; SEE ELECTRICAL*
- LUMINAIRE ENCASTRÉ 305mm x 1220mm; VOIR ÉLECTRIQUE / *RECESSED LIGHT FIXTURE 305mm x 1220mm; SEE ELECTRICAL*
- BOITIER DE SERVICE; VOIR DESSINS MÉCANIQUE ET SERVICE ALIMENTAIRE / *SERVICE CHASE; SEE MECHANICAL AND FOOD SERVICES DRAWINGS*
- GAINE DE RETOUR OU D'ÉVACUATION VERS LE HAUT; VOIR MÉCANIQUE / *RETURN OR EXHAUST DUCT; SEE MECHANICAL*
- GAINE D'ALIMENTATION VERS LE HAUT; VOIR MÉCANIQUE / *SUPPLY DUCT; SEE MECHANICAL*
- DIFFUSEUR D'AIR / *AIR DIFFUSER*
- GRILLE DE RETOUR / *RETURN GRILL*
- TÊTE DE GICLEURS / *SPRINKLER HEAD*

COMPOSITION DE PLAFOND / *CEILING COMPOSITION*

(1)

PLAFOND DE GYPSE SUSPENDU/ *GYSUM BOARD SUSPENDED CEILING*

SUSPENTES TEL QUE REQUIS FIXEES A LA DALLE DE TOIT OU PASSERELLE / *SUSPEND AS REQUIRED TO ROOF SLAB OR CATWALK*

TÉS PRINCIPAUX 38mm ET TÉS SECONDAIRES FORMANT GRILLE DE 610 X 610 / *PRIMARY TEE 38mm AND SECONDARY TEE TO FORM 610 X 610 GRILL*

FOURRURE MET. 22mm @ 400 C.C. / *METAL FURRING 22mm @ 400mm O.C.*

GYPSE 16mm / 16mm GYPSUM BOARD

Travaux publics et Services gouvernementaux Canada | Public Works and Government Services Canada

Direction générale des biens immobiliers | Real Property Branch

Région du Québec | Quebec region

Canada

Plan clé / Key Plan

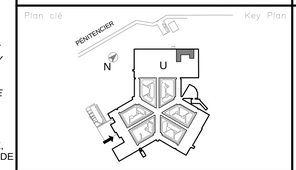

DFS inc. architecture & design
Montréal, QC
400, boul. de Maisonneuve O., bur. 500
Montréal (Québec) H3A 1L4
T. (514) 879-1758 F. (514) 861-6219
www.dfsarch.com

Dans la province de Québec, les services architecturaux de DFS sont fournis par Fish Pellicer Todd architectes.

bernard & associés
CONSULTANTS / DESIGNERS
SERVICES ALIMENTAIRES
4020, SAINT-AMBROISE, BUREAU 380
MONTRÉAL, QUÉBEC, H4C 2C7
TÉL. : 514-342-2052 FAX : 514-342-5403

PAGEAU MOREL
www.pageaumorel.com
Montréal

sdk
1751, rue Richardson, bureau 2120
Montréal (Québec) H3K 1G6
Tél. : 514 938-5995
Téléc. : 514 938-0670
www.sdkbb.com
STRUCTURE • GÉNIE CIVIL • STRUCTURE INDUSTRIELLE • MÉRRE STRUCTUREL

SMi
CSP CONSULTANTS EN SÉCURITÉ INC.
Division de Le Groupe S.M. International Inc.

Ordre des architectes du Québec
3764
JEAN-FRANÇOIS FORTIN
ARCHITECTE

révisions revision		date
4	APPEL D'OFFRES/TENDER	2016/09/07
3	SOUMISSION SR4 100%	2016/08/12
2	SOUMISSION SR4 99%	2016/01/20
1	SOUMISSION SR4 50%	2015/11/04

A no. du détail detail no.
B no.de la feuille-où détail exigé sheet no.-where detailed required
C no. de la feuille-où détaillé sheet no.-where detailed

Projet / Project

Service correctionnel Canada / Correctionel Service Canada

242 MONTÉE GAGNON, SAINTE-ANNE-DES-PLAINES, QUÉBEC

ARCHAMBAULT - CUISINE DE FINITION / ARCHAMBAULT - FINISHING KITCHEN

Dessin / Drawing

ARCHITECTURE / *ARCHITECTURE*

PLAN DE PLAFOND RÉFLÉCHI / REFLECTED CEILING PLAN

Conçu par / Designed by: MB

Dessiné par / Drawn by: MF

Approuvé par / Approved by: MB / JFF

Date: 2016-08-12

Soumission / Tender

Gestionnaire de projet TPSGC / PWGSC Project Manager: Frédéric Boily

No de projet / Project number (TPSGC): R.067720.800

No de projet / Project number (Client): 550-02-341-3403

Nom du fichier / File name: R_067720_800-A06-PF-PLN.DWG

No. de classement / File no.

No de plan ou dessin / File name: R_067720_800_A06-PF-PLN

No feuille / Sheet no.: A06/16

2016-09-06 16:45:25

PWGSC / TPSGC A1

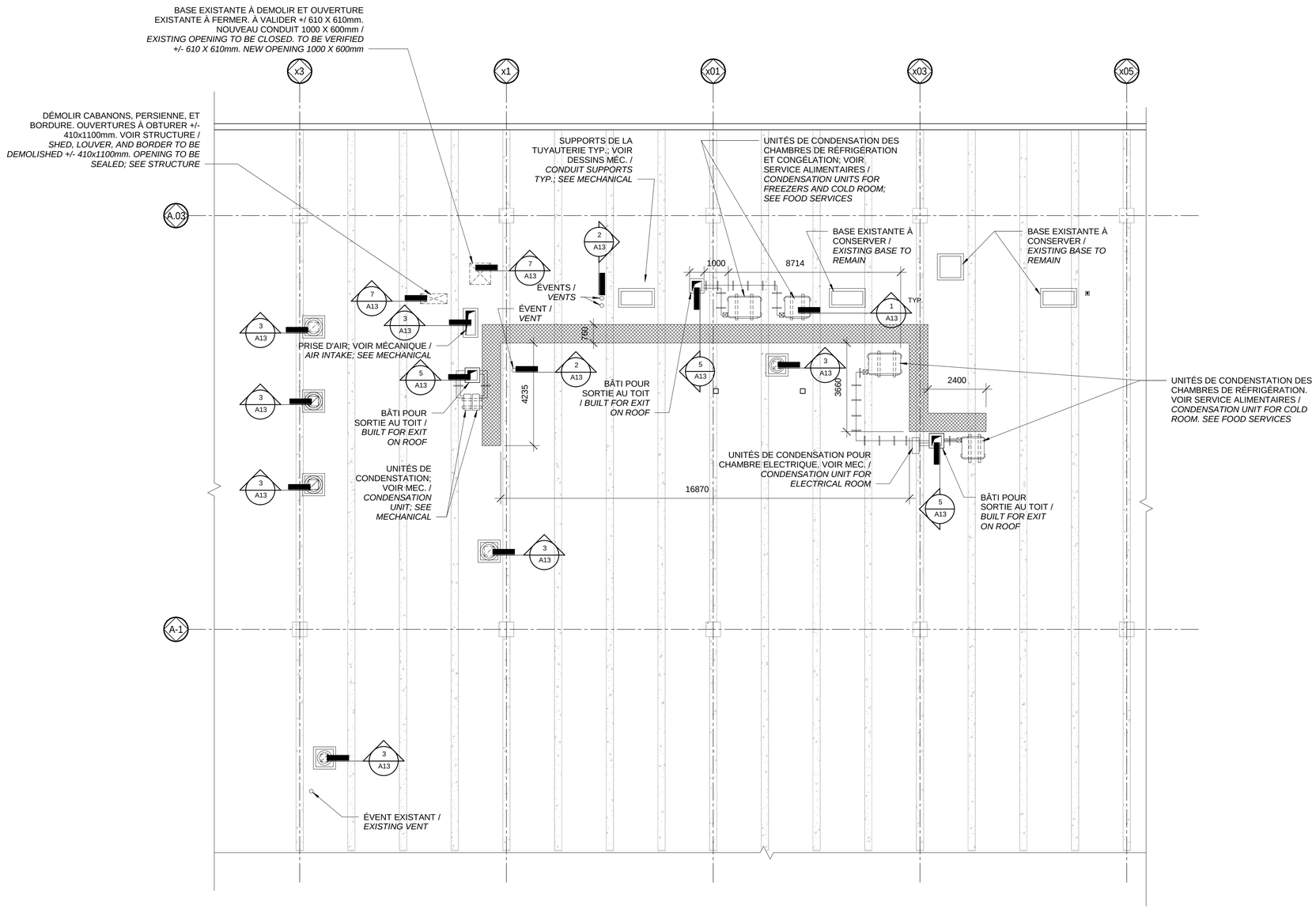

1 A09 A07 PLAN DE TOITURE / ROOF PLAN

Scale / Échelle: 1 : 100

1:100

NOTES GÉNÉRALES / *GENERAL NOTES*

1. L'ENTREPRENEUR DEVRA, AVANT LE DÉBUT DES TRAVAUX, VÉRIFIER TOUS LES DESSINS, DÉTAILS, DIMENSIONS, SPÉCIFICATIONS, CONDITIONS DES LOCAUX OU DU CHANTIER, ET RAPPORTER À L'ARCHITECTE TOUTES ERREURS, OMISSIONS OU ANOMALIES. LA MÉCONNAISSANCE DES LIEUX NE DONNERA DROIT À AUCUNE RÉCLAMATION ULTÉRIEURE. SCC N'ASSURE AUCUNE RESPONSABILITÉ QUAND AUX DIMENSIONS PRISES À L'ÉCHELLE SUR LES DESSINS. / *CONTRACTOR SHALL, BEFORE CONSTRUCTION WORK STARTS, CHECK ALL DRAWINGS, DETAILS, DIMENSIONS, SPECIFICATIONS, OR ROOM AND SITE CONDITIONS, AND REPORT TO THE ARCHITECT ANY ERRORS, OMISSIONS OR DEFECTS. THE IGNORANCE OF SITE CONDITIONS WON'T GIVE RIGHT TO ANY FURTHER CLAIM. SCC DOESN'T TAKE ANY RESPONSABILITIES WHEN DIMENSIONS ARE TAKEN TO SCALE ON DRAWINGS.*
2. TOUT DESSIN ARCHITECTURAL DOIT ÊTRE LU EN CONJONCTION AVEC LES DESSINS DE STRUCTURE, DE MÉCANIQUE, D'ÉLECTRICITÉ, DE GÉNIE CIVIL ET DE TÉLÉCOMMUNICATION / *ALL ARCHITECTURAL DRAWINGS MUST BE READ IN CONJUNCTION WITH STRUCTURAL, MECHANICAL, ELECTRICAL, CIVIL, AND TELECOMMUNICATIONS DRAWINGS*
3. POUR LA DÉMOLITION DES SERVICES, VOIR MÉCANIQUES ET ÉLECTRIQUE / *FOR DEMOLITION OF SERVICES, SEE MECHANICAL AND ELECTRICAL*

LÉGENDE / *LEGEND*

- ÉQUIPEMENT MÉCANIQUE, VOIR MÉC. FOURNIR ET INSTALLER LES SUPPORTS, VOIR DEVIS / MECHANICAL EQUIPMENT, SEE MECHANICAL. PROVIDE AND INSTALL SUPPORTS, SEE SPEC.
- PARCOURS DE CIRCULATION, VOIR DEVIS / *CIRCULATION PATH, SEE SPEC.*
- OUVERTURE DE TOIT. VOIR MÉCANIQUE POUR LOCALISATION ET GRANDEUR / *ROOF OPENING. SEE MECHANICAL FOR LOCATION AND SIZE*
- VENTILATEUR D'ÉVACUATION; VOIR MÉCANIQUE / EXHAUST *FAN; SEE MECHANICAL*
- ÉVENT / *VENT*
- POUTRE DU TOIT EN DESSOUS / *ROOF STRUCTURE BELOW*

Travaux publics et Services gouvernementaux Canada | Public Works and Government Services Canada
Direction générale des biens immobiliers | Real Property Branch
Région du Québec | Quebec region
Canada

Plan clé / Key Plan

DFS inc. architecture & design
Montréal, QC | 400, boul. de Maisonneuve O., bur. 500 Montréal (Québec) H3A 1L4 T. (514) 879-1758 F. (514) 861-6219 www.dfsarch.com
Dans la province de Québec, les services architecturaux de DFS sont fournis par Fish Pellicer Todd architectes.

bla bernard & associés CONSULTANTS / DESIGNERS SERVICES ALIMENTAIRES
4020, SAINT-AMBROISE, BUREAU 380 MONTRÉAL, QUÉBEC, H4C 2C7 TÉL. : 514-342-2052 FAX : 514-342-5403

PAGEAU MOREL www.pageaumorel.com Montréal

sdk 1751, rue Richardson, bureau 2120 Montréal (Québec) H3K 1G6 Tél. : 514 938-5995 Téléc. : 514 938-0470 www.sdkbb.com
STRUCTURE • GÉNIE CIVIL • STRUCTURE INDUSTRIELLE • MÉTRE STRUCTUREL

SMi CSP CONSULTANTS EN SÉCURITÉ INC. Division de Le Groupe S.M. International Inc.

Ordre des architectes du Québec # 3764 JEAN-FRANÇOIS FORTIN ARCHITECTE

révisions revision		date
3	APPEL D'OFFRES/TENDER	2016/09/07
2	SOUMISSION SR4 100%	2016/08/12
1	SOUMISSION SR4 99%	2016/01/20

A no. du détail detail no.
B no.de la feuille-où détail exige sheet no.-where detailed required
C no. de la feuille-où détaillé sheet no.-where detailed

Projet / Project

Service correctionnel Canada / Correctionel Service Canada

242 MONTÉE GAGNON, SAINTE-ANNE-DES-PLAINES, QUÉBEC

ARCHAMBAULT - CUISINE DE FINITION / ARCHAMBAULT - FINISHING KITCHEN

Dessin / Drawing

ARCHITECTURE / *ARCHITECTURE*

PLAN DE TOITURE / ROOF PLAN

Conçu par / Designed by: MB
Date:
Dessiné par / Drawn by: MF
Date:
Approuvé par / Approved by: MB / JFF
Date: 2016-08-12
Soumission / Tender
Gestionnaire de projet TPSGC / PWGSC Project Manager: Frédéric Boily
No de projet / Project number TPSGC / PWGSC: R.067720.800
No de projet / Project number Client / Client: 550-02-341-3403
Nom du fichier / File name: R_067720_800-A07-TO-PLN.DWG
No de classement / File no.
No de plan ou dessin / File name: R_067720_800_A07-TO-PLN
No feuille / Sheet no.: A07 / 16

PWGSC / TPSGC A1 2016-09-06 16:45:28

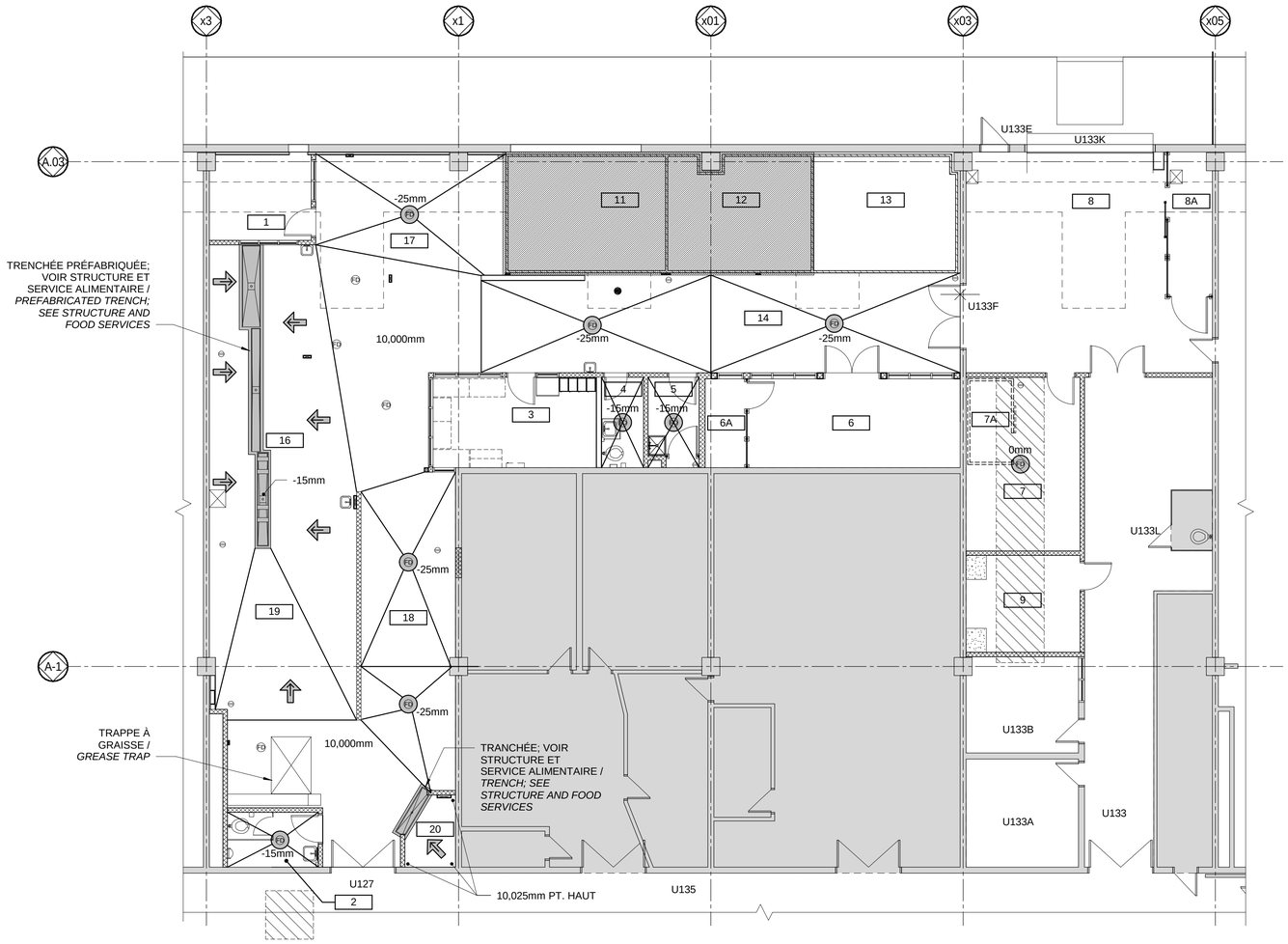

1 | A09 | A08

PLAN

Scale / Échelle: 1 : 100

1:100

N

NOTES GÉNÉRALES / *GENERAL NOTES*

1. L'ENTREPRENEUR DEVRA, AVANT LE DÉBUT DES TRAVAUX, VÉRIFIER TOUS LES DESSINS, DÉTAILS, DIMENSIONS, SPÉCIFICATIONS, CONDITIONS DES LOCAUX OU DU CHANTIER, ET RAPPORTER À L'ARCHITECTE TOUTES ERREURS, OMISSIONS OU ANOMALIES. LA MÉCONNAISSANCE DES LIEUX NE DONNERA DROIT À AUCUNE RÉCLAMATION ULTÉRIEURE. SCC N'ASSURE AUCUNE RESPONSABILITÉ QUAND AUX DIMENSIONS PRISES À L'ÉCHELLE SUR LES DESSINS. / *CONTRACTOR SHALL, BEFORE CONSTRUCTION WORK STARTS, CHECK ALL DRAWINGS, DETAILS, DIMENSIONS, SPECIFICATIONS, OR ROOM AND SITE CONDITIONS, AND REPORT TO THE ARCHITECT ANY ERRORS, OMISSIONS OR DEFECTS. THE IGNORANCE OF SITE CONDITIONS WON'T GIVE RIGHT TO ANY FURTHER CLAIM. SCC DOESN'T TAKE ANY RESPONSABILITIES WHEN DIMENSIONS ARE TAKEN TO SCALE ON DRAWINGS.*
2. TOUT DESSIN ARCHITECTURAL DOIT ÊTRE LU EN CONJONCTION AVEC LES DESSINS DE STRUCTURE, DE MÉCANIQUE, D'ÉLECTRICITÉ, DE GÉNIE CIVIL ET DE TÉLÉCOMMUNICATION / *ALL ARCHITECTURAL DRAWINGS MUST BE READ IN CONJUNCTION WITH STRUCTURAL, MECHANICAL, ELECTRICAL, CIVIL, AND TELECOMMUNICATIONS DRAWINGS*
3. POUR LA DÉMOLITION DES SERVICES, VOIR MÉCANIQUES ET ÉLECTRIQUE / *FOR DEMOLITION OF SERVICES, SEE MECHANICAL AND ELECTRICAL*

LÉGENDE / *LEGEND*

FD AVALOIR DE PLANCHER / *FLOOR DRAIN*

AVALOIR DE PLANCHER ENTONNOIR / *FUNNEL DRAIN*

NOTE:

SE RÉFÉRER AUX PLANS SERVICES ALIMENTAIRES POUR LOCALISATION DES DRAINS ENTONNOIRS / *REFER TO FOOD SERVICES PLAN FOR LOCATION OF FUNNEL DRAINS*

NOTE

DANS ESPACE NOUVELLE DALLE, NIVEAU 10,000 = NIVEAU DE PLANCHER FINI INCLUANT REVÊTEMENT POLYURÉTHANE / *IN AREA OF NEW SLAB, LEVEL 10,000 = LEVEL OF FLOOR INCLUDING POLYURETHANE FINISH*

Travaux publics et Services gouvernementaux Canada | Public Works and Government Services Canada

Direction générale des biens immobiliers | Real Property Branch

Région du Québec | Quebec region

Canada

Plan clé / Key Plan

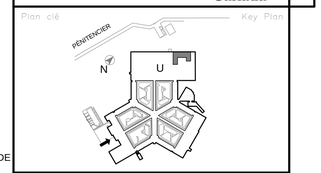

DFS inc. architecture & design
Montréal, QC | 400, boul. de Maisonneuve O., bur. 500 Montréal (Québec) H3A 1L4 T. (514) 879-1758 F. (514) 861-6219 www.dfsarch.com

Dans la province de Québec, les services architecturaux de DFS sont fournis par Fish Pellicer Todd architectes.

bernard & associés CONSULTANTS / DESIGNERS SERVICES ALIMENTAIRES
4020, SAINT-AMBROISE, BUREAU 380 MONTRÉAL, QUÉBEC, H4C 2C7 TÉL. : 514-342-2652 FAX : 514-342-5403

PAGEAU MOREL www.pageaumorel.com Montréal

sdk 1751, rue Richardson, bureau 2120 Montréal (Québec) H3K 1G6 Tél. : 514 938-5995 Téléc. : 514 938-9470 www.sdkbb.com
STRUCTURE ■ GÉNIE CIVIL ■ STRUCTURE INDUSTRIELLE ■ MÈRRE STRUCTUREL

SMi CSP CONSULTANTS EN SÉCURITÉ INC. Division de Le Groupe S.M. International Inc.

Ordre des architectes du Québec # 3764 JEAN-FRANÇOIS FORTIN ARCHITECTE

révisions revision		date
3	APPEL D'OFFRES/TENDER	2016/09/07
2	SOUMISSION SR4 100%	2016/08/12
1	SOUMISSION SR4 99%	2016/01/20

A no. du détail detail no.
B no.de la feuille-où détail exige sheet no.-where detailed required
C no. de la feuille-où détaillé sheet no.-where detailed

Projet / Project

Service correctionnel Canada / Correctionel Service Canada

242 MONTÉE GAGNON, SAINTE-ANNE-DES-PLAINES, QUÉBEC

ARCHAMBAULT - CUISINE DE FINITION / ARCHAMBAULT - FINISHING KITCHEN

Dessin / Drawing

ARCHITECTURE / *ARCHITECTURE*

PLAN DE DRAINAGE / DRAINAGE PLAN

Conçu par / Designed by: MB

Dessiné par / Drawn by: MF

Approuvé par / Approved by: MB / JFF — Date: 2016-08-12

Soumission / Tender — Gestionnaire de projet TPSGC / PWGSC Project Manager: Frédéric Boily

No de projet / Project number TPSGC: R.067720.800 — No de projet / Project number PWGSC: 550-02-341-3403

Client / Client

Nom du fichier / File name: R_067720_800-A08-PN-DRA.DWG — No. de classement / File no.

No de plan ou dessin / File name: R_067720_800_A08-PN-DRA — No feuille / Sheet no.: A08 / 16

2016-09-06 16:45:32

PWGSC / TPSGC A1

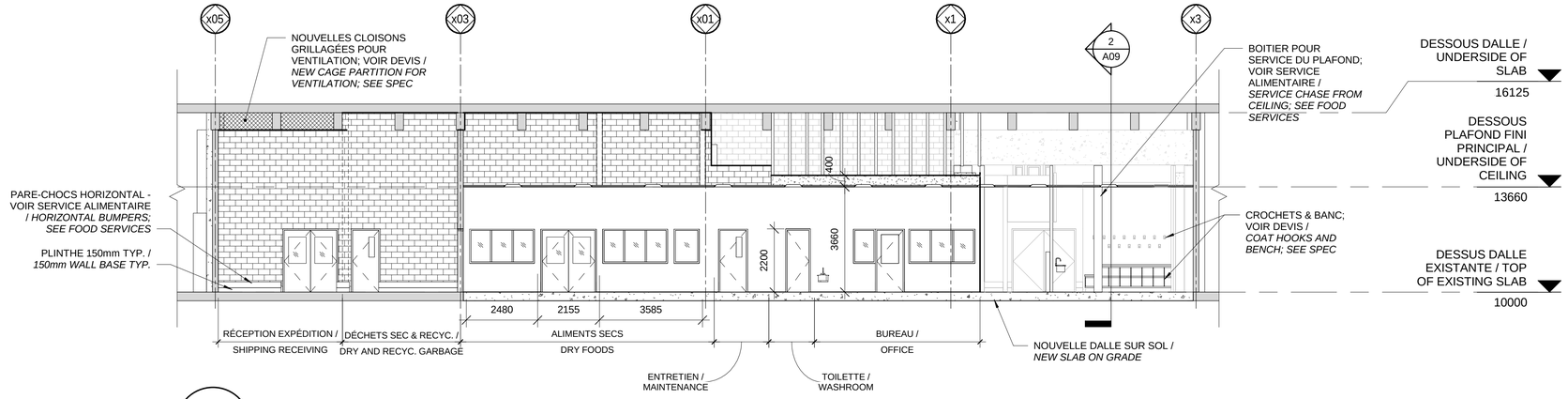

1 / A05 A09 COUPE 1
Scale / Échelle: 1 : 100
1:100

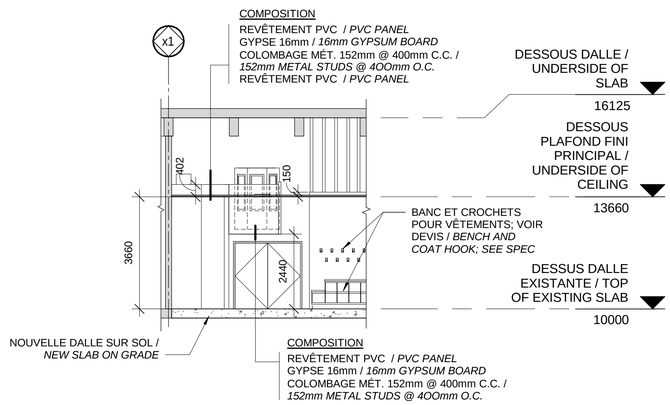

6 / A05 A09 Section 5
Scale / Échelle: 1 : 100
1:100

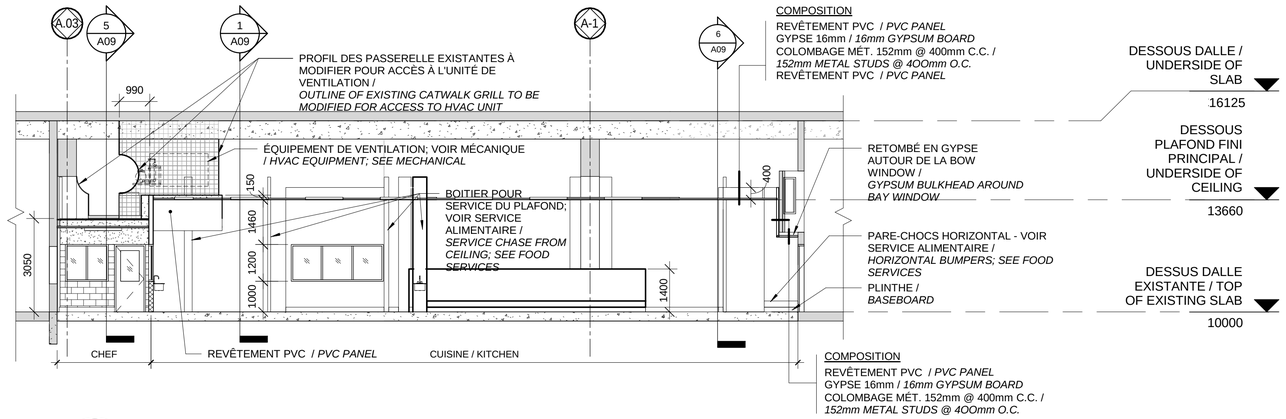

2 / A05 A09 COUPE 2
Scale / Échelle: 1 : 100
1:100

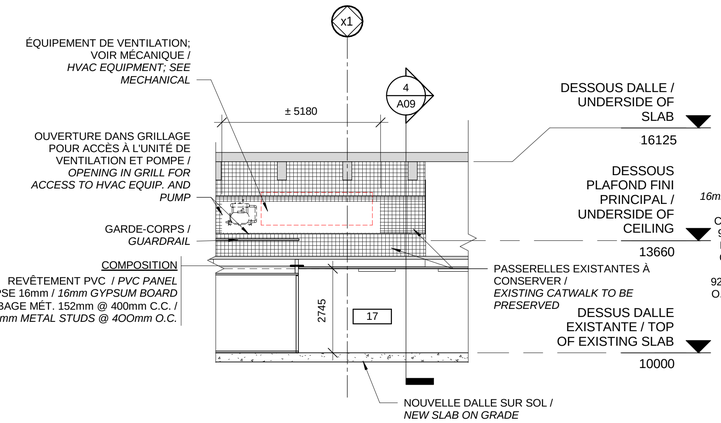

5 / A05 A09 COUPE 3
Scale / Échelle: 1 : 100
1:100

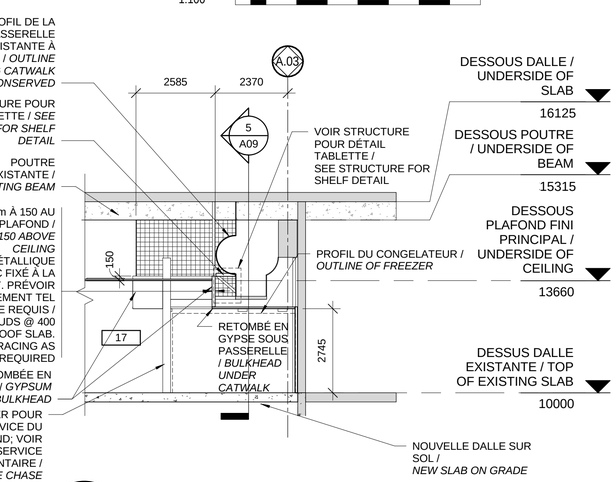

4 / A05 A09 COUPE 2
Scale / Échelle: 1 : 100
1:100

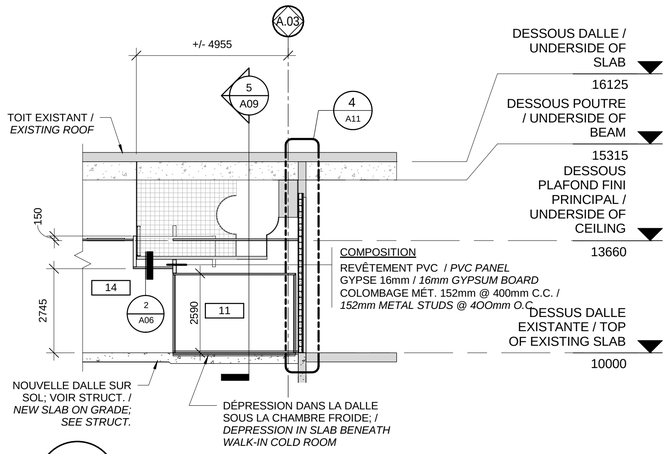

3 / A05 A09 COUPE 1
Scale / Échelle: 1 : 100
1:100

Travaux publics et Services gouvernementaux Canada | Public Works and Government Services Canada
Direction générale des biens immobiliers | Real Property Branch
Région du Québec | Quebec region
Canada

Plan clé / Key Plan
PENTENCIER
N U

DFS inc. architecture & design
Montréal, QC | 400, boul. de Maisonneuve O., bur. 500 Montréal (Québec) H3A 1L4 T. (514) 879-1758 F. (514) 861-6219 www.dfsarch.com
Dans la province de Québec, les services architecturaux de DFS sont fournis par Fish Pellicer Todd architectes.

bernard & associés CONSULTANTS / DESIGNERS SERVICES ALIMENTAIRES
4020, SAINT-AMBROISE, BUREAU 380 MONTRÉAL, QUÉBEC, H4C 2C7 TÉL : 514-342-2052 FAX : 514-342-5403

PAGEAU MOREL
www.pageaumorel.com Montréal

sdk
1751, rue Richardson, bureau 2120 Montréal (Québec) H3K 1G6
Tél. : 514 938-5995 Téléc. : 514 938-0470
www.sdkbb.com
STRUCTURE • GÉNIE CIVIL • STRUCTURE INDUSTRIELLE • MIXRE STRUCTUREL

SMI CSP CONSULTANTS EN SÉCURITÉ INC. Division de Le Groupe S.M. International Inc.

Ordre des architectes du Québec
3764
JEAN-FRANÇOIS FORTIN
ARCHITECTE

révisions revision		date
4	APPEL D'OFFRES/TENDER	2016/09/07
3	SOUMISSION SR4 100%	2016/08/12
2	SOUMISSION SR4 99%	2016/01/20
1	SOUMISSION SR4 50%	2015/11/04

A no. du détail detail no.
B no.de la feuille-où détail exige sheet no.-where detailed required
C no. de la feuille-où détaillé sheet no.-where detailed

Projet / Project
Service correctionnel Canada / Correctionel Service Canada
242 MONTÉE GAGNON, SAINTE-ANNE-DES-PLAINES, QUÉBEC
ARCHAMBAULT - CUISINE DE FINITION / ARCHAMBAULT - FINISHING KITCHEN

Dessin / Drawing
ARCHITECTURE / *ARCHITECTURE*
COUPES DE BÂTIMENT / BUILDING SECTIONS

Conçu par / Designed by: MB
Date
Dessiné par / Drawn by: MF
Date
Approuvé par / Approved by: MB / JFF
Date: 2016-08-12
Soumission / Tender
Gestionnaire de projet TPSGC / PWGSC Project Manager: Frédéric Boily
No de projet / Project number: R.067720.800
No de projet / Project number: 550-02-341-3403
TPSGC / PWGSC | Client
Nom du fichier / File name: R_067720_800-A09-VC-PAS.DWG
No. de classement / File no.
No de plan ou dessin / File name: R_067720_800_A09-VC-PAS
No feuille / Sheet no: A09 / 16

2016-09-06 16:45:37
PWGSC / TPSGC A1

HAUTEURS D'INSTALLATION TYPIQUES /
TYPICAL MOUNTING HEIGHTS

ÉCHELLE 1:20 /
SCALE 1:20

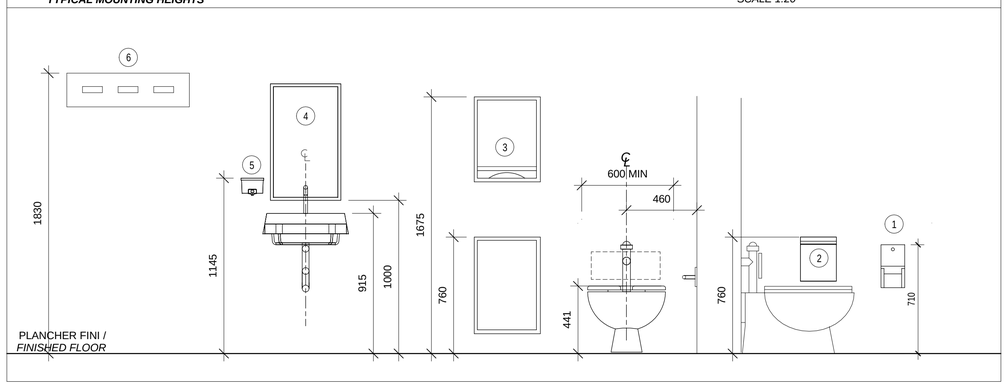

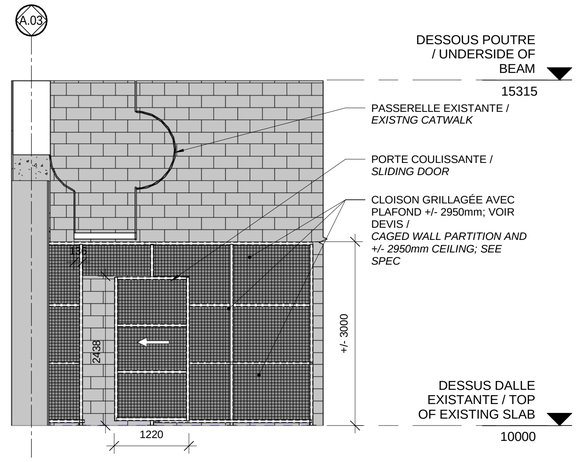

8 | A05 A10 — Elevation 6 - b
Scale / Échelle: 1 : 50

ACCESSOIRES DE TOILETTES /
TOILET ACCESSORIES

1. DISTRIBUTEUR DE PAPIER HYGIÉNIQUE À MONTER EN APPLIQUÉ /
SURFACE-MOUNTED TOILET PAPER DISPENSER
2. POUBELLE À MONTER EN APPLIQUÉ POUR SERVIETTES HYGIÉNIQUES /
SURFACE-MOUNTED SANITARY NAPKIN DISPOSAL
3. POUBELLE ENCASTRÉ / DISTRIBUTEUR D'ESSUIE-MAINS/
RECESSED WASTE / PAPER TOWEL DISPENSER
4. MIRROIR /
MIRROR
5. DISTRIBUTEUR DE SAVON À MONTER EN APPLIQUÉ /
WALL-MOUNTED SOAP DISPENSER
6. CROCHETS À MOPPE ET BALAIS /
MOP AND BROOM HOLDER

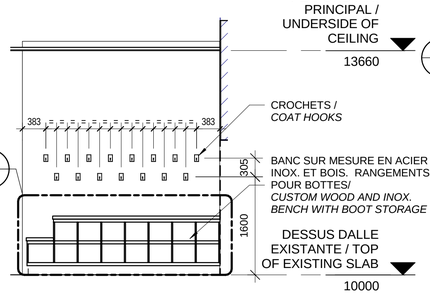

7 | A05 A10 — Elevation 1-b
Scale / Échelle: 1 : 50

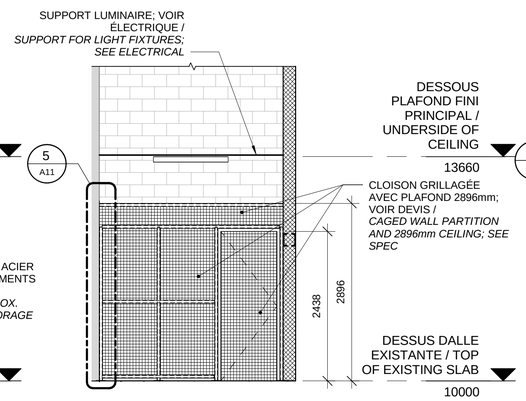

6 | A05 A10 — Elevation 4 - a
Scale / Échelle: 1 : 50

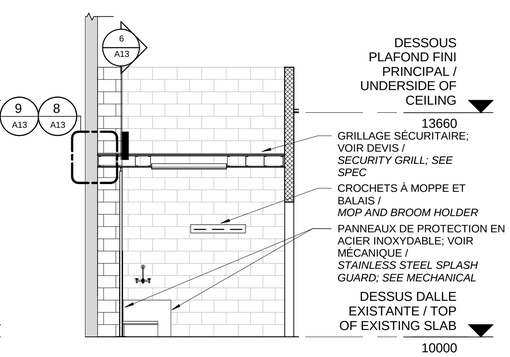

5 | A05 A10 — Elevation 3 - a
Scale / Échelle: 1 : 50

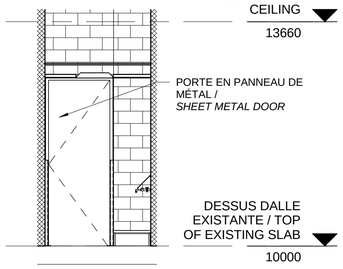

10 | A05 A10 — Elevation 3 - d
Scale / Échelle: 1 : 50

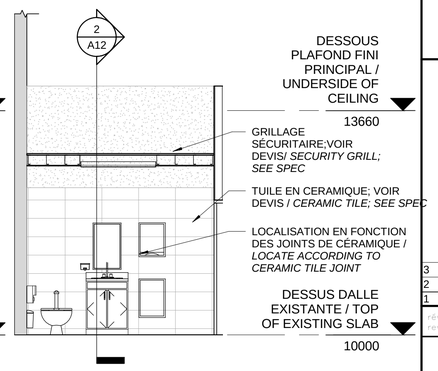

4 | A05 A10 — Elevation 1 - a
Scale / Échelle: 1 : 50

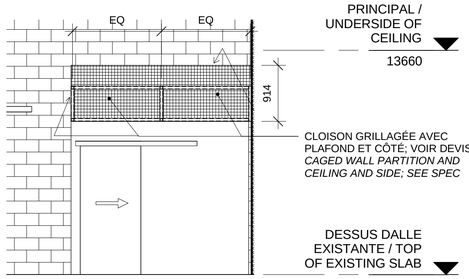

9 | A05 A10 — 1 - a
Scale / Échelle: 1 : 50

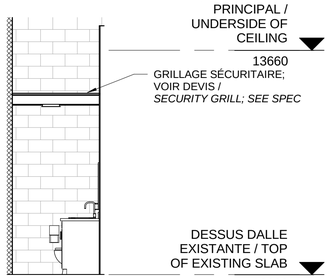

3 | A05 A10 — Elevation 1 - d
Scale / Échelle: 1 : 50

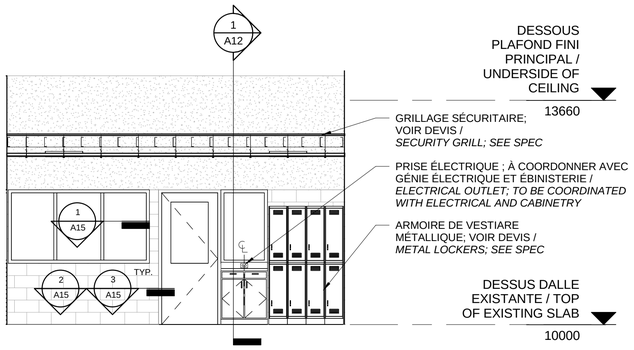

2 | A05 A10 — Elevation 2 - a
Scale / Échelle: 1 : 50

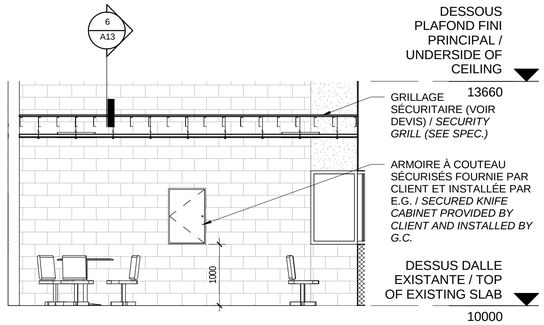

1 | A05 A10 — Elevation 1 - c
Scale / Échelle: 1 : 50

Travaux publics et Services gouvernementaux Canada | Public Works and Government Services Canada
Direction générale des biens immobiliers | Real Property Branch
Région du Québec | Quebec region
Canada

Plan clé / Key Plan

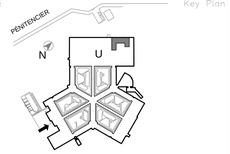

DFS inc. architecture & design
Montréal, QC | 400, boul. de Maisonneuve O., bur. 500 Montréal (Québec) H3A 1L4 T. (514) 879-1708 F. (514) 861-6219 www.dfbranch.com
Dans la province de Québec, les services architecturaux de DFS sont fournis par Fish Pellicer Todd architectes.

bernard & associés
CONSULTANTS / DESIGNERS
SERVICES ALIMENTAIRES
4020, SAINT-AMBROISE, BUREAU 380
MONTRÉAL, QUÉBEC H4C 2C7
TÉL : 514-342-2052 FAX : 514-342-5403

PAGEAU MOREL
www.pageaumorel.com
Montréal

sdk
1751, rue Richardson, bureau 2120
Montréal (Québec) H3K 1G6
Tél. : 514 938-5995
Téléc. : 514 938-0670
www.sdkbb.com
STRUCTURE • GÉNIE CIVIL • STRUCTURE INDUSTRIELLE • MÉRRE STRUCTUREL

SMi
CSP CONSULTANTS EN SÉCURITÉ INC.
Division de Le Groupe S.M. International Inc.

Ordre des architectes du Québec
3764
JEAN-FRANÇOIS FORTIN
ARCHITECTE

révisions revision		date
3	APPEL D'OFFRES/TENDER	2016/09/07
2	SOUMISSION SR4 100%	2016/08/12
1	SOUMISSION SR4 99%	2016/01/20

A no. du détail detail no.
B no.de la feuille–où détail exigé sheet no.–where detailed required
C no. de la feuille–où détaillé sheet no.–where detailed

Projet / Project
Service correctionnel Canada / Correctionel Service Canada
242 MONTÉE GAGNON, SAINTE-ANNE-DES-PLAINES, QUÉBEC
ARCHAMBAULT - CUISINE DE FINITION / ARCHAMBAULT - FINISHING KITCHEN

Dessin / Drawing
ARCHITECTURE / *ARCHITECTURE*
ÉLÉVATIONS INTÉRIEURES / INTERIOR ELEVATIONS

Conçu par / Designed by: MB
Date
Dessiné par / Drawn by: MF
Date
Apprové par / Approved by: MB / JFF — 2016-08-12
Date
Soumission / Tender
Gestionnaire de projet TPSGC / PWGSC Project Manager: Frédéric Boily
No de projet / Project number: R.067720.800
No de projet / Project number: 550-02-341-3403
TPSGC / PWGSC — Client / Client
Nom du fichier / File name: R_067720_800-A10-DT-ELV.DWG
No. de classement / File no.
No de plan ou dessin / File name: R_067720_800_A10-DT-ELV
No feuille / Sheet no.: A10/16

2016-09-06 16:45:47
PWGSC / TPSGC A1

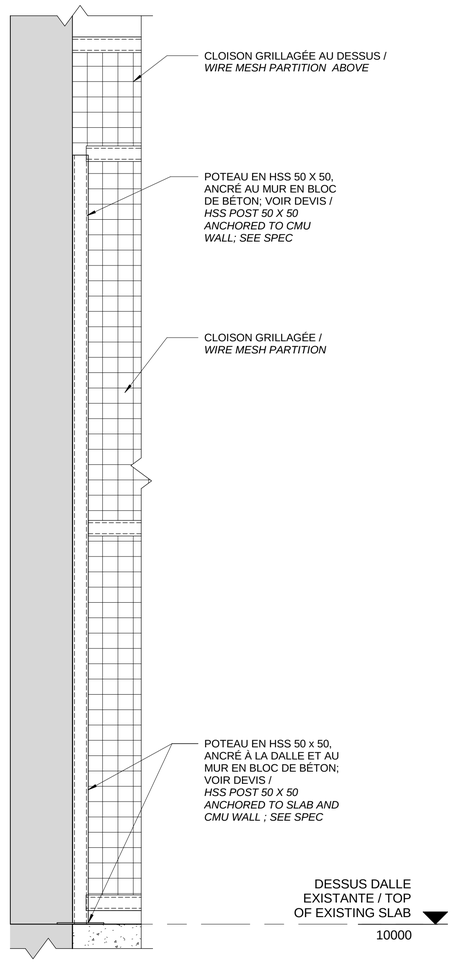

5 A10 A11 COUPE - CLOISON GRILLAGÉ / SECTION - WIRE MESH PARTITION
Scale / Échelle: 1 : 10
1:10

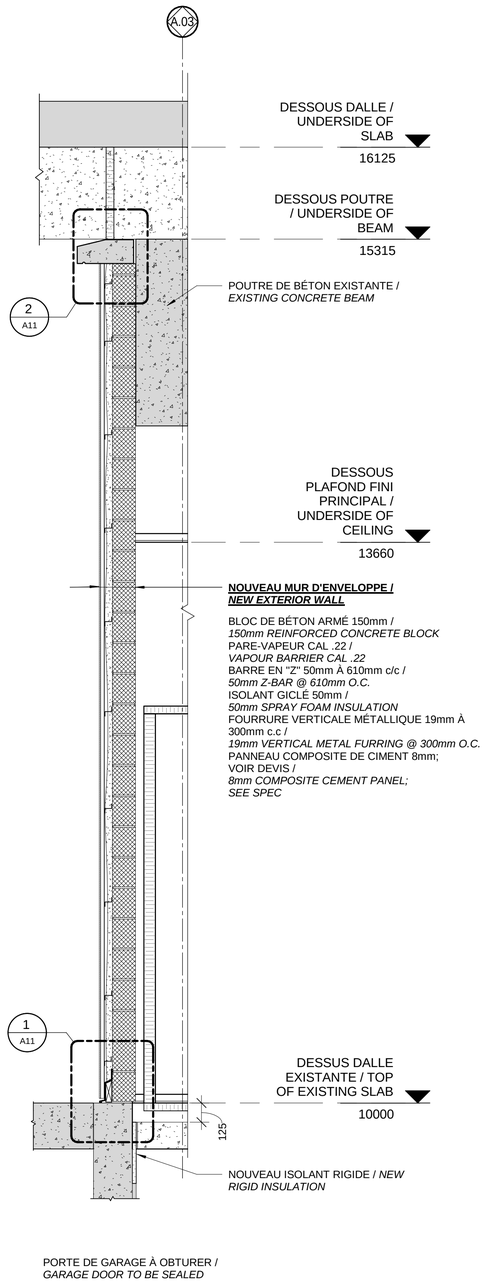

4 A05 A11 COUPE - NOUVEAU MUR EXTÉRIEUR / SECTION - NEW EXTERIOR WALL
Scale / Échelle: 1 : 20
1:20

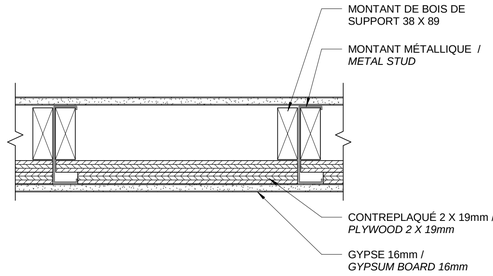

6 A11 DÉTAIL TYP. - FOND DE CLOUAGE / DETAIL TYP. - NAILER
Scale / Échelle: 1 : 5
1:5

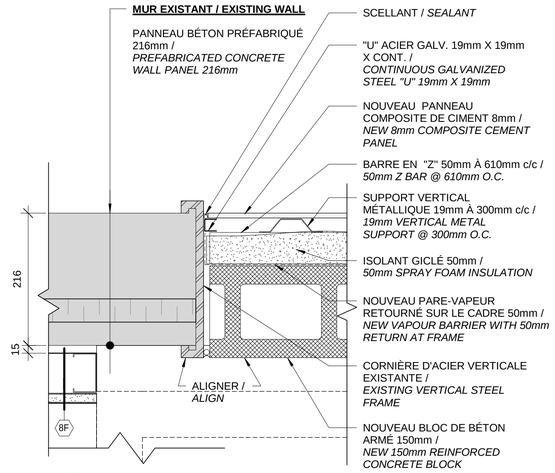

3 A05 A11 DÉTAIL EN PLAN / PLAN DETAIL
Scale / Échelle: 1 : 5
1:5

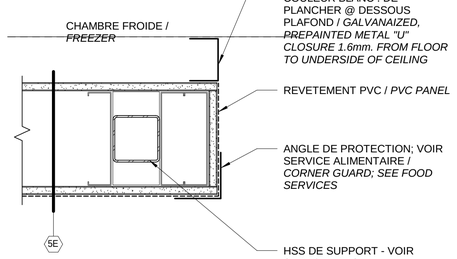

8 A05 A11 DÉTAIL - COIN CLOISON / DETAIL WALL CORNER
Scale / Échelle: 1 : 5
1:5

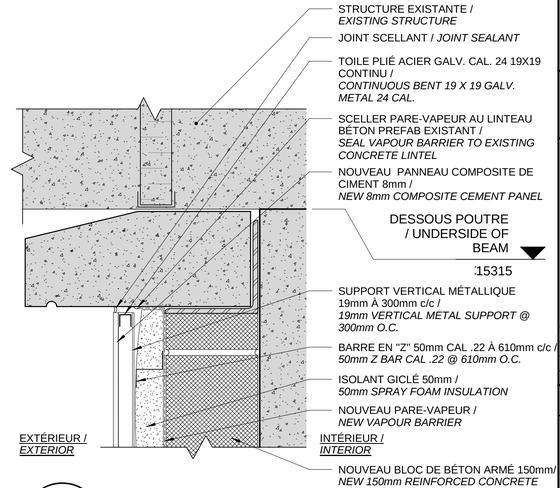

2 A11 A11 DÉTAIL EN COUPE - TÊTE DU NOUVEAU MUR
Scale / Échelle: 1 : 5
1:5

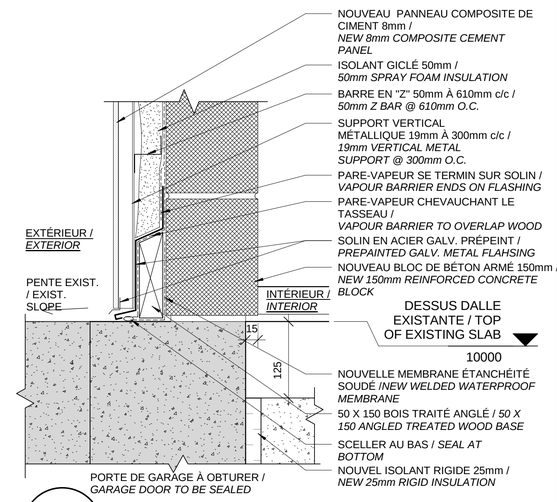

1 A11 A11 DÉTAIL EN COUPE - BASE DU NOUVEAU MUR
Scale / Échelle: 1 : 5
1:5

Travaux publics et Services gouvernementaux Canada | Public Works and Government Services Canada
Direction générale des biens immobiliers | Real Property Branch
Région du Québec | Quebec region
Canada

Plan clé / Key Plan

DFS inc. architecture & design
Montréal, QC
400, boul. de Maisonneuve O., bur. 500
Montréal (Québec) H3A 1L4
T. (514) 879-1708 F. (514) 861-6219
www.dfsarch.com
Dans la province de Québec, les services architecturaux de DFS sont fournis par Fish Pellicer Todd architectes.

bernard & associés
CONSULTANTS / DESIGNERS
SERVICES ALIMENTAIRES
4020, SAINT-AMBROISE, BUREAU 380
MONTRÉAL, QUÉBEC, H4C 2C7
TÉL. : 514-342-2052 FAX : 514-342-5403

PAGEAU MORELL
www.pageaumorel.com
Montréal

sdk
1751, rue Richardson, bureau 2120
Montréal (Québec) H3K 1G6
Tél. : 514 938-5995
Téléc. : 514 938-0670
www.sdkbb.com
STRUCTURE • GÉNIE CIVIL • STRUCTURE INDUSTRIELLE • MIXTE STRUCTUREL

SMi
CSP CONSULTANTS EN SÉCURITÉ INC.
Division de Le Groupe S.M. International Inc.

Ordre des architectes du Québec
3764
JEAN-FRANÇOIS FORTIN
ARCHITECTE

révisions revision		date
4	APPEL D'OFFRES/TENDER	2016/09/07
3	SOUMISSION SR4 100%	2016/08/12
2	SOUMISSION SR4 99%	2016/01/20
1	SOUMISSION SR4 50%	2015/11/04

A no. du détail detail no.
B no.de la feuille-où détail exige sheet no.-where detailed required
C no. de la feuille-où détaillé sheet no.-where detailed

Projet / Project
Service correctionnel Canada / Correctionel Service Canada
242 MONTÉE GAGNON, SAINTE-ANNE-DES-PLAINES, QUÉBEC
ARCHAMBAULT - CUISINE DE FINITION / ARCHAMBAULT - FINISHING KITCHEN

Dessin / Drawing
ARCHITECTURE / *ARCHITECTURE*
DÉTAILS ET COUPES / DETAILS AND SECTIONS

Conçu par / Designed by: MB
Dessiné par / Drawn by: MF
Approuvé par / Approved by: MB / JFF
Date: 2016-08-12
Soumission / Tender
Gestionnaire de projet TPSGC / PWGSC Project Manager: Frédéric Boily
No de projet / Project number: R.067720.800
No de projet / Project number: 550-02-341-3403
TPSGC / PWGSC
Client / Client
Nom du fichier / File name: R_067720_800-A11-DT-MUR.DWG
No. de classement / File no.
No de plan ou dessin / File name: R_067720_800_A11-DT-MUR
No feuille / Sheet no: A11/16

2016-09-06 16:45:51
PWGSC / TPSGC A1

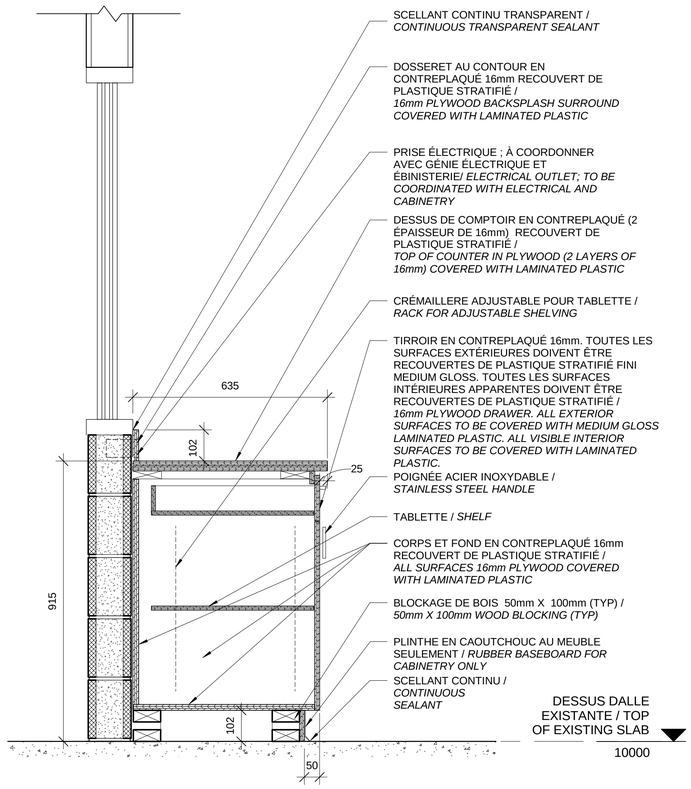

1 | A10 A12 — COUPE - COMPTOIR / SECTION - COUNTER

Scale / Échelle: 1 : 10

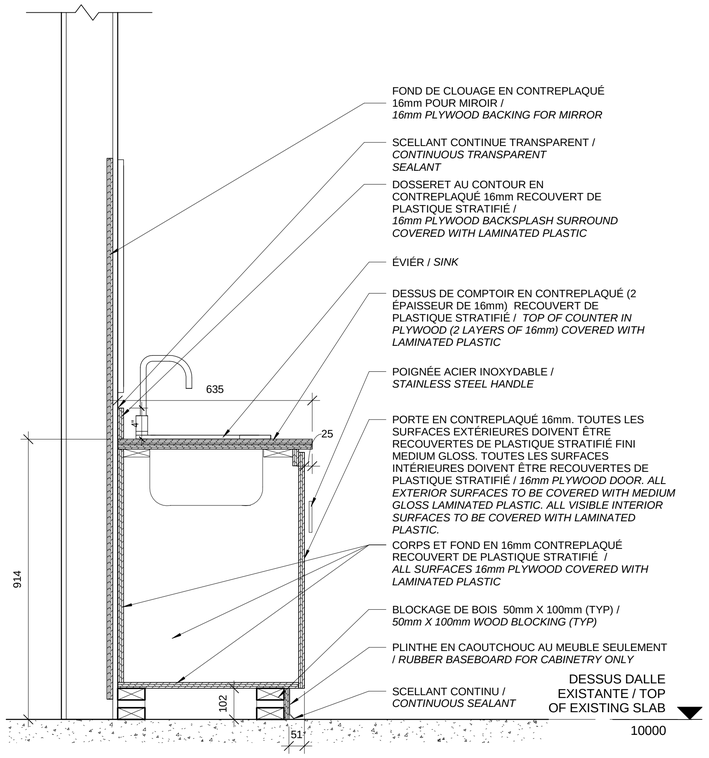

2 | A10 A12 — COUPE - COMPTOIR AVEC ÉVIER / SECTION - COUNTER WITH SINK

Scale / Échelle: 1 : 10

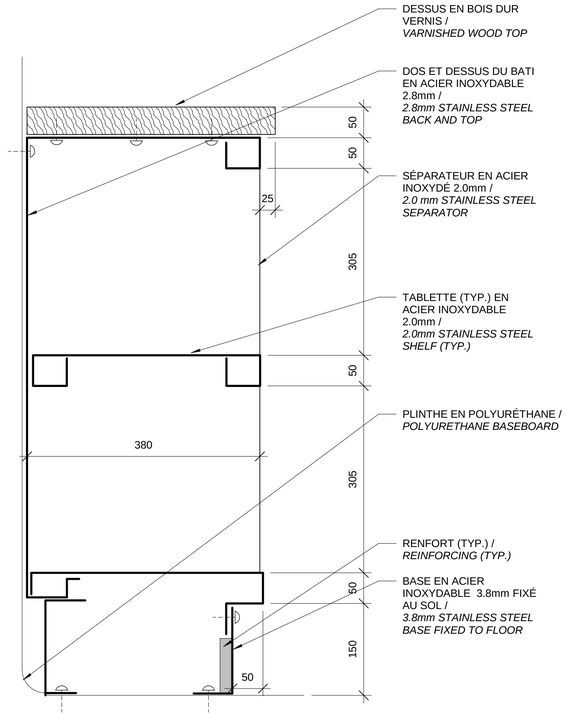

4 | A12 A12 — DÉTAIL EN COUPE - MEUBLE CASIERS

Scale / Échelle: 1 : 5

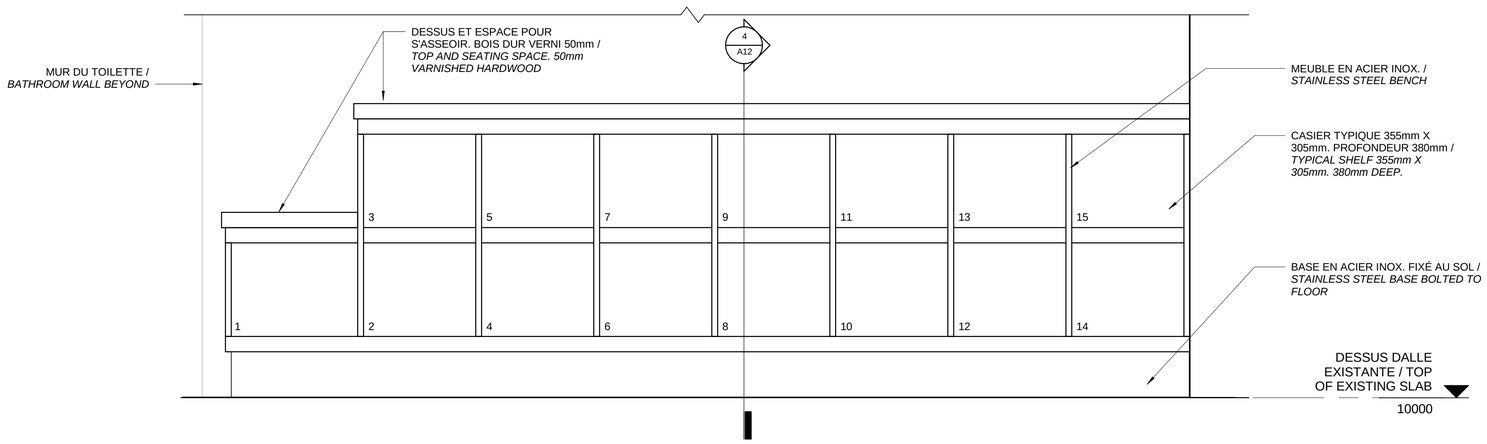

3 | A10 A12 — MEUBLES CASIERS BOTTES / BOOT BENCH

Scale / Échelle: 1 : 10

Travaux publics et Services gouvernementaux Canada | Public Works and Government Services Canada

Direction générale des biens immobiliers | Real Property Branch

Région du Québec | Quebec region

Canada

Plan clé / Key Plan

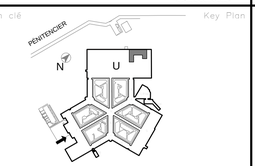

DFS inc. architecture & design

Montréal, QC | 400, boul. de Maisonneuve O., bur. 500 Montréal (Québec) H3A 1L4 T. (514) 879-1758 F. (514) 861-6219 www.dfsarch.com

Dans la province de Québec, les services architecturaux de DFS sont fournis par Fish Pellicer Todd architectes.

bna bernard & associés CONSULTANTS / DESIGNERS SERVICES ALIMENTAIRES 4020, SAINT-AMBROISE, BUREAU 380 MONTRÉAL, QUÉBEC, H4C 2C7 TÉL : 514-342-2052 FAX : 514-342-5403

PAGEAU MOREL www.pageaumorel.com Montréal

sdk 1751, rue Richardson, bureau 2120 Montréal (Québec) H3K 1G6 Tél. : 514 938-5995 Téléc. : 514 938-0670 www.sdkbb.com STRUCTURE • GÉNIE CIVIL • STRUCTURE INDUSTRIELLE • MERRE STRUCTUREL

SMi CSP CONSULTANTS EN SÉCURITÉ INC. Division de Le Groupe S.M. International Inc.

Ordre des architectes du Québec # 3764 JEAN-FRANÇOIS FORTIN ARCHITECTE

3	APPEL D'OFFRES/TENDER	2016/09/07
2	SOUMISSION SR4 100%	2016/08/12
1	SOUMISSION SR4 99%	2016/01/20
révisions revision		date

A no. du détail detail no.
B no.de la feuille-où détail exige sheet no.-where detailed required
C no. de la feuille-où détaillé sheet no.-where detailed

Projet / Project

Service correctionnel Canada / Correctionel Service Canada

242 MONTÉE GAGNON, SAINTE-ANNE-DES-PLAINES, QUÉBEC

ARCHAMBAULT - CUISINE DE FINITION / ARCHAMBAULT - FINISHING KITCHEN

Dessin / Drawing

ARCHITECTURE / *ARCHITECTURE*

DÉTAILS - ÉBÉNISTERIE / DETAILS - CABINETRY

Conçu par / Designed by: MB

Dessiné par / Drawn by: MF

Approuvé par / Approved by: MB / JFF — Date: 2016-08-12

Soumission / Tender — Gestionnaire de projet TPSGC / PWGSC Project Manager: Frédéric Boily

No de projet / Project number TPSGC: R.067720.800 — No de projet / Project number Client: 550-02-341-3403

Nom du fichier / File name: R_067720_800-A12-DT-EBE.DWG — No de classement / File no.

No de plan ou dessin / File name: R_067720_800_A12-DT-EBE — No feuille / Sheet no.: A12/16

2016-09-06 16:45:53

PWGSC / TPSGC A1

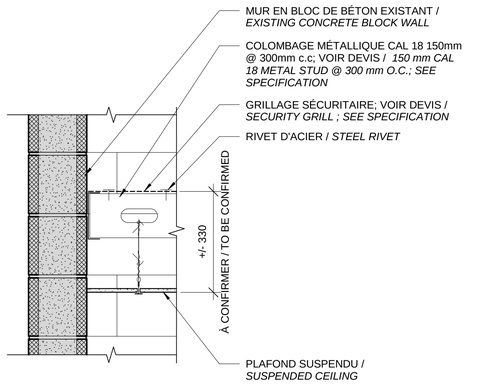

9 | A10 A13 DÉTAIL / DETAIL
Scale / Échelle: 1 : 10
1:10

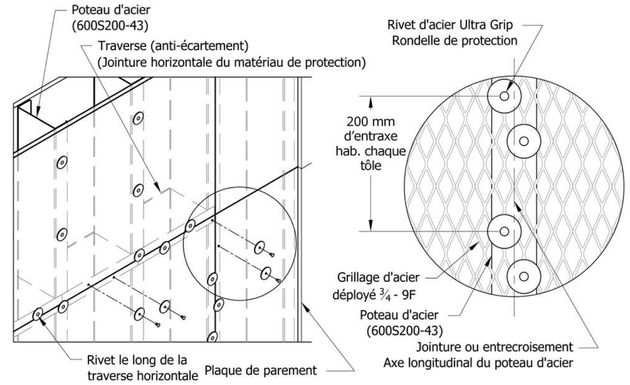

6 | A06 A13 GRILLAGE SÉCURITAIRE / SECURITY GRILL
Scale / Échelle: 1 : 10

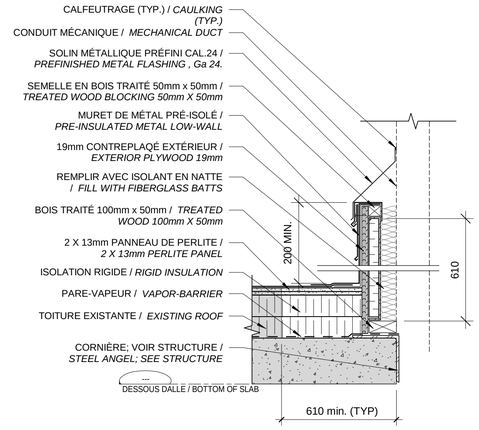

3 | A07 A13 BORDURE - STRUCTURE / BORDER - STRUCTURE
Scale / Échelle: 1 : 10
1:10

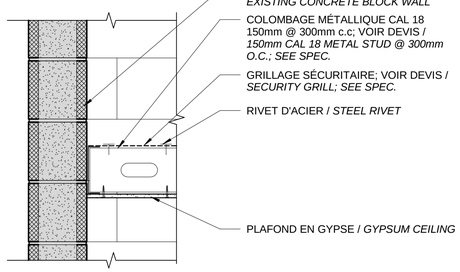

8 | A10 A13 DÉTAIL / DETAIL
Scale / Échelle: 1 : 10
1:10

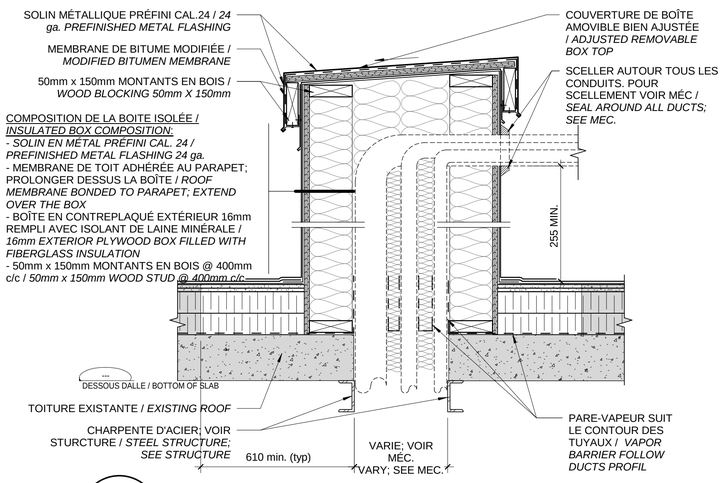

5 | A07 A13 BOÎTE POUR CONDUITS / BOX FOR DUCTS
Scale / Échelle: 1 : 10
1:10

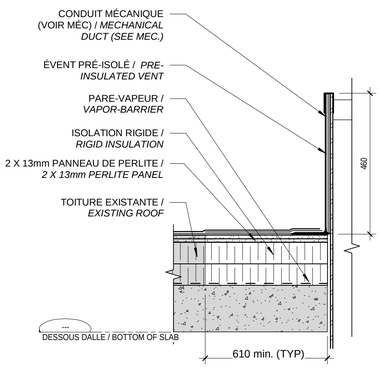

NOTE

COMPOSITION EXACTE À CONFIRMER LORS DE LA DÉMOLITION / *EXACT COMPOSITION TO BE CONFIRMED DURING DEMOLITION WORK*

2 | A07 A13 ÉVENT DE PLOMBERIE / PLOMBING VENT
Scale / Échelle: 1 : 10
1:10

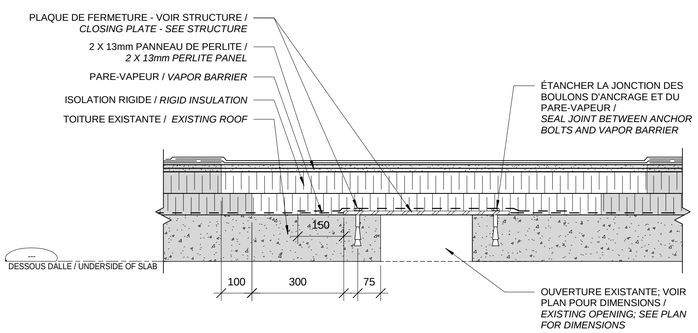

7 | A07 A13 PLAQUE POUR TOITURE / ROOF PANEL
Scale / Échelle: 1 : 10
1:10

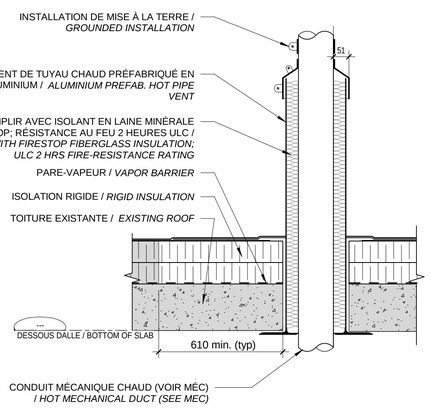

4 | A13 ÉVENT DE TUYAUX CHAUD / HOT PIPE VENT
Scale / Échelle: 1 : 10

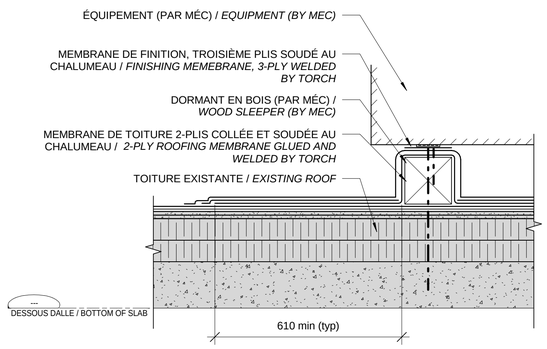

1 | A07 A13 DORMANT EN BOIS - ANCRÉ / WOOD SLEEPER - ANCHORED
Scale / Échelle: 1 : 10
1:10

Travaux publics et Services gouvernementaux Canada | Public Works and Government Services Canada
Direction générale des biens immobiliers | Real Property Branch
Région du Québec | Quebec region
Canada

Plan clé / Key Plan

DFS architecture & design
Montréal, QC | 400, boul. de Maisonneuve O., bur. 500 Montréal (Québec) H3A 1L4 T. (514) 879-1708 F. (514) 861-6219 www.dfsarch.com
Dans la province de Québec, les services architecturaux de DFS sont fournis par Fish Pellicer Todd architectes.

bernard & associés CONSULTANTS / DESIGNERS SERVICES ALIMENTAIRES
4020, SAINT-AMBROISE, BUREAU 380 MONTRÉAL, QUÉBEC, H4C 2C7 TÉL : 514-342-2052 FAX : 514-342-5403

PAGEAU MORELL www.pageaumorel.com Montréal

sdk 1751, rue Richardson, bureau 2120 Montréal (Québec) H3K 1G6 Tél. : 514 938-5995 Téléc. : 514 938-0650 www.sdkbb.com
STRUCTURE • GÉNIE CIVIL • STRUCTURE INDUSTRIELLE • MÉTRE STRUCTUREL

SMI CSP CONSULTANTS EN SÉCURITÉ INC. Division de Le Groupe S.M. International Inc.

Ordre des architectes du Québec # 3764 JEAN-FRANÇOIS FORTIN ARCHITECTE

révisions revision		date
3	APPEL D'OFFRES/TENDER	2016/09/07
2	SOUMISSION SR4 100%	2016/08/12
1	SOUMISSION SR4 99%	2016/01/20

A / B C — A no. du détail detail no. / B no.de la feuille-où détail exige sheet no.-where detailed required / C no. de la feuille-où détaillé sheet no.-where detailed

Projet / Project
Service correctionnel Canada / Correctionel Service Canada
242 MONTÉE GAGNON, SAINTE-ANNE-DES-PLAINES, QUÉBEC
ARCHAMBAULT - CUISINE DE FINITION / ARCHAMBAULT - FINISHING KITCHEN

Dessin / Drawing
ARCHITECTURE / *ARCHITECTURE*
DÉTAILS / DETAILS

Conçu par / Designed by: MB
Dessiné par / Drawn by: MF
Apprové par / Approved by: MB / JFF
Date: 2016-08-12
Soumission / Tender
Gestionnaire de projet TPSGC / PWGSC Project Manager: Frédéric Boily
No de projet / Project number: R.067720.800
No de projet / Project number: 550-02-341-3403
TPSGC / PWGSC — Client / Client
Nom du fichier / File name: R_067720_800-A13-TO-COD.DWG
No de classement / File no.
No de plan au dessin / File name: R_067720_800_A13-TO-COD
No feuille / Sheet no.: A13/16

2016-09-06 16:45:57
PWGSC / TPSGC A1

TYPE DE MUR / WALL TYPE	COMPOSITION			COEFFICIENT DE TRANSMISSION SONORE / SOUND TRANSMISSION COEFFICIENT (STC)	DEGRÉ DE RÉSISTANCE AU FEU / FIRE RESISTANCE RATING (FRR)
1		-203mm BLOC DE BÉTON ARMÉ. CLOISON SECURITAIRE 2 203mm ÉPAISSEUR TOTALE	- 203mm REINFORCED CMU. SECURITY WALL 2 203mm TOTAL THICKNESS	N/A	N/A
2*		JUSQU'À 2200mm DE HAUTEUR - 152mm BLOC DE BÉTON 152mm ÉPAISSEUR TOTALE	UP TO 2200mm HEIGHT - 152mm CMU 152mm TOTAL THICKNESS	N/A	N/A
		CLOISON: DE 2200mm @ + - 16mm GYPSE - LISSE 120mm 2X MONTANT MÉTALLIQUE 92mm EN QUINCONCE @ 200mm C.C. PRÉVOIR "U" DE FIXATION 28x38xLARGEUR MONTANT - 16mm GYPSE 152 mm ÉPAISSEUR TOTALE	WALL: FROM 2200mm TO ABOVE - 16mm GYPSE - 120mm FILL 2X 92mm METAL STUDS STAGGERED @ 200mm O.C. PROVIDE FIXATION "U" 28x38xSTUD WIDTH - 16mm GYPSE 152 mm TOTAL THICKNESS	N/A	N/A
3		- 152mm BLOC DE BÉTON 152mm ÉPAISSEUR TOTALE	- 152mm CMU 152mm TOTAL THICKNESS	N/A	1hr
4		- 152 BLOC DE BÉTON 152mm ÉPAISSEUR TOTALE	- 152mm CMU 152mm TOTAL THICKNESS	N/A	0hr
5		-16mm GYPSE -152mm MONTANT MÉTALLIQUE @ 400mm C.C. -16mm GYPSE 184mm ÉPAISSEUR TOTALE	-16mm GYPSE -152mm METAL STUDS @ 400mm O.C. -16mm GYPSE 184mm TOTAL THICKNESS	N/A	N/A
6		- 152 BLOC DE BÉTON 152mm ÉPAISSEUR TOTALE	- 152mm CMU 152mm TOTAL THICKNESS	N/A	N/A
7		- 152mm MONTANT MÉTALLIQUE @ 400mm C.C. - 16mm GYPSE 168 mm ÉPAISSEUR TOTALE	- 152mm METAL STUDS @ 400mm O.C. - 16mm GYPSE 168 mm TOTAL THICKNESS	N/A	N/A
8		- 64mm MONTANT MÉTALLIQUE @ 400mm C.C. - 16mm GYPSE 80mm ÉPAISSEUR TOTALE	- 64mm METAL STUDS @ 400mm O.C. - 16mm GYPSE 80mm TOTAL THICKNESS	N/A	N/A
9*		- 152 BLOC DE BÉTON JUSQUA 2200mm HAUTEUR - 92mm MONTANT MÉTALLIQUE DE 2200mm @ 400mm C.C. - 16mm GYPSE 152mm ÉPAISSEUR TOTALE	- 152mm CMU UP TO 2200mm HIGH - 92mm METAL STUDS FROM 2200mm @ 400mm O.C. - 16mm GYPSE 152mm TOTAL THICKNESS	N/A	N/A

LÉGENDE / LEGEND (A)
COMPOSITION DE MUR; VOIR TABLEAU / **WALL COMPOSITION;** SEE TABLE
CONSTRUCTION DES MURS; VOIR DÉTAILS / **WALL CONSTRUCTION;** SEE DETAILS

* MUR SUPERPOSÉ / STACKED WALL

VOIR FEUILLE A15 POUR LOCALISATION DES FINIS MURAUX
/ *SEE SHEET A15 FOR WALL FINISH LOCATION*

CONSTRUCTION DES MURS / *WALL CONSTRUCTION*

VUE EN COUPE / *SECTION VIEW*

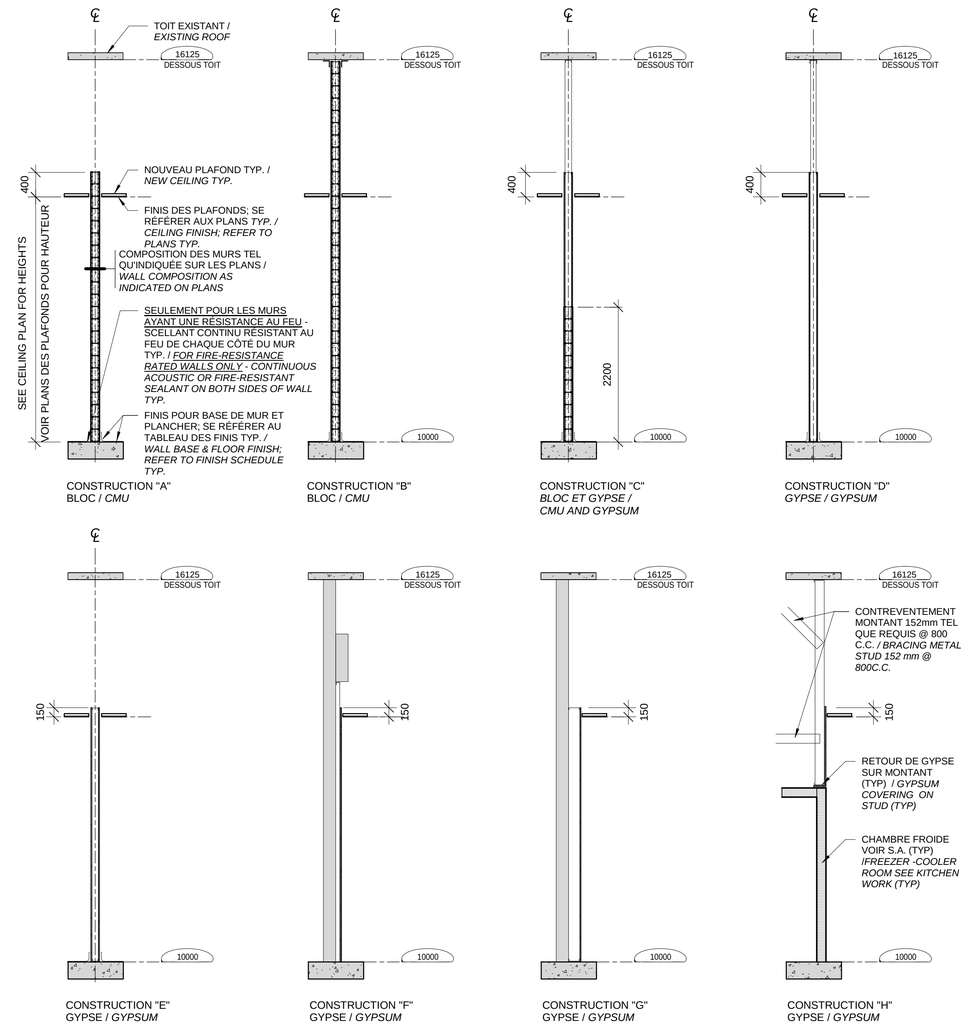

CONSTRUCTION "A"
BLOC / *CMU*

CONSTRUCTION "B"
BLOC / *CMU*

CONSTRUCTION "C"
BLOC ET GYPSE / CMU AND GYPSUM

CONSTRUCTION "D"
GYPSE / GYPSUM

CONSTRUCTION "E"
GYPSE / *GYPSUM*

CONSTRUCTION "F"
GYPSE / *GYPSUM*

CONSTRUCTION "G"
GYPSE / *GYPSUM*

CONSTRUCTION "H"
GYPSE / *GYPSUM*

Travaux publics et Services gouvernementaux Canada
Public Works and Government Services Canada
Direction générale des biens immobiliers
Real Property Branch
Région du Québec
Quebec region
Canada

Plan clé / Key Plan
PÉNITENCIER

DFS inc. architecture & design
Montréal, QC
400, boul. de Maisonneuve O., bur. 500
Montréal (Québec) H3A 1L4
T. (514) 879-1708 F. (514) 861-6219
www.dfsarch.com
Dans la province de Québec, les services architecturaux de DFS sont fournis par Fish Pellicer Todd architectes.

bernard & associés
CONSULTANTS / DESIGNERS
SERVICES ALIMENTAIRES
4020, SAINT-AMBROISE, BUREAU 380
MONTRÉAL, QUÉBEC H4C 2C7
TÉL. : 514-342-2052 FAX : 514-342-5403

PAGEAU MOREL
www.pageaumorel.com
Montréal

sdk
1751, rue Richardson, bureau 2120
Montréal (Québec) H3K 1G6
Tél. : 514 938-5995
Téléc. : 514 938-9470
www.sdkbb.com
STRUCTURE • GÉNIE CIVIL • STRUCTURE INDUSTRIELLE • VERRE STRUCTUREL

SMi
CSP CONSULTANTS EN SÉCURITÉ INC.
Division de Le Groupe S.M. International Inc.

Ordre des architectes du Québec
3764
JEAN-FRANÇOIS FORTIN
ARCHITECTE

3	APPEL D'OFFRES/TENDER	2016/09/07
2	SOUMISSION SR4 100%	2016/08/12
1	SOUMISSION SR4 99%	2016/01/20

révisions / revision — date

A no. du détail / detail no.
B no. de la feuille où détail exige / sheet no. where detailed required
C no. de la feuille où détaillé / sheet no. where detailed

Projet / Project
Service correctionnel Canada / Correctionel Service Canada
242 MONTÉE GAGNON, SAINTE-ANNE-DES-PLAINES, QUÉBEC
ARCHAMBAULT - CUISINE DE FINITION / ARCHAMBAULT - FINISHING KITCHEN

Dessin / Drawing
ARCHITECTURE / *ARCHITECTURE*
CLOISONS INTÉRIEURES / INTERIOR WALLS

Conçu par / Designed by: MB
Date
Dessiné par / Drawn by: MF
Date
Apprové par / Approved by: MB / JFF
Date: 2016-08-12
Soumission / Tender
Gestionnaire de projet TPSGC / PWGSC Project Manager: Frédéric Boily
No de projet / Project number TPSGC: R.067720.800
No de projet / Project number PWGSC: 550-02-341-3403
Client
Nom du fichier / File name: R_067720_800-A14-MU-TEX.DWG
No de classement / File no.
No de plan au dessin / File name: R_067720_800_A14-MU-TEX
No feuille / Sheet no.: A14/16

2016-09-06 16:46:00
PWGSC / TPSGC A1

5 / A09 A15 PLAN

Scale / Échelle: 1 : 100

1:100

TYPES DE FENÊTRES / WINDOW TYPES
ÉCHELLE / SCALE 1:50

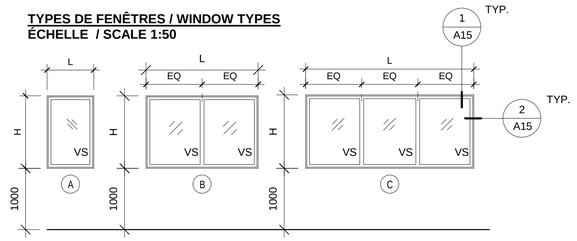

VOIR BORDEREAU POUR TYPE DE VERRE SÉCURITÉ / *SEE SCHEDULE FOR SECURITY GLASS TYPE*

TYPES DE PORTE / DOOR TYPES
ÉCHELLE / SCALE 1:50

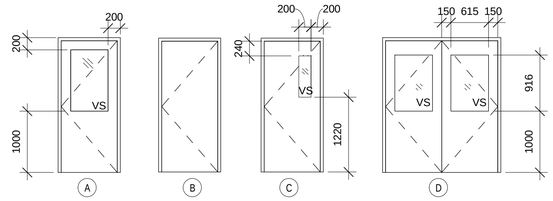

VOIR BORDEREAU POUR TYPE DE VERRE SÉCURITÉ / *SEE SCHEDULE FOR SECURITY GLASS TYPE*

TYPES DE CADRE / FRAME TYPES
ÉCHELLE / SCALE 1:50

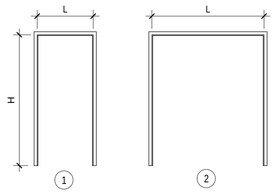

NOTES GÉNÉRALES / *GENERAL NOTES*

1. L'ENTREPRENEUR DEVRA, AVANT LE DÉBUT DES TRAVAUX, VÉRIFIER TOUS LES DESSINS, DÉTAILS, DIMENSIONS, SPÉCIFICATIONS, CONDITIONS DES LOCAUX OU DU CHANTIER, ET RAPPORTER À L'ARCHITECTE TOUTES ERREURS, OMISSIONS OU ANOMALIES. LA MÉCONNAISSANCE DES LIEUX NE DONNERA DROIT À AUCUNE RÉCLAMATION ULTÉRIEURE. SCC N'ASSURE AUCUNE RESPONSABILITÉ QUAND AUX DIMENSIONS PRISES À L'ÉCHELLE SUR LES DESSINS. / *CONTRACTOR SHALL, BEFORE CONSTRUCTION WORK STARTS, CHECK ALL DRAWINGS, DETAILS, DIMENSIONS, SPECIFICATIONS, OR ROOM AND SITE CONDITIONS, AND REPORT TO THE ARCHITECT ANY ERRORS, OMISSIONS OR DEFECTS. THE IGNORANCE OF SITE CONDITIONS WON'T GIVE RIGHT TO ANY FURTHER CLAIM. SCC DOESN'T TAKE ANY RESPONSABILITIES WHEN DIMENSIONS ARE TAKEN TO SCALE ON DRAWINGS.*
2. TOUT DESSIN ARCHITECTURAL DOIT ÊTRE LU EN CONJONCTION AVEC LES DESSINS DE STRUCTURE, DE MÉCANIQUE, D'ÉLECTRICITÉ, DE GÉNIE CIVIL ET DE TÉLÉCOMMUNICATION / *ALL ARCHITECTURAL DRAWINGS MUST BE READ IN CONJUNCTION WITH STRUCTURAL, MECHANICAL, ELECTRICAL, CIVIL, AND TELECOMMUNICATIONS DRAWINGS*
3. POUR LA DÉMOLITION DES SERVICES, VOIR MÉCANIQUES ET ÉLECTRIQUE / *FOR DEMOLITION OF SERVICES, SEE MECHANICAL AND ELECTRICAL*

LÉGENDE / LEGEND

0X — NO. DE FENÊTRE / *WINDOW NUMBER*

BORDEREAU DES FENÊTRES / WINDOWS SCHEDULE

No.	Local	L / W	H	Hauteur de seuils / Height sills	Type	Commentaires / Comments
01	1	1403	1200	1000	B	VS1
02	1	1990	1200	1000	C	VS1
03	3	762	1200	1000	A	VS1
04	3	3007	1200	1000	C	VS1
05	3	2303	1200	1000	C	VS1
06	3	762	1200	1000	A	VS1
07	14	880	1200	1000	A	VS2
08	6	2259	1200	1000	C	VS2
09	6	2259	1200	1000	C	VS2
10	U133	1536	1200	1000	B	VS1

BORDEREAU DES PORTES / DOOR SCHEDULE

No.	De / To	À / At	Porte / Door: Élévation / Elevation	L / W	H	Épaisseur / Tickness	Mat.	Fini / Finish	Cadre: Élevation / Elevation	Profil / Profile	Mat.	Fini / Finish	Fenêtre / Window	Quincaillerie / Hardware	U.L.C.(min)	Commentaires / Comments	Rev
1	17	1	A	915	2150	45	AC	P	1	1,2	AC	P	VS1	1	-		
2	19	2	C	915	2150	45	AC	P	1	1,2	AC	P	VS1	2	-		
3	14	3	A	915	2150	45	AC	P	1	1,2	AC	P	VS1	1	-		
4	14	4	B	762	2150	45	AC	P	1	1,2	AC	P		3			
5	5	14	C	915	2150	45	AC	P	1	2	AC	P	VS1	4	-		
5B		5		1000	2749	38	AC	P			AC	P				Porte cloison grillagé métal. pleine/ Sheet Metal Panel Door	
6	6	14	D	1830	2150	45	AC	P	2	4	AC	P	VS2	5	-	Porte sécuritaire niveau 2 / Security door level 2	
7	7	8	C	915	2150	45	AC	P	1	2	AC	P	VS3	6	45		
9	9	U133	B	915	2150	45	AC	P	1	2	AC	P		7	45		
10	U133	8	D	1830	2150	45	AC	P	2	2	AC	P	VS1	8	-		
12	8	14	D	2135	2135	45	AC	P	EXIST.	EXIST.	EXIST.	P	VS1	9	-	Cadre existant à réutiliser / Reuse existing frame	

LÉGENDE / LEGEND

AC - ACIER / *STEEL*
P - PEINT / *PAINTED*
VS1- VITRAGE SÉCURITAIRE 1 (VOIR DEVIS) / *SECURITY GLASS 1 (SEE SPEC.)*
VS2- VITRAGE SÉCURITAIRE 2 (VOIR DEVIS) / *SECURITY GLASS 2 (SEE SPEC.)*
VS3- VITRAGE ARMÉ 3 (VOIR DEVIS) / *ARMED GLASS 3 (SEE SPEC.)*

NOTES

1. 3/4 HR = "HR" INDIQUE LA DURÉE DE RÉSISTANCE AU FEU INSCRITE SUR L'ÉTIQUETTE POSÉE SUR LE CADRE DE LA PORTE / *3/4 HR = "HR" INDICATED THE FIRE-RESISTANCE RATING LISTED ON THE LABEL POSED ON DOOR FRAME*
2. VOIR SECTION 08 71 00 POUR LES GROUPES DE QUINCAILLERIE/ *SEE SECTION 08 71 00 FOR HARDWARE*

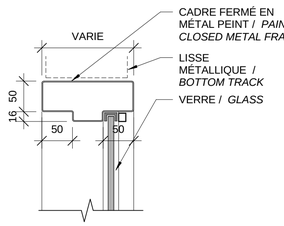

1 / A15 DÉTAIL TYP. - PORTE & FENÊTRE / TYP. DETAIL - DOOR & WINDOW
Scale / Échelle: 1 : 5

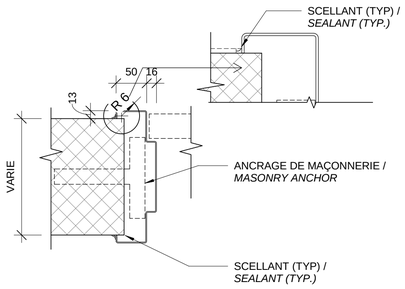

2 / A15 DÉTAIL TYP. - MAÇONNERIE / TYP. MASONRY DETAIL
Scale / Échelle: 1 : 5

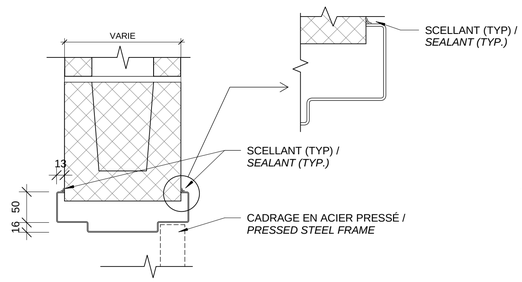

3 / A15 DÉTAIL - MAÇONNERIE / MASONRY DETAIL
Scale / Échelle: 1 : 5

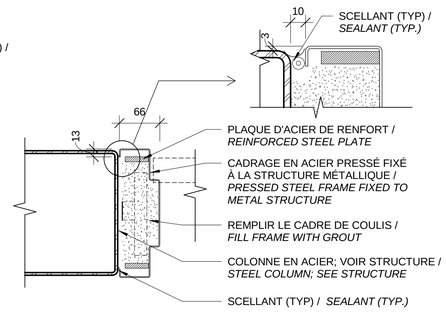

4 / A15 DÉTAIL TYP. - PORTE ET COLONNE / TYP DETAIL - DOOR AND COLUMN
Scale / Échelle: 1 : 5

Travaux publics et Services gouvernementaux Canada — Public Works and Government Services Canada
Direction générale des biens immobiliers — Real Property Branch
Région du Québec — Quebec region
Canada

Plan clé / Key Plan

DFS inc. architecture & design
Montréal, QC — 400, boul. de Maisonneuve O., bur. 500, Montréal (Québec) H3A 1L4, T. (514) 879-1758 F. (514) 861-6219, www.dfsarch.com
Dans la province de Québec, les services architecturaux de DFS sont fournis par Fish Pellicer Todd architectes.

bernard & associés — CONSULTANTS / DESIGNERS — SERVICES ALIMENTAIRES — 4020, SAINT-AMBROISE, BUREAU 380, MONTRÉAL, QUÉBEC, H4C 2C7, TÉL. : 514-342-2052 FAX : 514-342-5403

PAGEAU MOREL — www.pageaumorel.com — Montréal

sdk — 1751, rue Richardson, bureau 2120, Montréal (Québec) H3K 1G6, Tél. : 514 938-5995, Téléc. : 514 938-0470, www.sdkbb.com — STRUCTURE • GÉNIE CIVIL • STRUCTURE INDUSTRIELLE • VERRE STRUCTUREL

SMi — CSP CONSULTANTS EN SÉCURITÉ INC. — Division de Le Groupe S.M. International Inc.

Ordre des architectes du Québec — # 3764 — JEAN-FRANÇOIS FORTIN — ARCHITECTE

révisions revision		date
4	APPEL D'OFFRES/TENDER	2016/09/07
3	SOUMISSION SR4 100%	2016/08/12
2	SOUMISSION SR4 99%	2016/01/20
1	SOUMISSION SR4 50%	2015/11/04

A no. du détail / detail no.
B no. de la feuille où détail exige / sheet no. where detailed required
C no. de la feuille où détaillé / sheet no. where detailed

Projet / Project: Service correctionnel Canada / Correctionel Service Canada
242 MONTÉE GAGNON, SAINTE-ANNE-DES-PLAINES, QUÉBEC
ARCHAMBAULT - CUISINE DE FINITION / ARCHAMBAULT - FINISHING KITCHEN

Dessin / Drawing: ARCHITECTURE / *ARCHITECTURE*
BORDEREAU DES PORTES & FENÊTRES / DOOR AND WINDOW SCHEDULES

Conçu par / Designed by: MB
Dessiné par / Drawn by: MF
Approuvé par / Approved by: MB / JFF — Date: 2016-08-12
Soumission / Tender
Gestionnaire de projet TPSGC / PWGSC Project Manager: Frédéric Boily
No de projet / Project number: R.067720.800 (TPSGC)
No de projet / Project number: 550-02-341-3403 (PWGSC)
Client
Nom du fichier / File name: R_067720_800-A15-DT-FEN.DWG
No de classement / File no.
No de plan ou dessin / File name: R_067720_800_A15-DT-FEN
No de feuille / Sheet no.: A15/16

2016-09-06 16:46:06
PWGSC / TPSGC A1

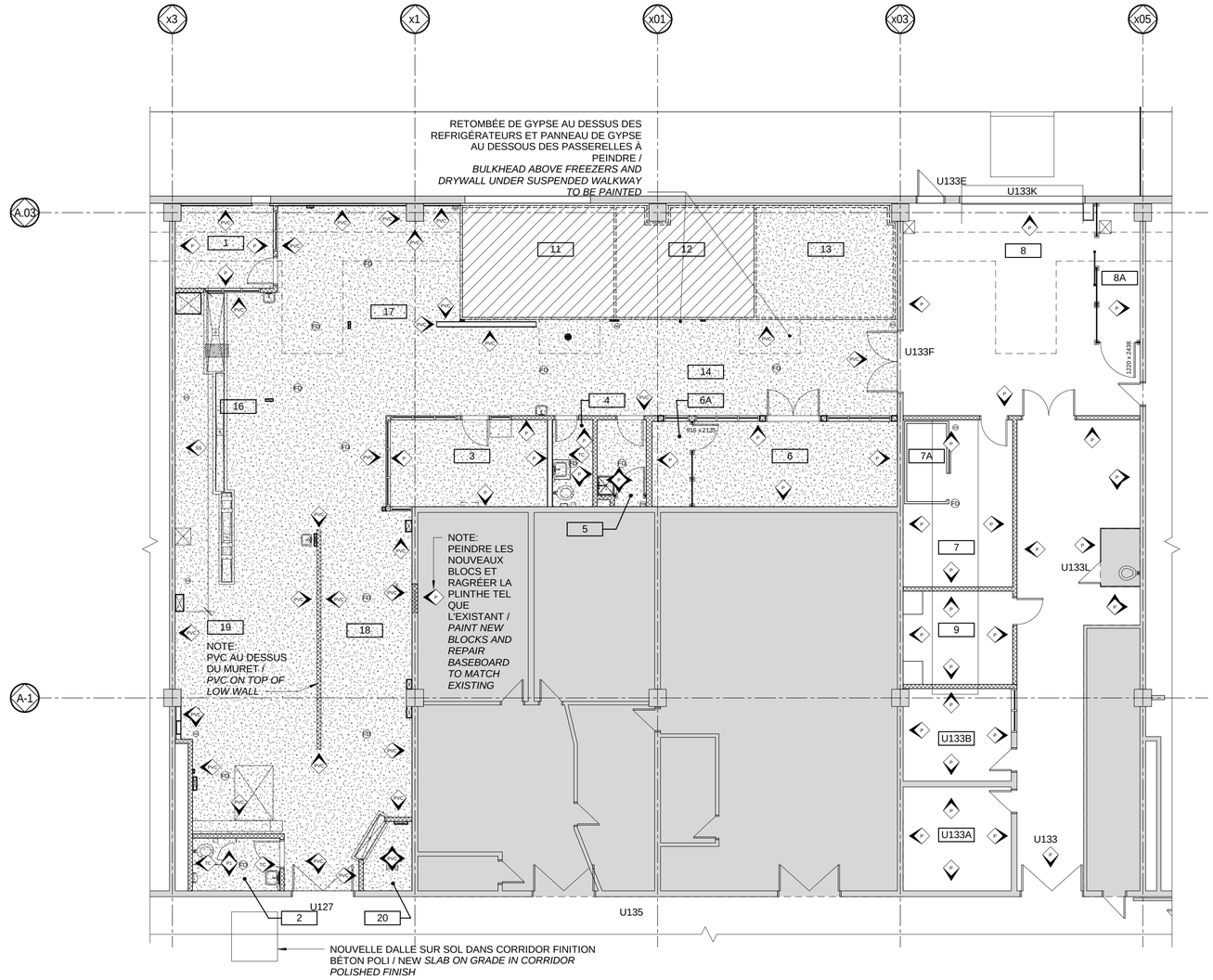

1 | A09 A16 — PLAN PARTIEL / PARTIAL PLAN

Scale / Échelle: 1 : 100

1:100

LÉGENDE / *LEGEND*

FINIS MURAUX / *WALL FINISHES*

- PEINTURE - (HAUTEUR - DALLE À DALLE) / *PAINT - (HEIGHT - SLAB TO SLAB)*
- TUILES CERAMIQUE / *CERAMIC WALL TILE*
- PANNEAU PVC - HAUTEUR DALLE DE PLANCHER A PLAFOND SUSPENDU / *PVC PANEL - HEIGHT FLOOR SLAB TO SUSPENDED CEILING*
- PANNEAU EN ACIER INOXYDABLE (VOIR SERVICE ALIMENTAIRE) / *STAINLESS STEEL PANEL (SEE FOOD SERVICES)*

FINIS DE PLANCHER / *FLOOR FINISHES*

- *BÉTON POLI / POLISHED CONCRETE*
- *BÉTON AVEC FINI DE POLYURÉTHANE UR1 / CONCRETE WITH POLYURATHANE FINISH UR1*
- *REVETEMENT DE SOL SOUPLE RRS / RESILIENT FLOORING*

P	A PEINDRE / *TO BE PAINTED*
UR2	PLINTHE DE POLYURETHANE / *POLYURATHANE BASEBOARD*
Ca	PLINTHE DE CAOUTCHOUC / *RUBBER BASEBOARD*
PCF	PANNEAU DE CHAMBRE FROIDE / *COLD ROOM PANEL*
TA	TUILE ACOUSTIQUE / *ACOUSTIC TILE*
SA	STRUCTURE APPARANTE / *EXPOSED STRUCTURE*
BP	BETON POLI / *POLISHED CONCRETE*

Room Finish Schedule

Number	Name	Floor Finish	Base Finish	Wall Finish	Ceiling Finish	Area	Note
1	BUREAU DU CHEF / CHEF'S OFFICE	UR1	UR2	PVC / P	TA2	9.9 m²	
2	TOILETTES DÉTEN. / INMATES WASHROOM	UR1	UR2	CT / P	P	5.7 m²	
3	BUREAU / OFFICE	UR1	UR2	P	TA2	16.9 m²	
4	TOILETTE / WASHROOM	UR1	UR2	CT / P	P	4.3 m²	
5	ENTRETIEN / MAINTENANCE	UR1	UR2	P	P	5.0 m²	PEINDRE CLOISONS GRILLAGES/PAINT CAGE PARTITION
6	ALIMENTS SECS / DRY FOODS	UR1	UR2	P	SA	21.7 m²	PEINDRE CLOISONS GRILLAGES/PAINT CAGE PARTITION
6A	ENTREPÔT SÉCURISÉ / SECURED STORAGE	UR1	UR2	P	SA CLOISON GRILLAGE	4.2 m²	PEINDRE CLOISONS GRILLAGES/PAINT CAGE PARTITION
7	DÉCHETS SEC & RECYC. / DRY AND RECYC. GARBAGE	BP	Ca	P	SA	17.9 m²	PEINDRE CLOISONS GRILLAGES/PAINT CAGE PARTITION
7A	RÉFRIGÉRATION À DÉCHETS / GARBAGE WALK-IN COLD ROOM	BP	Ca	PCF	PCF	3.9 m²	
8	RÉCEPTION EXPÉDITION / SHIPPING RECEIVING	BP	Ca	P	SA	54.3 m²	PEINDRE CLOISONS GRILLAGES/PAINT CAGE PARTITION
8A	CAGE À PAIN / BREAD CAGE	BP	Ca	P	SA	7.4 m²	PEINDRE CLOISONS GRILLAGES/PAINT CAGE PARTITION
9	SALLE ÉLECTRIQUE / ELECTRICAL ROOM	BP	Ca	P	SA	12.6 m²	
11	RÉFRIGÉRATION -1°C / WALK-IN COLD ROOM -1°C	RSS	PCF	PCF	PCF	20.6 m²	
12	CONGÉLATION -18°C / WALK-IN FREEZER -18°C	RSS	PCF	PCF	PCF	18.2 m²	
13	RÉFRIGÉRATION 3°C / WALK-IN COLD ROOM 3°C	UR1	PCF	PCF	PCF	18.5 m²	
14	CIRCULATION / CIRCULATION	UR1	UR2	PVC / PCF	TA1	51.3 m²	
16	CUISSON / COOKING	UR1	UR2	PVC / SS	TA1	26.5 m²	
17	PRÉPARATION / PREPARATION	UR1	UR2	PVC	TA1	60.3 m²	
18	AIRE DE LAVAGE / DISHWASHING AREA	UR1	UR2	PVC	TA1 / P	38.2 m²	
19	ASSEMBLAGE / ASSEMBLY	UR1	UR2	PVC	TA1	53.8 m²	
20	LAVAGE CHARIOTS / CART WASHING	UR1	UR2	PVC	P	3.7 m²	
U133	CORRIDOR EXISTANT / EXISTING CORRIDOR	BP	Ca	P	SA	50.3 m²	
U133A	BUREAU EXISTANT / EXISTING OFFICE	BP	Ca	P	SA	13.9 m²	
U133B	BUREAU EXISTANT / EXISTING OFFICE	BP	Ca	P	SA	12.2 m²	
						531.3 m²	

Travaux publics et Services gouvernementaux Canada / Public Works and Government Services Canada

Direction générale des biens immobiliers / Real Property Branch

Région du Québec / Quebec region

Canada

Plan clé / Key Plan

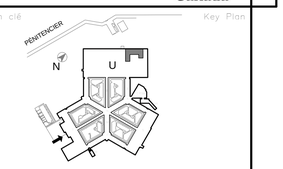

DFS inc. architecture & design
Montréal, QC
400, boul. de Maisonneuve O., bur. 500
Montréal (Québec) H3A 1L4
T. (514) 879-1758 F. (514) 861-6219
www.dfbranch.com

Dans la province de Québec, les services architecturaux de DFS sont fournis par Fish Pellicer Todd architectes.

bernard & associés
CONSULTANTS / DESIGNERS
SERVICES ALIMENTAIRES
4020, SAINT-AMBROISE, BUREAU 380
MONTRÉAL, QUÉBEC, H4C 2C7
TÉL : 514-342-2052 FAX : 514-342-5403

PAGEAU MORELL
www.pageaumorell.com
Montréal

sdk
1751, rue Richardson, bureau 2120
Montréal (Québec) H3K 1G6
Tél. : 514 938-5995
Téléc. : 514 938-9470
www.sdkbb.com
STRUCTURE • GÉNIE CIVIL • STRUCTURE INDUSTRIELLE • MÉRRE STRUCTUREL

SMi
CSP CONSULTANTS EN SÉCURITÉ INC.
Division de Le Groupe S.M. International Inc.

Ordre des architectes du Québec
3764
JEAN-FRANÇOIS FORTIN
ARCHITECTE

révisions revision		date
3	APPEL D'OFFRES/TENDER	2016/09/07
2	SOUMISSION SR4 100%	2016/08/12
1	SOUMISSION SR4 99%	2016/01/20

A no. du détail detail no.
B no.de la feuille-où détail exige sheet no.-where detailed required
C no. de la feuille-où détaillé sheet no.-where detailed

Projet / Project

Service correctionnel Canada / Correctionel Service Canada

242 MONTÉE GAGNON, SAINTE-ANNE-DES-PLAINES, QUÉBEC

ARCHAMBAULT - CUISINE DE FINITION / ARCHAMBAULT - FINISHING KITCHEN

Dessin / Drawing

ARCHITECTURE / *ARCHITECTURE*

PLAN DES FINIS / FINISH PLANS

Conçu par / Designed by: MB

Date

Dessiné par / Drawn by: MF

Date

Approuvé par / Approved by: MB / JFF — 2016-08-12

Date

Soumission / Tender — Gestionnaire de projet TPSGC / PWGSC Project Manager: Frédéric Boily

No de projet / Project number (TPSGC / PWGSC): R.067720.800

No de projet / Project number (Client / Client): 550-02-341-3403

Nom du fichier / File name: R_067720_800-A16-PN-FIN.DWG

No de classement / File no.

No de plan du dessin / File name: R_067720_800_A16-PN-FIN

No feuille / Sheet no.: A16/16

2016-09-06 16:46:22

PWGSC / TPSGC A1

GENERAL NOTES:

A. DESIGN

1. THE STRUCTURAL DESIGN CONFORMS TO NATIONAL BUILDING CODE OF CANADA, 2010 EDITION.

B- EXCAVATION AND BACKFILL

1. CONTRACTOR SHALL KEEP THE EXCAVATION DRY.
2. BACKFILL MATERIAL:
   TYPE 1 GRANULAR FILL: CRUSHED, PIT RUN OR SCREENED STONE OR CLEAN CRUSHED GRAVEL FREE FROM SHALE, CLAY, FRIABLE MATERIAL, ORGANIC MATTERS AND OTHER DELETERIOUS SUBSTANCES. GRADATIONS TO BE WITHIN LIMITS SPECIFIED WHEN TESTED TO THE STANDARDS OF THE MINIST'RE DES TRANSPORTS DU QUÉBEC AND GIVING A SMOOTH CURVE WITHOUT SHAPE BREAKS WHEN PLOTTED ON A SEMI-LOG GRADING CHART:

SIEVE ASTM	% PASS
31.5mm	- 100
20mm	90 - 100
14mm	68 - 93
5mm	35 - 60
1.25mm	15 - 38
0.315mm	05 - 17
0.080mm	02 - 07

   THE MATERIAL SHALL BE DB CERTIFIED
   SHALE AND ANY OTHER EXPANSIVE MATERIAL ARE PROHIBITED FOR BACKFILL BENEATH SLAB ON GRADE OR FOOTINGS.
3. SUPPLY A SAMPLE OF EACH DIFFERENT BACKFILL FOR TESTING.
4. COMPACT IN 200mm LAYERS TO 95 % MODIFIED PROCTOR.
5. COMPACTION TESTS TO BE PERFORMED AT EVERY $50m^3$.
6. TESTING FIRM SHALL BE CHOSEN AND PAID BY THE DEPARTMENTAL REPRESENTATIVE.
7. CONTRACTOR SHALL ADVISE THE LABORATORY AND THE ENGINEER BEFORE STARTING EXCAVATION OR BACKFILL WORK.

C- CONCRETE

1. CONCRETE AT 28 DAYS:
   SLABS ON GRADE______25 MPa
2. CONCRETE WORKS SHALL CONFORM TO CSA CAN3-A23.1 AND 23.3.
3. COMPRESSION TEST:
   ONE SET OF THREE SAMPLES AT EACH POOR.
4. SLUMP TEST SHALL BE PERFORMED BEFORE AND AFTER THE ADDITION OF SUPERPLASTICIZER.
5. TESTING FIRM SHALL BE CHOSEN AND PAID BY THE DEPARTMENTAL REPRESENTATIVE.
6. THE CONTRACTOR SHALL ADVISE THE LABORATORY AND ENGINEER AT LEAST 24 HOURS BEFORE ALL CONCRETE POURS.
7. THE CONTRACTOR SHALL MANDATE A SURVEYOR WHO WILL BE RESPONSIBLE FOR THE PLACEMENT OF THE ANCHOR RODS AND EMBEDDED ELEMENTS. INSTALLATION TOLERANCES LISTED IN THE CISC "CODE OF STANDARD PRACTICE" SHALL BE MET.

D- REINFORCING

1. REINFORCING STEEL: G.30.18 M GRADE 400 DEFORMED AND CANADIAN MADE.
2. CONCRETE COVER FOR REINFORCING STEEL
   SLAB ON GRADE (FROM TOP)__________________40mm

E-STRUCTURAL STEEL AND STEEL JOISTS

1-DESIGN OF CONNECTIONS, DETAILLING, FABRICATION AND ERECTION SHALL COMPLY WITH CSA S16.

2-HSS: COMPLY TO ASTM A500 GRADE C
W SHAPES: COMPLY TO CSA G40.21M GRADE 350 W
OTHERS: COMPLY TO CSA G40.21M GRADE 300 W.

3-WELDING CONFORM TO CSA W59.1.

4-SLAG SHALL BE REMOVED FROM ALL FINISHED WELDS AND BEFORE WELDING OVER PREVIOUSLY DEPOSITED METAL. FINISHED WELDS SHALL BE PAINTED.

5-WELDING SHALL NOT BE DONE WHEN THE AMBIENT TEMPERATURE IS LOWER THAN -18°C (0°F) OR WHEN THE SURFACE IS WET (RAIN/SNOW).

6-SURFACES TO BE WELDED SHALL BE FREE FROM LOOSE OR THICK SCALE, SLAG, LOOSE RUST, PAINT, GREASE, GALVANIZATION, MOISTURE AND ANY OTHER FOREIGN SUBSTANCE WITHIN 50mm OF ANY WELD LOCATION.

7-CONNECTIONS: WELDED AT SHOP, BOLTED OR WELDED ON SITE, HIGH STRENGTH BOLTS A-325.

8-UNLESS NOTED OTHERWISE SHEAR CONNECTIONS FOR NON-COMPOSITE BEAMS SHALL BE DESIGNED FOR A LOAD EQUAL TO 4Mr/L.
Mr = MOMENT CAPACITY OF LATERALY SUPPORTED BEAM.

9-CONNECTIONS SHOWN ON THE STRUCTURAL DRAWINGS ARE TO ILLUSTRATE CONNECTION PRINCIPLES ONLY. ALL CONNECTIONS SHALL BE DESIGNED BY THE FABRICATOR FOR LOADS INDICATED.

10-PAINTING: ONE COAT OF PAINT MEETING THE REQUIREMENTS OF CISC/CPMA 1-73a APPLIED IN THE SHOP, TOUCHUPS IN THE FIELD.

11-SUBMIT SHOP DRAWINGS WITH AN O.I.Q. ENGINEER'S SEAL AND SIGNATURE, TO BE REVIEWED BY THE MINISTERIAL REPRESENTATIVE. SHOP DRAWINGS SHALL BE SUBMITTED AS LEAST 10 DAYS PRIOR TO START OF FABRICATION.

12-THE EXAMINATION OF THE SHOP DRAWING IS MADE ONLY TO ASSURE A CONFORMITY WITH GENERAL DESIGN. THE CONTRACTOR IS SOLELY RESPONSIBLE FOR ANY ERRORS OR OMISSIONS IN HIS DRAWINGS.

13-NO STRUCTURAL STEEL ELEMENT IS TO BE FABRICATED BEFORE THE MINISTERIAL REPRESENTATIVE HAS EXAMINED THE SIGNED AND SEALED SHOP DRAWINGS AND ERECTION DRAWINGS.

14-STEEL SUBCONTRACTOR MUST BE CERTIFIED BY THE CANADIAN WELDING BUREAU.

F- MASONRY

1. MASONRY BLOCKS TO CONFORM TO CSA A-165.1.
2. ALL WORK SHALL BE DONE ACCORDING TO CSA A371 MASONRY CONSTRUCTION FOR BUILDINGS.
3. COMPRESSIVE STRENGTH OF CONCRETE BLOCK: 15 MPa (2100 lb/po^2).
4. USE TYPE "S" MORTAR.
5. REINFORCED CELLS AND BOND BEAMS SHALL BE FILLED USING GROUT.
6. GROUT SHALL MEET THE REQUIREMENTS OF CSA A179 AND HAVE A COMPRESSIVE STRENGTH OF 12.5 MPa AT 28 DAYS. GROUT SLUMP SHALL BE BETWEEN 200 AND 300mm.
7. ALL MASONRY SHALL BE REINFORCED USING THE DETAILS SHOWN ON THE STRUCTURAL DRAWINGS.
8. CONTRACTOR SHALL INFORM THE ENGINEER BEFORE USING UNIT SIZES NOT SHOWN ON THE DRAWINGS.

G- GENERAL

1. THE CONTRACTOR MUST PLAN, DESIGN, PROVIDE AND INSTALL ALL RETAINING STRUCTURES, BRACINGS AND TEMPORARY SHORING REQUIRED DURING CONSTRUCTION TO ACCOMPLISH THE INTERVENTIONS INCLUDED IN CONTRACTUAL DOCUMENTS AND TO MAINTAIN THE INTEGRITY OF EXISTING INFRASTRUCTURES. THE DESIGN OF THESE TEMPORARY SUPPORTS MUST BE DONE IN ACCORDANCE WITH THE MOST RECENT SAFETY STANDARDS. SIGNED AND SEALED DRAWINGS BY AN ENGINEER MUST BE PROVIDED. UNLESS NOTED OTHERWISE, THE SUPPORTS AND METHODOLOGY SHOWN ON STRUCTURAL DRAWINGS ARE INDICATIVE ONLY. THE CONTRACTOR REMAINS THE ONLY RESPONSIBLE PARTY FOR THE DEVELOPMENT OF THE PROCEDURE AND THE RESULTING INTERVENTIONS.
2. ALL DIMENSIONS RELATING TO EXISTING CONDITIONS TO BE CHECKED ON SITE BY CONTRACTOR AND COORDINATED WITH THESE DOCUMENTS BEFORE THE START OF THE WORK. NO DIMENSIONS SHALL BE SCALED ON DRAWINGS.
3. PROCEED WITH GEORADAR DETECTION TO LOCATE EXISTING STEEL REBAR AND ELECTRICAL CONDUITS PRIOR TO DRILLING FOR THE WALLS, SLABS OR BEAMS, ALL ASSOCIATED COSTS SHALL BE PAID BY THE CONTRACTOR.
4. THESE DRAWINGS WERE PREPARED FROM PARTIAL SURVEYS. THEY MUST BE REVISED AND CORRECTED AFTER STRIPPING OF STRUCTURE AND INSPECTION BY THE ENGINEER.
5. READ THESE DOCUMENTS TOGETHER WITH THE ARCHITECTURE AND MECANICAL DRAWINGS.

NOTES GÉNÉRALES:

A- CALCUL

1. CALCULS DE STRUCTURE EXÉCUTÉS SELON LES EXIGENCES DU CODE NATIONAL DU BÂTIMENT DU CANADA, ÉDITION 2010.

B- EXCAVATION ET REMBLAI

1. MAINTENIR SEC LE FOND DES EXCAVATIONS.
2. MATÉRIAU DE REMBLAI:
   REMBLAI TYPE 1: PIERRE CONCASSÉE OU GRAVIER CONCASSÉ PROPRE, DUR RÉSISTANT ET EXEMPT DE SCHISTE, DE PYRITE, D'ARGILE ET DE MATIÈRES FRIABLES, ORGANIQUES OU DÉLÉTÈRES. LA GRANULOMÉTRIE DES MATÉRIAUX DOIT DEMEURER DANS LES LIMITES SUIVANTES LORSQUE CEUX-CI SONT MIS À L'ESSAI SELON LES NORMES DU MINISTÈRE DES TRANSPORTS DU QUÉBEC, ET LA COURBE GRANULOMÉTRIQUE TRACÉE SUR UN DIAGRAMME SEMI-LOGARITHMIQUE DOIT ÊTRE CONTINUE ET PROGRESSIVE

TAMIS ASTM	% PASSANT
31.5mm	- 100
20mm	90 - 100
14mm	68 - 93
5mm	35 - 60
1.25mm	15 - 38
0.315mm	05 - 17
0.080mm	02 - 07

   LE MATÉRIAU DOIT ÊTRE CERTIFIÉ DB
   L'UTILISATION DE GRANULATS PYRITEUX, DE SCHISTE OU DE TOUT AUTRE MATÉRIAU SUSCEPTIBLE DE GONFLER COMME MATÉRIAU DE REMBLAI SOUS LES DALLES SUR SOL OU SOUS LES EMPATTEMENTS COMME REMBLAI CONTRÔLÉ EST PROHIBÉE.
3. SOUMETTRE UN ÉCHANTILLON DE CHAQUE TYPE DE REMBLAI POUR ANALYSE.
4. COMPACTION PAR COUCHES DE 200mm À 95 % PROCTOR MODIFIÉ.
5. DES ESSAIS DE COMPACTION SERONT EXÉCUTÉS À TOUS LES $50m^3$.
6. LE LABORATOIRE SERA CHOISI ET PAYÉ PAR LE REPRÉSENTANT DU MINISTÈRE.
7. L'ENTREPRENEUR DEVRA AVISER LE LABORATOIRE ET L'INGÉNIEUR AVANT DE DÉBUTER LES TRAVAUX D'EXCAVATION OU DE REMBLAI.

C-BÉTON

1. BÉTON @ 28 JOURS:
   DALLES SUR SOL_________________________25 MPa
2. TRAVAUX DE BÉTONNAGE CONFORMES AUX NORMES ACNOR CAN3-A23.1 ET 23.3.
3. ESSAIS DE COMPRESSION:
   UNE SÉRIE DE 3 ÉCHANTILLONS PRÉLEVÉE À TOUTE LES COULÉES
4. L'AFFAISSEMENT DEVRA ÊTRE MESURÉ AVANT ET APRÈS L'AJOUT DE SUPERPLASTIFIANT.
5. LE LABORATOIRE SERA CHOISI ET PAYÉ PAR LE REPRÉSENTANT DU MINISTÈRE.
6. L'ENTREPRENEUR DEVRA AVISER LE LABORATOIRE ET L'INGÉNIEUR AU MOINS 24 HEURES AVANT CHAQUE COULÉE DE BÉTON.
7. L'ENTREPRENEUR DEVRA MANDATER UN ARPENTEUR QUI SERA RESPONSABLE DU POSITIONNEMENT DES TIGES D'ANCRAGES ET DES ÉLÉMENTS ENCASTRÉS. LES TOLÉRANCES DE POSITIONNEMENT ÉNONCÉES DANS LE "CODE DE PRATIQUE STANDARD" DE L'ICCA DEVRONT ÊTRE RESPECTÉES.

D- ARMATURE

1. ACIER D'ARMATURE: G.30.18 M NUANCE 400 CRÉNELÉ ET DE FABRICATION CANADIENNE.
2. PROTECTION DE L'ACIER D'ARMATURE
   DALLE SUR SOL (DU HAUT)___________40mm

E-ACIER DE CHARPENTE ET POUTRELLES D'ACIER

1-LE CALCUL DES ASSEMBLAGES, LE DÉTAILLAGE, LA FABRICATION, ET LE MONTAGE DEVRONT ÊTRE RÉALISÉS SELON LA NORME S16.

2-HSS: CONFORMES À LA NORME ASTM A500 GRADE C
PROFILÉS W: CONFORMES À LA NORME ACNOR G40.21M NUANCE 350 W.
AUTRES: CONFORMES À LA NORME ACNOR G40.21M NUANCE 300 W.

3-TOUTES LES SOUDURES DOIVENT ÊTRE CONFORMES À LA NORME W 59.1.

4-LE LAITIER DOIT ÊTRE ENLEVÉ DES SOUDURES FINIES AVANT LE SOUDAGE SUR DU MÉTAL DÉJÀ POSÉ. DE PLUS, UNE COUCHE D'APPRÊT DOIT ÊTRE APPLIQUÉE SUR LES SOUDURES FINIES.

5-LE SOUDAGE NE DOIT PAS ÊTRE EFFECTUÉ LORSQUE LA TEMPÉRATURE AMBIANTE EST INFÉRIEURE À -18°C (0°F) OU LORSQUE LA SURFACE EST MOUILLÉE (PLUIE/NEIGE).

6-LES SURFACES À SOUDER DOIVENT ÊTRE EXEMPTES DE CALAMINE NON ADHÉRENTE, DE LAITIER, DE ROUILLE ÉCAILLÉE, DE PEINTURE, DE GRAISSE, D'HUMIDITÉ, DE GALVANISATION, ET AUTRES CORPS ÉTRANGERS DANS UN RAYON DE 50mm D'UNE SOUDURE.

7-ASSEMBLAGES: SOUDÉS À L'USINE, BOULONNÉS OU SOUDÉS AU CHANTIER BOULONS HAUTE RÉSISTANCE A-325.

8-SAUF INDICATION CONTRAIRE, LES ASSEMBLAGES EN CISAILLEMENT DES POUTRES NON-COMPOSITE DEVRONT ÊTRE CONÇUS POUR UNE CHARGE ÉGALE À 4Mr/L.
Mr = MOMENT RÉSISTANT DE LA POUTRE LATÉRALLEMENT SUPPORTÉE.

9-LES ASSEMBLAGES MONTRÉS SUR LES DESSINS NE LE SONT QUE POUR ILLUSTRER LES PRINCIPES D'ASSEMBLAGE. TOUS LES ASSEMBLAGES DOIVENT ÊTRE CONÇUS PAR LE FABRICANT POUR LES EFFORTS INDIQUÉS.

10-PEINTURE: UNE COUCHE DE PEINTURE RÉPONDANT AUX EXIGENCES DE LA NORME CISC/CPMA 1-73a EN USINE, RETOUCHES AU CHANTIER.

11-SOUMETTRE DES DESSINS D'ATELIER SIGNÉS ET SCELLÉS PAR UN INGÉNIEUR MEMBRE DE L'O.I.Q., AU REPRÉSENTANT MINISTÉRIEL POUR EXAMEN. LES DESSINS DEVRONT ÊTRE SOUMIS AU MOINS 10 JOURS AVANT LE DÉBUT DE LA FABRICATION.

12-L'EXAMEN DES PLANS DE MONTAGE ET DESSINS D'ATELIER EST FAIT DANS LE SEUL BUT D'EN ASSURER LA CONFORMITÉ AVEC LE CONCEPT GÉNÉRAL. L'ENTREPRENEUR DEMEURE LE SEUL RESPONSABLE DES ERREURS OU OMISSIONS DANS CES DESSINS.

13-AUCUN ÉLÉMENT D'ACIER DE CHARPENTE NE SERA FABRIQUÉ AVANT QUE LE REPRÉSENTANT MINISTÉRIEL N'AIT EXAMINÉ LES DESSINS D'ATELIER ET DE MONTAGE SIGNÉS ET SCELLÉS.

14-LE FABRICANT DEVRA ÊTRE CERTIFIÉ PAR LE BUREAU CANADIEN DE LA SOUDURE.

F- MAÇONNERIE

1. LES ÉLÉMENTS DE MAÇONNERIE SERONT CONFORMES À LA NORME CSA A-165.1.
2. LES TRAVAUX DE MAÇONNERIE DEVRONT ÊTRE CONFORMES À LA NORME CSA A371 MAÇONNERIE DES BÂTIMENTS.
3. RÉSISTANCE DES ÉLÉMENTS DE MAÇONNERIE 15 MPa (2100 lb/po^2).
4. LE MORTIER EMPLOYÉ SERA DU TYPE "S".
5. LES CELLULES ARMÉES AINSI QUE LES BLOCS LINTEAUX DEVRONT ÊTRE REMPLIS EN UTILISANT DU COULIS.
6. LE COULIS DEVRA ÊTRE CONFORME À LA NORME CSA A179 ET AVOIR UNE RÉSISTANCE À LA COMPRESSION À 28 JOURS DE 12.5 MPa. L'AFFAISSEMENT DU COULIS DEVRA ÊTRE ENTRE 200 ET 300mm
7. TOUS LES MURS DOIVENT ÊTRE ARMÉS SELON LES DÉTAILS MONTRÉS AUX DESSINS DE STRUCTURE.
8. AVISER L'INGÉNIEUR AVANT D'UTILISER DES BLOCS D'UNE ÉPAISSEUR NON MONTRÉE AUX DESSINS

G- GÉNÉRALITÉS

1. L'ENTREPRENEUR DOIT PRÉVOIR, CONCEVOIR, FOURNIR ET INSTALLER TOUT LE SOUTÈNEMENT, LES CONTREVENTEMENTS ET LES ÉTAIEMENTS TEMPORAIRES REQUIS DURANT LES TRAVAUX AFIN DE RÉALISER LES INTERVENTIONS PRÉVUES AUX DOCUMENTS CONTRACTUELS ET POUR MAINTENIR L'INTÉGRITÉ DES INFRASTRUCTURES EXISTANTES. LA CONCEPTION DE CES SUPPORTS TEMPORAIRES DOIT ÊTRE FAITE SELON LES NORMES DE SÉCURITÉ LES PLUS RÉCENTES. UN PLAN SIGNÉ SCELLÉ PAR UN INGÉNIEUR DOIT ÊTRE FOURNI. SAUF INDICATION CONTRAIRE, LES SUPPORTS ET LES MÉTHODES MONTRÉES AUX DESSINS DE STRUCTURE NE SONT QU'À TITRE INDICATIF. L'ENTREPRENEUR DEMEURE LE SEUL RESPONSABLE DE L'ÉLABORATION DE SA PROCÉDURE ET DES INTERVENTIONS NÉCESSAIRES QUI EN DÉCOULENT.
2. TOUTES LES DIMENSIONS AYANT RAPPORT AVEC L'EXISTANT DEVRONT ÊTRE VÉRIFIÉES SUR LE SITE PAR L'ENTREPRENEUR ET COORDONNÉES AVEC CES DOCUMENTS AVANT LE DÉBUT DES TRAVAUX. AUCUNE DIMENSION NE DOIT ÊTRE PRISE À L'ÉCHELLE SUR LES PLANS.
3. PROCÉDER À UNE VÉRIFICATION PAR GÉORADAR POUR LOCALISER L'ARMATURE EXISTANTE ET LES CONDUITS ÉLECTRIQUES AVANT DE PROCÉDER AUX PERCEMENTS DANS LES MURS, LES DALLES OU LES POUTRES, LE TOUT AUX FRAIS DE L'ENTREPRENEUR.
4. CES DESSINS ONT ÉTÉ RÉALISÉS À L'AIDE DE RELEVÉS PARTIELS, ILS DEVRONT ÊTRE REVUS ET CORRIGÉS APRÈS LA MISE À NU DE LA CHARPENTE ET INSPECTION PAR L'INGÉNIEUR.
5. LIRE CES DOCUMENTS CONJOINTEMENT AVEC LES DESSINS D'ARCHITECTURE ET MÉCANIQUE.

ZONE DES TRAVAUX
BÂTIMENT U
/ WORK SPACE LOCATION
AREA U

PLAN CLÉ / KEY PLAN

LISTE DES DEVIS / LIST OF TECHNICAL SPECIFICATIONS

STRUCTURE	
DIVISION 02	CONDITION EXISTANTE / EXISTING CONDITION
02 41 17	DÉMOLITION STRUCTURALE / STRUCTURAL DEMOLITION
DIVISION 03	BÉTON / CONCRETE
03 10 00	COFFRAGES POUR BÉTON / CONCRETE FORMWORK
03 20 00	ARMATURE POUR BÉTON / CONCRETE REINFORCEMENT
03 30 00	BÉTON COULÉ EN PLACE / CAST IN PLACE CONCRETE
DIVISION 05	MÉTAUX / METALS
05 12 23	ACIER DE CHARPENTE POUR BÂTIMENT / STRUCTURAL STEEL FOR BUILDING
DIVISION 31	TERRASSEMENT / EXTERIOR WORK
31 23 10	EXCAVATION E REMBLAI / EXCAVATION & BACKFILL
ANNEXE	ÉTUDE GÉOTECHNIQUE / GEOTECHNICAL STUDY
APPENDIX	AFFAISEMENT DE LA DALLE BLOC << U >> ÉMIS PAR EXP LE 27 JUIN 2011 / SETTLEMENT OF THE SLAB IN UNIT << U >> SUBMITTED BY EXP ON JUNE 27 2011

PROCEDURE FOR NEW OPENINGS IN SLABS

1- LOCATE OPENINGS ACCORDING TO INFORMATION ON ARCHITECTURAL AND MECHANICAL DRAWINGS.
2- PROCEED WITH GEORADAR DETECTION TO LOCATE EXISTING STEEL REBAR AND ELECTRICAL CONDUITS PRIOR TO DRILLING BEFORE PUNCTURING THE SLAB, ALL ASSOCIATED COSTS SHALL BE PAID BY THE CONTRACTOR.
3- BORE SEVERAL HOLES IN EACH CORNER.
4- SAW SLAB BETWEEN HOLES.
5- NO OVERCUT.

PROCÉDURE DE PERCEMENT D'OUVERTURES DANS LES DALLES

1- LOCALISER LES OUVERTURES SUIVANT LES INFORMATIONS AUX DOCUMENTS D'ARCHITECTURE ET DE MÉCANIQUE.
2- PROCÉDER À UNE VÉRIFICATION PAR GÉORADAR POUR LOCALISER L'ARMATURE EXISTANTE ET LES CONDUITS ÉLECTRIQUES AVANT DE PROCÉDER AUX PERCEMENTS DE LA DALLE, LE TOUT AUX FRAIS DE L'ENTREPRENEUR.
3- PERCER QUELQUES TROUS DANS CHAQUE COIN.
4- SCIER LA DALLE ENTRE LES TROUS.
5- PAS DE SURCOUPE (OVERCUT).

LISTE DES PLANS /PLANS LIST

STRUCTURE	
S01	NOTES GÉNÉRALES / GENERAL NOTES
S02	PLAN EXISTANT DU RDC, PLAN DE DÉMOLITION / EXISTING GROUND FLOOR PLAN, DEMOLITION PLAN
S03	PLAN DU REZ-DE-CHAUSSÉE EXISTANT ET COUPES / EXISTING GROUND FLOOR PLAN AND SECTIONS
S04	PLAN EXISTANT DU TOIT ET COUPES / EXISTING ROOF PLAN AND SECTIONS
S05	DÉTAILS DE MAÇONNERIE, COUPES ET DÉTAILS / MASONRY DETAILS, SECTIONS AND DETAILS

Travaux publics et Services gouvernementaux Canada — Public Works and Government Services Canada
Direction générale des biens immobiliers — Real Property Branch
Région du Québec — Quebec region
Canada

Key Plan

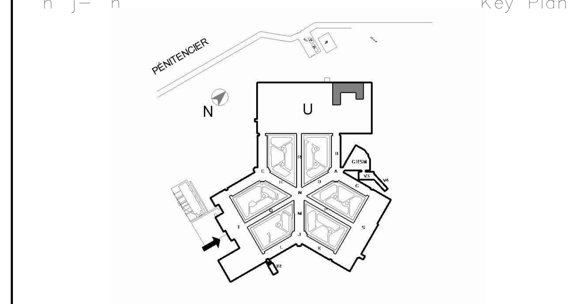

DFS INC. architecture & design
Montréal, QC | 400, boul. de Maisonneuve O., bur. 500 Montréal (Québec) H3A 1L4 T: (514) 879-1708 F: (514) 861-6219 www.dfsarch.com
Dans la province de Québec, les services architecturaux de DFS sont fournis par Fish Pellicer Todd architectes.

bernard & associés
CONSULTANTS / DESIGNERS
SERVICES ALIMENTAIRES
4020, SAINT-AMBROISE, BUREAU 380
MONTRÉAL, QUÉBEC, H4C 2C7
TÉL : 514-342-2652 FAX : 514-342-5403

PAGEAU MOREL
www.pageaumorel.com
Montréal

150709

sdk
1751, rue Richardson, bureau 2120
Montréal (Québec) H3K 1G6
Tél. : 514 938-5995
Téléc. : 514 938-9470
www.sdklbb.com
STRUCTURE ■ GÉNIE CIVIL ■ STRUCTURE INDUSTRIELLE ■ VERRE STRUCTUREL

SMi
CSP CONSULTANTS EN SÉCURITÉ INC.
Division de Le Groupe S.M. International inc.

INGÉNIEUR
Pierre-Olivier Gingras
5017792
2016-09-02
QUÉBEC

NE PAS UTILISER CES PLANS POUR CONSTRUCTION

	revision	date
	EMIS POUR APPEL D'OFFRES/ISSUED FOR TENDER	07.09.16
	SR4 EMISSION 100%	12.08.16
	SR4 EMISSION 99%	22.01.16
	SR4 EMISSION 50%	30.10.15

A / B / C
detail no.
sheet no.-where detailed required
sheet no.-where detailed

Projet / Project
Service correctionnel Canada / Correctional Service Canada
242 MONTÉE GAGNON
SAINTE-ANNE-DES-PLAINES, QUÉBEC
ARCHAMBAULT - CUISINE DE FINITION / ARCHAMBAULT FINISHING KITCHEN

Dessin / Drawing
STRUCTURE / *STRUCTURE*
NOTES GÉNÉRALES
GENERAL NOTES

Designed by	P. O. Gingras ing.	Date 2016-08-12
Drawn by	R. Languedoc tech.	Date 2016-08-12
Approved by	S. Blais ing.	Date 2016-08-12

Soumission / Tender
Gestionnaire de projet TPSGC / PWGSC Project Manager: FRÉDÉRIC BOILY

No de projet / Project number TPSGC / PWGSC	No de projet / Project number Client
R_067720_800	SCC-341-3403

Nom du fichier / File name	No de classement / File no
R.067720.800-S01-NG.dwg	150709

No de plan ou dessin / File name	No feuille / Sheet no
R_067720_800-S01NG	S01/5

NOTE:
ASSURER LA PRESSION NÉGATIVE DANS LE LOCAL DURANT LES TRAVAUX DE DÉMOLITION / MAINTAIN NEGATIVE PRESSURE IN THE WORKSPACE DURING DEMOLITION WORK

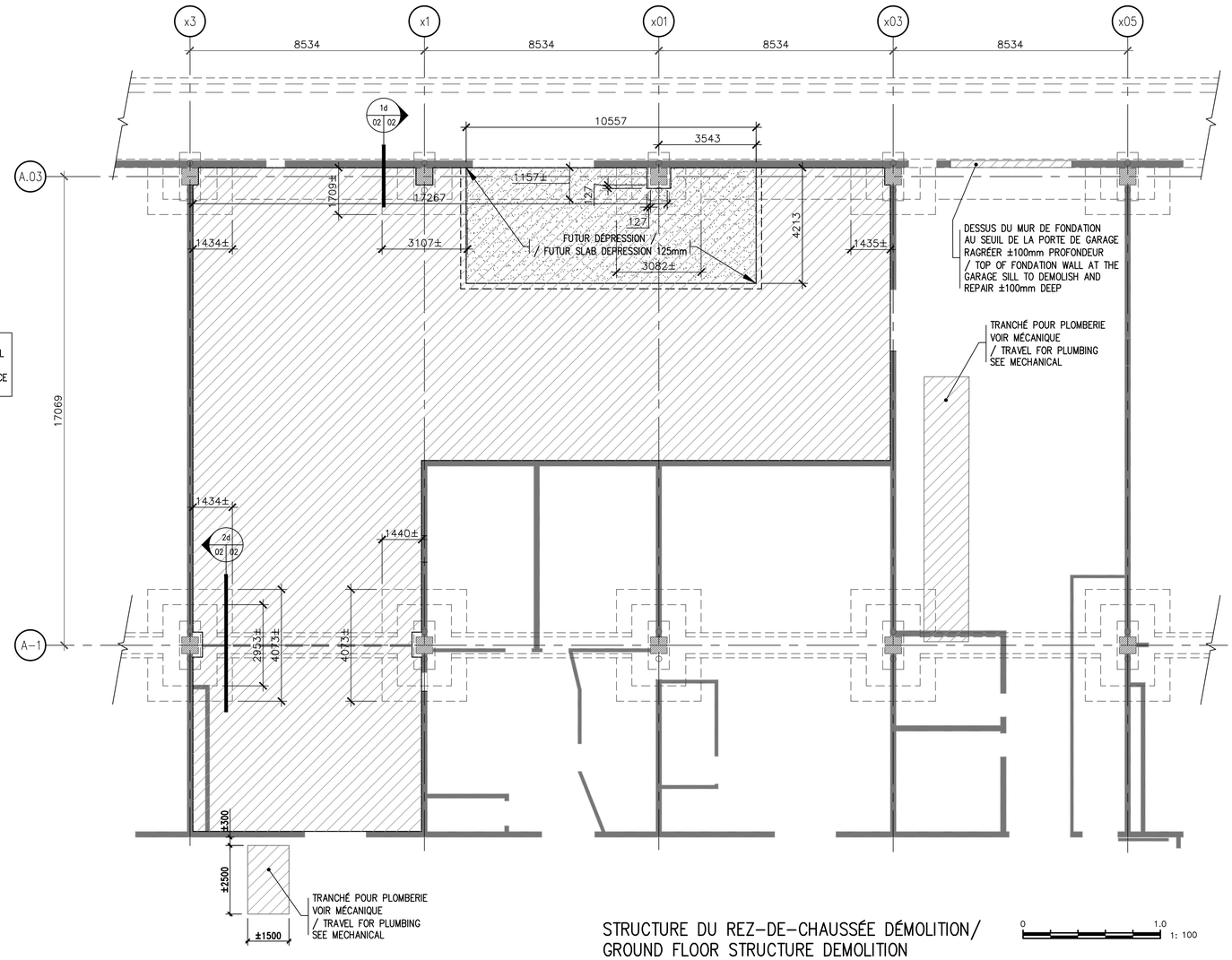

STRUCTURE DU REZ-DE-CHAUSSÉE DÉMOLITION/ GROUND FLOOR STRUCTURE DEMOLITION

ÉCHELLE/SCALE: 1:100

0 1.0 1: 100

– MUR ARCHITECTURAL EXISTANT / ARCHITECTURAL EXISTING WALL

– DALLE SUR SOL EXISTANTE 200mm, ARMATURE: TREILLIS MÉTALLIQUE 102x102x MW18.7xMW18.7, H & B, À DÉMOLIR
/ EXISTING SLAB ON GROUND 200mm, REINFORCING: WIRE MESH 102x102x MW18.7xMW18.7, T & B, TO DEMOLISH

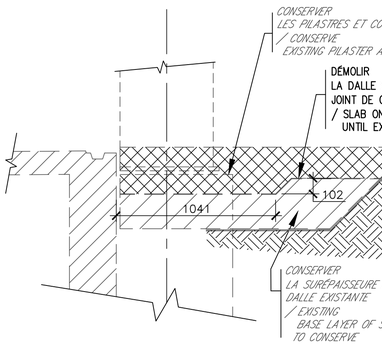

1d 02 02 COUPE / SECTION

0 1.0 1: 20

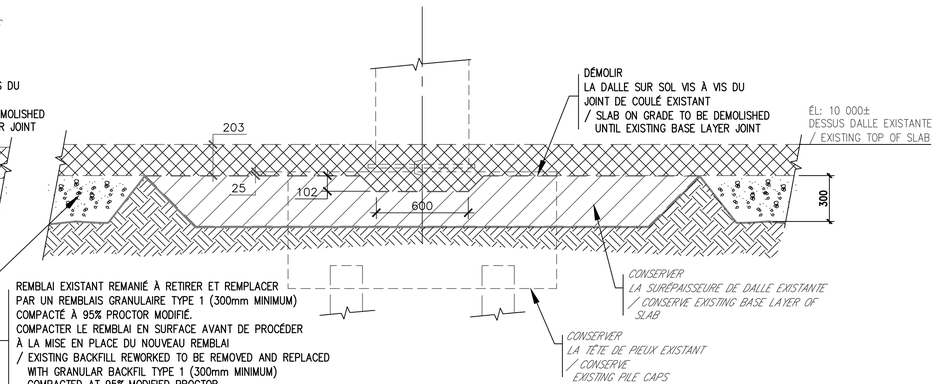

2d 02 02 COUPE / SECTION

0 1.0 1: 20

Travaux publics et Services gouvernementaux Canada | Public Works and Government Services Canada
Direction générale des biens immobiliers | Real Property Branch
Région du Québec | Quebec region
Canada

Key Plan

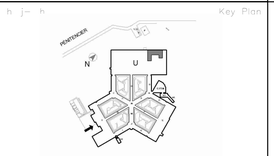

DFS architecture & design
Montréal, QC | 400, boul. de Maisonneuve O., bur. 500 Montréal (Québec) H3A 1L4 T: (514) 870-1708 F: (514) 861-6219 www.dfsarch.com

Dans la province de Québec, les services architecturaux de DFS sont fournis par Fish Pellicer Todd architectes.

bla bernard & associés
CONSULTANTS / DESIGNERS SERVICES ALIMENTAIRES
4020, SAINT-AMBROISE, BUREAU 380 MONTRÉAL, QUÉBEC, H4C 2C7 TÉL : 514-342-2652 FAX : 514-342-0403

PAGEAU MOREL
www.pageaumorel.com Montréal

150709

sdk
1751, rue Richardson, bureau 2120 Montréal (Québec) H3G 1G6
TÉL : 514 938-5995
Téléc. : (514) 935-9470
www.sdkbb.com
STRUCTURE • GÉNIE CIVIL • STRUCTURE INDUSTRIELLE • VERRE STRUCTURE

SMi CSP CONSULTANTS EN SÉCURITÉ INC. Division de Le Groupe S.M. International Inc.

INGÉNIEURS Pierre-Olivier Gingras 5017792 2016-08-08 QUÉBEC

NE PAS UTILISER CES PLANS POUR CONSTRUCTION

EMIS POUR APPEL D'OFFRES/ISSUED FOR TENDER	07.09.16
SR4 EMISSION 100%	12.08.16
SR4 EMISSION 99%	22.01.16
SR4 EMISSION 50%	30.10.15

n reçue pr revision		date

A B C — detail no. — exige sheet no.—where detailed required — sheet no.—where detailed

Projet / Project
Service correctionnel Canada / Correctional Service Canada
242 MONTÉE GAGNON
SAINTE-ANNE-DES-PLAINES, QUÉBEC
ARCHAMBAULT - CUISINE DE FINITION / ARCHAMBAULT FINISHING KITCHEN

Dessin / Drawing
STRUCTURE / *STRUCTURE*
PLAN EXISTANT DU RDC, DÉMOLITION
EXISTING GROUND FLOOR PLAN, DEMOLITION

P. O. Gingras ing.	Designed by / Date 2016-08-12
R. Languedoc tech.	Drawn by / Date 2016-08-12
S. Blais ing.	Approved by / Date 2016-08-12
Soumission / Tender	Gestionnaire de projet TSSC / PWGSC Project Manager: FRÉDÉRIC BOILY
No de projet / Project number TSSC: R_067720_800	No de projet / Project number PWGSC / Client: SCC-341-3403
Nom du fichier / File name: R.067720.800-S02-PN.dwg	No de classement / File no: 150709
No de plan ou cessin / File name: R_067720_800-S02-PN	No feuille / Sheet no: S02/5

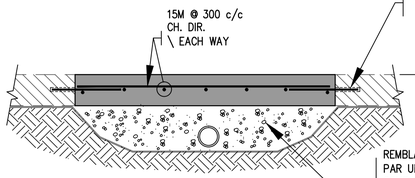

15Mx600 @ 400mm c/c CH. DIR. TOUT AUTOUR. PERCER UN TROU DE 15mmø INSÉRER À LA MASSE ENF. DE 100mm
\ 15Mx600 @ 400mm c/c EACH WAY, ALL AROUND. DRILL A 16mmø HOLE INSERT WITH SLEDGE HAMMER, ENF. 100mm

ÉL: 10,000±
DESSUS DALLE EXISTANTE
/ EXISTING TOP OF SLAB

REMBLAI EXISTANT REMANIÉ À RETIRER ET REMPLACER PAR UN REMBLAIS GRANULAIRE TYPE 1 (300mm MINIMUM) COMPACTÉ À 95% PROCTOR MODIFIÉ.
COMPACTER LE REMBLAI EN SURFACE AVANT DE PROCÉDER À LA MISE EN PLACE DU NOUVEAU REMBLAI
/ EXISTING BACKFILL REWORKED TO BE REMOVED AND REPLACED WITH GRANULAR BACKFIL TYPE 1 (300mm MINIMUM) COMPACTED AT 95% MODIFIED PROCTOR.
COMPACT EXISTING FILL SURFACE PRIOR TO BACKFILLING

6 03 03 COUPE
SECTION
0 1.0
1: 20

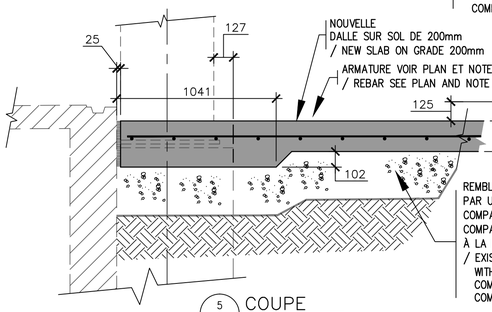

NOUVELLE
DALLE SUR SOL DE 200mm
/ NEW SLAB ON GRADE 200mm

ARMATURE VOIR PLAN ET NOTE
/ REBAR SEE PLAN AND NOTE

ÉL: 10,000±
DESSUS DALLE EXISTANTE
/ EXISTING TOP OF SLAB

REMBLAI EXISTANT REMANIÉ À RETIRER ET REMPLACER PAR UN REMBLAIS GRANULAIRE TYPE 1 (300mm MINIMUM) COMPACTÉ À 95% PROCTOR MODIFIÉ.
COMPACTER LE REMBLAI EN SURFACE AVANT DE PROCÉDER À LA MISE EN PLACE DU NOUVEAU REMBLAI
/ EXISTING BACKFILL REWORKED TO BE REMOVED AND REPLACED WITH GRANULAR BACKFIL TYPE 1 (300mm MINIMUM) COMPACTED AT 95% MODIFIED PROCTOR.
COMPACT EXISTING FILL SURFACE PRIOR TO BACKFILLING

5 03 03 COUPE
SECTION
0 1.0
1: 20

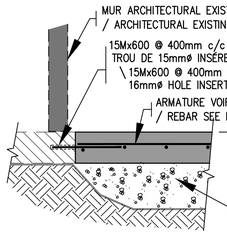

MUR ARCHITECTURAL EXISTANT
/ ARCHITECTURAL EXISTING WALL

15Mx600 @ 400mm c/c CH. DIR. TOUT AUTOUR. PERCER UN TROU DE 15mmø INSÉRER À LA MASSE ENF. DE 100mm
\ 15Mx600 @ 400mm c/c EACH WAY, ALL AROUND. DRILL A 16mmø HOLE INSERT WITH SLEDGE HAMMER, ENF. 100mm

ARMATURE VOIR PLAN ET NOTE
/ REBAR SEE PLAN AND NOTE

ÉL: 10,000±
DESSUS DALLE EXISTANTE
/ EXISTING TOP OF SLAB

REMBLAI EXISTANT REMANIÉ À RETIRER ET REMPLACER PAR UN REMBLAIS GRANULAIRE TYPE 1 (300mm MINIMUM) COMPACTÉ À 95% PROCTOR MODIFIÉ.
COMPACTER LE REMBLAI EN SURFACE AVANT DE PROCÉDER À LA MISE EN PLACE DU NOUVEAU REMBLAI
/ EXISTING BACKFILL REWORKED TO BE REMOVED AND REPLACED WITH GRANULAR BACKFIL TYPE 1 (300mm MINIMUM) COMPACTED AT 95% MODIFIED PROCTOR.
COMPACT EXISTING FILL SURFACE PRIOR TO BACKFILLING

4 03 03 COUPE
SECTION
0 1.0
1: 20

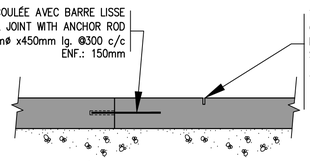

JOINT DE COULÉE AVEC BARRE LISSE
/ CONTROL JOINT WITH ANCHOR ROD
15mmø x450mm lg. @300 c/c
ENF.: 150mm

TRAIT DE SCIE ½ DE L'ÉPAISSEUR
@ 4500mm c/c MAXIMUM
REMPLIR PLEINE PROFONDEUR AVEC SCELLANT ÉPOXYDIQUE–URÉTHANE
/ SAW CUT ½ DEPTH OF SLAB
@ 4500mm c/c MAXIMUM
FILL FULL DEPTH WITH AN EPOXY–URETHANE CONTROL JOINT FILLER

DÉTAILS TYPIQUES
JOINT DE COULÉE ET TRAIT DE SCIE DANS LA DALLE SUR SOL
/ TYPICAL DETAILS POUR STOP AND SAW CUT IN SLAB ON GRADE

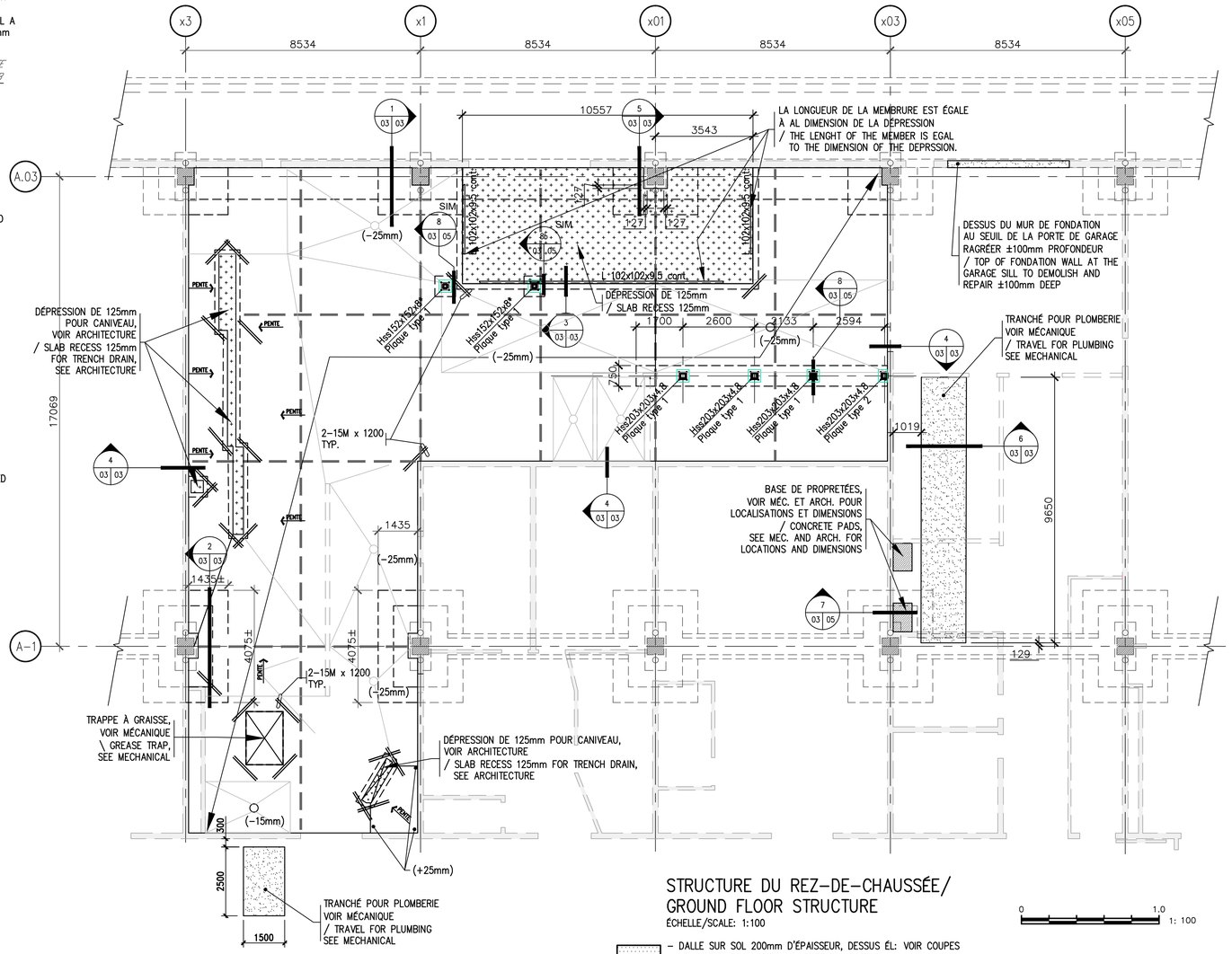

LA LONGUEUR DE LA MEMBRURE EST ÉGALE À AL DIMENSION DE LA DÉPRESSION
/ THE LENGHT OF THE MEMBER IS EGAL TO THE DIMENSION OF THE DEPRSSION.

DESSUS DU MUR DE FONDATION AU SEUIL DE LA PORTE DE GARAGE RAGRÉER ±100mm PROFONDEUR
/ TOP OF FONDATION WALL AT THE GARAGE SILL TO DEMOLISH AND REPAIR ±100mm DEEP

DÉPRESSION DE 125mm
/ SLAB RECESS 125mm

DÉPRESSION DE 125mm POUR CANIVEAU, VOIR ARCHITECTURE
/ SLAB RECESS 125mm FOR TRENCH DRAIN, SEE ARCHITECTURE

TRANCHÉ POUR PLOMBERIE VOIR MÉCANIQUE
/ TRAVEL FOR PLUMBING SEE MECHANICAL

BASE DE PROPRETÉES, VOIR MÉC. ET ARCH. POUR LOCALISATIONS ET DIMENSIONS
/ CONCRETE PADS, SEE MEC. AND ARCH. FOR LOCATIONS AND DIMENSIONS

TRAPPE À GRAISSE, VOIR MÉCANIQUE
\ GREASE TRAP, SEE MECHANICAL

DÉPRESSION DE 125mm POUR CANIVEAU, VOIR ARCHITECTURE
/ SLAB RECESS 125mm FOR TRENCH DRAIN, SEE ARCHITECTURE

TRANCHÉ POUR PLOMBERIE VOIR MÉCANIQUE
/ TRAVEL FOR PLUMBING SEE MECHANICAL

STRUCTURE DU REZ–DE–CHAUSSÉE/ GROUND FLOOR STRUCTURE

ÉCHELLE/SCALE: 1:100

0 1.0
1: 100

– DALLE SUR SOL 200mm D'ÉPAISSEUR, DESSUS ÉL: VOIR COUPES
ARMATURE: 15M @ 300 c/c CHAQUE DIRECTION
/ SLAB ON GRADE 200mm THICK, TOP SEE SECTIONS
REINFORCING: 15M @ 300 c/c EACH WAY
– POUR LA LOCALISATION EXACTE DES DRAINS, VOIR ARCHITECTURE.
/ FOR EXACT LOCATION OF DRAINS, SEE ARCHITECTURE.
– DESSUS DE DALLE À ÉL. 10,000mm
/ TOP OF SLAB EL. 10,000mm

– MUR ARCHITECTURAL EXISTANT / ARCHITECTURAL EXISTING WALL

* – DESSUS DES COLONNES ÉGAL AU DESSUS DE LA CLOISON (ÉL: 13660)
/ TOP OF COLOMNS AT THE TOP OF THE WALL (ÉL: 13660)

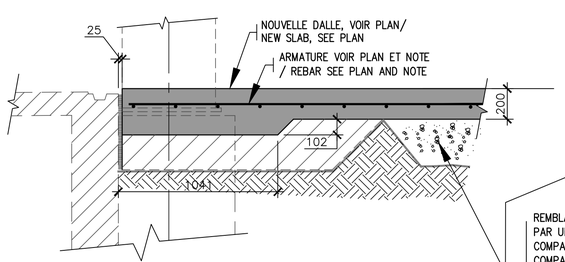

NOUVELLE DALLE, VOIR PLAN/
NEW SLAB, SEE PLAN

ARMATURE VOIR PLAN ET NOTE
/ REBAR SEE PLAN AND NOTE

REMBLAI EXISTANT REMANIÉ À RETIRER ET REMPLACER PAR UN REMBLAIS GRANULAIRE TYPE 1 (300mm MINIMUM) COMPACTÉ À 95% PROCTOR MODIFIÉ.
COMPACTER LE REMBLAI EN SURFACE AVANT DE PROCÉDER À LA MISE EN PLACE DU NOUVEAU REMBLAI
/ EXISTING BACKFILL REWORKED TO BE REMOVED AND REPLACED WITH GRANULAR BACKFIL TYPE 1 (300mm MINIMUM) COMPACTED AT 95% MODIFIED PROCTOR.
COMPACT EXISTING FILL SURFACE PRIOR TO BACKFILLING

1 03 03 COUPE
SECTION
0 1.0
1: 20

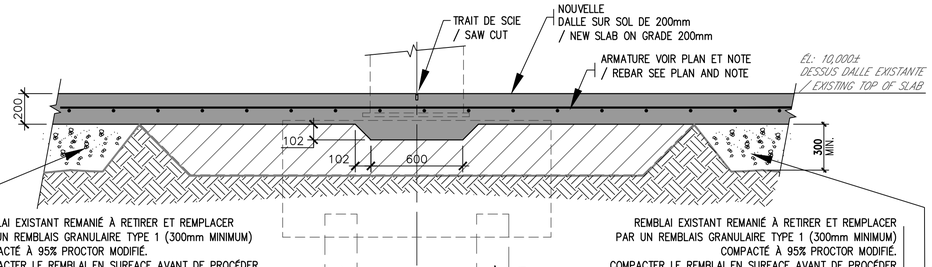

TRAIT DE SCIE
/ SAW CUT

NOUVELLE
DALLE SUR SOL DE 200mm
/ NEW SLAB ON GRADE 200mm

ARMATURE VOIR PLAN ET NOTE
/ REBAR SEE PLAN AND NOTE

ÉL: 10,000±
DESSUS DALLE EXISTANTE
/ EXISTING TOP OF SLAB

REMBLAI EXISTANT REMANIÉ À RETIRER ET REMPLACER PAR UN REMBLAIS GRANULAIRE TYPE 1 (300mm MINIMUM) COMPACTÉ À 95% PROCTOR MODIFIÉ.
COMPACTER LE REMBLAI EN SURFACE AVANT DE PROCÉDER À LA MISE EN PLACE DU NOUVEAU REMBLAI
/ EXISTING BACKFILL REWORKED TO BE REMOVED AND REPLACED WITH GRANULAR BACKFIL TYPE 1 (300mm MINIMUM) COMPACTED AT 95% MODIFIED PROCTOR.
COMPACT EXISTING FILL SURFACE PRIOR TO BACKFILLING

2 03 03 COUPE
SECTION
0 1.0
1: 20

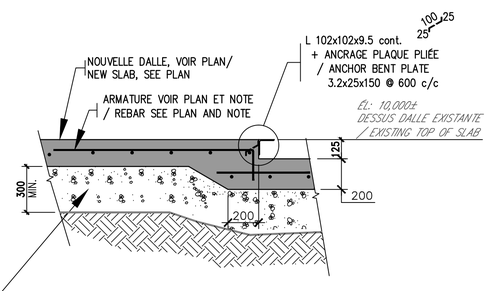

NOUVELLE DALLE, VOIR PLAN/
NEW SLAB, SEE PLAN

ARMATURE VOIR PLAN ET NOTE
/ REBAR SEE PLAN AND NOTE

L 102x102x9.5 cont.
+ ANCRAGE PLAQUE PLIÉE
/ ANCHOR BENT PLATE
3.2x25x150 @ 600 c/c

ÉL: 10,000±
DESSUS DALLE EXISTANTE
/ EXISTING TOP OF SLAB

3 03 03 COUPE
SECTION
0 1.0
1: 20

Travaux publics et Services gouvernementaux Canada | Public Works and Government Services Canada
Direction générale des biens immobiliers | Real Property Branch
Région du Québec | Quebec region
Canada

Plan clé / Key Plan

DFS inc. architecture & design
Montréal, QC | 400, boul. de Maisonneuve O., bur. 500 Montréal (Québec) H3A 1L4
T: (514) 879-1708 F: (514) 861-6219
www.dfsarch.com

Dans la province de Québec, les services architecturaux de DFS sont fournis par Fish Pellicer Todd architectes.

bernard & associés
CONSULTANTS / DESIGNERS
SERVICES ALIMENTAIRES
4020, SAINT-AMBROISE, BUREAU 380
MONTRÉAL, QUÉBEC, H4C 2C7
TÉL: 514-342-2652 FAX: 514-342-0403

PAGEAU MOREL
www.pageaumorel.com
Montréal

150709

sdk
1751, rue Richardson, bureau 2120
Montréal (Québec) H3B 1G6
Tél.: 514 938-5995
Téléc.: 514 938-9470
www.sdklab.com
STRUCTURE • GÉNIE CIVIL • STRUCTURE INDUSTRIELLE • VERRE STRUCTURÉ.

SMi
CSP CONSULTANTS EN SÉCURITÉ INC.
Division de Le Groupe S.M. International inc.

INGÉNIEUR
Pierre-Olivier Gingras
5017792
2016-08-12
QUÉBEC

NE PAS UTILISER CES PLANS POUR CONSTRUCTION

révisions revision		date
	EMIS POUR APPEL D'OFFRES/ISSUED FOR TENDER	07.09.16
	SR4 EMISSION 100%	12.08.16
	SR4 EMISSION 99%	22.01.16
	SR4 EMISSION 50%	30.10.15

A no. du détail detail no.
B no.de la feuille–où détail exige sheet no.–where detailed required
C no. de la feuille–où détaillé sheet no.–where detailed

Projet / Project
Service correctionnel Canada / Correctional Service Canada
242 MONTÉE GAGNON
SAINTE-ANNE-DES-PLAINES, QUÉBEC
ARCHAMBAULT - CUISINE DE FINITION / ARCHAMBAULT FINISHING KITCHEN

Dessin / Drawing
STRUCTURE / *STRUCTURE*
PLAN DU REZ-DE-CHAUSSÉE ET COUPES
EXISTING GROUND FLOOR PLAN AND SECTIONS

Conçu par / Designed by: P. O. Gingras ing.	Date: 2016-08-12
Dessiné par / Drawn by: R. Languedoc tech.	Date: 2016-08-12
Apprové par / Approved by: S. Blais ing.	Date: 2016-08-12
Soumission / Tender — Gestionnaire de projet TPSGC / PWGSC Project Manager	FRÉDÉRIC BOILY
No. de projet TPSGC / Project number PWGSC	R_067720_800
No. de projet client / Project number client	SCC-341-3403
Nom du fichier / File name	R.067720.800-S03-PN.dwg
No. de classement / File no.	150709
No. de plan ou dessin / File name	R_067720_800-S03PN
No. feuille / Sheet no.	S03/5

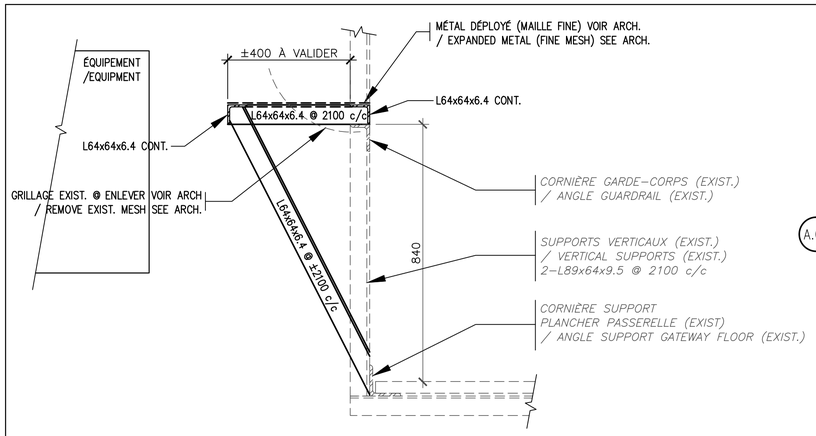

30 / 04 04 COUPE / SECTION

0 1.0 1: 10

EXTENSION DE LA PASSERELLE
DE SERVICE / MAINTENANCE
PLATFORM EXTENSION

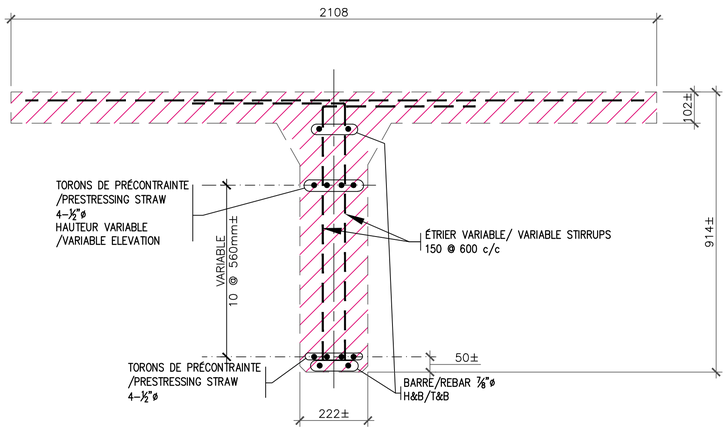

DÉTAIL TYPE
POUTRE PRÉCONTRAINTE EXISTANTE EN " T "

TYPICAL DETAIL
EXISTING PRECAST PRESTRESSED TEE

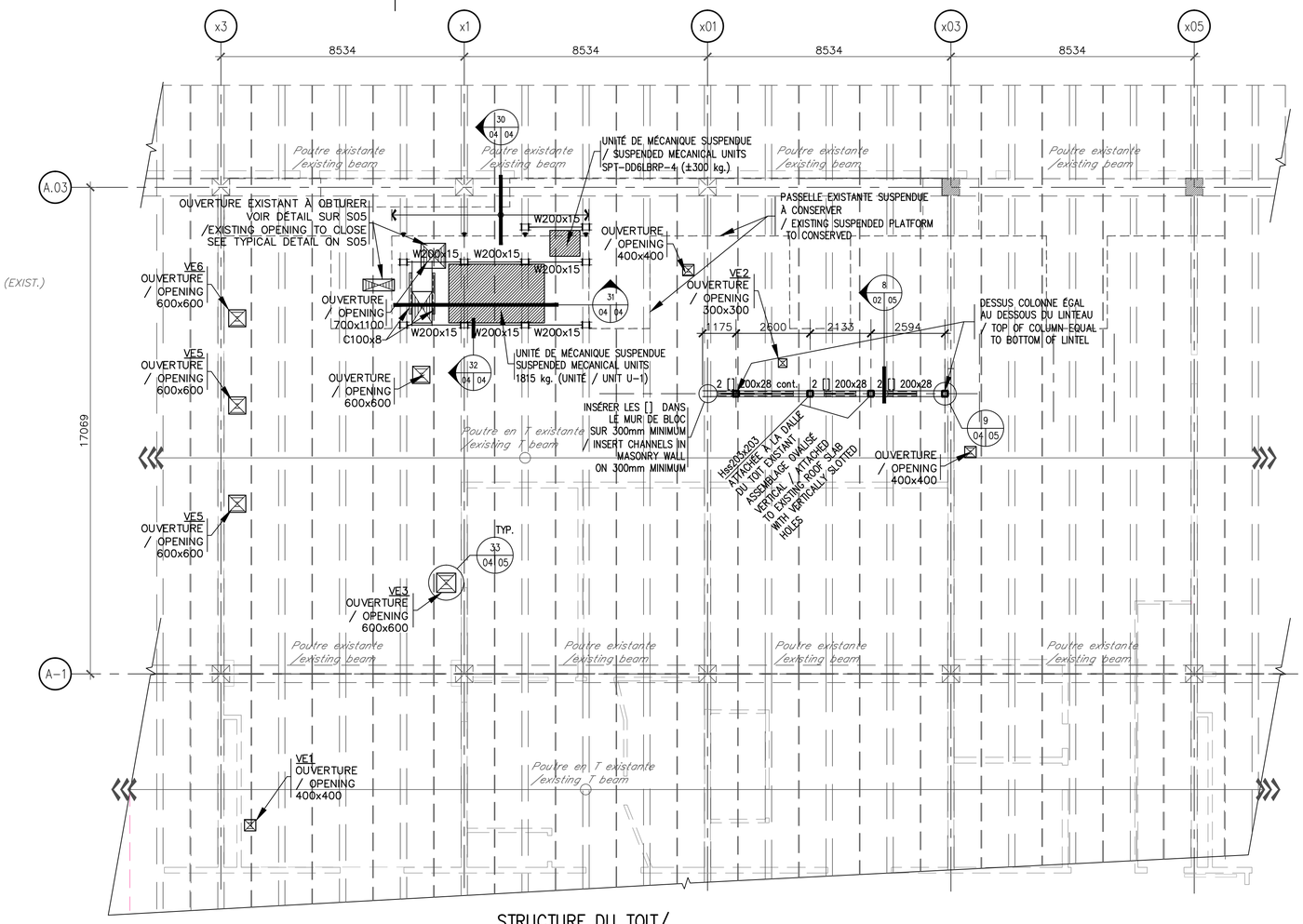

STRUCTURE DU TOIT/
ROOF FRAMING STRUCTURE

ÉCHELLE/SCALE: 1:100

0 0.5 1: 100

- POUR LA LOCALISATION EXACTE DES DRAINS ET OUVERTURES, VOIR ARCHITECTURE.
/ FOR EXACT LOCATION OF DRAINS AND OPENINGS, SEE ARCHITECTURE.

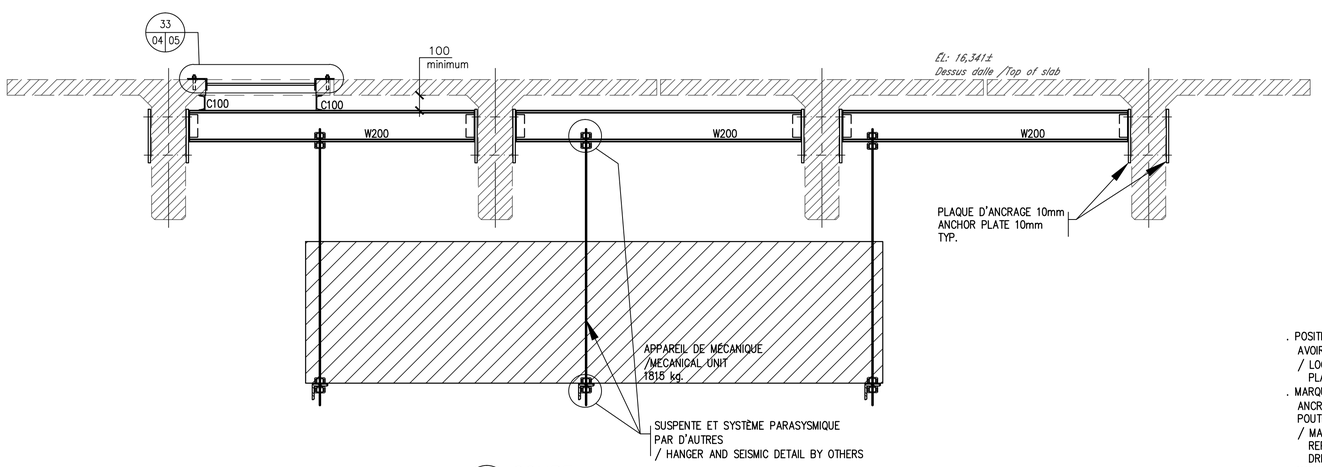

31 / 04 04 COUPE / SECTION

0 1.0 1: 20

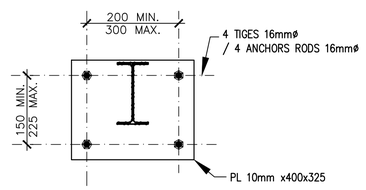

32 / 04 04 COUPE / SECTION

0 1.0 1: 10

PLAQUE D'ANCRAGE TYPIQUE
/ TYPICAL ANCHOR PLATE

. POSITIONNER LES ANCRAGES ET PERCER LA PLAQUE D'ASSEMBLAGE AU CHANTIER APRÈS AVOIR LOCALISER LES BARRES D'ARMATURES EXISTANTES PAR GÉORADAR.
/ LOCATE EXISTING REBARS WITH GEORADAR THAN LOCATE AND DRILL HOLE IN ANCHOR PLATE ON SITE
. MARQUER LES BARRE DÉTECTÉES SUR LE BÉTON EXISTANT ET VALIDER LA POSITION DES ANCRAGES AVEC LE REPRÉSENTANT DU MINISTÈRE AVANT TOUT PERCEMENT DANS LES POUTRES EXISTANTES.
/ MARK LOCATED REBAR ON THE EXISTING CONCRETE AND CONFIRM WITH THE REPRESENTATIVE OF THE MINISTRY. THE ANCHOR POSITION PRIOR TO ANY HOLE DRILLING IN THE EXISTING CONCRETE BEAMS
. AUCUNE BARRE D'ARMATURE OU TORON NE DOIT ÊTRE TOUCHÉ PAR LES NOUVELLES TIGES D'ANCRAGE
/ NO REBAR OR PRESTRESSED STRAND MUST BE AFFECTED DAMAGED BY THE NEW ANCHOR RODS

Travaux publics et Services gouvernementaux Canada | Public Works and Government Services Canada
Direction générale des biens immobiliers | Real Property Branch
Région du Québec | Quebec region
Canada

Plan clé / Key Plan

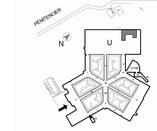

DFS architecture & design inc.
Montréal, QC | 400, boul. de Maisonneuve O., bur. 500 Montréal (Québec) H3A 1L4 T: (514) 878-1708 F: (514) 861-6219 www.dfsarch.com

Dans la province de Québec, les services architecturaux de DFS sont fournis par Fish Pellicer Todd architectes.

bernard & associés
CONSULTANTS / DESIGNERS SERVICES ALIMENTAIRES
4020, SAINT-AMBROISE, BUREAU 380 MONTRÉAL, QUÉBEC, H4C 2C7
TÉL. : 514-342-2662 FAX : 514-342-5403

PAGEAU MOREL
www.pageaumorel.com
Montréal

150709

sdk
1751, rue Richardson, bureau 2120
Montréal (Québec) H3M 1G6
TÉL. : 514 938-5995
TÉLÉC. : 514 938-9410
www.sdkbb.com
STRUCTURE • GÉNIE CIVIL • STRUCTURE INDUSTRIELLE • VERRE STRUCTURE)

SMi
CSP CONSULTANTS EN SÉCURITÉ INC.
Division de Le Groupe S.M. International Inc.

INGÉNIEUR
Pierre-Olivier Gingras
5017792
2016-08-12
QUÉBEC

NE PAS UTILISER CES PLANS
POUR CONSTRUCTION

révisions / revision		date
	EMIS POUR APPEL D'OFFRES/ISSUED FOR TENDER	07.09.16
	SR4 EMISSION 100%	12.08.16
	SR4 EMISSION 99%	22.01.16
	SR4 EMISSION 50%	30.10.15

A no. du détail / detail no.
B no.de la feuille-où détail exige / sheet no.-where detailed required
C no. de la feuille-où détaillé / sheet no.-where detailed

Projet / Project
Service correctionnel Canada / Correctional Service Canada
242 MONTÉE GAGNON
SAINTE-ANNE-DES-PLAINES, QUÉBEC
ARCHAMBAULT - CUISINE DE FINITION / ARCHAMBAULT FINISHING KITCHEN

Dessin / Drawing
STRUCTURE / *STRUCTURE*
PLAN EXISTANT DU TOIT ET COUPES
EXISTING ROOF PLAN AND SECTIONS

Conçu par / Designed by: P. O. Gingras ing.	Date: 2016-08-12
Dessiné par / Drawn by: R. Languedoc tech.	Date: 2016-08-12
Apprové par / Approved by: S. Blais ing.	Date: 2016-08-12
Soumission / Tender	Gest.omm.re ce projet TPSGC / PWGSC Project Manager: FRÉDÉRIC BOILY
No de projet / Project number: R_067720_800 (TPSGC / PWGSC)	No. de projet / Project number: SCC-341-3403 (Client / Client)
Nom du fichier / File name: R.067720.800-S04-PN.dwg	No. de classement / File no.: 150709
No de plan du dessin / File name: R.067720.800-S04PN	No. feuille / Sheet no.: S04/5

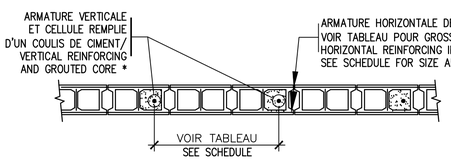

* POUR LES MURS SÉCURITAIRE 2, TOUTES LES CELLULES DEVRONT ÊTRE REMPLIES DE COULIS. (LOCALISATION VOIR ARCH.)
/ FOR SECURITY WALL 2, ALL CELLS ARE TO BE FILLED WITH GROUT. (LOCALISATION SEE ARCH.)

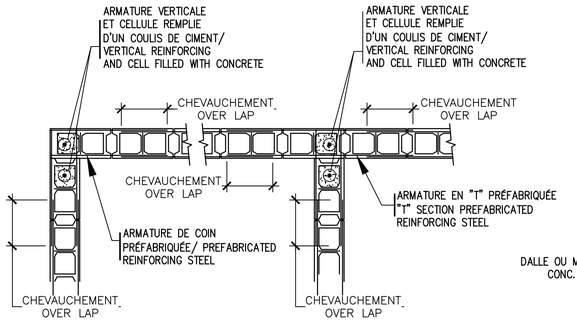

DÉTAIL TYPE D'INTERSECTION DES MURS
TYPICAL DETAIL WALL INTERSECTION

0 1.0 1: 20

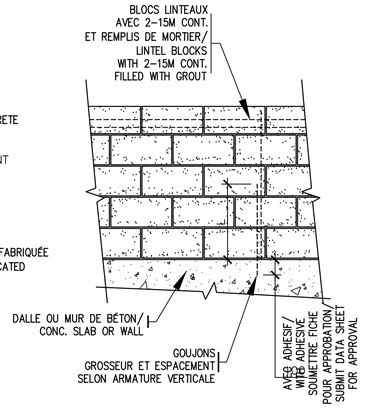

DÉTAIL TYPIQUE D'ARMATURE DES MURS DE MAÇONNERIE
(POUR LOCALISATION EXACTE, VOIR ARCHITECTURE) /
MASONRY WALLS REINFORCEMENT DETAIL
(FOR EXACT LOCATION, SEE ARCHITECTURE)

0 1.0 1: 20

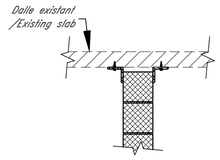

DÉTAIL TYPIQUE STABILISATION LATÉRALE DES MURS
(POUR LOCALISATION EXACTE, VOIR ARCHITECTURE) /
TYPICAL DETAIL SIDE STABILIZATION OF THE WALLS
(FOR EXACT LOCATION, SEE ARCHITECTURE)

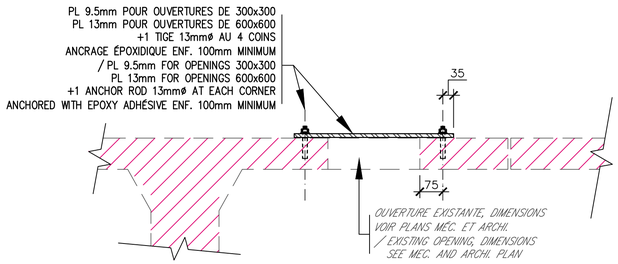

33 DÉTAIL TYPIQUE, OUVERTURE EXISTANTE AU TOIT
TYPICAL DETAIL, EXISTING ROOF OPENING

0 1.0 1: 10

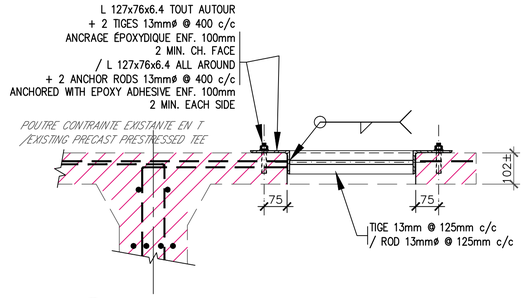

34 DÉTAIL TYPIQUE, NOUVELLE OUVERTURE AU T
TYPICAL DETAIL, NEW ROOF OPENING

0 1.0 1: 10

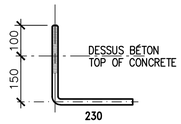

TIGE D'ANCRAGE 19mmø
/ ANCHOR ROD

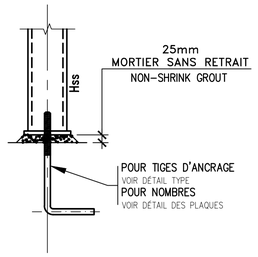

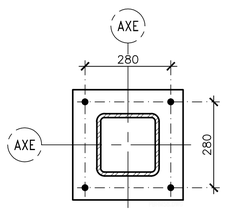

PL 19mmx360x360
4 TIGES D'ANCRAGE 19mmø
/4 ANCHOR RODS 19mmø
Hss 203x203/Hss 152x152
PLAQUE TYPE 1
/PLATE TYPE 1

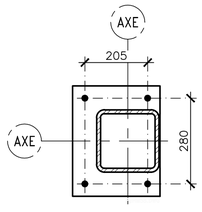

PL 19mmx360x285
4 TIGES D'ANCRAGE 19mmø
/4 ANCHOR RODS 19mmø
Hss 203x203
PLAQUE TYPE 2
/PLATE TYPE 2

DÉTAILS DES PLAQUES DE BASE ET DES TIGES D'ANCRAGE / ANCHOR PLATE AND ROD DETAIL

GROSSEUR DU FIL	L
3.7mm	300mm
4.8mm	350mm

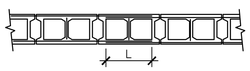

CHEVAUCHEMENT DE L'ARMATURE HORIZONTALE/ LAP SPLICING OF HORIZONTAL REINFORCEMENT

0 1.0 1: 20

DIAMÈTRE DE BARRE	L
10M	425mm
15M	625mm

LONGUEUR DE CHEVAUCHEMENT DE L'ARMATURE VERTICALE DANS LA MAÇONNERIE/ LENGHT OF LAP SPLICE FOR VERTICAL REINFORCEMENT IN MASONRY

0 1.0 1: 20

MUR/WALL	ARMATURE HORIZONTALE HORIZONTAL REINFORCING	ARMATURE VERTICALE VERTICAL REINFORCING
140mm	2 TIGES 3.7mm/ 2 RODS 3.7mm @ TOUS LES 2 RANGS (400mmc/c) / @ EACH 2 ROWS (400mm c/c)	10M @ 800 c/c
190mm	2 TIGES 4.8mm/ 2 RODS 4.8mm @ TOUS LES 2 RANGS (400mmc/c) / @ EACH 2 ROWS (400mmc/c)	10M @ 800 c/c

ARMATURE DES MURS DE MAÇONNERIE NON-PORTEURS/ REINFORCEMENT OF NON- LOAD BEARING MASONRY

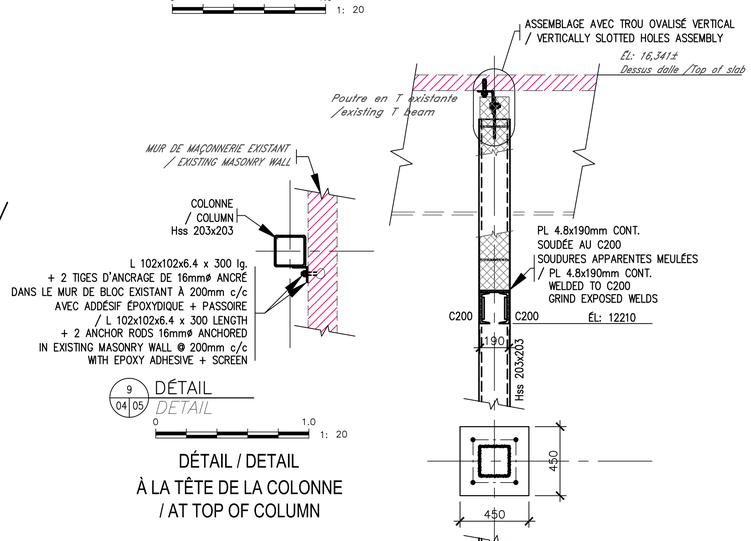

9 (04|05) DÉTAIL
DETAIL

0 1.0 1: 20

DÉTAIL / DETAIL À LA TÊTE DE LA COLONNE / AT TOP OF COLUMN

8 (03|05) COUPE
SECTION

0 1.0 1: 20

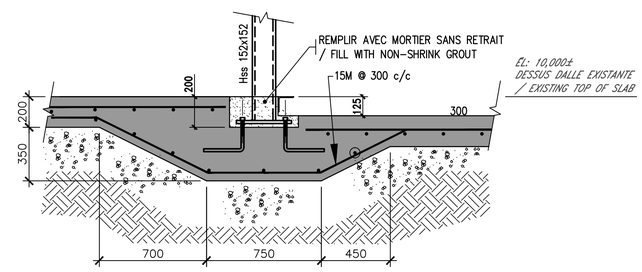

8b (03|05) COUPE
SECTION

0 1.0 1: 20

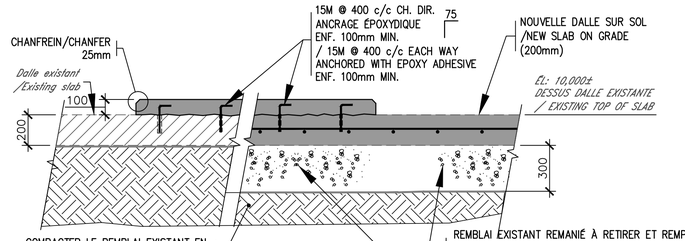

COMPACTER LE REMBLAI EXISTANT EN SURFACE AVANT DE PROCÉDER A LA MISE EN PLACE DU NOUVEAU REMBLAI

REMBLAI EXISTANT REMANIÉ À RETIRER ET REMPLACER PAR UN REMBLAIS GRANULAIRE TYPE 1 (300mm MINIMUM) COMPACTÉ À 95% PROCTOR MODIFIÉ.
COMPACTER LE REMBLAI EN SURFACE AVANT DE PROCÉDER À LA MISE EN PLACE DU NOUVEAU REMBLAI
/ EXISTING BACKFILL REWORKED TO BE REMOVED AND REPLACED WITH GRANULAR BACKFIL TYPE 1 (300mm MINIMUM) COMPACTED AT 95% MODIFIED PROCTOR.
COMPACT EXISTING FILL SURFACE PRIOR TO BACKFILLING

7 (03|05) COUPE
SECTION

0 1.0 1: 20

Travaux publics et Services gouvernementaux Canada | Public Works and Government Services Canada
Direction générale des biens immobiliers | Real Property Branch
Région du Québec | Quebec region
Canada

Plan clé / Key Plan

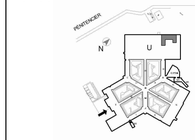

DFS inc. architecture & design
Montréal, QC | 400, boul. de Maisonneuve O., bur. 500 Montréal (Québec) H3A 1L4 T: (514) 870-1708 F: (514) 861-6219 www.dfsarch.com

Dans la province de Québec, les services architecturaux de DFS sont fournis par Fish Pellicer Todd architectes.

bla bernard & associés
CONSULTANTS / DESIGNERS
SERVICES ALIMENTAIRES
4020, SAINT-AMBROISE, BUREAU 380
MONTRÉAL, QUÉBEC, H4C 2C7
TÉL : 514-342-2652 FAX : 514-342-5403

PAGEAU MORELL
www.pageaumorel.com
Montréal

150709

sdk
1751, rue Richardson, bureau 2120
Montréal (Québec) H3B 1G6
TEL : 514 938-5995
Téléc. : (514) 938-9450
www.sdkbb.com
STRUCTURE • GÉNIE CIVIL • STRUCTURE INDUSTRIELLE • VERRE STRUCTURE

SMi
CSP CONSULTANTS EN SÉCURITÉ INC.
Division de Le Groupe S.M. International Inc.

INGÉNIEUR Pierre-Olivier Gingras 217792 QUÉBEC

NE PAS UTILISER CES PLANS POUR CONSTRUCTION

révision / revision		date
	EMIS POUR APPEL D'OFFRES/ISSUED FOR TENDER	07.09.16
	SR4 ÉMISSION 100%	12.08.16
	SR4 ÉMISSION 99%	22.01.16
	SR4 ÉMISSION 50%	30.10.15

A no. du détail / detail no.
B no.de la feuille-où détail exigé / sheet no.-where detailed required
C no. de la feuille-où détaillé / sheet no.-where detailed

Projet / Project
Service correctionnel Canada / Correctional Service Canada
242 MONTÉE GAGNON
SAINTE-ANNE-DES-PLAINES, QUÉBEC
ARCHAMBAULT - CUISINE DE FINITION / ARCHAMBAULT FINISHING KITCHEN

Dessin / Drawing
STRUCTURE / *STRUCTURE*
DÉTAILS DE MAÇONNERIE COUPES et DÉTAILS
MASONRY DETAILS SECTIONS and DETAILS

Conçu par / Designed by: P. O. Gingras ing.	Date: 2016-08-12
Dessiné par / Drawn by: R. Languedoc tech.	Date: 2016-08-12
Apprové par / Approved by: S. Blais ing.	Date: 2016-08-12
Soumission / Tender	Gestionnaire de projet TPSGC / PWGSC Project Manager: FRÉDÉRIC BOILY
No de projet / Project number: R_067720_800	No de projet / Project number: SCC-341-3403
TPSGC / PWGSC	Client / Client
Nom du fichier / File name: R.067720.800-S05-DT.dwg	No de classement / File no.: 150709
No de dessin ou cession / File name: R_067720_800-S05DT	No feuille / Sheet no.: S05/5

GÉNÉRAL
GÉNÉRAL

A / MA-0020 — ÉLÉVATION "A" SUR DESSIN MA-0020
ELEVATION "A" ON DRAWING MA-0020

A / MA-0020 — COUPE "A" SUR DESSIN MA-0020
SECTION "A" ON DRAWING MA-0020

1 / - - — DÉTAIL "1" SUR LE DESSIN MÊME
DETAIL "1" ON SAME DRAWING

MA-0020 — RÉFÉRENCE
REFERENCE

NIV/LEV — NIVEAU
LEVEL

RAD/INV — RADIER
INVERT

ELEV — ÉLÉVATION
ELEVATION

EH/UP — EN HAUT
UP

EB/DN — EN BAS
DOWN

INDICATION

DIRECTION

1 — RÉVISION No: 1
REVISION No: 1

1 — IDENTIFICATION
IDENTIFICATION

1 — IDENTIFICATION D'ACCESSOIRES
ACCESSORIES IDENTIFICATION

XXX-XXX-XXX — IDENTIFICATION DES ÉQUIPEMENTS
EQUIPMENT IDENTIFICATION

50 / 25 — DIAMÈTRE DE LA TUYAUTERIE
PIPING DIAMETER

50 — 25 — DIAMÈTRE DE LA TUYAUTERIE
PIPING DIAMETER

ÉLÉMENT À DÉMOLIR
ELEMENT TO BE DISMANTLED

ÉQUIPEMENT NOUVEAU OU MODIFIÉ
NEW OR MODIFIED EQUIPMENT

ÉQUIPEMENT EXISTANT CONSERVÉ
EXISTING EQUIPMENT

CHAUFFAGE
HEATING

—V–XXX— VAPEUR (XXX PSIG)
STEAM (XXX PSIG)

— C — EAU DE CONDENSATION
CONDENSATE

— CP — EAU DE CONDENSATION POMPÉE
PUMPED CONDENSATE

— —EV–V— — ÉVENT DE VAPEUR
STEAM VENT

— —EV–S— — ÉVENT DE SURETÉ
SAFETY VALVE VENT

— AEC — ALIMENTATION D'EAU DE CHAUFFAGE
SUPPLY HEATING WATER

— REC — RETOUR D'EAU DE CHAUFFAGE
RETURN HEATING WATER

PLOMBERIE
PLUMBING

— S — DRAINAGE SANITAIRE
SANITARY DRAIN

— P — DRAINAGE PLUVIAL
STORM DRAIN

— SIP — SIPHONNAGE (TRAPPE À GRAISSE)
SIPHONING (GREASE TRAP)

— DI — DRAINAGE INDIRECT
INDIRECT DRAIN

— —EV— — TUYAU DE VENTILATION
VENT

— EFD — EAU FROIDE DOMESTIQUE
DOMESTIC COLD WATER

— ECD — EAU CHAUDE DOMESTIQUE
DOMESTIC HOT WATER

— ERD — EAU RECIRCULÉE (RECIRCULATION)
DOMESTIC RECIRCULATION

DS — DESCENTE SANITAIRE
SANITARY STACK

DP — DESCENTE PLUVIALE
RAIN WATER LEADER

ROBINETTERIE
VALVES

ROBINET À VANNE
GATE VALVE

ROBINET À VANNE SUR LA VERTICALE
GATE VALVE IN VERTICAL

ROBINET À BOISSEAU
PLUG VALVE

ROBINET D'ÉQUILIBRAGE
BALANCING VALVE

DÉTENDEUR (PAR PILOTE EXTERNE)
PRESSURE REDUCING VALVE (BY EXTERN PILOT)

RÉGULATEUR DE PRESSION
PRESSURE REGULATOR

ROBINET CACHE–ENTRÉE
LOCKSHIELD VALVE

ROBINET À BILLE
BALL VALVE

ROBINET PAPILLON
BUTTERFLY VALVE

ROBINET SOLÉNOÏDE
SOLENOID VALVE

CLAPET DE RETENUE
CHECK VALVE

S.P. — SOUPAPE DE DÉCHARGE – PRESSION
SAFETY VALVE – PRESSURE

POMPE
PUMP

LISTE DE DESSINS
DRAWING LIST

INCL.	DESSIN/	TITRE/
☑	R_067720_800–M01–LE–PLN_R00	LÉGENDE *LEGEND*
☑	R_067720_800–M02–LE–PLN_R00	LÉGENDE *LEGEND*
☑	R_067720_800–M03–LE–PLN_R00	LÉGENDE *LEGEND*
☑	R_067720_800–M04–VC–PLN_R00	VENTILATION – 1ER ÉTAGE – DÉMOLITION *VENTILATION – FIRST FLOOR – DEMOLITION*
☑	R_067720_800–M05–VC–PLN_R00	VENTILATION – 1ER ÉTAGE – MODIFIÉ *VENTILATION – FIRST FLOOR – MODIFIED*
☑	R_067720_800–M06–VC–PLN_R00	MULTI–DISCIPLINAIRE – TOIT – MODIFIÉ *MULTI–DISCIPLINARY – ROOF – MODIFIED*
☑	R_067720_800–M07–ED–PLN_R00	PLOMBERIE – DISTRIBUTION EAU DOMESTIQUE – 1ER ÉTAGE – DÉMOLITION *PLUMBING – DOMESTIC WATER DISTRIBUTION – FIRST FLOOR – DEMOLITION*
☑	R_067720_800–M08–ED–PLN_R00	PLOMBERIE – DISTRIBUTION EAU DOMESTIQUE – 1ER ÉTAGE – MODIFIÉ *PLUMBING – DOMESTIC WATER DISTRIBUTION – FIRST FLOOR – MODIFIED*
☑	R_067720_800–M09–ES–PLN_R00	PLOMBERIE – DRAINAGE SANITAIRE ET PLUVIAL – 1ER ÉTAGE – DÉMOLITION *PLUMBING – SANITARY AND STORM DRAIN – FIRST FLOOR – DEMOLITION*
☑	R_067720_800–M10–ES–PLN_R00	PLOMBERIE – DRAINAGE SANITAIRE ET PLUVIAL – 1ER ÉTAGE – MODIFIÉ *PLUMBING – SANITARY AND STORM DRAIN – FIRST FLOOR – MODIFIED*
☑	R_067720_800–M11–PI–PLN_R00	PROTECTION CONTRE L'INCENDIE – 1ER ÉTAGE – DÉMOLITION *FIRE PROTECTION – FIRST FLOOR – DEMOLITION*
☑	R_067720_800–M12–PI–PLN_R00	PROTECTION CONTRE L'INCENDIE – 1ER ÉTAGE – MODIFIÉ *FIRE PROTECTION – FIRST FLOOR – MODIFIED*
☑	R_067720_800–M13–CH–PLN_R00	CHAUFFAGE ET REFROIDISSEMENT – 1ER ÉTAGE – DÉMOLITION *HEATING AND COOLING – FIRST FLOOR – DEMOLITION*
☑	R_067720_800–M14–CH–PLN_R00	CHAUFFAGE ET REFROIDISSEMENT – 1ER ÉTAGE – MODIFIÉ *HEATING AND COOLING – FIRST FLOOR – MODIFIED*
☑	R_067720_800–M15–SR–PLN_R00	DIAGRAMMES ET RÉGULATION AUTOMATIQUE – MODIFIÉ *DIAGRAMS AND REGULATION – MODIFIED*
☑	R_067720_800–M16–DT–PLN_R00	DÉTAILS *DETAILS*
☑	R_067720_800–M17–DT–PLN_R00	DÉTAILS *DETAILS*
☑	R_067720_800–M18–DT–PLN_R00	DÉTAILS *DETAILS*
☑	R_067720_800–M19–DT–PLN_R00	DÉTAILS *DETAILS*
☑	R_067720_800–M20–TS–PLN_R00	TABLEAUX *SCHEDULES*

Travaux publics et Services gouvernementaux Canada
Public Works and Government Services Canada
Direction générale des biens immobiliers
Real Property Branch
Région du Québec
Quebec region
Canada

Plan clé / Key Plan

DFS inc. architecture & design
Montréal, QC
400, boul. de Maisonneuve O., bur. 500
Montréal (Québec) H3A 1L4
T: (514) 879-1708 F: (514) 861-6219
www.dfsarch.com
Dans la province de Québec, les services architecturaux de DFS sont fournis par Fish Pellicer Todd architectes.

bernard & associés
CONSULTANTS / DESIGNERS
SERVICES ALIMENTAIRES
4020, SAINT-AMBROISE, BUREAU 380
MONTRÉAL, QUÉBEC, H4C 2C7
TEL : 514-342-2652 FAX : 514-342-0403

PAGEAU MOREL
www.pageaumorel.com
Montréal

sdk
1755, rue Richardson, bureau 2120
Montréal (Québec) H3K 1G6
TÉL : 514 938-5995
TÉLÉC : 514 938-9470
www.sdkbb.com
STRUCTURE • GÉNIE CIVIL • STRUCTURE INDUSTRIELLE • VERRE STRUCTUREL

SMi
CSP CONSULTANTS EN SÉCURITÉ INC.
Division de Le Groupe S.M. International inc.

INGÉNIEUR
Marc-Olivier de Tilly
144773
Québec
2016-09-07

revisions revision		date
0	ÉMIS POUR APPEL D'OFFRES *ISSUED FOR TENDER*	16–09–07

A no. du détail
detail no.
B no.de la feuille=où détail exigé
sheet no.=where detailed required
C no. de la feuille=où détaillé
sheet no.=where detailed

Projet / Project
Service correctionnel Canada / Correctional Service Canada
242 MONTÉE GAGNON
SAINTE-ANNE-DES-PLAINES, QUÉBEC
ARCHAMBAULT - CUISINE DE FINITION / ARCHAMBAULT FINISHING KITCHEN

Dessin / Drawing
MÉCANIQUE
MECHANICAL
LÉGENDE
LEGEND

Conçu par / Designed by: JEAN–PHILIPPE LAFORGE	Date: 2015–10–20
Dessiné par / Drawn by: ÉMILIE MORRISSEAU	Date: 2015–10–20
Approuvé par / Approved by: MARC–OLIVIER DE TILLY	Date: 2015–10–20
Soumission / Tender:	Gestionnaire de projet TPSGC / PWGSC Project Manager: Frédéric Boily
No de projet / Project number: R.067720.800	No de projet client / Client project number: 550-02-341-3403
Nom du fichier / File name: R_067720_800–M01–LE–PLN–R00.DWG	No de classeur client / Client file no.
No de plan ou dessin / File name: R_067720_800–M01–LE–PLN_R00	No feuille / Sheet no.: M01/20

2015-05-22 11:24:12

PWGSC / TPSGC A1

RACCORDS ET ACCESSOIRES
CONNECTIONS AND ACCESSORIES

- EN — ENTONNOIR / *FUNNEL*
- AS — AVALOIR DE SOL / *FLOOR DRAIN*
- AS — AVALOIR DE SOL / *FLOOR DRAIN*
- D.O. — DRAIN OUVERT / *OPEN DRAIN*
- REGARD DE NETTOYAGE ET ACCÈS / *CLEAN OUT AND ACCESS*
- REGARD DE NETTOYAGE ET ACCÈS / *CLEAN OUT AND ACCESS*
- REGARD DE NETTOYAGE / *CLEAN OUT*
- PURGEUR À VAPEUR / *STEAM TRAP*
- PURGEUR D'AIR AUTOMATIQUE / *AUTOMATIC AIR VENT*
- PURGEUR D'AIR MANUEL / *MANUAL AIR VENT*
- FILTRE À TAMIS / *STRAINER*
- RACCORD FLEXIBLE / *FLEXIBLE CONNECTOR*
- RACCORD BOUCHÉ / *PLUGGED CONNECTION*
- RÉDUIT CONCENTRIQUE / *CONCENTRIC REDUCER*
- T — THERMOMÈTRE / *THERMOMETER*
- T — PUITS THERMOMÉTRIQUE / *THERMOMETER WELL*
- M — MANOMÈTRE ET ROBINET À VANNE / *PRESSURE CAUGE WITH GATE VALVE*
- M — RACCORD POUR MANOMÈTRE AVEC ROBINET À VANNE / *PRESSURE CAUGE CONNECTION WITH GATE VALVE*
- DISPOSITIF ANTI–REFOULEMENT / *BACK FLOW PREVENTER*
- C — COMPTEUR / *METER*
- CASSE–VIDE / *VACUUM BREAKER*
- AMORCEUR DE SIPHON / *TRAP PRIMER*
- COUPE SUR TUYAUX / *CUT ON PIPE*
- UNION / *UNION*
- RV — ROBINET DE VIDANGE / *DRAIN VALVE*
- A — ANCRAGE / *ANCHOR*

PROTECTION INCENDIE
FIRE PROTECTION

- ROBINET À VANNE / *GATE VALVE*
- ROBINET À VANNE AVEC INDICATEUR DE POSITION / *SUPERVISED GATE VALVE*
- ROBINET ARMÉ / *HOSE CONNECTIONS*
- ID — INDICATEUR DE DÉBIT / *FLOW SWITCH*
- ROBINET PAPILLON AVEC INDICATEUR DE POSITION / *SUPERVISED BUTTERFLY VALVE*
- GRILLE POUR TÊTE D'EXTINCTEUR / *GRILLE FOR SPRINKLER*
- TÊTE D'EXTINCTEUR MURALE HORIZONTALE INSTITUTIONNEL / *HORIZONTAL SIDEWALL SPRINKLER INSTITUTIONNAL*
- TÊTE D'EXTINCTEUR PENDANTE INSTITUTIONNEL / *PENDENT SPRINKLER INSTITUTIONNAL*
- TÊTE D'EXTINCTEUR RELEVÉE INSTITUTIONNEL / *UPRIGHT SPRINKLER INSTITUTIONNAL*
- S — TÊTE D'EXTINCTEUR PENDANTE TYPE SEC INSTITUTIONNEL / *DRY TYPE PENDENT SPRINKLER INSTITUTIONNAL*
- R — TÊTE D'EXTINCTEUR SOUS LA RAMPE DE TYPE INSTITUTIONNEL / *SPRINKLER UNDER THE RAMP INSTITUTIONNAL TYPE*
- TÊTE D'EXTINCTEUR DISSIMULÉE / *CONCEALED SPRINKLER*
- POMPE DE SOUTIEN / *JOCKEY PUMP*
- C.I. — ARMOIRE CONTRE–INCENDIE ENCASTRÉE / *RECESSED FIRE CABINET*
- C.I. — ARMOIRE CONTRE–INCENDIE EN SURFACE / *SURFACE FIRE CABINET*
- EX — EXTINCTEUR PORTATIF EN SURFACE / *FIRE EXTINGUISHER*

TYPE DE POINT
POINT TYPE

EXEMPLE/EXAMPLE: EA

EA	ENTRÉE ANALOGIQUE / *ANALOG INPUT*
EB	ENTRÉE BINAIRE / *DIGITAL INPUT*
SA	SORTIE ANALOGIQUE / *ANALOG OUTPUT*
SB	SORTIE BINAIRE / *DIGITAL OUTPUT*

IDENTIFICATION DES GRILLES & DIFFUSEURS
GRILLES & DIFFUSERS IDENTIFICATION

- ACCESSOIRES DU MÊME TYPE IDENTIFIÉS PAR LA MÊME IDENTIFICATION / *SAME TYPE OF ACCESSORIES IDENTIFIED BY SAME IDENTIFICATION*
- 31 — 6x 240
- DÉBIT D'AIR/AIR FLOW RATE
- MODÈLE DE LA GRILLE OU DU DIFFUSEUR (VOIR LA LISTE DES GRILLES & DIFFUSEURS) / GRILLE OR DIFFUSER MODEL *(SEE GRILLE & DIFFUSER LIST)*
- X — ALIMENTATION/SUPPLY
- X — RETOUR/RETURN

VENTILATION ET CLIMATISATION
VENTILATION AND AIR CONDITIONING

- GAINE D'ALIMENTATION VERS LE HAUT / *SUPPLY DUCT*
- GAINE D'ALIMENTATION VERS LE BAS / *SUPPLY DUCT*
- GAINE DE RETOUR OU D'ÉVACUATION VERS LE HAUT / *RETURN OR EXHAUST DUCT*
- GAINE DE RETOUR OU D'ÉVACUATION VERS LE BAS / *RETURN OR EXHAUST DUCT*
- GAINE CIRCULAIRE VERS LE HAUT / *ROUND DUCT*
- GAINE CIRCULAIRE VERS LE BAS / *ROUND DUCT*
- CONDUIT FLEXIBLE / *FLEXIBLE DUCT*
- CONDUIT FLEXIBLE / *FLEXIBLE DUCT*
- RACCORD SOUPLE / *FLEXIBLE CONNECTION*
- SERPENTIN DE CHAUFFAGE / *HEATING COIL*
- REGISTRE D'ÉQUILIBRAGE / *BALANCING DAMPER*
- REGISTRE MOTORISÉ À LAMES OPPOSÉES / *OPPOSED BLADE MOTORIZED DAMPER*
- REGISTRE MOTORISÉ À LAMES PARRALÈLES / *PARALLEL BLADE MOTORIZED DAMPER*
- REGISTRE COUPE–FEU / *FIRE DAMPER*
- REGISTRE ANTI–REFOULEMENT / *BACK DRAFT DAMPER*
- REGISTRE DE RÉPARTITION / *SPLITTER DAMPER*
- REGISTRE D'EXTRACTION / *EXTRACTING DAMPER*
- P.A — PORTE D'ACCÈS AU DESSUS / *ACCESS DOOR IN TOP*
- PORTE D'ACCÈS SUR LE CÔTÉ / *ACCESS DOOR IN SIDE*
- P.A — CHANGEMENT DE NIVEAU (EB) / *CHANGE IN LEVEL (DN)*
- EB — CHANGEMENT DE NIVEAU (EH) / *CHANGE IN LEVEL (UP)*
- EH
- 200x100 — DIMENSION DE LA GAINE–PREMIER CHIFFRE EST LE CÔTÉ VISIBLE / *DUCT SIZE – FIRST NUMBER IS THE VISIBLE SIDE*
- SILENCIEUX / *SILENCER*
- DIFFUSEUR LINÉAIRE / *LINEAR DIFFUSER*
- DIFFUSEUR D'AIR / *AIR DIFFUSER*
- GRILLE DE RETOUR / *RETURN GRILLE*

Travaux publics et Services gouvernementaux Canada — Public Works and Government Services Canada
Direction générale des biens immobiliers — Real Property Branch
Région du Québec — Quebec region
Canada

Plan clé — Key Plan

DFS INC. architecture & design
Montréal, QC — 400, boul. de Maisonneuve O., bur. 500, Montréal (Québec) H3A 1L4, T: (514) 878-1708 F: (514) 861-6219, www.dfsarch.com

Dans la province de Québec, les services architecturaux de DFS sont fournis par Fish Pellicer Todd architectes.

bia bernard & associés — CONSULTANTS / DESIGNERS — SERVICES ALIMENTAIRES
4020, SAINT-AMBROISE, BUREAU 380, MONTRÉAL, QUÉBEC, H4C 2C7, TEL : 514-342-2652 FAX : 514-342-5403

PAGEAU MOREL — www.pageaumorel.com — Montréal

sdk — 1751, rue Richardson, bureau 2120, Montréal (Québec) H3K 1G6, Tél. : 514 938-5995, Téléc. : 514 939-9490, www.sdkbb.com — STRUCTURE • GÉNIE CIVIL • STRUCTURE INDUSTRIELLE • VERRE STRUCTUREL

SMi — CSP CONSULTANTS EN SÉCURITÉ INC. — Division de Le Groupe S.M. International inc.

INGÉNIEUR — Marc-Olivier de Tilly — 144773 — Québec — 2016-09-07

révisions revision		date
0	ÉMIS POUR APPEL D'OFFRES / *ISSUED FOR TENDER*	16–09–07

A no. du détail / detail no.
B no. de la feuille=où détail exige / sheet no.=where detailed required
C no. de la feuille=où détaillé / sheet no.=where detailed

Projet / Project:
Service correctionnel Canada / Correctional Service Canada
242 MONTÉE GAGNON
SAINTE-ANNE-DES-PLAINES, QUÉBEC
ARCHAMBAULT - CUISINE DE FINITION / ARCHAMBAULT FINISHING KITCHEN

Dessin / Drawing:
MÉCANIQUE MECHANICAL
LÉGENDE *LEGEND*

Conçu par / Designed by: JEAN–PHILIPPE LAFORGE	Date: 2015–10–20
Dessiné par / Drawn by: ÉMILIE MORRISSEAU	Date: 2015–10–20
Approuvé par / Approved by: MARC–OLIVIER DE TILLY	Date: 2015–10–20
Soumission / Tender	Gestionnaire de projet TPSGC / PWGSC Project Manager: Frédéric Boily
No. de projet / Project number: R.067720.800	No. de projet / Project number: 550-02-341-3403
Client / Client	
Nom du fichier / File name: R_067720_800-M02-LE-PLN-R00.DWG	No. de dessin / File no.
No de plan ou dessin / File name: R_067720_800-M02-LE-PLN_R00	No feuille / Sheet no.: M02/20

2015-05-22 11:24:12

PWGSC / TPSGC A1

RÉGULATION
CONTROLS

CÂBLAGE ÉLECTRIQUE
ELECTRICAL CABLE

RÉFÉRENCE SUR DESSIN
REFERENCE ON DRAWING

ENTREBARRAGE
INTERLOCK

SENS D'ÉCOULEMENT
DIRECTION FLOW

EFV — ENTRAÎNEMENT À FRÉQUENCE VARIABLE
VARIABLE SPEED DRIVE

DEM — DÉMARREUR MAGNÉTIQUE
MAGNETIC STARTER

XXX — IDENTIFICATION DES ÉQUIPEMENTS
EQUIPMENT IDENTIFICATION

X — IDENTIFICATION D'ENTRÉE OU SORTIE
INLET OUTLET IDENTIFICATION

R — RELAIS DE DÉMARRAGE
STARTING RELAY

TRANSMETTEUR ÉLECTRONIQUE
ELECTRONIC TRANSMITTER

H — TRANSMETTEUR D'HUMIDITÉ
HUMIDITY TRANSMITTER

P — TRANSMETTEUR DE PRESSION
PRESSURE TRANSMITTER

T — TRANSMETTEUR DE TEMPÉRATURE
TEMPERATURE TRANSMITTER

IDA — INTERRUPTEUR DE DÉBIT D'AIR
AIR FLOW SWITCH

IDO — INTERRUPTEUR DE DÉBIT D'EAU
WATER FLOW SWITCH

IDV — INTERRUPTEUR DE DÉBIT DE VAPEUR
STEAM FLOW SWITCH

IF — INTERRUPTEUR DE TEMPÉRATURE HAUTE LIMITE
HIGH TEMPERATURE LIMIT SWITCH

IG — INTERRUPTEUR DE TEMPÉRATURE DE GEL
LOW TEMPERATURE LIMIT SWITCH

T — THERMOSTAT ÉLECTRIQUE / ÉLECTRONIQUE
ELECTRIC / ELECTRONIC THERMOSTAT

P — THERMOSTAT PNEUMATIQUE
PNEUMATIC THERMOSTAT

S — SONDE DE PIÈCE
ROOM SENSOR

H — HUMIDISTAT ÉLECTRIQUE / ÉLECTRONIQUE
ELECTRIC / ELECTRONIC HUMIDISTAT

TRANSMETTEUR ÉLECTRONIQUE D'INTENSITÉ DE COURANT
ELECTRONIC CURRENT INTENSITY TRANSMITTER

INTERRUPTEUR INTENSITÉ DE COURANT
CURRENT INDICATING SWITCH

DP — DÉTECTEUR DE POSITION
POSITION DETECTOR

TRANSMETTEUR ÉLECTRONIQUE DE DIFFÉRENTIEL DE PRESSION
ELECTRONIC PRESSURE DIFFERENTIAL TRANSMITTER

INDICATEUR DE DIFFÉRENTIEL DE PRESSION POUR FILTRES
FILTER DIFFERENTIAL PRESSURE INDICATOR

VENTILATEUR
FAN

VENTILATEUR À VITESSE VARIABLE
VARIABLE SPEED FAN

RÉGULATION
CONTROLS

FILTRE
FILTER

SERPENTIN DE CHAUFFAGE
HEATING COIL

REGISTRE À LAMES OPPOSÉES
OPPOSED BLADE DAMPER

REGISTRE À LAMES PARALLÈLES
PARALLEL BLADE DAMPER

MOTEUR ÉLECTRONIQUE – 2 POSITIONS
ELECTRONIC ACTUATOR – 2 POSITION

MOTEUR ÉLECTRONIQUE – MODULANT
ELECTRONIC ACTUATOR – MODULATING

ROBINET SOLÉNOÏDE
SOLENOID VALVE

ROBINET ÉLECTRONIQUE À DEUX VOIES – 2 POSITIONS
2 WAY ELECTRONIC CONTROL VALVE – 2 POSITION

ROBINET ÉLECTRONIQUE À DEUX VOIES – MODULANT
2 WAY ELECTRONIC CONTROL VALVE – MODULATING

ROBINET ÉLECTRONIQUE À TROIS VOIES – 2 POSITIONS
3 WAY ELECTRONIC CONTROL VALVE – 2 POSITION

ROBINET ÉLECTRONIQUE À TROIS VOIES – MODULANT
3 WAY ELECTRONIC CONTROL VALVE – MODULATING

POMPE
PUMP

POMPE À VITESSE VARIABLE
VARIABLE SPEED PUMP

STATION DE MESURE D'AIR
AIR FLOW MEASURING STATION

RÉFRIGÉRATION
REFRIGERATION

RL — RÉFRIGÉRANT LIQUIDE
LIQUID REFRIGERANT

RG — RÉFRIGÉRANT GAZEUX
SUCTION REFRIGERANT

RC — RÉFRIGÉRANT GAZ CHAUD
HOT GAS REFRIGERANT

EV-R — ÉVENT RÉFRIGÉRANT
REFRIGERANT – VENT

TYPE D'ÉQUIPEMENTS
EQUIPMENT TYPE

AE	AÉROTHERME/*AÉROCONVECTEUR/UNIT HEATER/FORCE FLOW*
AS	AVALOIR DE SOL/*FLOOR DRAIN*
ASE	AVALOIR DE SOL AVEC ENTONNOIR/*FUNNEL FLOOR DRAIN*
CA	CABINET D'AISANCE/*WATER CLOSET*
CI	CABINET D'INCENDIE/*FIRE CABINET*
CU	CUVE D'ENTRETIEN/*MAINTENANCE SINK*
CS	CONDENSEUR/*CONDENSER*
DO	DRAIN OUVERT/*OPEN DRAIN*
E	ÉVIER/*SINK*
EV	ÉVAPORATEUR/*EVAPORATOR*
EX	EXTINCTEUR PORTATIF/*FIRE EXTINGUISHER*
F	FONTAINE/*FOUNTAIN*
FI	FILTRE/*FILTER*
HO	HOTTE/*HOOD*
IG	INTERCEPTEUR DE GRAISSE/*GREASE INTERCEPTEUR*
L	LAVABO/*LAVATORY*
PE	PRISE EAU/*HYDRANT*
P	POMPE/*PUMP*
PV	PURGEUR DE VAPEUR/*STEAM TRAP*
RC	ROBINET DE CONTRÔLE/*CONTROL VALVE*
RM	RÉGISTRE MOTORISÉ/*MOTORISED DAMPER*
RV	ROBINET DE VIDANGE/*DRAIN VALVE*
SC	SERPENTIN DE CHAUFFAGE À EAU CHAUDE/*HOT WATER HEATING COIL*
SS	SOUPAPE DE SÛRETÉ/*SAFETY VALVE*
U	URINOIR/*URINAL*
UF	UNITÉ DE REFROIDISSEMENT/*AIR CONDITIONING UNIT*
UP	UNITÉ DE POMPAGE/*PUMPING UNIT*
UT	UNITÉ DE VENTILATION EN TOITURE/*ROOF TOP UNIT*
VE	VENTILATEUR D'ÉVACUATION/*EXHAUST FAN*
VR	VENTILATEUR DE RETOUR/*RETURN FAN*

Travaux publics et Services gouvernementaux Canada
Public Works and Government Services Canada
Direction générale des biens immobiliers
Real Property Branch
Région du Québec
Quebec region
Canada

Plan clé / Key Plan

DFS architecture & design INC.
Montréal, QC
400, boul. de Maisonneuve O., bur. 500
Montréal (Québec) H3A 1L4
T: (514) 879-1708 F: (514) 861-6219
www.dfsarch.com

Dans la province de Québec, les services architecturaux de DFS sont fournis par Fish Pellicer Todd architectes.

bernard & associés
CONSULTANTS / DESIGNERS
SERVICES ALIMENTAIRES
4020, SAINT-AMBROISE, BUREAU 380
MONTRÉAL, QUÉBEC, H4C 2C7
TEL : 514-342-2652 FAX: 514-342-5403

PAGEAU MORELL
www.pageaumorel.com
Montréal

sdk
1751, rue Richardson, bureau 2120
Montréal (Québec) H3K 1G6
Tél. : 514 938-5995
Téléc. : 514 939-9490
www.sdkbb.com
STRUCTURE • GÉNIE CIVIL • STRUCTURE INDUSTRIELLE • VERRE STRUCTUREL

SMi
CSP CONSULTANTS EN SÉCURITÉ INC.
Division de Le Groupe S.M. International inc.

INGÉNIEUR
Marc-Olivier de Tilly
144773
2016-09-07

revisions revision		date
0	ÉMIS POUR APPEL D'OFFRES *ISSUED FOR TENDER*	16-09-07

A no. du détail detail no.
B no.de la feuille=où détail exigé sheet no.=where detailed required
C no. de la feuille=où détaillé sheet no.=where detailed

Projet / Project

Service correctionnel Canada / Correctional Service Canada

242 MONTÉE GAGNON
SAINTE-ANNE-DES-PLAINES, QUÉBEC

ARCHAMBAULT - CUISINE DE FINITION / ARCHAMBAULT FINISHING KITCHEN

Dessin / Drawing

MÉCANIQUE
MECHANICAL

LÉGENDE
LEGEND

Conçu par / Designed by: JEAN-PHILIPPE LAFORGE	Date: 2015-10-20
Dessiné par / Drawn by: ÉMILIE MORRISSEAU	Date: 2015-10-20
Approuvé par / Approved by: MARC-OLIVIER DE TILLY	Date: 2015-10-20
Soumission / Tender	Gestionnaire de projet TPSGC / PWGSC Project Manager: Frédéric Boily
No de projet / Project number: R.067720.800	No de projet client / Client project number: 550-02-341-3403
Nom du fichier / File name: R_067720_800-M03-LE-PLN-R00.DWG	No de classeur / File no
No de plan ou dessin / File name: R_067720_800-M03-LE-PLN_R00	No feuille / Sheet no: M03/20

2015-05-22 11:24:12

PWGSC / TPSGC A1

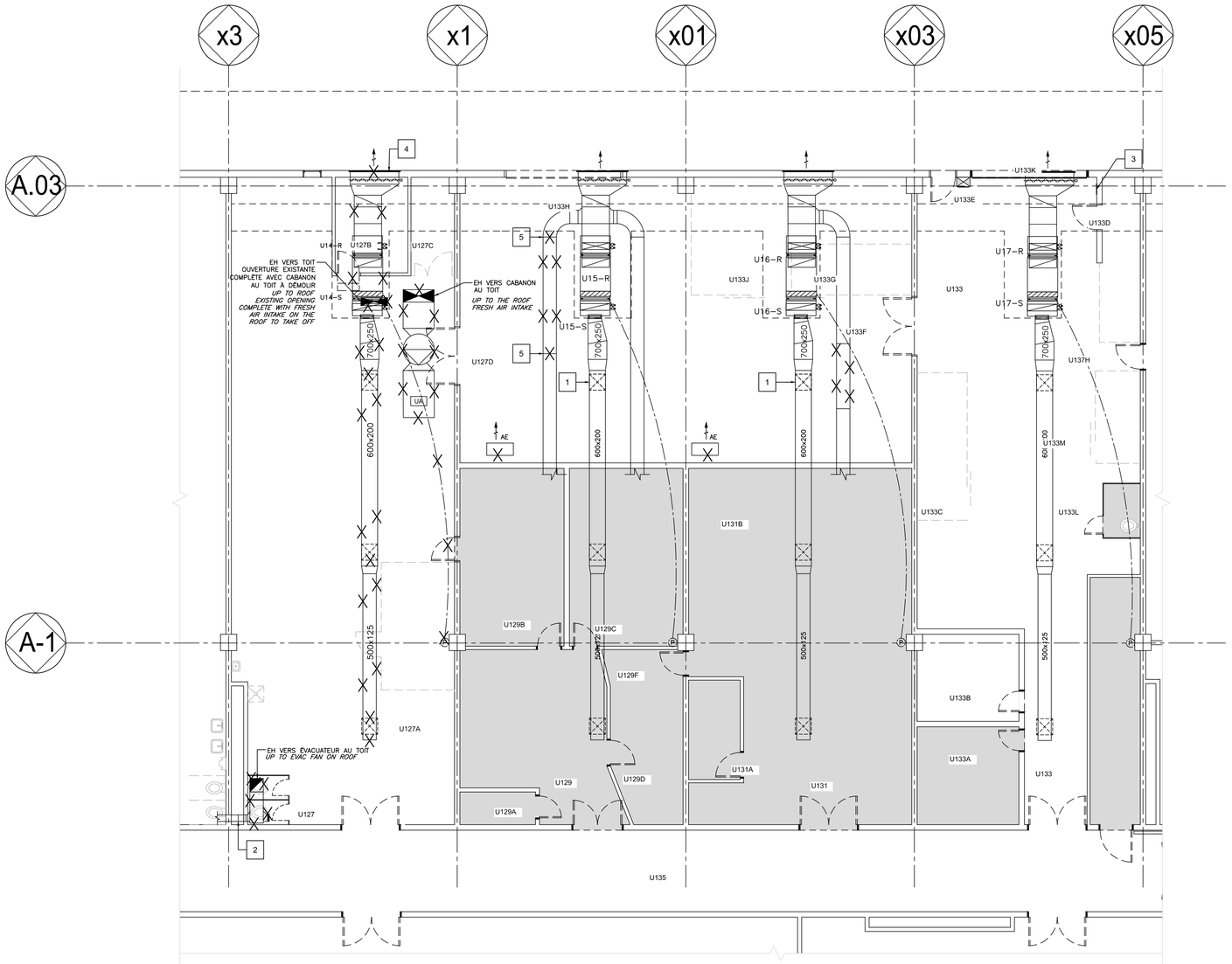

VENTILATION
VENTILATION

0 5 1: 100

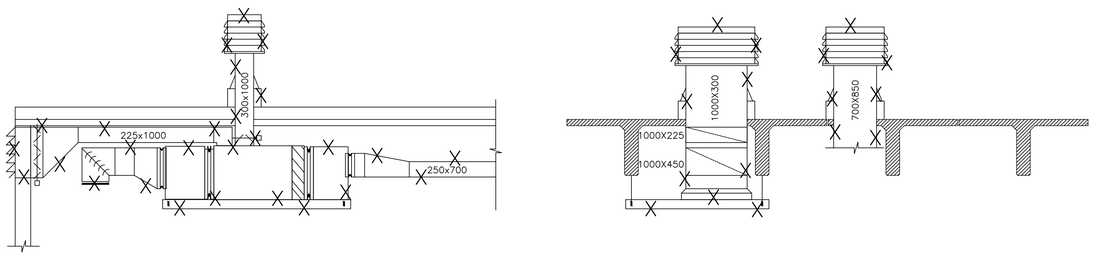

EXTRAIT DÉMOLITION UNITÉ EXISTANTE
EXISTING UNIT DEMOLITION EXTRACT

ÉCHELLE : AUCUNE
SCALE : NONE

NOTE(S) SPÉCIFIQUE(S):
SPECIFIC NOTES:

1. ENLEVER LE DIFFUSEUR EXISTANT ET OBTURER.
   REMOVE THE EXISTING DIFFUSER AND CAP.
2. DÉMOLIR À CE POINT ET OBTURER.
   DEMOLITION AT THIS POINT AND SEAL.
3. GRILLE D'ALIMENTATION EXISTANTE À RELOCALISER.
   EXISTING SUPPLY GRILL TO BE RELOCATED.
4. ENVELOPPE À RAGRÉER, VOIR ARCHITECTURE.
   ENVELOP TO SEAL, SEE ARCHITECTURAL.
5. DÉMOLIR TEMPORAIREMENT À CE POINT LE CONDUIT EXISTANT POUR EFFECTUER LES TRAVAUX DE STRUCTURE.
   TEMPORARY REMOVE THE EXISTING DUCT DURING THE STRUCTURE JOB AT THIS POINT.

CE PLAN EST ÉMIS POUR FINS DE DÉMOLITION. IL CONSTITUE UN INVENTAIRE DES INSTALLATIONS PRINCIPALES EXISTANTES, GÉNÉRALEMENT VÉRIFIÉES EN RAPPORT AVEC LES MODIFICATIONS MONTRÉES SUR LA VERSION "MODIFIÉ" DE CE PLAN ET DONT LES CONDITIONS RÉELLES DOIVENT ÊTRE CONSTATÉES SUR PLACE PAR L'ENTREPRENEUR.

THIS DRAWING IS ISSUED FOR DEMOLITION PURPOSES, IT REPRESENTS AN INVENTORY OF THE MAIN EXISTING INSTALLATIONS, GENERALLY VERIFIED IN CONNECTION WITH THE MODIFICATIONS SHOWN ON THIS DRAWING'S "MODIFIED" VERSION, AND OF WHICH THE GENUINE CONDITIONS MUST BE OBSERVED ON THE SITE BY THE CONTRACTOR.

DÉMOLITION /*DEMOLITION*

Travaux publics et Services gouvernementaux Canada
Public Works and Government Services Canada
Direction générale des biens immobiliers
Real Property Branch
Région du Québec
Quebec region
Canada

Plan clé / Key Plan

DFS architecture & design INC.
Montréal, QC
400, boul. de Maisonneuve O., bur. 500
Montréal (Québec) H3A 1L4
T: (514) 879-1708 F: (514) 861-6219
www.dfsarch.com

Dans la province de Québec, les services architecturaux de DFS sont fournis par Fish Pellicer Todd architectes.

bernard & associés
CONSULTANTS / DESIGNERS
SERVICES ALIMENTAIRES
4020, SAINT-AMBROISE, BUREAU 380
MONTRÉAL, QUÉBEC, H4C 2C7
TEL : 514-342-2652 FAX : 514-342-5403

PAGEAU MOREL
www.pageaumorel.com
Montréal

sdk
1751, rue Richardson, bureau 2120
Montréal (Québec) H3K 1G6
TÉL : 514 938-5995
TÉLÉC. : 514 939-9470
www.sdkbb.com
STRUCTURE • GÉNIE CIVIL • STRUCTURE INDUSTRIELLE • VERRE STRUCTUREL

SMi
CSP CONSULTANTS EN SÉCURITÉ INC.
Division de Le Groupe S.M. International inc.

INGÉNIEUR
Marc-Olivier de Tilly
144773
2016-09-07

révision / revision		date
0	ÉMIS POUR APPEL D'OFFRES *ISSUED FOR TENDER*	16-09-07

A no. du détail / detail no.
B no. de la feuille-où détail exige / sheet no.-where detailed required
C no. de la feuille-où détaillé / sheet no.-where detailed

Projet / Project
Service correctionnel Canada / Correctional Service Canada
242 MONTÉE GAGNON
SAINTE-ANNE-DES-PLAINES, QUÉBEC
ARCHAMBAULT - CUISINE DE FINITION / ARCHAMBAULT FINISHING KITCHEN

Dessin / Drawing
MÉCANIQUE
MECHANICAL
VENTILATION
1ER ÉTAGE
VENTILATION
FIRST FLOOR
DÉMOLITION/DEMOLITION

Conçu par / Designed by: JEAN-PHILIPPE LAFORGE	Date: 2015-10-20
Dessiné par / Drawn by: ÉMILIE MORRISSEAU	Date: 2015-10-20
Approuvé par / Approved by: MARC-OLIVIER DE TILLY	Date: 2015-10-20
Soumission / Tender	Gestionnaire de projet TPSGC / PWGSC Project Manager: Frédéric Boily
No de projet / Project number: R.067720.800	No de projet / Project number: 550-02-341-3403
TPSGC / PWGSC	Client
Nom du fichier / File name: R_067720_800-M04-VC-PLN_R00.DWG	No. de classement / File no.
No de plan ou dessin / File name: R_067720_800-M04-VC-PLN_R00	No feuille / Sheet no.: M04/20

PWGSC / TPSGC A1
2015-05-22 11:24:12

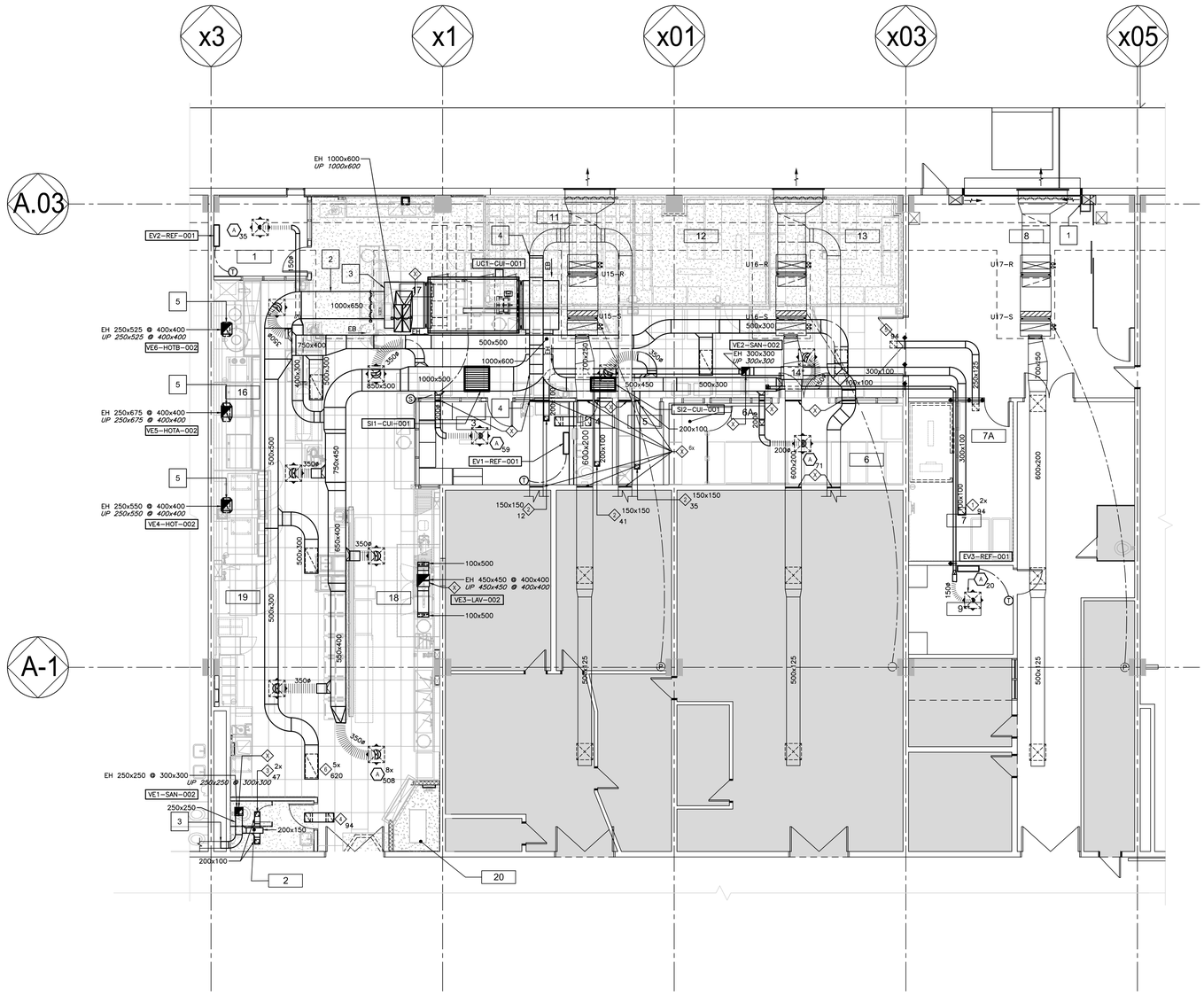

VENTILATION
VENTILATION

0 5 1: 100

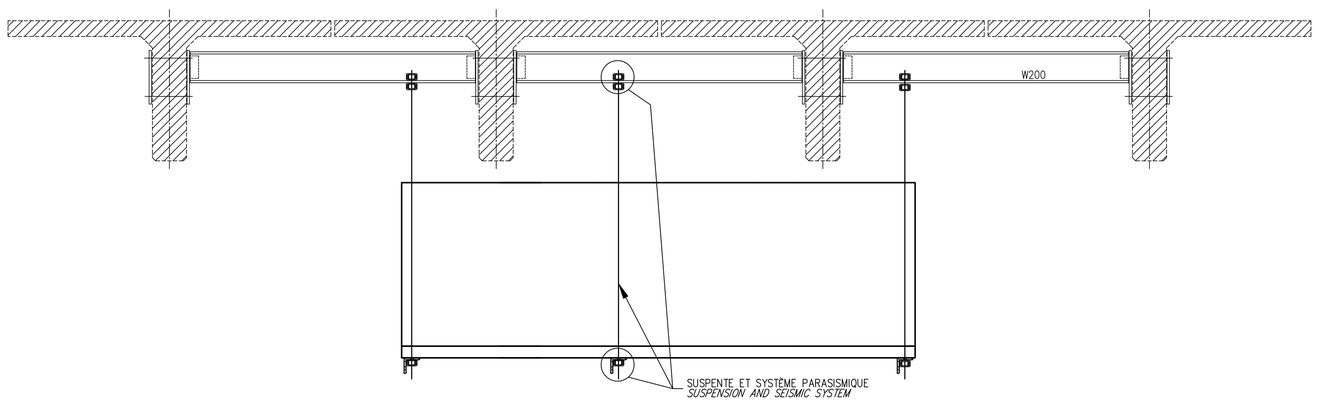

DÉTAIL D'INSTALLATION DE L'UNITÉ UC-1 DE VENTILATON
VENTILATION UNIT UC-1 INSTALLATION DETAIL

0 1.0 1: 20

NOTE(S) SPÉCIFIQUE(S):
SPECIFIC NOTES:

1. RÉINSTALLER LA GRILLE D'ALIMENTATION SUR LE CONDUIT EXISTANT, TEL QUE L'INSTALLATION EXISTANTE ADJACENTE À LA PORTE DE GARAGE.
   REINSTALL THE SUPPLY GRILL ON THE EXISTING DUCT, LIKE THE EXISTING INSTALLATION NEXT TO THE GARAGE DOOR.
2. SECTION DROITE DE 2400 mm POUR STATION DE MESURE D'AIR.
   STRAIGHT SECTION FOR AIR FLOW MEASURING STATION OF 2400 mm.
3. CONDUIT ÉTANCHE AVEC DRAIN.
   WATERPROOF DUCT WITH DRAIN.
4. RACCORDER À L'EXISTANT.
   CONNECT TO THE EXISTING.
5. RECOUVRIR L'ENSEMBLE DES CONDUITS AVEC UNE ENVELOPPE COUPE-FEU, TEL QUE DÉCRIT AU DEVIS ET SELON NFPA 96.
   COVER ALL THE DUCT WITH A FIREPROOFING WRAP AS DESCRIBED IN THE SPECIFICATIONS AND ACCORDING TO NFPA 96.
6. NOUVEAU CONDUIT DE VENTILATION, DIMENSION TEL QUE L'EXISTANT.
   NEW VENTILATION DUCT, DIMENSION AS EXISTING.

CE PLAN NE DOIT PAS ÊTRE UTILISÉ À DES FINS DE CONSTRUCTION OU D'INSTALLATION.

THIS DRAWING SHALL NOT BE USED FOR CONSTRUCTION OR INSTALLATION PURPOSES

MODIFIÉ /*MODIFIED*

Travaux publics et Services gouvernementaux Canada
Public Works and Government Services Canada
Direction générale des biens immobiliers
Real Property Branch
Région du Québec
Quebec region
Canada

Plan clé / Key Plan

DFS architecture & design INC.
Montréal, QC | 400, boul. de Maisonneuve O., bur. 500, Montréal (Québec) H3A 1L4, T: (514) 879-1708 F: (514) 861-6219, www.dfsarch.com

Dans la province de Québec, les services architecturaux de DFS sont fournis par Fish Pellicer Todd architectes.

bernard & associés CONSULTANTS / DESIGNERS SERVICES ALIMENTAIRES
4020, SAINT-AMBROISE, BUREAU 380, MONTRÉAL, QUÉBEC, H4C 2C7, TEL : 514-342-2652 FAX : 514-342-5403

PAGEAU MORELL
www.pageaumorel.com Montréal

sdk
1751, rue Richardson, bureau 2120, Montréal (Québec) H3K 1G6, Tél. : 514 938-5995, Téléc. : 514 939-9470, www.sdkbb.com
STRUCTURE • GÉNIE CIVIL • STRUCTURE INDUSTRIELLE • VERRE STRUCTUREL

SMi
CSP CONSULTANTS EN SÉCURITÉ INC.
Division de Le Groupe S.M. International inc.

INGÉNIEUR Marc-Olivier de Tilly 144773 Québec
2016-09-07

revision		date
0	ÉMIS POUR APPEL D'OFFRES *ISSUED FOR TENDER*	16-09-07

A no. du détail detail no.
B no. de la feuille où détail exigé sheet no. where detailed required
C no. de la feuille où détaillé sheet no. where detailed

Projet / Project
Service correctionnel Canada / Correctional Service Canada
242 MONTÉE GAGNON
SAINTE-ANNE-DES-PLAINES, QUÉBEC
ARCHAMBAULT - CUISINE DE FINITION / ARCHAMBAULT FINISHING KITCHEN

Dessin / Drawing
MÉCANIQUE
MECHANICAL
VENTILATION
1ER ÉTAGE
VENTILATION
FIRST FLOOR
MODIFIÉ/MODIFIED

Conçu par / Designed by: JEAN-PHILIPPE LAFORGE	Date: 2015-10-20
Dessiné par / Drawn by: ÉMILIE MORRISSEAU	Date: 2015-10-20
Approuvé par / Approved by: MARC-OLIVIER DE TILLY	Date: 2015-10-20
Soumission / Tender	Gestionnaire de projet TPSGC / PWGSC Project Manager: Frédéric Boily
No. de projet / Project number: R.067720.800	No. de client / Client number: 550-02-341-3403
Nom du fichier / File name: R_067720_800-M05-VC-PLN_R00.DWG	No. de classement / File no.
No. de plan ou dessin / File name: R_067720_800-M05-VC-PLN_R00	No. feuille / Sheet no.: M05/20

PWGSC / TPSGC A1
2015-05-22 11:24:12

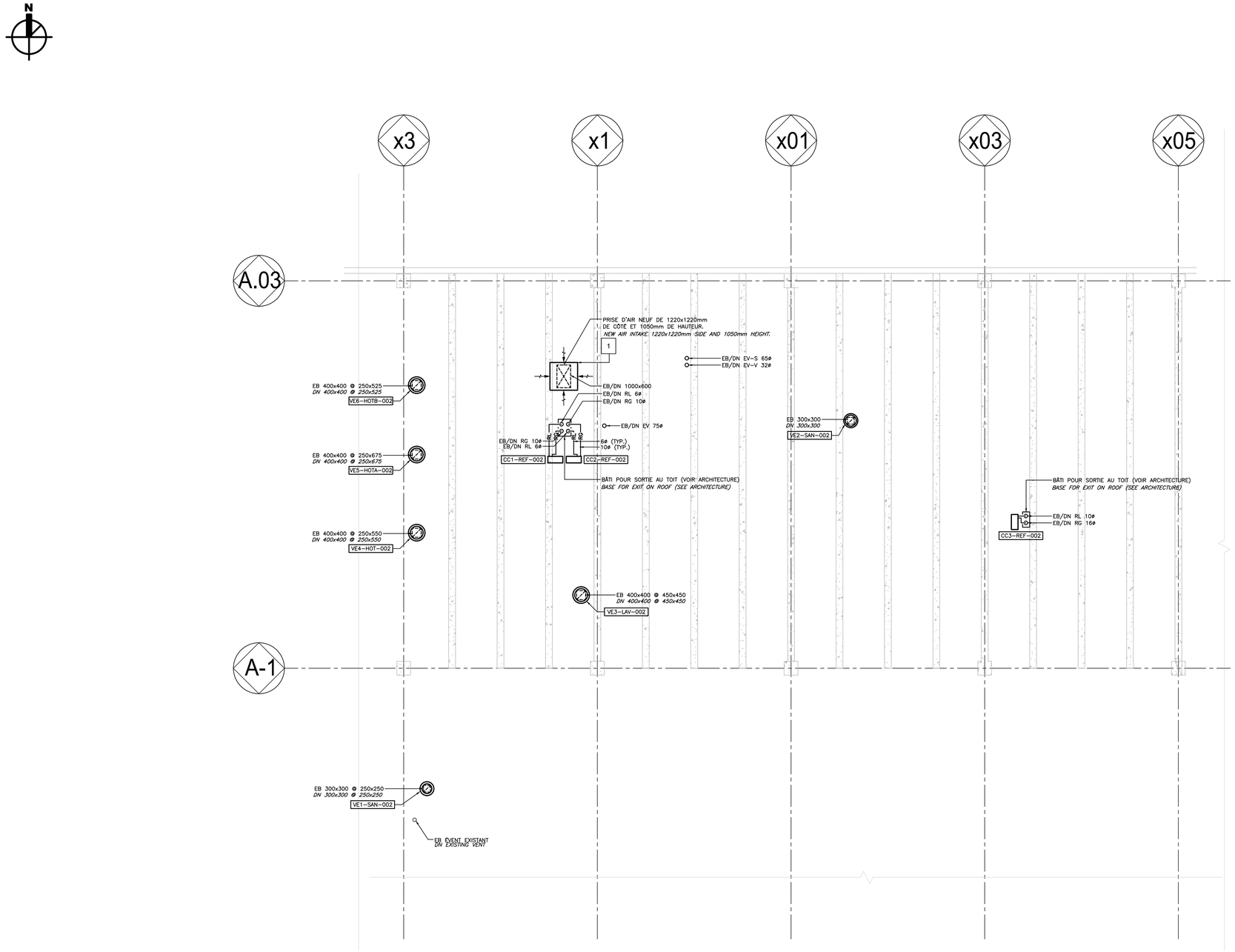

NOTE(S) SPÉCIFIQUE(S):
SPECIFIC NOTES:

1 NOUVEAU CABANON : 4250 L/s D'UNE DIMENSION DE 1200mm x 1350mm AVEC PERSIENNES SUR QUATRE CÔTÉS D'UNE HAUTEUR DE 600mm DÉBUTANT À UNE HAUTEUR DE 450mm DU TOIT.

NEW AIR-SHEAD : 4250 L/s WITH A DIMENSION OF 1200mm x 1350mm WITH LOUVER ON THE FOUR SIDES WITH A HEIGHT OF 600mm STARTING AT 450mm FROM THE ROOF.

CE PLAN NE DOIT PAS ÊTRE UTILISÉ À DES FINS DE CONSTRUCTION OU D'INSTALLATION.

THIS DRAWING SHALL NOT BE USED FOR CONSTRUCTION OR INSTALLATION PURPOSES

MODIFIÉ /*MODIFIED*

0 5 1: 100

2015-05-22 11:24:12

PWGSC / TPSGC A1

Travaux publics et Services gouvernementaux Canada
Public Works and Government Services Canada

Direction générale des biens immobiliers
Real Property Branch

Région du Québec
Quebec region

Canada

Plan clé / Key Plan

DFS INC. architecture & design
Montréal, QC
400, boul. de Maisonneuve O., bur. 500
Montréal (Québec) H3A 1L4
T: (514) 879-1708 F: (514) 861-6219
www.dfsarch.com

Dans la province de Québec, les services architecturaux de DFS sont fournis par Fish Pellicer Todd architectes.

bernard & associés
CONSULTANTS / DESIGNERS
SERVICES ALIMENTAIRES
4020, SAINT-AMBROISE, BUREAU 380
MONTRÉAL, QUÉBEC, H4C 2C7
TEL : 514-342-2652 FAX : 514-342-5403

PAGEAU MOREL
www.pageaumorel.com
Montréal

sdk
1751, rue Richardson, bureau 2120
Montréal (Québec) H3K 1G6
TÉL : 514 938-5995
TÉLÉC. : 514 939-9490
www.sdkbb.com
STRUCTURE • GÉNIE CIVIL • STRUCTURE INDUSTRIELLE • VERRE STRUCTUREL

SMi
CSP CONSULTANTS EN SÉCURITÉ INC.
Division de Le Groupe S.M. International inc.

INGÉNIEUR
Marc-Olivier de Tilly
144773
Québec
2016-09-07

revisions / revision		date
0	ÉMIS POUR APPEL D'OFFRES *ISSUED FOR TENDER*	16-09-07

A no. du détail / detail no.
B no.de la feuille=où détail exigé / sheet no.=where detailed required
C no. de la feuille=où détaillé / sheet no.=where detailed

Projet / Project

Service correctionnel Canada / Correctional Service Canada

242 MONTÉE GAGNON
SAINTE-ANNE-DES-PLAINES, QUÉBEC

ARCHAMBAULT - CUISINE DE FINITION / ARCHAMBAULT FINISHING KITCHEN

Dessin / Drawing

MÉCANIQUE
MECHANICAL
MULTI-DISCIPLINAIRE
TOIT

MULTY-DISCIPLINARY ROOF

MODIFIÉ/MODIFIED

Conçu par / Designed by: JEAN-PHILIPPE LAFORGE	Date: 2015-10-20
Dessiné par / Drawn by: ÉMILIE MORRISSEAU	Date: 2015-10-20
Approuvé par / Approved by: MARC-OLIVIER DE TILLY	Date: 2015-10-20
Soumission / Tender	Gestionnaire de projet TPSGC / PWGSC Project Manager: Frédéric Boily
No. de projet / Project number: R.067720.800	No. de projet / Project number: 550-02-341-3403
No. du fichier / File name: R_067720_800-M06-VC-PLN_R00.DWG	No. de classeur / File no.
No. de plan ou dessin / File name: R_067720_800-M06-VC-PLN_R00	No. feuille / Sheet no.: M06/20

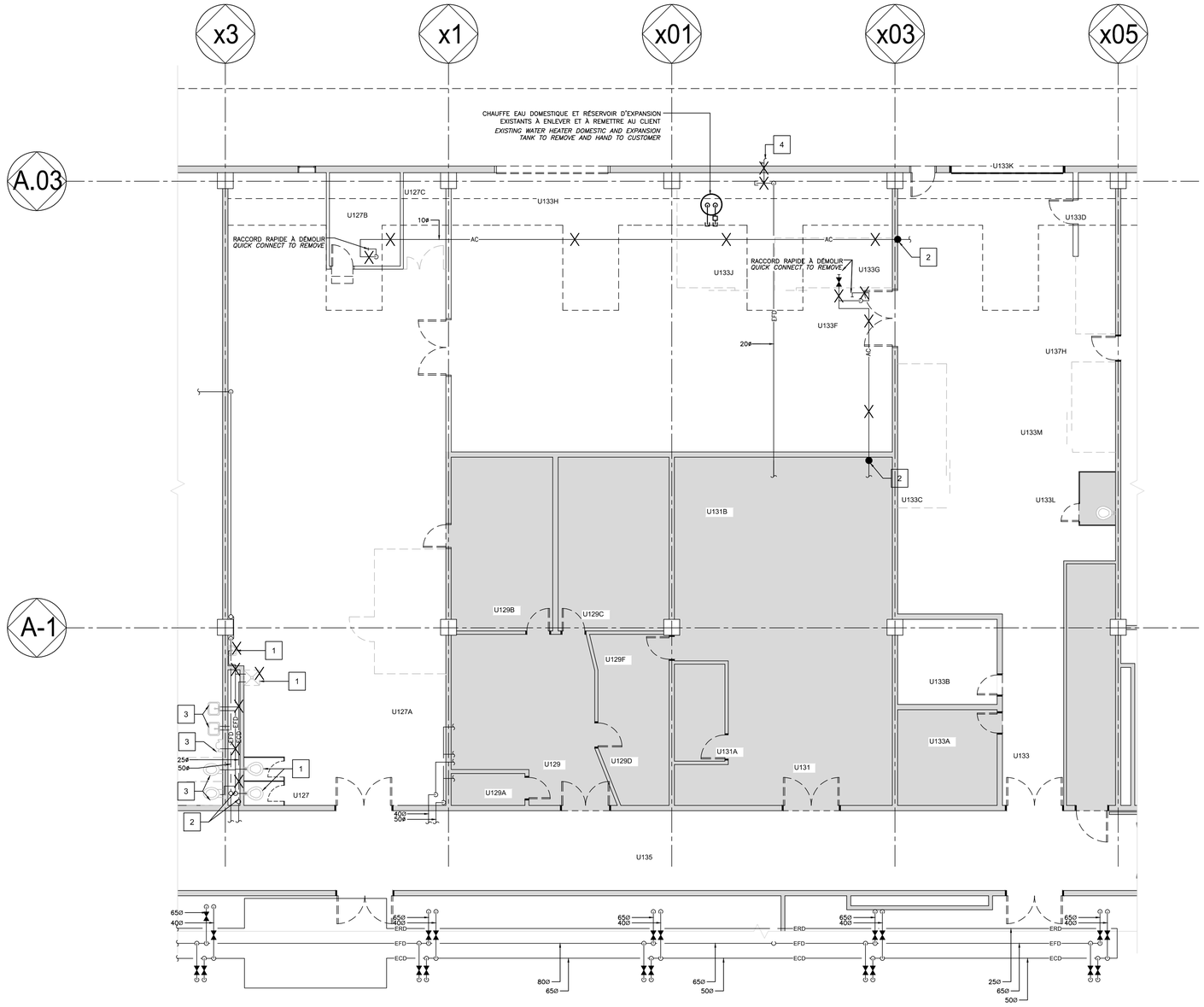

NOTE(S) SPÉCIFIQUE(S):
SPECIFIC NOTES:

1. APPAREIL EXISTANT À DÉMOLIR.
   EXISTING EQUIPMENT TO REMOVE.
2. DÉMOLIR À CE POINT ET OBTURER.
   DEMOLITION AT THIS POINT AND SEAL.
3. DÉBRANCHER LES APPAREILS DE PLOMBERIE EXISTANT DU LOCAL ADJACENT.
   DISCONNECT THE EXISTING PLUMBING EQUIPMENT OF THE ADJACENT ROOM.
4. APPAREIL EXISTANT À RELOCALISER.
   EXISTING EQUIPMENT TO RELOCATE.

CE PLAN EST ÉMIS POUR FINS DE DÉMOLITION. IL CONSTITUE UN INVENTAIRE DES INSTALLATIONS PRINCIPALES EXISTANTES, GÉNÉRALEMENT VÉRIFIÉES EN RAPPORT AVEC LES MODIFICATIONS MONTRÉES SUR LA VERSION "MODIFIÉ" DE CE PLAN ET DONT LES CONDITIONS RÉELLES DOIVENT ÊTRE CONSTATÉES SUR PLACE PAR L'ENTREPRENEUR.

THIS DRAWING IS ISSUED FOR DEMOLITION PURPOSES, IT REPRESENTS AN INVENTORY OF THE MAIN EXISTING INSTALLATIONS, GENERALLY VERIFIED IN CONNECTION WITH THE MODIFICATIONS SHOWN ON THIS DRAWING'S "MODIFIED" VERSION, AND OF WHICH THE GENUINE CONDITIONS MUST BE OBSERVED ON THE SITE BY THE CONTRACTOR.

DÉMOLITION /*DEMOLITION*

0 5 1: 100

2015-05-22 11:24:12

PWGSC / TPSGC A1

Travaux publics et Services gouvernementaux Canada
Public Works and Government Services Canada
Direction générale des biens immobiliers
Real Property Branch
Région du Québec
Quebec region
Canada

Plan clé / Key Plan

DFS architecture & design INC.
Montréal, QC | 400, boul. de Maisonneuve O., bur. 500 Montréal (Québec) H3A 1L4 T: (514) 879-1708 F: (514) 861-6219 www.dfsarch.com

Dans la province de Québec, les services architecturaux de DFS sont fournis par Fish Pellicer Todd architectes.

bernard & associés
CONSULTANTS / DESIGNERS SERVICES ALIMENTAIRES
4020, SAINT-AMBROISE, BUREAU 380
MONTRÉAL, QUÉBEC, H4C 2C7
TEL : 514-342-2652 FAX : 514-342-0403

PAGEAU MOREL
www.pageaumorel.com
Montréal

sdk
1755, rue Richardson, bureau 2120
Montréal (Québec) H3K 1G6
TÉL : 514 938-5995
TÉLÉC. : 514 939-9490
www.sdkbb.com
STRUCTURE • GÉNIE CIVIL • STRUCTURE INDUSTRIELLE • VERRE STRUCTUREL

SMi
CSP CONSULTANTS EN SÉCURITÉ INC.
Division de Le Groupe S.M. International inc.

INGÉNIEUR Marc-Olivier de Tilly 144773 Québec
2016-09-07

révision revision		date
0	ÉMIS POUR APPEL D'OFFRES *ISSUED FOR TENDER*	16-09-07

A no. du détail detail no.
B no. de la feuille où détail exigé sheet no. where detailed required
C no. de la feuille où détaillé sheet no. where detailed

Projet / Project
Service correctionnel Canada / Correctional Service Canada
242 MONTÉE GAGNON
SAINTE-ANNE-DES-PLAINES, QUÉBEC
ARCHAMBAULT - CUISINE DE FINITION / ARCHAMBAULT FINISHING KITCHEN

Dessin / Drawing
MÉCANIQUE
MECHANICAL
PLOMBERIE
DISTRIBUTION EAU DOMESTIQUE
1ER ÉTAGE
PLUMBING
DOMESTIC WATER DISTRIBUTION
FIRST FLOOR
DÉMOLITION/DEMOLITION

Conçu par / Designed by: JEAN-PHILIPPE LAFORGE	Date: 2015-10-20
Dessiné par / Drawn by: ÉMILIE MORRISSEAU	Date: 2015-10-20
Approuvé par / Approved by: MARC-OLIVIER DE TILLY	Date: 2015-10-20
Soumission / Tender	Gestionnaire de projet PWGSC / PWGSC Project Manager: Frédéric Boily
No de projet / Project number: R.067720.800	No de projet client / Project number: 550-02-341-3403
Nom du fichier / File name: R_067720_800-M07-ED-PLN_R00.DWG	No de classeur / File no.
No de plan ou dessin / File name: R_067720_800-M07-ED-PLN_R00	No feuille / Sheet no.: M07/20

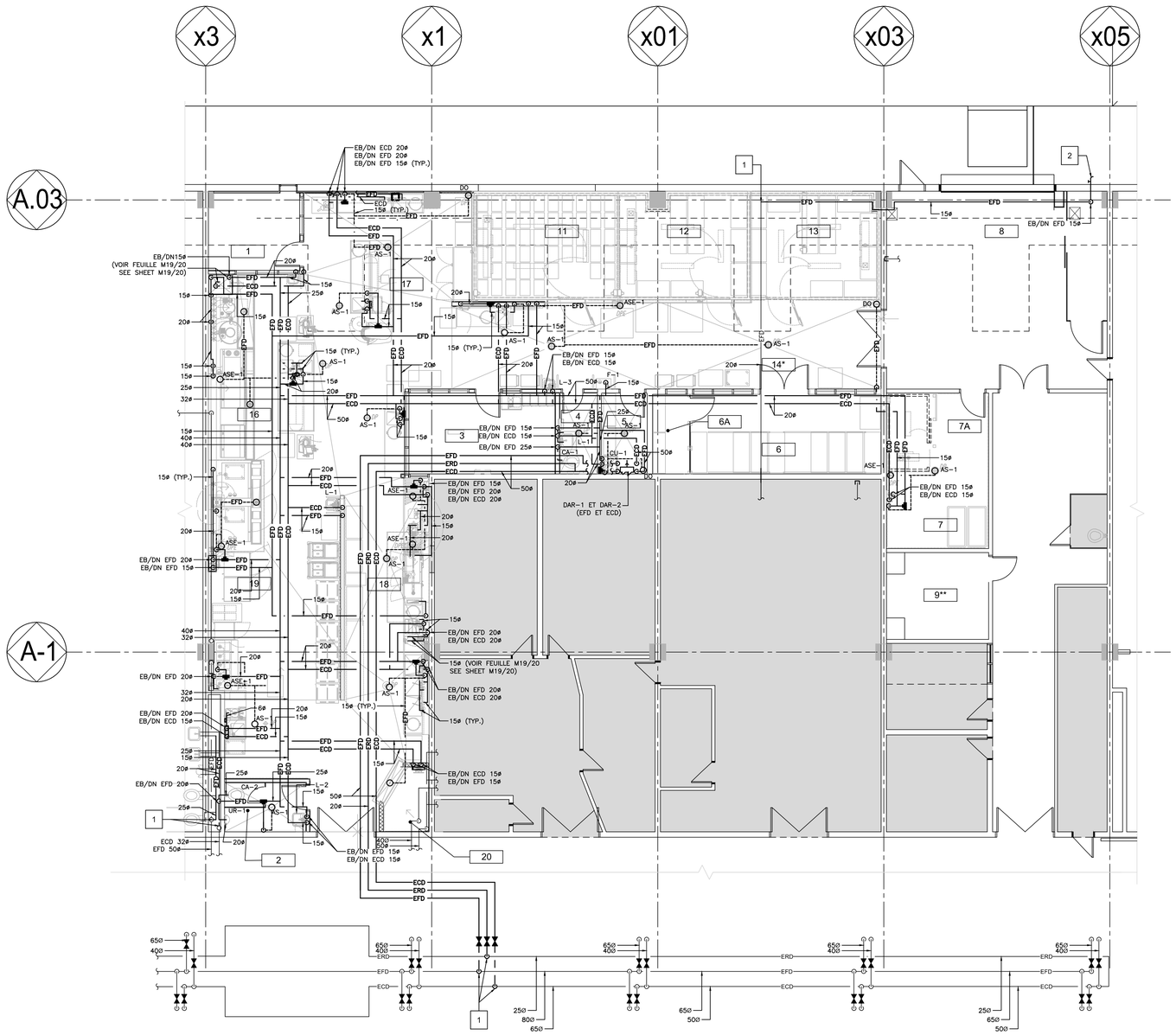

NOTE(S) GÉNÉRALE(S):
GENERAL NOTES:

1. INSTALLER UNE VALVE D'ISOLEMENT À TOUS LES RACCORDS DES ÉQUIPEMENTS DE CUISINE OU DES APPAREILS DE PLOMBERIE.
   INSTALL ISOLATION VALVE TO ALL CONNECTIONS OF THE KITCHEN EQUIPMENTS OR TO THE PLUMBING APPLIANCES.

NOTE(S) SPÉCIFIQUE(S):
SPECIFIC NOTES:

1 RACCORDER À L'EXISTANT.
CONNECT TO THE EXISTING.

2 APPAREIL EXISTANT RELOCALISÉ.
EXISTING EQUIPMENT RELOCATED.

CE PLAN NE DOIT PAS ÊTRE UTILISÉ À DES FINS DE CONSTRUCTION OU D'INSTALLATION.

THIS DRAWING SHALL NOT BE USED FOR CONSTRUCTION OR INSTALLATION PURPOSES

MODIFIÉ /*MODIFIED*

Travaux publics et Services gouvernementaux Canada | Public Works and Government Services Canada
Direction générale des biens immobiliers | Real Property Branch
Région du Québec | Quebec region
Canada

Plan clé / Key Plan

DFS architecture & design INC.
Montréal, QC | 400, boul. de Maisonneuve O., bur. 500 Montréal (Québec) H3A 1L4 T: (514) 879-1708 F: (514) 861-6219 www.dfsarch.com

Dans la province de Québec, les services architecturaux de DFS sont fournis par Fish Pellicer Todd architectes.

bernard & associés CONSULTANTS / DESIGNERS SERVICES ALIMENTAIRES
4020, SAINT-AMBROISE, BUREAU 380 MONTRÉAL, QUÉBEC H4C 2C7 TEL : 514-342-2652 FAX : 514-342-5403

PAGEAU MOREL
www.pageaumorel.com
Montréal

sdk
1751, rue Richardson, bureau 2120
Montréal (Québec) H3K 1G6
TÉL.: 514 938-5995
TÉLÉC.: 514 939-9490
www.sdkbb.com
STRUCTURE • GÉNIE CIVIL • STRUCTURE INDUSTRIELLE • VERRE STRUCTUREL

SMi
CSP CONSULTANTS EN SÉCURITÉ INC.
Division de Le Groupe S.M. International inc.

INGÉNIEUR
Marc-Olivier de Tilly
144773
Québec
2016-09-07

revisions revision		date
0	ÉMIS POUR APPEL D'OFFRES *ISSUED FOR TENDER*	16-09-07

A no. du détail detail no.
B no.de la feuille-où détail exige sheet no.-where detailed required
C no. de la feuille-où détaillé sheet no.-where detailed

Projet / Project:
Service correctionnel Canada / Correctional Service Canada
242 MONTÉE GAGNON
SAINTE-ANNE-DES-PLAINES, QUÉBEC
ARCHAMBAULT - CUISINE DE FINITION / ARCHAMBAULT FINISHING KITCHEN

Dessin / Drawing:
MÉCANIQUE
MECHANICAL
PLOMBERIE
DISTRIBUTION EAU DOMESTIQUE
1ER ÉTAGE
PLUMBING
DOMESTIC WATER DISTRIBUTION
FIRST FLOOR
MODIFIÉ/MODIFIED

Conçu par / Designed by: JEAN-PHILIPPE LAFORGE	Date: 2015-10-20
Dessiné par / Drawn by: ÉMILIE MORRISSEAU	Date: 2015-10-20
Apprové par / Approved by: MARC-OLIVIER DE TILLY	Date: 2015-10-20
Soumission / Tender	Gestionnaire de projet TPSGC / PWGSC Project Manager: Frédéric Boily
No de projet / Project number: R.067720.800	No de projet / Project number: 550-02-341-3403
Nom du fichier / File name: R_067720_800-M08-ED-PLN_R00.DWG	No de classement / File no.
No. de plan ou dessin / File name: R_067720_800-M08-ED-PLN_R00	No feuille / Sheet no.: M08/20

2015-05-22 11:24:12

PWGSC / TPSGC A1

0 5 1: 100

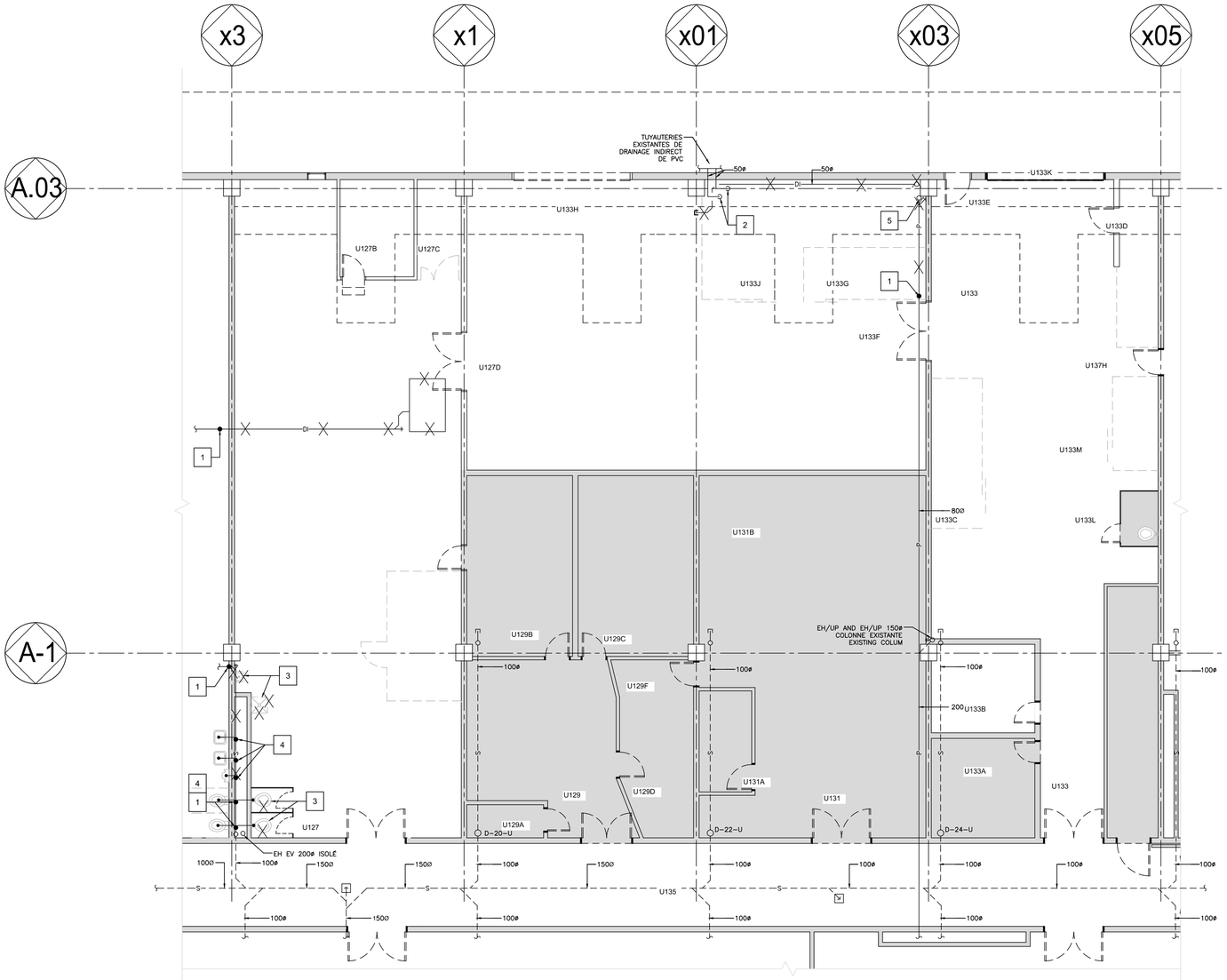

NOTE(S) SPÉCIFIQUE(S):
SPECIFIC NOTES:

1. DÉMOLIR À CE POINT ET OBTURER.
   DEMOLITION AT THIS POINT AND CAP.
2. DÉMOLIR LE PLUS HAUT POSSIBLE ET OBTURER.
   DEMOLISH AT THE HIGHEST POINT.
3. APPAREIL EXISTANT À DÉMOLIR.
   EXISTING EQUIPMENT TO REMOVE.
4. DÉBRANCHER LES APPAREILS DE PLOMBERIE EXISTANTS DU LOCAL ADJACENT À CE POINT.
   DISCONNECT THE EXISTING PLUMBING EQUIPMENT OF THE ADJACENT ROOM AT THIS POINT.
5. DÉMOLIR LE PLUS HAUT POSSIBLE.
   DEMOLITION HIGHEST POSSIBLE.

CE PLAN EST ÉMIS POUR FINS DE DÉMOLITION. IL CONSTITUE UN INVENTAIRE DES INSTALLATIONS PRINCIPALES EXISTANTES, GÉNÉRALEMENT VÉRIFIÉES EN RAPPORT AVEC LES MODIFICATIONS MONTRÉES SUR LA VERSION "MODIFIÉ" DE CE PLAN ET DONT LES CONDITIONS RÉELLES DOIVENT ÊTRE CONSTATÉES SUR PLACE PAR L'ENTREPRENEUR.

THIS DRAWING IS ISSUED FOR DEMOLITION PURPOSES, IT REPRESENTS AN INVENTORY OF THE MAIN EXISTING INSTALLATIONS, GENERALLY VERIFIED IN CONNECTION WITH THE MODIFICATIONS SHOWN ON THIS DRAWING'S "MODIFIED" VERSION, AND OF WHICH THE GENUINE CONDITIONS MUST BE OBSERVED ON THE SITE BY THE CONTRACTOR.

DÉMOLITION /*DEMOLITION*

0 5 1: 100

2015-05-22 11:24:12

PWGSC / TPSGC A1

Travaux publics et Services gouvernementaux Canada
Public Works and Government Services Canada
Direction générale des biens immobiliers
Real Property Branch
Région du Québec
Quebec region
Canada

Plan clé / Key Plan

DFS inc. architecture & design
Montréal, QC | 400, boul. de Maisonneuve O., bur. 500 Montréal (Québec) H3A 1L4 | T: (514) 879-1708 F: (514) 861-6219 | www.dfsarch.com
Dans la province de Québec, les services architecturaux de DFS sont fournis par Fish Pellicer Todd architectes.

bia bernard & associés CONSULTANTS / DESIGNERS SERVICES ALIMENTAIRES
4020, SAINT-AMBROISE, BUREAU 380 MONTRÉAL, QUÉBEC, H4C 2C7 TEL : 514-342-2652 FAX: 514-342-5403

PAGEAU MOREL www.pageaumorel.com Montréal

sdk
1751, rue Richardson, bureau 2120 Montréal (Québec) H3K 1G6
TEL : 514 938-5995
TÉLÉC. : 514 939-9490
www.sdkbb.com
STRUCTURE • GÉNIE CIVIL • STRUCTURE INDUSTRIELLE • VERRE STRUCTUREL

SMi CSP CONSULTANTS EN SÉCURITÉ INC.
Division de Le Groupe S.M. International inc.

INGÉNIEUR Marc-Olivier de Tilly 144773 Québec
2016-09-07

0	ÉMIS POUR APPEL D'OFFRES *ISSUED FOR TENDER*	16-09-07
révision revision		date

A no. du détail detail no.
B no. de la feuille-où détail exigé sheet no.-where detailed required
C no. de la feuille-où détaillé sheet no.-where detailed

Projet / Project
Service correctionnel Canada / Correctional Service Canada
242 MONTÉE GAGNON
SAINTE-ANNE-DES-PLAINES, QUÉBEC
ARCHAMBAULT - CUISINE DE FINITION / ARCHAMBAULT FINISHING KITCHEN

Dessin / Drawing
MÉCANIQUE
MECHANICAL
PLOMBERIE – DRAINAGE
1ER ÉTAGE
PLUMBING – DRAINAGE
FIRST FLOOR
DÉMOLITION / DEMOLITION

Conçu par / Designed by: JEAN-PHILIPPE LAFORGE	2015-10-20
Dessiné par / Drawn by: ÉMILIE MORRISSEAU	2015-10-20
Approuvé par / Approved by: MARC-OLIVIER DE TILLY	2015-10-20
Soumission / Tender	Gestionnaire de projet PSGC / PWGSC Project Manager: Frédéric Boily
No. de projet / Project number: R.067720.800	No. de client / Project number: 550-02-341-3403
Nom du fichier / File name: R_067720_800-M09-ES-PLN_R00.DWG	No. client / Client No. de dossier/No. File no.
No. de plan ou dessin / File name: R_067720_800-M09-ES-PLN_R00	No. feuille / Sheet no.: M09/20

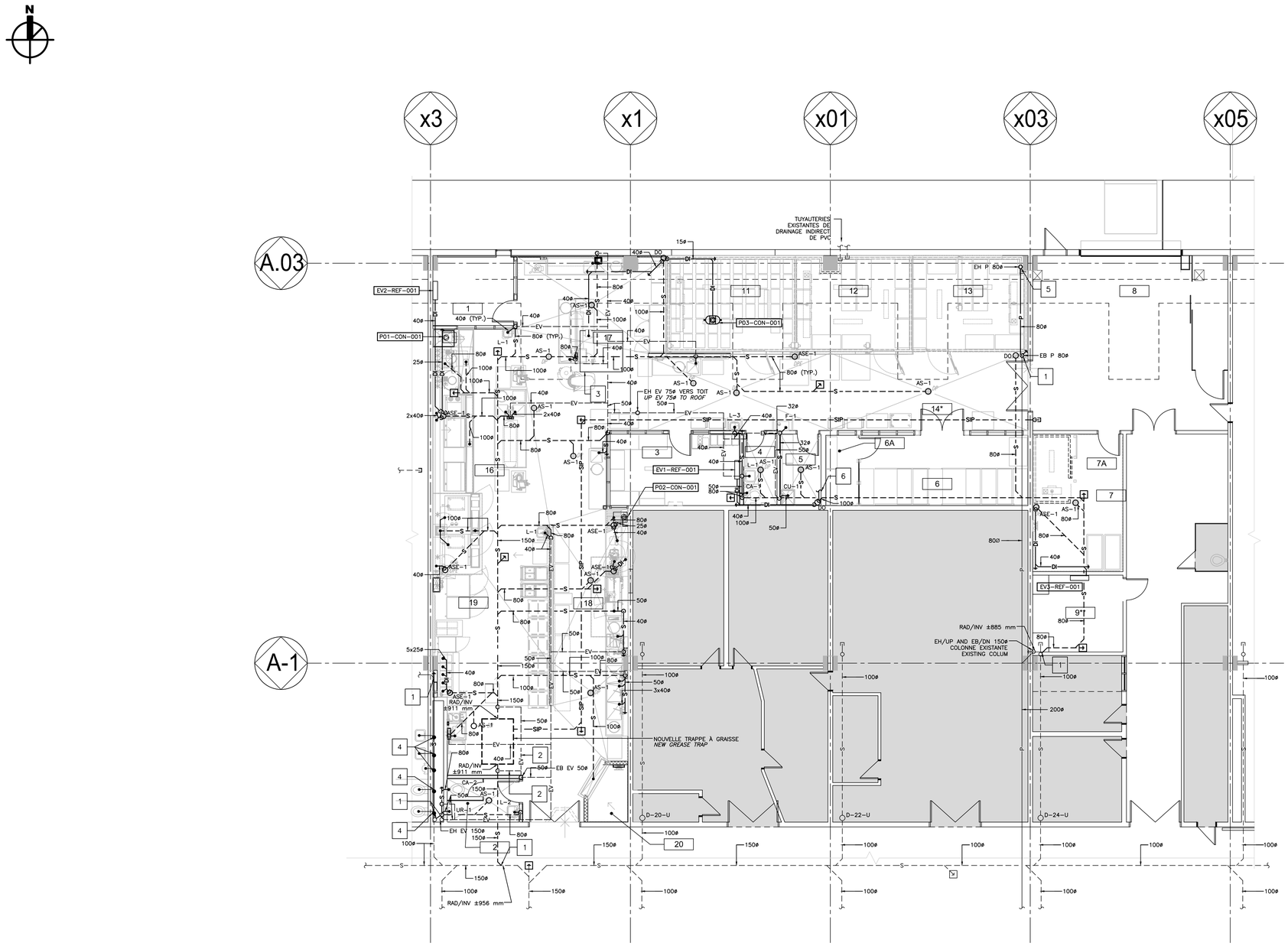

NOTE(S) SPÉCIFIQUE(S):
SPECIFIC NOTES:

1. RACCORDER À L'EXISTANT À CE POINT.
   CONNECT TO THE EXISTING AT THIS POINT.
2. ÉVENT SOUS–DALLE
   VENT UNDER SLAB
3. DRAINAGE DU CONDUIT DE VENTILATION.
   VENTILATION DUCT DRAIN.
4. RACCORDER LES APPAREILS DE PLOMBERIE EXISTANT DU LOCAL ADJACENT À CE POINT.
   CONNECT THE EXISTING PLUMBING EQUIPMENT OF THE ADJACENT ROOM AT THIS POINT.
5. DÉVIER ET RACCORDER LA TUYAUTERIE DE DRAINAGE PLUVIALE EXISTANTE À LA NOUVELLE TUYAUTERIE.
   DEFLECT AND CONNECT THE EXISTING STORM PIPING TO THE NEW PIPING.
6. PROTENTION CONTRE L'INCENDIE, VOIR FEUILLE M12/20.
   FIRE PROTECTION, SEE SHEET M12/20.

CE PLAN NE DOIT PAS ÊTRE UTILISÉ À DES FINS DE CONSTRUCTION OU D'INSTALLATION.

THIS DRAWING SHALL NOT BE USED FOR CONSTRUCTION OR INSTALLATION PURPOSES

MODIFIÉ / *MODIFIED*

0 5 1: 100

2015-05-22 11:24:12

PWGSC / TPSGC A1

Travaux publics et Services gouvernementaux Canada
Public Works and Government Services Canada
Direction générale des biens immobiliers
Real Property Branch
Région du Québec
Quebec region
Canada

Plan clé / Key Plan

DFS architecture & design INC.
Montréal, QC
400, boul. de Maisonneuve O., bur. 500
Montréal (Québec) H3A 1L4
T: (514) 879-1708 F: (514) 861-6219
www.dfsarch.com
Dans la province de Québec, les services architecturaux de DFS sont fournis par Fish Pellicer Todd architectes.

bernard & associés
CONSULTANTS / DESIGNERS
SERVICES ALIMENTAIRES
4020, SAINT-AMBROISE, BUREAU 380
MONTRÉAL, QUÉBEC H4C 2C7
TEL : 514-342-2652 FAX : 514-342-5403

PAGEAU MOREL
www.pageaumorel.com
Montréal

sdk
1751, rue Richardson, bureau 2120
Montréal (Québec) H3K 1G6
Tél.: 514 938-5995
Téléc.: 514 939-9490
www.sdkbb.com
STRUCTURE • GÉNIE CIVIL • STRUCTURE INDUSTRIELLE • VERRE STRUCTUREL

SMi
CSP CONSULTANTS EN SÉCURITÉ INC.
Division de Le Groupe S.M. International inc.

INGÉNIEUR
Marc-Olivier de Tilly
144773
Québec
2016-09-07

Révision / Revision		date
0	ÉMIS POUR APPEL D'OFFRES *ISSUED FOR TENDER*	16–09–07

A no. du détail / detail no.
B no. de la feuille où détail exigé / sheet no. where detailed required
C no. de la feuille où détaillé / sheet no. where detailed

Projet / Project

Service correctionnel Canada / Correctional Service Canada

242 MONTÉE GAGNON
SAINTE-ANNE-DES-PLAINES, QUÉBEC

ARCHAMBAULT - CUISINE DE FINITION / ARCHAMBAULT FINISHING KITCHEN

Dessin / Drawing

MÉCANIQUE MECHANICAL

PLOMBERIE – DRAINAGE
1ER ÉTAGE

PLUMBING – DRAINAGE
FIRST FLOOR

MODIFIÉ/MODIFIED

Conçu par / Designed by: JEAN–PHILIPPE LAFORGE	Date: 2015–10–20
Dessiné par / Drawn by: ÉMILIE MORRISSEAU	Date: 2015–10–20
Approuvé par / Approved by: MARC–OLIVIER DE TILLY	Date: 2015–10–20
Soumission / Tender	Gestionnaire de projet TPSGC / PWGSC Project Manager: Frédéric Boily
No de projet / Project number: R.067720.800	No de projet / Project number: 550-02-341-3403
TPSGC / PWGSC	Client
Nom du fichier / File name: R_067720_800-M10-ES-PLN_R00.DWG	No. de classement / File no.
No de plan ou dessin / File name: R_067720_800-M10-ES-PLN_R00	No feuille / Sheet no.: M10/20

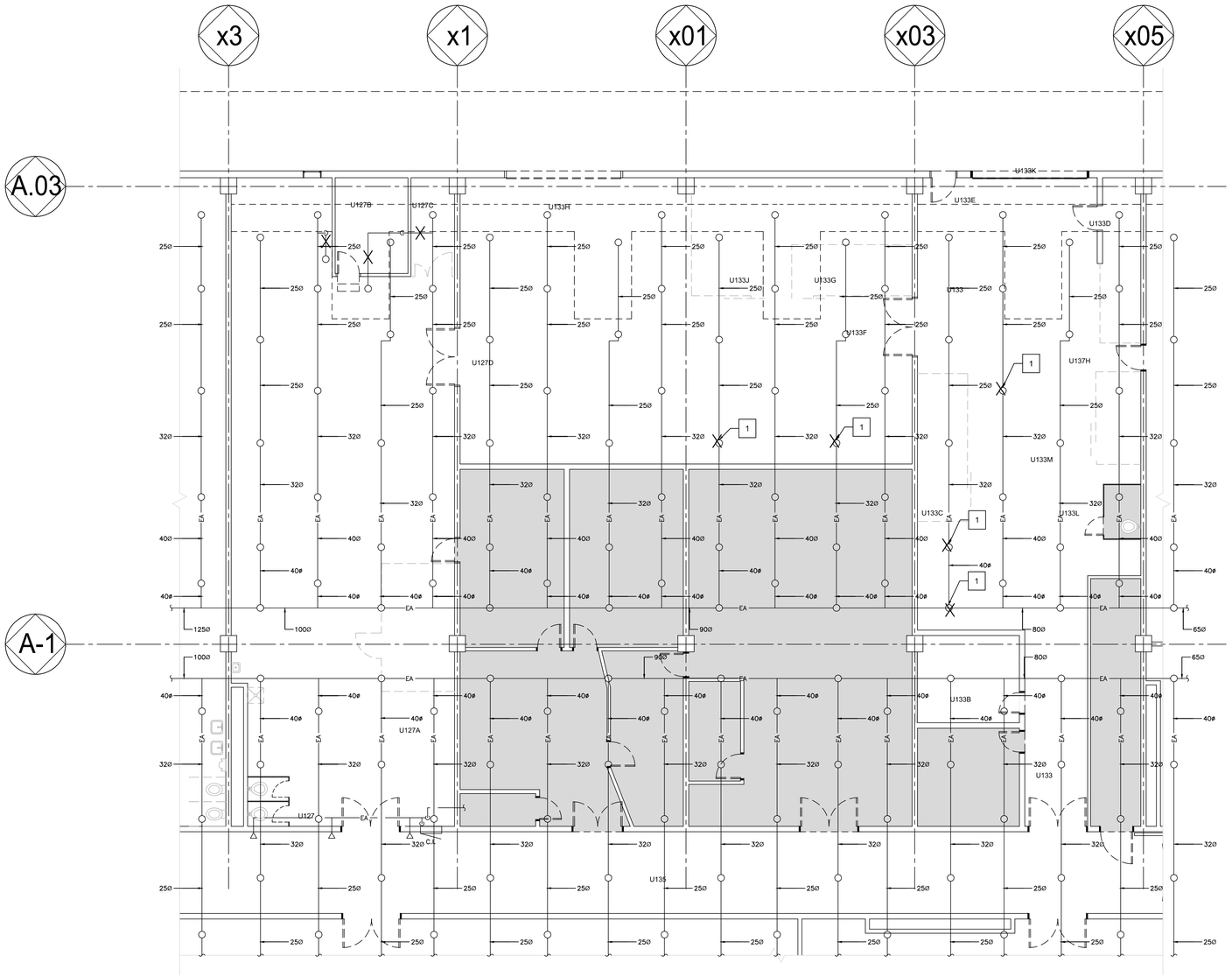

NOTE(S) GÉNÉRALE(S):
GENERAL NOTES:

1. CONSERVER LES TÊTES EXISTANTES AFIN DE COUVRIR LE DESSUS DU NOUVEAU PLAFOND SUSPENDU.

   KEEP EXISTING HEADS TO COVER ABOVE THE NEW SUSPENDED CEILING.

NOTE(S) SPÉCIFIQUE(S):
SPECIFIC NOTES:

1 DÉMOLIR À CE POINT ET OBTURER.
DEMOLITION AT THIS POINT AND CAP.

CE PLAN EST ÉMIS POUR FINS DE DÉMOLITION. IL CONSTITUE UN INVENTAIRE DES INSTALLATIONS PRINCIPALES EXISTANTES, GÉNÉRALEMENT VÉRIFIÉES EN RAPPORT AVEC LES MODIFICATIONS MONTRÉES SUR LA VERSION "MODIFIÉ" DE CE PLAN ET DONT LES CONDITIONS RÉELLES DOIVENT ÊTRE CONSTATÉES SUR PLACE PAR L'ENTREPRENEUR.

THIS DRAWING IS ISSUED FOR DEMOLITION PURPOSES, IT REPRESENTS AN INVENTORY OF THE MAIN EXISTING INSTALLATIONS, GENERALLY VERIFIED IN CONNECTION WITH THE MODIFICATIONS SHOWN ON THIS DRAWING'S "MODIFIED" VERSION, AND OF WHICH THE GENUINE CONDITIONS MUST BE OBSERVED ON THE SITE BY THE CONTRACTOR.

DÉMOLITION /*DEMOLITION*

Travaux publics et Services gouvernementaux Canada | Public Works and Government Services Canada
Direction générale des biens immobiliers | Real Property Branch
Région du Québec | Quebec region
Canada

Plan clé / Key Plan

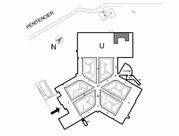

DFS architecture & design INC.
Montréal, QC | 400, boul. de Maisonneuve O., bur. 500 Montréal (Québec) H3A 1L4 T: (514) 879-1708 F: (514) 861-6219 www.dfsarch.com

Dans la province de Québec, les services architecturaux de DFS sont fournis par Fish Pellicer Todd architectes.

bernard & associés CONSULTANTS / DESIGNERS SERVICES ALIMENTAIRES
4020, SAINT-AMBROISE, BUREAU 380 MONTRÉAL, QUÉBEC, H4C 2C7 TEL : 514-342-2652 FAX: 514-342-5403

PAGEAU MOREL
www.pageaumorel.com Montréal

sdk
1751, rue Richardson, bureau 2120 Montréal (Québec) H3K 1G6
TÉL : 514 938-5995
TÉLÉC. : 514 939-9490
www.sdkfb.com
STRUCTURE • GÉNIE CIVIL • STRUCTURE INDUSTRIELLE • VERRE STRUCTUREL

SMi CSP CONSULTANTS EN SÉCURITÉ INC.
Division de Le Groupe S.M. International inc.

INGÉNIEUR Marc-Olivier de Tilly 144773 Québec
2016-09-07

revision/ révision		date
0	ÉMIS POUR APPEL D'OFFRES *ISSUED FOR TENDER*	16-09-07

A no. du détail detail no.
B no.de la feuille-où détail exige sheet no.-where detailed required
C no. de la feuille-où détaillé sheet no.-where detailed

Projet / Project
Service correctionnel Canada / Correctional Service Canada
242 MONTÉE GAGNON
SAINTE-ANNE-DES-PLAINES, QUÉBEC
ARCHAMBAULT - CUISINE DE FINITION / ARCHAMBAULT FINISHING KITCHEN

Dessin / Drawing
MÉCANIQUE
MECHANICAL
PROTECTION CONTRE L'INCENDIE
1ER ÉTAGE
FIRE PROTECTION
FIRST FLOOR
DÉMOLITION/DEMOLITION

Conçu par / Designed by: JEAN-PHILIPPE LAFORGE	Date: 2015-10-20
Dessiné par / Drawn by: ÉMILIE MORRISSEAU	Date: 2015-10-20
Approuvé par / Approved by: MARC-OLIVIER DE TILLY	Date: 2015-10-20
Soumission / Tender: Gestionnaire de projet TPSGC / PWGSC Project Manager: Frédéric Boily	
No. de projet / Project number: R.067720.800	No. de contrat / Contract number: 550-02-341-3403
Dessin no. / PWGSC No. / No client / Client:	
Nom du fichier / File name: R_067720_800-M11-PI-PLN_R00.DWG	No. de classement / File no.:
No. de plan ou dessin / File name: R_067720_800-M11-PI-PLN_R00	No. feuille / Sheet no.: M11/20

PWGSC / TPSGC A1
2015-05-22 11:24:12
0 5 1: 100

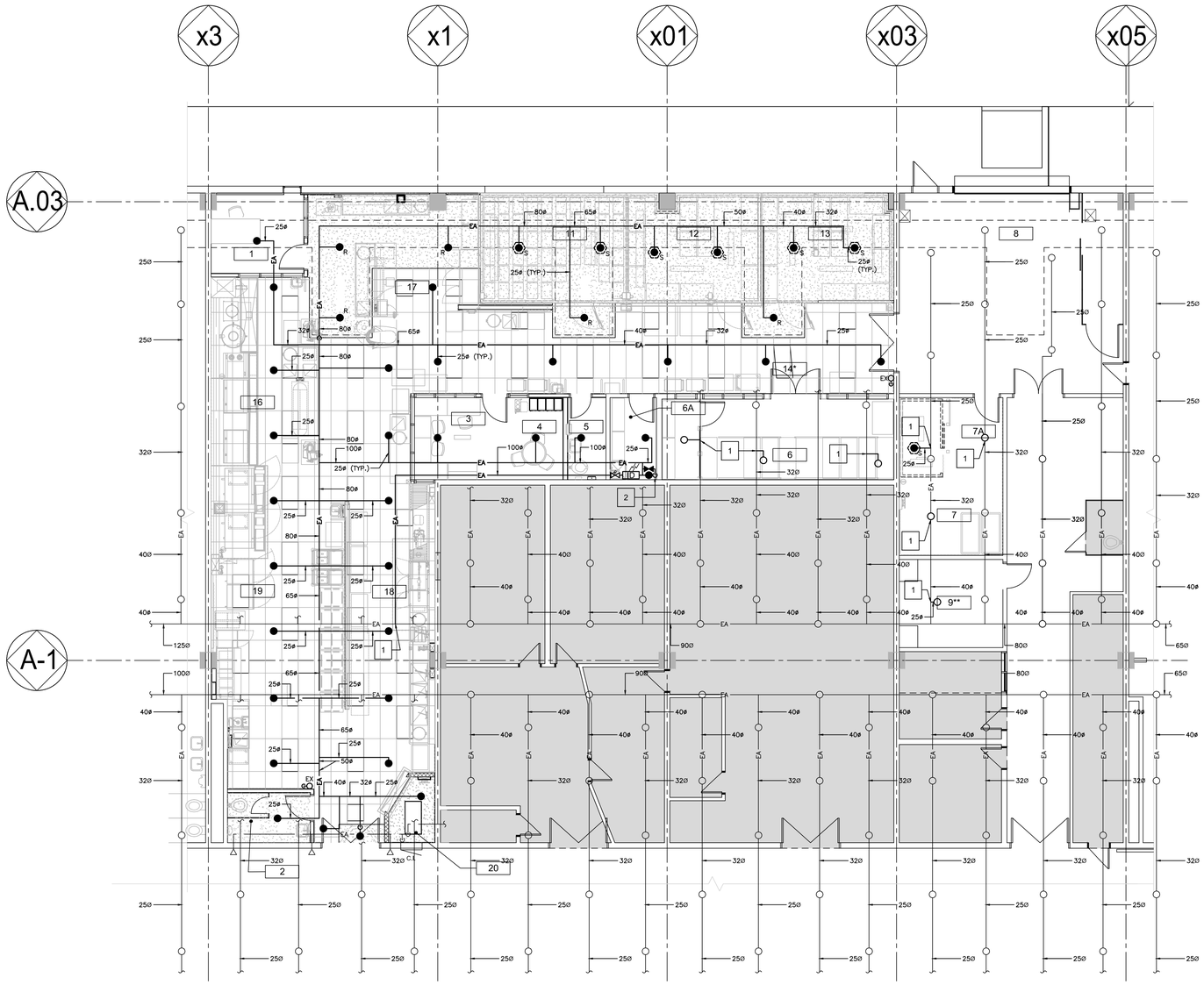

NOTE(S) GÉNÉRALE(S):
GENERAL NOTES:

1. TOUTES LES TÊTES DE TYPE CARCÉRAL.
   ALL INSTITUTIONNAL SPRINKLER
2. CONSERVER LES TÊTES EXISTANTES AFIN DE COUVRIR LE DESSUS DU NOUVEAU PLAFOND SUSPENDU.
   KEEP EXISTING HEADS TO COVER ABOVE THE NEW SUSPENDED CEILING.

NOTE(S) SPÉCIFIQUE(S):
SPECIFIC NOTES:

1 RACCORDER À L'EXISTANT.
CONNECT TO THE EXISTING.

2 VERS DRAIN OUVERT, VOIR FEUILLE M10/20.
TO OPEN DRAIN, SEE SHEET M10/20.

CE PLAN NE DOIT PAS ÊTRE UTILISÉ À DES FINS DE CONSTRUCTION OU D'INSTALLATION.

THIS DRAWING SHALL NOT BE USED FOR CONSTRUCTION OR INSTALLATION PURPOSES

MODIFIÉ /*MODIFIED*

Travaux publics et Services gouvernementaux Canada
Public Works and Government Services Canada
Direction générale des biens immobiliers
Real Property Branch
Région du Québec
Quebec region
Canada

Plan clé / Key Plan

DFS architecture & design INC.
Montréal, QC
400, boul. de Maisonneuve O., bur. 500
Montréal (Québec) H3A 1L4
T: (514) 879-1708 F: (514) 861-6219
www.dfsarch.com

Dans la province de Québec, les services architecturaux de DFS sont fournis par Fish Pellicer Todd architectes.

bernard & associés
CONSULTANTS / DESIGNERS
SERVICES ALIMENTAIRES
4020, SAINT-AMBROISE, BUREAU 380
MONTRÉAL, QUÉBEC, H4C 2C7
TEL : 514-342-2652 FAX : 514-342-5403

PAGEAU MOREL
www.pageaumorel.com
Montréal

sdk
1751, rue Richardson, bureau 2120
Montréal (Québec) H3K 1G6
TÉL : 514 938-5995
TÉLÉC. : 514 939-9490
www.sdkbb.com
STRUCTURE • GÉNIE CIVIL • STRUCTURE INDUSTRIELLE • VERRE STRUCTUREL

SMi
CSP CONSULTANTS EN SÉCURITÉ INC.
Division de Le Groupe S.M. International inc.

INGÉNIEUR
Marc-Olivier de Tilly
144773
Québec
2016-09-07

revision/ révision		date
0	ÉMIS POUR APPEL D'OFFRES *ISSUED FOR TENDER*	16-09-07

A no. du détail detail no.
B no.de la feuille-où détail exigé sheet no.-where detailed required
C no. de la feuille-où détaillé sheet no.-where detailed

Projet / Project
Service correctionnel Canada / Correctional Service Canada
242 MONTÉE GAGNON
SAINTE-ANNE-DES-PLAINES, QUÉBEC
ARCHAMBAULT - CUISINE DE FINITION / ARCHAMBAULT FINISHING KITCHEN

Dessin / Drawing
MÉCANIQUE
MECHANICAL
PROTECTION CONTRE L'INCENDIE
1ER ÉTAGE
FIRE PROTECTION
FIRST FLOOR
MODIFIÉ/MODIFIED

Conçu par / Designed by: JEAN-PHILIPPE LAFORGE	Date: 2015-10-20
Dessiné par / Drawn by: ÉMILIE MORRISSEAU	Date: 2015-10-20
Approuvé par / Approved by: MARC-OLIVIER DE TILLY	Date: 2015-10-20
Soumission / Tender	Gestionnaire de projet PWGSC / PWGSC Project Manager: Frédéric Boily
No de projet / Project number: R.067720.800	No de contrat / Project number: 550-02-341-3403
Nom du fichier / File name: R_067720_800-M12-PI-PLN_R00.DWG	No de classement / File no.
No de plan ou dessin / File name: R_067720_800-M12-PI-PLN_R00	No feuille / Sheet no.: M12/20

2015-05-22 11:24:12

PWGSC / TPSGC A1

0 5 1: 100

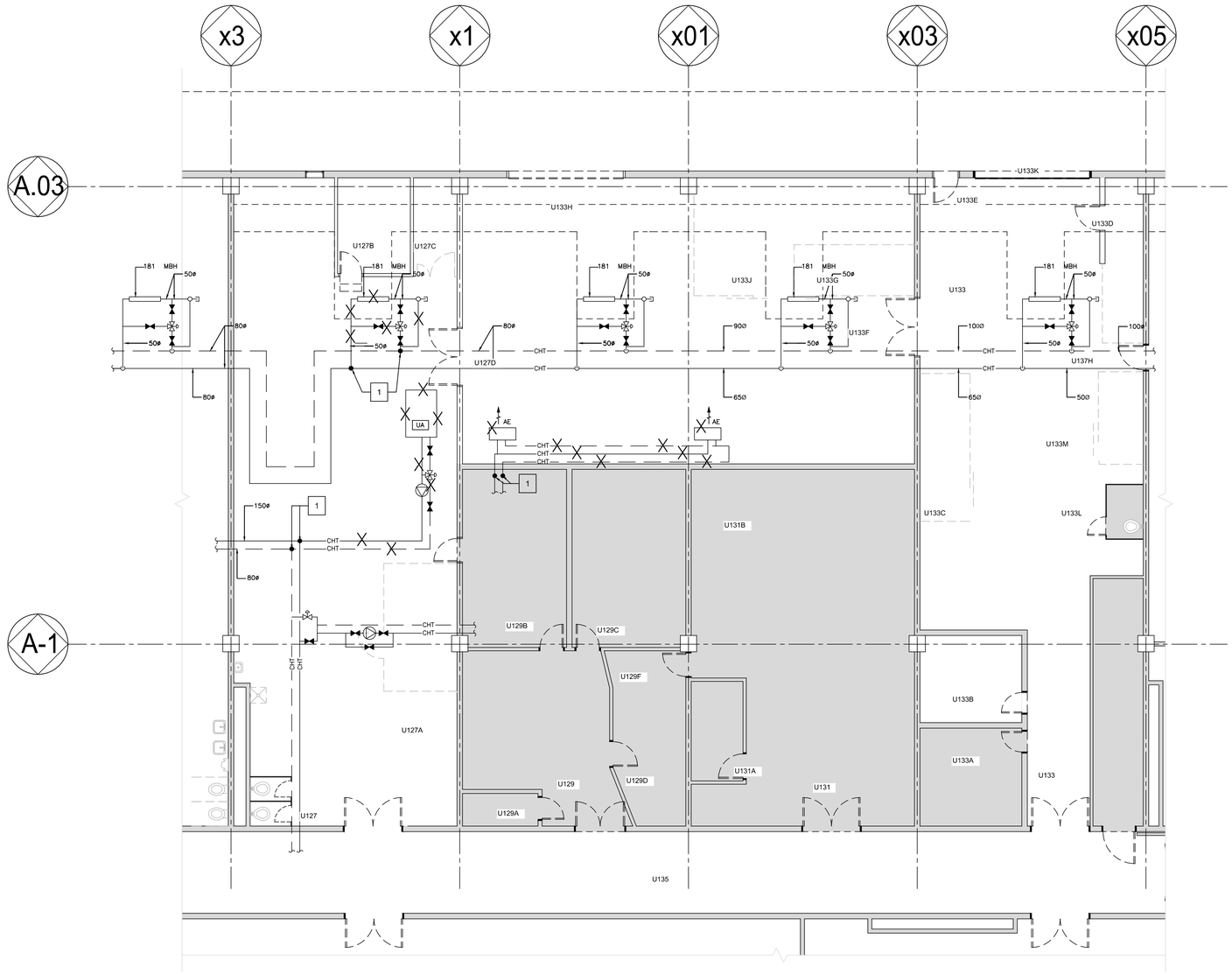

NOTE(S) SPÉCIFIQUE(S):
SPECIFIC NOTES:

1 DÉMOLIR À CE POINT ET OBTURER.
DEMOLITION AT THIS POINT AND SEAL.

CE PLAN EST ÉMIS POUR FINS DE DÉMOLITION. IL CONSTITUE UN INVENTAIRE DES INSTALLATIONS PRINCIPALES EXISTANTES, GÉNÉRALEMENT VÉRIFIÉES EN RAPPORT AVEC LES MODIFICATIONS MONTRÉES SUR LA VERSION "MODIFIÉ" DE CE PLAN ET DONT LES CONDITIONS RÉELLES DOIVENT ÊTRE CONSTATÉES SUR PLACE PAR L'ENTREPRENEUR.

THIS DRAWING IS ISSUED FOR DEMOLITION PURPOSES, IT REPRESENTS AN INVENTORY OF THE MAIN EXISTING INSTALLATIONS, GENERALLY VERIFIED IN CONNECTION WITH THE MODIFICATIONS SHOWN ON THIS DRAWING'S "MODIFIED" VERSION, AND OF WHICH THE GENUINE CONDITIONS MUST BE OBSERVED ON THE SITE BY THE CONTRACTOR.

DÉMOLITION /*DEMOLITION*

0 5 1: 100

2015-05-22 11:24:12

PWGSC / TPSGC A1

Travaux publics et Services gouvernementaux Canada
Public Works and Government Services Canada
Direction générale des biens immobiliers
Real Property Branch
Région du Québec
Quebec region
Canada

Plan clé / Key Plan

DFS architecture & design INC.
Montréal, QC
400, boul. de Maisonneuve O., bur. 500
Montréal (Québec) H3A 1L4
T: (514) 879-1708 F: (514) 861-6219
www.dfsarch.com

Dans la province de Québec, les services architecturaux de DFS sont fournis par Fish Pellicer Todd architectes.

bernard & associés
CONSULTANTS / DESIGNERS
SERVICES ALIMENTAIRES
4020, SAINT-AMBROISE, BUREAU 380
MONTRÉAL, QUÉBEC, H4C 2C7
TEL : 514-342-2652 FAX : 514-342-5403

PAGEAU MOREL
www.pageaumorel.com
Montréal

sdk
1751, rue Richardson, bureau 2120
Montréal (Québec) H3K 1G6
TÉL : 514 938-5995
TÉLÉC. : 514 939-9490
www.sdkbb.com
STRUCTURE • GÉNIE CIVIL • STRUCTURE INDUSTRIELLE • VERRE STRUCTUREL

SMi
CSP CONSULTANTS EN SÉCURITÉ INC.
Division de Le Groupe S.M. International inc.

INGÉNIEUR
Marc-Olivier de Tilly
144773
2016-09-07

révision revision		date
0	ÉMIS POUR APPEL D'OFFRES *ISSUED FOR TENDER*	16-09-07

A no. du détail detail no.
B no.de la feuille=où détail exige sheet no.=where detailed required
C no. de la feuille=où détaillé sheet no.=where detailed

Projet / Project
Service correctionnel Canada / Correctional Service Canada
242 MONTÉE GAGNON
SAINTE-ANNE-DES-PLAINES, QUÉBEC
ARCHAMBAULT - CUISINE DE FINITION / ARCHAMBAULT FINISHING KITCHEN

Dessin / Drawing
MÉCANIQUE
MECHANICAL
CHAUFFAGE ET REFROIDISSEMENT
1ER ÉTAGE
HEATING AND COOLING
FIRST FLOOR
DÉMOLITION/DEMOLITION

Conçu par / Designed by: JEAN-PHILIPPE LAFORGE	Date: 2015-10-20
Dessiné par / Drawn by: ÉMILIE MORRISSEAU	Date: 2015-10-20
Approuvé par / Approved by: MARC-OLIVIER DE TILLY	Date: 2015-10-20
Soumission / Tender	Gestionnaire de projet TPSGC / PWGSC Project Manager: Frédéric Boily
No. de projet / Project number: R.067720.800	No. de projet / Project number: 550-02-341-3403
Dessin / Drawing: PWGSC / Client	Client
Nom du fichier / File name: R_067720_800-M13-CH-PLN_R00.DWG	No. de classement / File no.
No. de plan ou dessin / File name: R_067720_800-M13-CH-PLN_R00	No. feuille / Sheet no.: M13/20

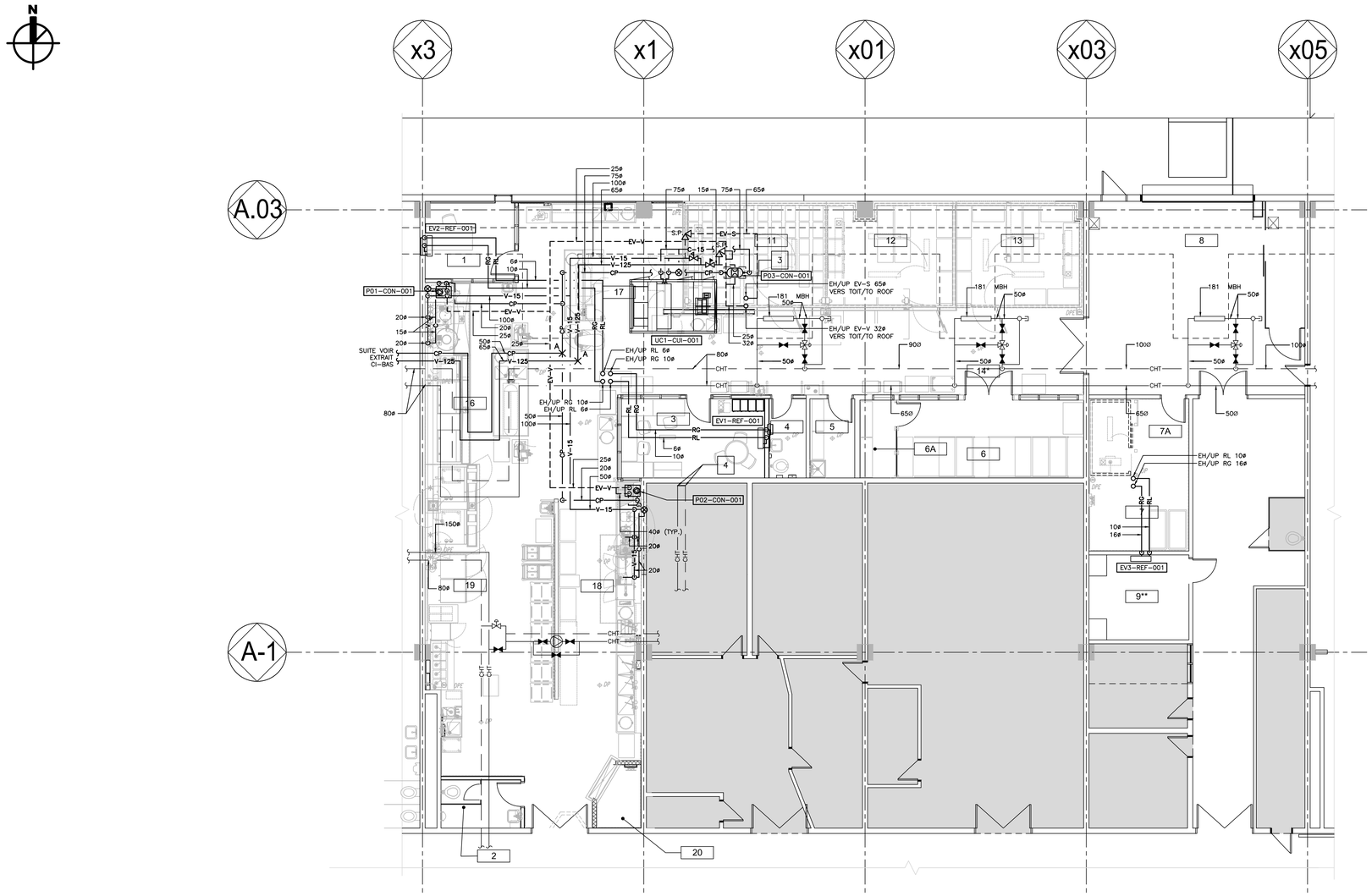

CHAUFFAGE ET REFROIDISSEMENT
HEATING AND COOLING

0 5 1: 100

NOTE(S) SPÉCIFIQUE(S):
SPECIFIC NOTES:

1. INSTALLER UN PURGEUR DE LIGNE À TOUS LES 100 PIEDS DE TUYAUTERIE ET RACCORDER LE PURGEUR AU TUYAU DE CONDENSAT.
   INSTALL A STEAM TRAP LINE EVERY 100 FEET OF PIPE AND CONNECT THE STEAM TRAP TO THE CONDENSATE PIPE.
2. RACCORDER À L'EXISTANT, VOIR PHOTO CI-BAS.
   CONNECT TO THE EXISTING, SEE PICTURE BELOW.
3. POMPE DE CONDENSAT, SUR BASE SUSPENDUE PAR ARCHITECTE (DIMENSION À CONFIRMNER).
   CONDENSATE PUMP, ON SUSPENDED BASE BY ARCHITECT (DIMENSION TO BE DETERMINED).
4. RACCORDER À L'EXISTANT
   CONNECT TO THE EXISTING.

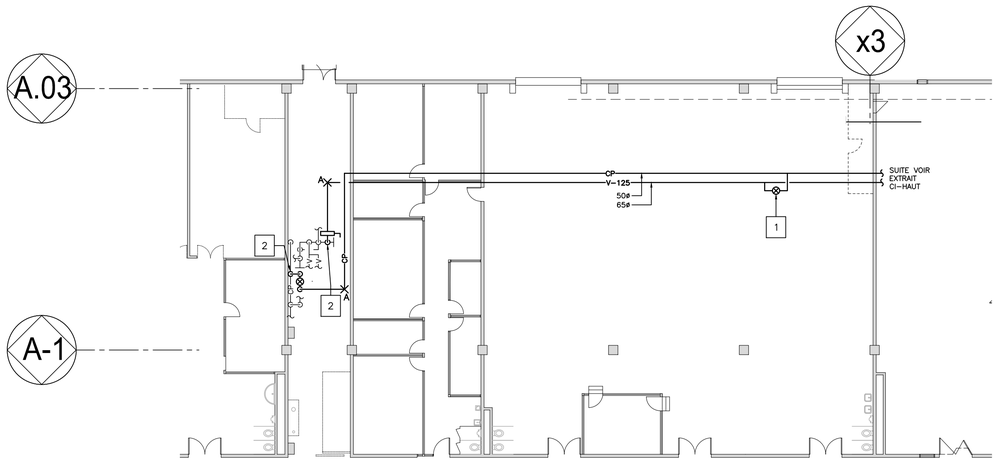

CHAUFFAGE ET REFROIDISSEMENT
HEATING AND COOLING

0 10 1: 200

RACCORDER LA NOUVELLE TUYAUTERIE DE CONDENSAT À CE POINT.
CONNECT THE NEW CONDENSATE PIPING AT THIS POINT.

RACCORDER LA NOUVELLE TUYAUTERIE DE VAPEUR À CE POINT.
CONNECT THE NEW STEAM PIPING AT THIS POINT.

CE PLAN NE DOIT PAS ÊTRE UTILISÉ À DES FINS DE CONSTRUCTION OU D'INSTALLATION.

THIS DRAWING SHALL NOT BE USED FOR CONSTRUCTION OR INSTALLATION PURPOSES

MODIFIÉ / *MODIFIED*

Travaux publics et Services gouvernementaux Canada — Public Works and Government Services Canada
Direction générale des biens immobiliers — Real Property Branch
Région du Québec — Quebec region
Canada

Plan clé / Key Plan

DFS inc. architecture & design
Montréal, QC — 400, boul. de Maisonneuve O., bur. 500, Montréal (Québec) H3A 1L4, T: (514) 879-1708 F: (514) 861-6219, www.dfsarch.com

Dans la province de Québec, les services architecturaux de DFS sont fournis par Fish Pellicer Todd architectes.

bernard & associés — CONSULTANTS / DESIGNERS — SERVICES ALIMENTAIRES
4020, SAINT-AMBROISE, BUREAU 380, MONTRÉAL, QUÉBEC, H4C 2C7, TEL : 514-342-2652 FAX : 514-342-5403

PAGEAU MOREL — www.pageaumorel.com — Montréal

sdk — 1751, rue Richardson, bureau 2120, Montréal (Québec) H3K 1G6, Tél.: 514 938-5995, Téléc.: 514 933-9470, www.sdkbb.com — STRUCTURE • GÉNIE CIVIL • STRUCTURE INDUSTRIELLE • VERRE STRUCTUREL

SMi — CSP CONSULTANTS EN SÉCURITÉ INC. — Division de Le Groupe S.M. International inc.

INGÉNIEUR — Marc-Olivier de Tilly — 144773 — Québec
2016-09-07

revision		date
0	ÉMIS POUR APPEL D'OFFRES *ISSUED FOR TENDER*	16-09-07

A no. du détail / detail no.
B no. de la feuille où détail exigé / sheet no. where detailed required
C no. de la feuille où détaillé / sheet no. where detailed

Projet / Project
Service correctionnel Canada / Correctional Service Canada
242 MONTÉE GAGNON
SAINTE-ANNE-DES-PLAINES, QUÉBEC
ARCHAMBAULT - CUISINE DE FINITION / ARCHAMBAULT FINISHING KITCHEN

Dessin / Drawing
MÉCANIQUE
MECHANICAL
CHAUFFAGE REFROIDISSEMENT 1ER ÉTAGE
HEATING AND COOLING FIRST FLOOR
MODIFIÉ/MODIFIED

Conçu par / Designed by: JEAN-PHILIPPE LAFORGE	Date: 2015-10-20
Dessiné par / Drawn by: ÉMILIE MORRISSEAU	Date: 2015-10-20
Approuvé par / Approved by: MARC-OLIVIER DE TILLY	Date: 2015-10-20
Soumission / Tender	Gestionnaire de projet TPSGC / PWGSC Project Manager: Frédéric Boily
No de projet / Project number: R.067720.800	No de projet / Project number: 550-02-341-3403
TPSGC / PWGSC	Client / Client
Nom du fichier / File name: R_067720_800-M14-CH-PLN_R00.DWG	No. de classement / File no.
No de plan ou dessin / File name: R_067720_800-M14-CHPLN_R00	No feuille / Sheet no.: M14/20

2015-05-22 11:24:12
PWGSC / TPSGC A1

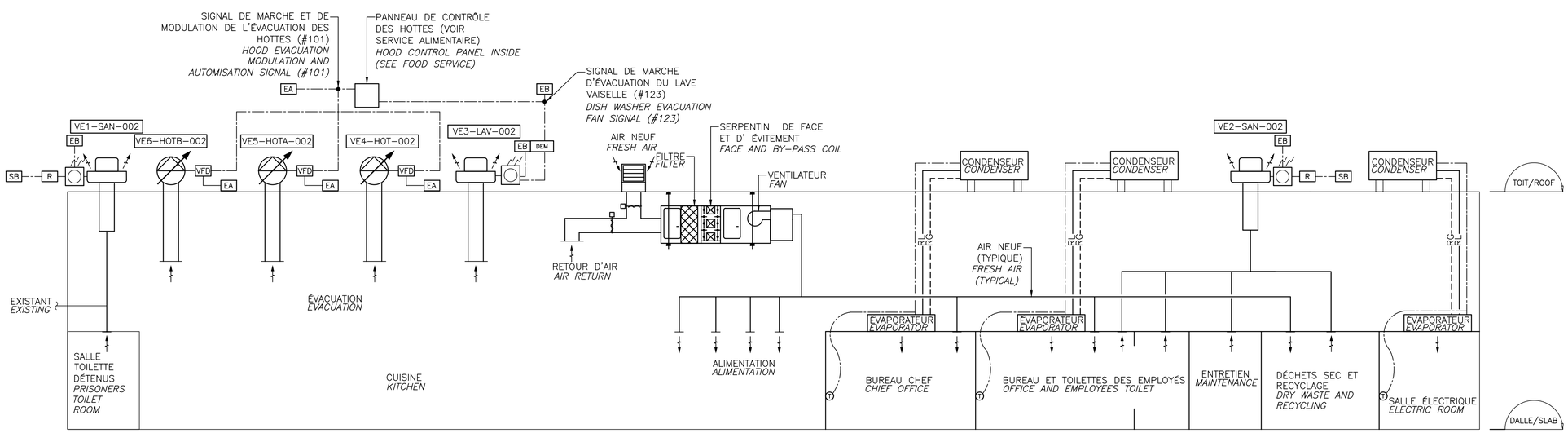

DIAGRAMME DE VENTILATION ET RÉGULATION
VENTILATION DIAGRAM AND REGULATION

ÉCHELLE: AUCUNE
SCALE: NONE

NOTE(S) GÉNÉRALE(S):
GENERAL NOTES:

RACCORDER TOUS LES POINTS DE CONTRÔLE AU SYSTÈME DE GESTION DE L'ÉNERGIE DU BÂTIMENT (SGC) DANS LE PANNEAU PML1 AU LOCAL 124A.
CONNECT ALL CONTROL POINTS TO THE ENERGY MONITORING AND CONTROL SYSTEM (EMCS) LOCATED IN THE PANEL PML1 OF THE LOCAL 124A.

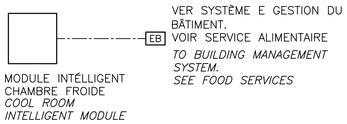

CENTRALISATION TYPIQUE CHAMBRE FROIDE/CONGÉLATEUR
TYPICAL COLD ROOM AND FREEZER CENTRALISATION

ÉCHELLE: AUCUNE
SCALE: NONE

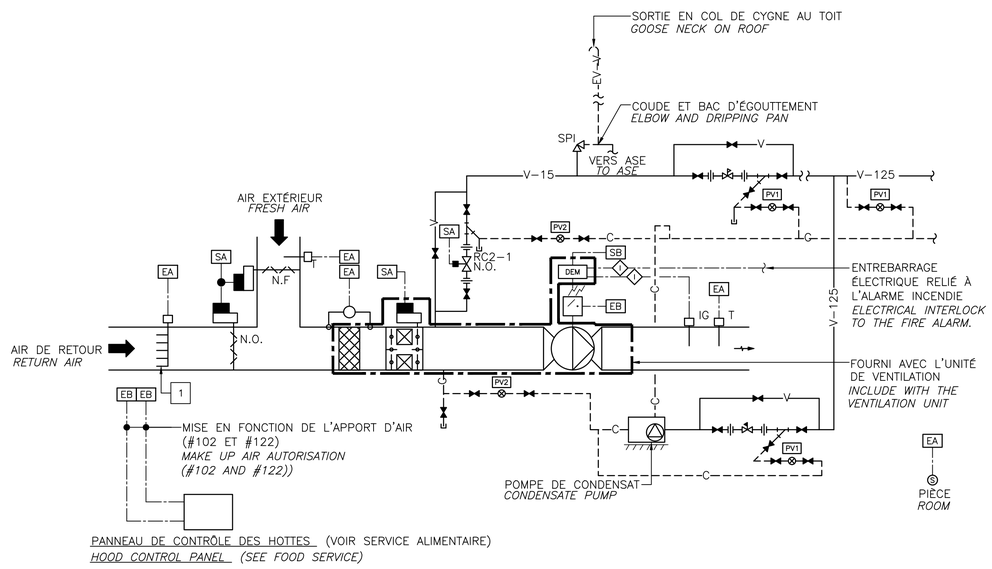

DIAGRAMME DE TUYAUTERIE ET RÉGULATION
PIPING DIAGRAM AND REGULATION

ÉCHELLE: AUCUNE
SCALE: NONE

NOTE(S) SPÉCIFIQUE(S):
SPECIFIC NOTES:

1 SÉLECTION DE LA STATION EN FONCTION DE LA DISTRIBUTION D'AIR AU PLAN ET COORDONNÉE AVEC LA DIVISION 23.
STATION'S SELECTION REGARDING AIR DISTRIBUTION ON DRAWINGS AND COORDINATED WITH DIVISION 23.

2 ÉQUIPEMENTS:
EQUIPMENTS:

PV1: PURGEUR DE VAPEUR À GODET INVERSÉ AVEC RACCORD DE 20 mm, UN RACCORD DE TEST DE 15 mm ET UN ORIFICE DE 4 mm (5/32") POUR UNE CAPACITÉ DE 600 Kg/h À 125 PSIG.
INVERTED BUCKET STEAM TRAP WITH A PIPE CONNECTION OF 20 mm, TEST PLUG OF 15 mm AND DISCHARGE ORIFICE OF 4 mm (5/32") FOR A CAPACITY OF 600 Kg/Hh AT 125 PSIG.

PV2: PURGEUR DE VAPEUR À GODET INVERSÉ AVEC RACCORD DE 20 mm, UN RACCORD DE TEST DE 15 mm ET UN ORIFICE DE 7.95 mm (5/16") POUR UNE CAPACITÉ DE 900 Kg/h À 15 PSIG.
INVERTED BUCKET STEAM TRAP WITH A PIPE CONNECTION OF 20 mm, TEST PLUG OF 15 mm AND DISCHARGE ORIFICE OF 7.95 mm (5/16") FOR A CAPACITY OF 900 Kg/h AT 15 PSIG.

CE PLAN NE DOIT PAS ÊTRE UTILISÉ À DES FINS DE CONSTRUCTION OU D'INSTALLATION.

THIS DRAWING SHALL NOT BE USED FOR CONSTRUCTION OR INSTALLATION PURPOSES

MODIFIÉ /*MODIFIED*

Travaux publics et Services gouvernementaux Canada | Public Works and Government Services Canada
Direction générale des biens immobiliers | Real Property Branch
Région du Québec | Quebec region
Canada

Plan clé / Key Plan

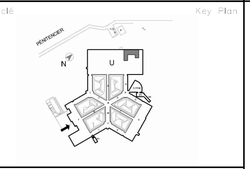

DFS architecture & design INC.
Montréal, QC | 400, boul. de Maisonneuve O., bur. 500 Montréal (Québec) H3A 1L4 T: (514) 878-1708 F: (514) 861-6219 www.dfsarch.com
Dans la province de Québec, les services architecturaux de DFS sont fournis par Fish Pellicer Todd architectes.

bernard & associés CONSULTANTS / DESIGNERS SERVICES ALIMENTAIRES
4020, SAINT-AMBROISE, BUREAU 380 MONTRÉAL, QUÉBEC, H4C 2C7 TEL : 514-342-2652 FAX : 514-342-0403

PAGEAU MOREL www.pageaumorel.com Montréal

sdk
1751, rue Richardson, bureau 2120 Montréal (Québec) H3K 1G6
TÉL : 514 938-5995
TÉLÉC. : 514 939-9470
www.sdkbb.com
STRUCTURE • GÉNIE CIVIL • STRUCTURE INDUSTRIELLE • VERRE STRUCTUREL

SMi CSP CONSULTANTS EN SÉCURITÉ INC.
Division de Le Groupe S.M. International inc.

INGÉNIEUR Marc-Olivier de Tilly 144773 Québec
2016-09-07

révision/revision		date
0	ÉMIS POUR APPEL D'OFFRES *ISSUED FOR TENDER*	16-09-07

A no. du détail detail no.
B no.de la feuille-où détail exige sheet no.-where detailed required
C no. de la feuille-où détaillé sheet no.-where detailed

Projet / Project
Service correctionnel Canada / Correctional Service Canada
242 MONTÉE GAGNON
SAINTE-ANNE-DES-PLAINES, QUÉBEC
ARCHAMBAULT - CUISINE DE FINITION / ARCHAMBAULT FINISHING KITCHEN

Dessin / Drawing
MÉCANIQUE MECHANICAL
DIAGRAMMES ET RÉGULATION AUTOMATIQUE
DIAGRAMS AND REGULATION
MODIFIÉ/MODIFIED

Conçu par / Designed by: JEAN-PHILIPPE LAFORGE	Date: 2015-10-20
Dessiné par / Drawn by: ÉMILIE MORRISSEAU	Date: 2015-10-20
Approuvé par / Approved by: MARC-OLIVIER DE TILLY	Date: 2015-10-20
Soumission / Tender	Gestionnaire de projet PWGSC / PWGSC Project Manager: Frédéric Boily
No. de projet / Project number: R.067720.800	No. de projet / Project number: 550-02-341-3403
Nom du fichier / PWGSC file name: R_067720_800-M15-SR-PLN-R00.DWG	No. client / Client file no.:
No. de plan ou dessin / File name: R_067720_800-M15-SR-PLN_R00	No. de feuille / Sheet no.: M15/20

2015-05-22 11:24:12
PWGSC / TPSGC A1

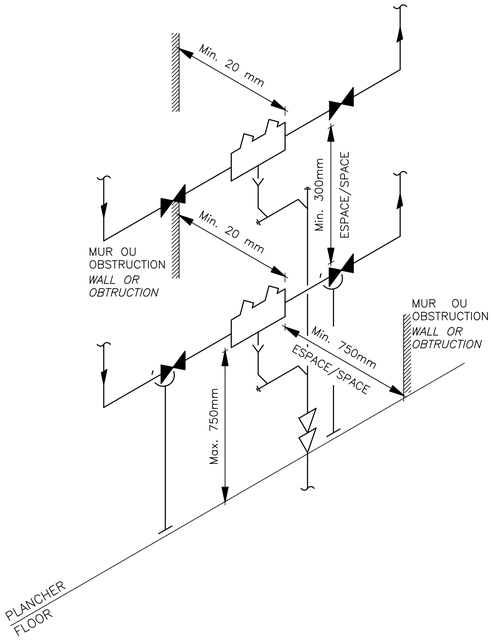

DÉTAILS D'INSTALLATION DE DISPOSITIF ANTI–REFOULEMENT
INSTALLATION DETAILS OF THE BACK FLOW PREVENTER

ÉCHELLE: AUCUNE
SCALE: NONE

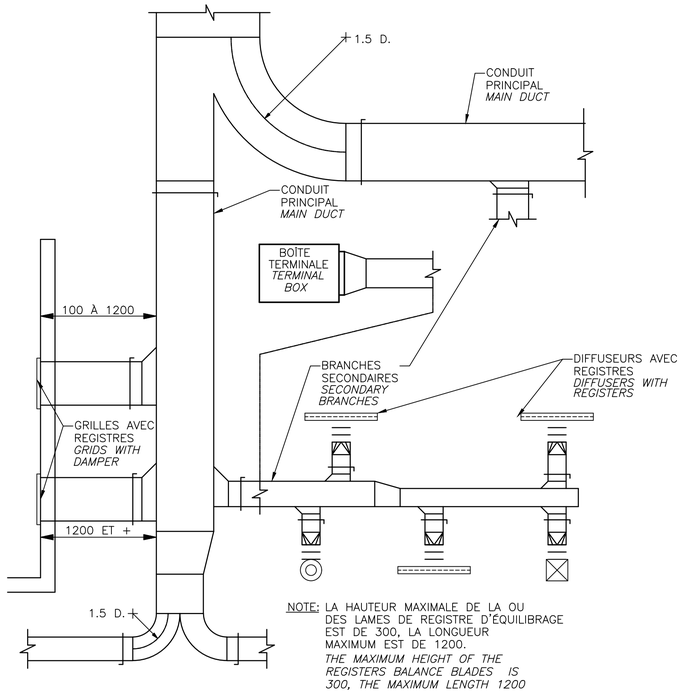

DÉTAIL DES REGISTRES D'ÉQUILIBRAGE D'UN RÉSEAU D'ALIMENTATION BASSE VITESSE
DETAILS OF BALANCING REGISTERS FOR A LOW–VELOCITY SUPPLY SYSTEM

ÉCHELLE: AUCUNE
SCALE: NONE

GAINE/*DUCT*	CORNIÈRE/ *ANGLE*
0 – 1200	40 x 40 x CAL. 12
1225 – 1800	50 x 50 x CAL. 12
1825 +	50 x 50 x 3

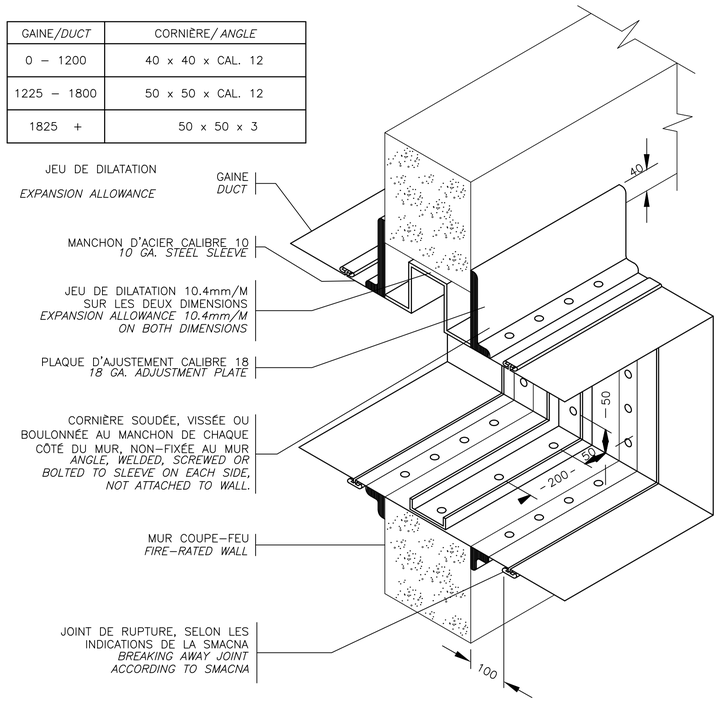

DÉTAIL TYPE D'UN VOLET COUPE–FEU 1 1/2 HRS DANS UN MUR
TYPICAL DETAIL OF A 1 1/2 HOURS FIRE DAMPER IN A WALL

ÉCHELLE: AUCUNE
SCALE: NONE

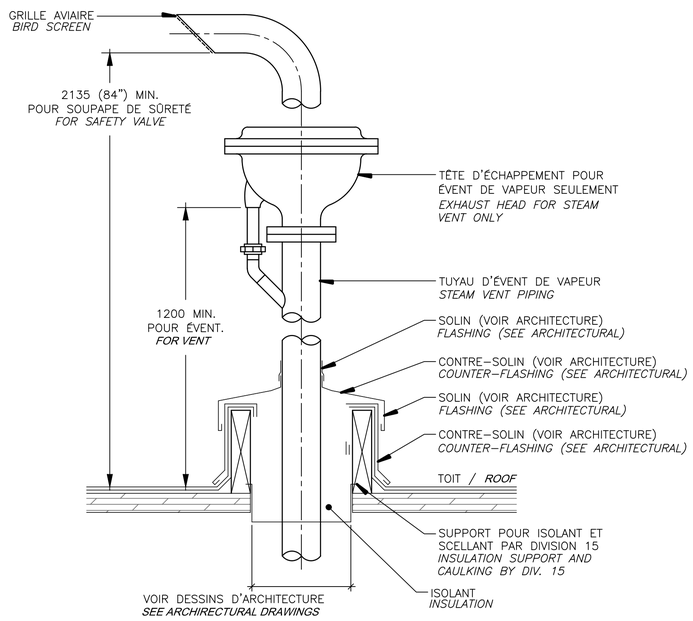

DÉTAIL TYPE DE SORTIE DE TUYAU AU TOIT
TYPICAL ROOF PIPE OUTLET

ÉCHELLE: AUCUNE
SCALE: NONE

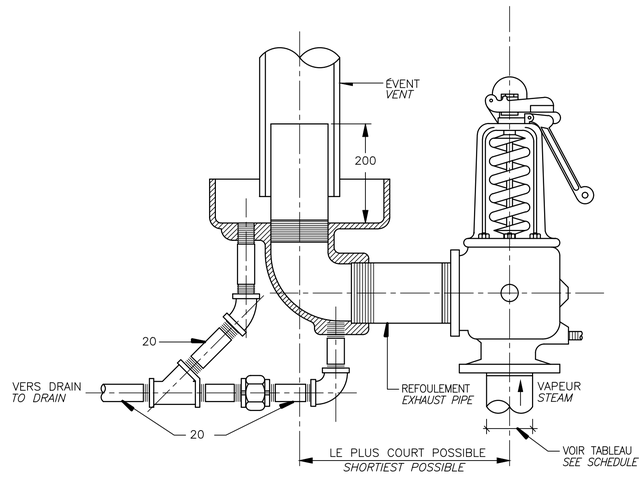

REFOULEMENT	20	25	32	40	50	65	75	100	150	200
ÉVENT	50	50	50	50	75	100	100	150	200	250

SOUPAPE DE SÛRETÉ ET COUDE D'ÉGOUTEMENT
SAFETY VALVE AND DRIP PAN ELBOW

ÉCHELLE: AUCUNE
SCALE: NONE

Travaux publics et Services gouvernementaux Canada
Public Works and Government Services Canada
Direction générale des biens immobiliers
Real Property Branch
Région du Québec
Quebec region
Canada

Plan clé / Key Plan

DFS architecture & design INC.
Montréal, QC
400, boul. de Maisonneuve O., bur. 500
Montréal (Québec) H3A 1L4
T: (514) 879-1708 F: (514) 861-6219
www.dfsarch.com
Dans la province de Québec, les services architecturaux de DFS sont fournis par Fish Pellicer Todd architectes.

bernard & associés
CONSULTANTS / DESIGNERS
SERVICES ALIMENTAIRES
4020, SAINT-AMBROISE, BUREAU 380
MONTRÉAL, QUÉBEC H4C 2C7
TEL : 514-342-2652 FAX : 514-342-5403

PAGEAU MOREL
www.pageaumorel.com
Montréal

sdk
1755, rue Richardson, bureau 2120
Montréal (Québec) H3K 1G6
TÉL : 514 938-5995
TÉLÉC. : 514 939-9490
www.sdkbb.com
STRUCTURE • GÉNIE CIVIL • STRUCTURE INDUSTRIELLE • VERRE STRUCTUREL

SMi
CSP CONSULTANTS EN SÉCURITÉ INC.
Division de Le Groupe S.M. International inc.

INGÉNIEUR
Marc-Olivier de Tilly
144773
Québec
2016-09-07

revision		date
0	ÉMIS POUR APPEL D'OFFRES *ISSUED FOR TENDER*	16–09–07

A no. du détail / detail no.
B no.de la feuille=où détail exige / sheet no.–where detailed required
C no. de la feuille=où détaillé / sheet no.–where detailed

Projet / Project
Service correctionnel Canada / Correctional Service Canada
242 MONTÉE GAGNON
SAINTE-ANNE-DES-PLAINES, QUÉBEC
ARCHAMBAULT - CUISINE DE FINITION / ARCHAMBAULT FINISHING KITCHEN

Dessin / Drawing
MÉCANIQUE
MECHANICAL
DÉTAILS
DETAILS

Conçu par / Designed by: JEAN–PHILIPPE LAFORGE — Date: 2015–10–20
Dessiné par / Drawn by: ÉMILIE MORRISSEAU — Date: 2015–10–20
Apprové par / Approved by: MARC–OLIVIER DE TILLY — Date: 2015–10–20
Soumission / Tender — Gestionnaire de projet TPSGC / PWGSC Project Manager: Frédéric Boily
No de projet / Project number: R.067720.800 — No de projet / Project number: 550-02-341-3403
TPSGC / PWGSC — Client
Nom du fichier / File name: R_067720_800-M16-DT-PLN-R00.DWG — No de classement / File no.
No de plan du dessin / Drawing no.: R_067720_800-M16-DT-PLN_R00 — No feuille / Sheet no.: M16/20

2015-05-22 11:24:12
PWGSC / TPSGC A1

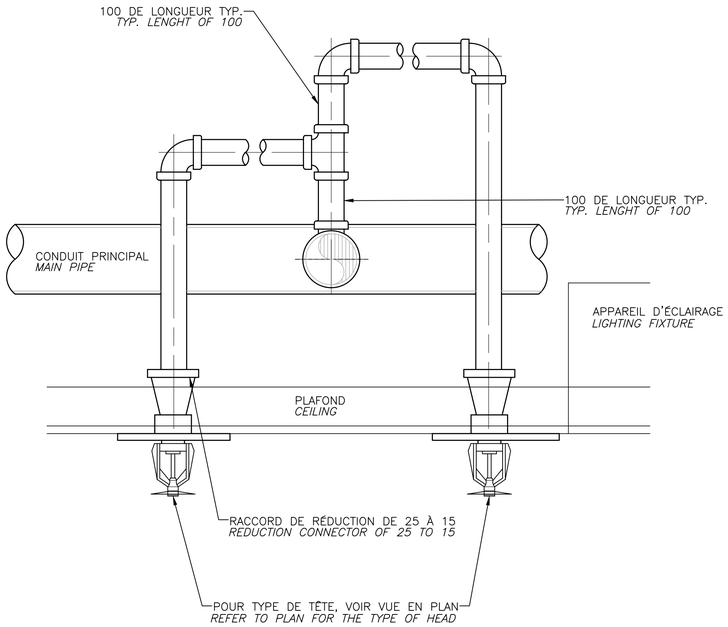

RACCORDEMENT TYPIQUE D'UNE TÊTE DE GICLEUR
TYPICAL CONNECTION OF A SPRINKLER HEAD

ÉCHELLE: AUCUNE
SCALE: NONE

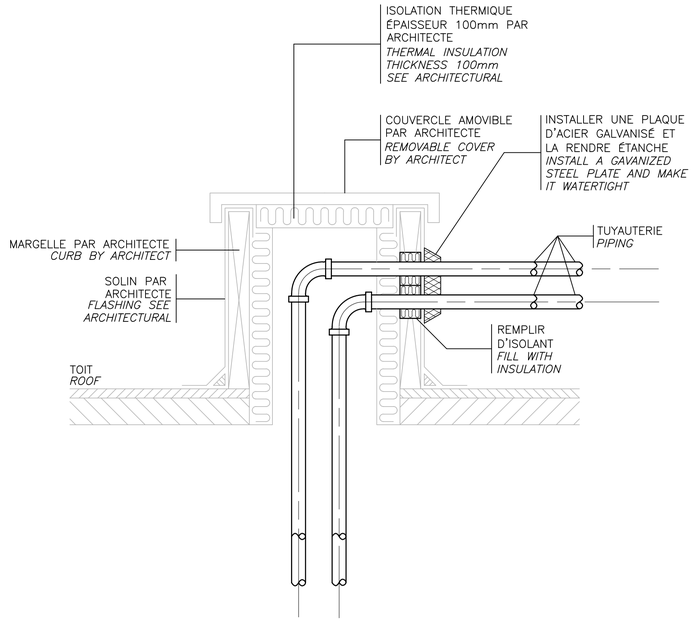

BÂTI POUR SORTIE AU TOIT
BASE FOR ROOF OUTLET

ÉCHELLE: AUCUNE
SCALE: NONE

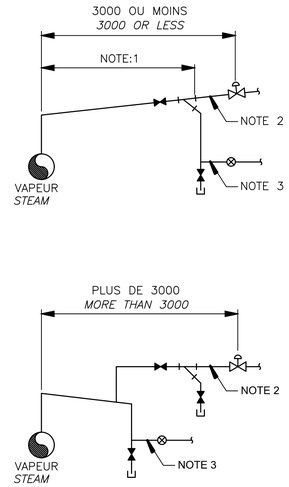

NOTES: 1– CETTE SECTION DE TUYAUTERIE DEVRA ÊTRE D'UN DIAMÈTRE PLUS GRAND QUE REQUIS PAR L'ÉQUIPEMENT.
THIS SECTION OF PIPING TO BE ONE DIAMETER LARGER THAN REQUIRED BY THE EQUIPMENT.

2– POUR LE DÉTAIL DE LA ROBINETTERIE ET DES ACCESSOIRES, VOIR DÉTAIL DE RACCORDEMENT.
FOR DETAIL SEE CONNECTION DETAIL.

3 – VOIR LE DÉTAIL DE PURGE DE VAPEUR
SEE THE DETAIL OF STEAM CONDENSER.

DÉTAILS TYPES DE BRANCHEMENTS (VAPEUR)
TYPICAL DETAILS OF CONNECTIONS (STEAM)

ÉCHELLE: AUCUNE
SCALE: NONE

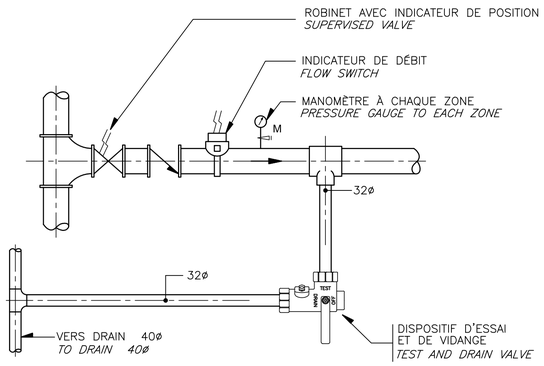

ROBINET DE ZONE POUR GICLEURS
SPRINKLERS FLOW CONTROL VALVE

ÉCHELLE: AUCUNE
SCALE: NONE

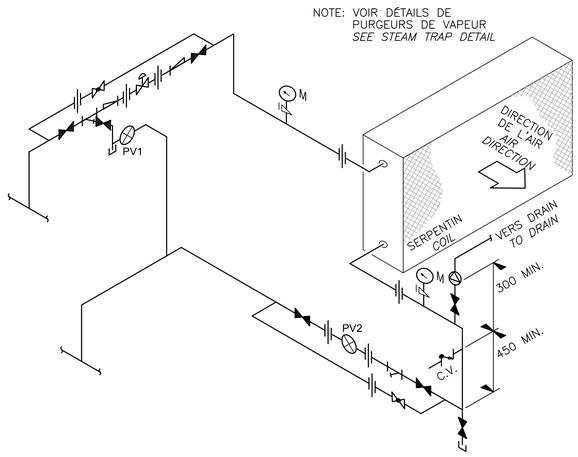

DÉTAIL DE RACCORDEMENT TYPE D'UN SERPENTIN À VAPEUR
CONNECTION OF STEAM COIL DETAIL

ÉCHELLE: AUCUNE
SCALE: NONE

M	D	H		V
TUYAU MAÎTRE *HOSE MASTER*	POCHE A SÉDIMENTS *SEDIMENT POCKET*	RÉCHAUFFAGE *WARMING*		VIDANGE *DRAIN*
		SURVEILLÉ *SUPERVISED*	NON–SURVEILLÉ *NOT SUPERVISED*	
20	20	250	700	20
25	25	250	700	25
32	32	250	700	32
40	40	250	700	32
50	50	250	700	32
65	65	250	700	32
80	80	250	700	32
100	100	250	700	32
150	100	250	700	32
200	100	300	700	32
250	150	375	700	32
300	150	450	700	40
350	200	525	700	40
400	200	600	700	40
450	250	675	700	40
500	250	750	750	40
600	300	900	900	40

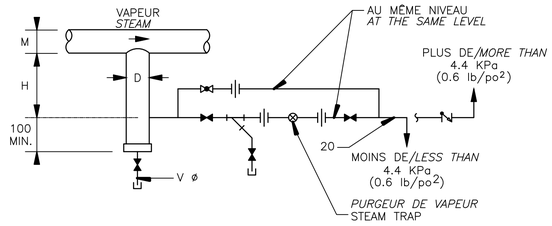

DÉTAIL TYPE DE PURGE DE VAPEUR
TYPICAL STEAM TRAP DETAIL

ÉCHELLE: AUCUNE
SCALE: NONE

Travaux publics et Services gouvernementaux Canada | Public Works and Government Services Canada
Direction générale des biens immobiliers | Real Property Branch
Région du Québec | Quebec region
Canada

Plan clé / Key Plan

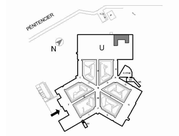

DFS INC. architecture & design
Montréal, QC | 400, boul. de Maisonneuve O., bur. 500 Montréal (Québec) H3A 1L4 T: (514) 879-1708 F: (514) 861-6219 www.dfsarch.com

Dans la province de Québec, les services architecturaux de DFS sont fournis par Fish Pellicer Todd architectes.

bernard & associés
CONSULTANTS / DESIGNERS
SERVICES ALIMENTAIRES
4020, SAINT-AMBROISE, BUREAU 380
MONTRÉAL, QUÉBEC, H4C 2C7
TEL : 514-342-2652 FAX: 514-342-0403

PAGEAU MOREL
www.pageaumorel.com
Montréal

sdk
1751, rue Richardson, bureau 2120
Montréal (Québec) H3K 1G6
TÉL : 514 938-5995
Téléc. : 514 939-9470
www.sdkltd.com
STRUCTURE • GÉNIE CIVIL • STRUCTURE INDUSTRIELLE • VERRE STRUCTUREL

SMi
CSP CONSULTANTS EN SÉCURITÉ INC.
Division de Le Groupe S.M. International inc.

INGÉNIEUR
Marc-Olivier de Tilly
144773
Québec
2016-09-07

0	ÉMIS POUR APPEL D'OFFRES *ISSUED FOR TENDER*	16–09–07
révision revision		date

A no. du détail detail no.
B no.de la feuille–où détail exige sheet no.–where detailed required
C no. de la feuille–où détaillé sheet no.–where detailed

Projet / Project
Service correctionnel Canada / Correctional Service Canada
242 MONTÉE GAGNON
SAINTE-ANNE-DES-PLAINES, QUÉBEC
ARCHAMBAULT - CUISINE DE FINITION / ARCHAMBAULT FINISHING KITCHEN

Dessin / Drawing
MÉCANIQUE MÉCHANICAL
DÉTAILS *DETAILS*

Conçu par / Designed by: JEAN–PHILIPPE LAFORGE	Date: 2015–10–20
Dessiné par / Drawn by: ÉMILIE MORRISSEAU	Date: 2015–10–20
Approuvé par / Approved by: MARC–OLIVIER DE TILLY	Date: 2015–10–20
Soumission / Tender	Gestionnaire de projet PWGSC / PWGSC Project Manager: Frédéric Boily
No. de projet / Project number: R.067720.800	No. de projet client / Client project number: 550-02-341-3403
Dossier / PWGSC File	Client File
Nom du fichier / File name: R_067720_800-M17-DT-PLN-R00.DWG	No. de classement / File no.
No. de plan ou dessin / File name: R_067720_800-M17-DT-PLN_R00	No. feuille / Sheet no.: M17/20

2015-05-22 11:24:12
PWGSC / TPSGC A1

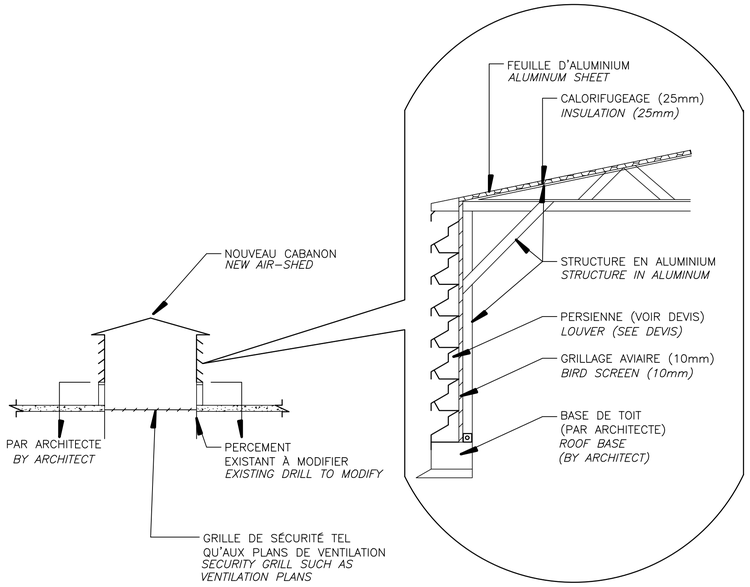

DÉTAIL D'UN CABANON
AIR–SHED DETAILS

ÉCHELLE: AUCUNE
SCALE: NONE

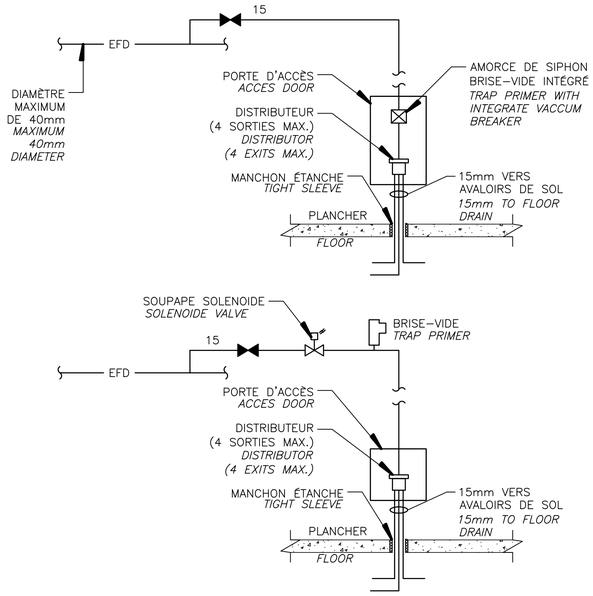

DÉTAIL D'INSTALLATION D'UN AMORCEUR DE SIPHON
TRAP PRIMER INSTALLATION DETAILS

ÉCHELLE: AUCUNE
SCALE: NONE

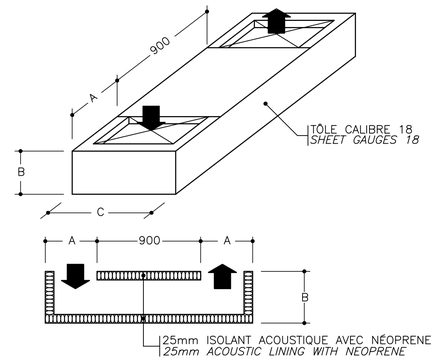

TRANSFERT D'AIR AVEC ISOLANT ACOUSTIQUE *AIR TRANSFER WITH ACOUSTIC INSULATION*				
TYPE	L/s	A	B	C
1	0 @ 100	150	150	400
2	100 @ 200	250	250	500
3	200 @ 300	300	300	600
4	300 @ 400	300	300	900

DÉTAIL TYPE GAINE DE TRANSFERT
STANDARD DETAIL FOR TRANSFER

ÉCHELLE: AUCUNE
SCALE: NONE

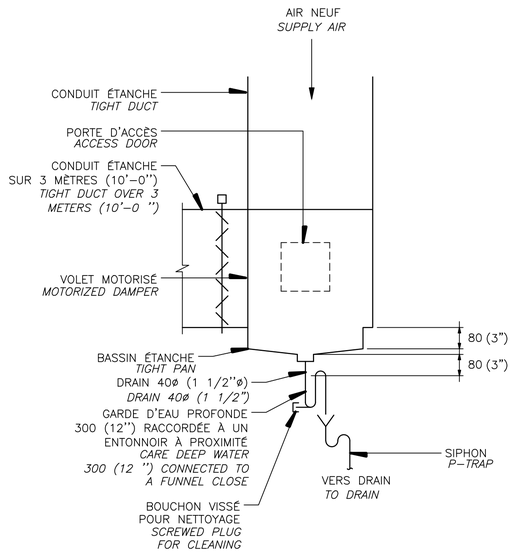

PRISE D'AIR NEUF ET SORTIE D'AIR VICIÉ
FITING TEST DETAIL

ÉCHELLE: AUCUNE
SCALE: NOT TO SCALE

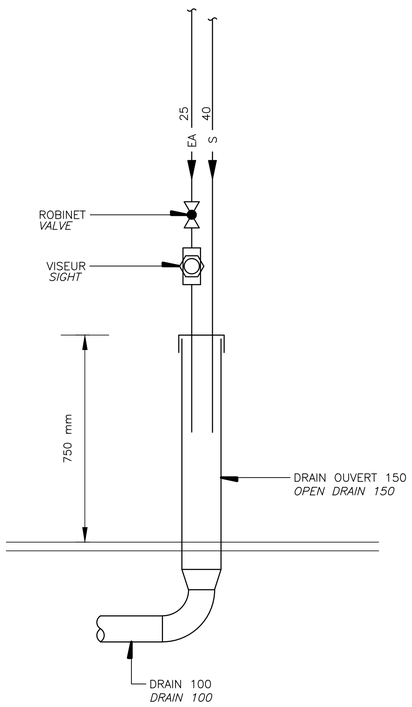

DÉTAIL D'UN RACCORD D'ESSAI
FITING TEST DETAIL

ÉCHELLE: AUCUNE
SCALE: NOT TO SCALE

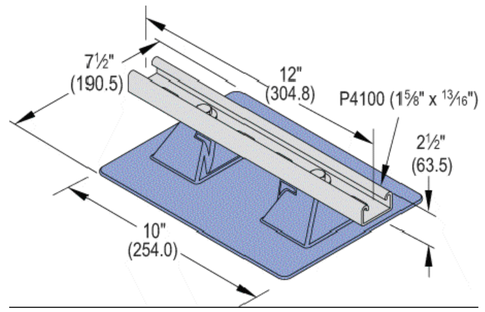

SUPPORT DE LA TUYAUTERIE SUR LE TOIT MONTÉ, BASE EN POLYCARBONATE
MOUNTED PIPING SUPPORT ROOF, POLYCARBONATE BASE

ÉCHELLE: AUCUNE
SCALE: NOT TO SCALE

Travaux publics et Services gouvernementaux Canada
Public Works and Government Services Canada
Direction générale des biens immobiliers
Real Property Branch
Région du Québec
Quebec region
Canada

Plan clé / Key Plan

DFS INC. architecture & design
Montréal, QC | 400, boul. de Maisonneuve O., bur. 500 Montréal (Québec) H3A 1L4 T: (514) 879-1708 F: (514) 861-6219 www.dfsarch.com

Dans la province de Québec, les services architecturaux de DFS sont fournis par Fish Pellicer Todd architectes.

bernard & associés
CONSULTANTS / DESIGNERS
SERVICES ALIMENTAIRES
4020, SAINT-AMBROISE, BUREAU 380
MONTRÉAL, QUÉBEC H4C 2C7
TEL : 514-342-2652 FAX : 514-342-5403

PAGEAU MOREL
www.pageaumorel.com
Montréal

sdk
1751, rue Richardson, bureau 2120
Montréal (Québec) H3K 1G6
TÉL : 514 938-5995
Téléc. : 514 939-9490
www.sdkbb.com
STRUCTURE • GÉNIE CIVIL • STRUCTURE INDUSTRIELLE • VERRE STRUCTUREL

SMi
CSP CONSULTANTS EN SÉCURITÉ INC.
Division de Le Groupe S.M. International inc.

INGÉNIEUR
Marc-Olivier de Tilly
144773
Québec
2016-09-07

revisions revision		date
0	ÉMIS POUR APPEL D'OFFRES ISSUED FOR TENDER	16–09–07

A no. du détail detail no.
B no.de la feuille=où détail exige sheet no.=where detailed required
C no. de la feuille=où détaillé sheet no.=where detailed

Projet / Project
Service correctionnel Canada / Correctional Service Canada
242 MONTÉE GAGNON
SAINTE-ANNE-DES-PLAINES, QUÉBEC
ARCHAMBAULT - CUISINE DE FINITION / ARCHAMBAULT FINISHING KITCHEN

Dessin / Drawing
MÉCANIQUE MECHANICAL
DÉTAILS *DETAILS*

Conçu par / Designed by: JEAN–PHILIPPE LAFORGE — Date: 2015–10–20
Dessiné par / Drawn by: ÉMILIE MORRISSEAU — Date: 2015–10–20
Approuvé par / Approved by: MARC–OLIVIER DE TILLY — Date: 2015–10–20
Soumission / Tender — Gestionnaire de projet TPSGC / PWGSC Project Manager: Frédéric Boily
No. de projet / Project number: R.067720.800 — No. de projet client / Client project number: 550-02-341-3403
Nom du fichier / File name: R_067720_800-M18-DT-PLN-R00.DWG — No. de dessin client / Client file no.
No. de plan ou dessin / Sheet no. — File name: R_067720_800-M18-DT-PLN_R00 — No. feuille / Sheet no.: M18/20

PWGSC / TPSGC A1
2015-05-22 11:24:12

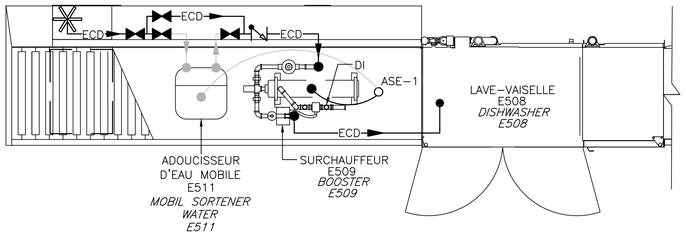

———	PAR L'ENTREPRENEUR EN PLOMBERIE. *BY THE PLUMBING CONTRACTOR.*
———	PAR L'ENTREPRENEUR EN ÉQUIPEMENT DE SERVICE ALIMENTAIRE. *BY THE KITCHEN CONTRACTOR.*

DÉTAIL DE RACCORDEMENT DU SURCHAUFFEUR ET DE L'ADOUCISSEUR
BOOSTER CONNECTION AND SOFTENER DETAIL

ÉCHELLE: AUCUNE
SCALE: NONE

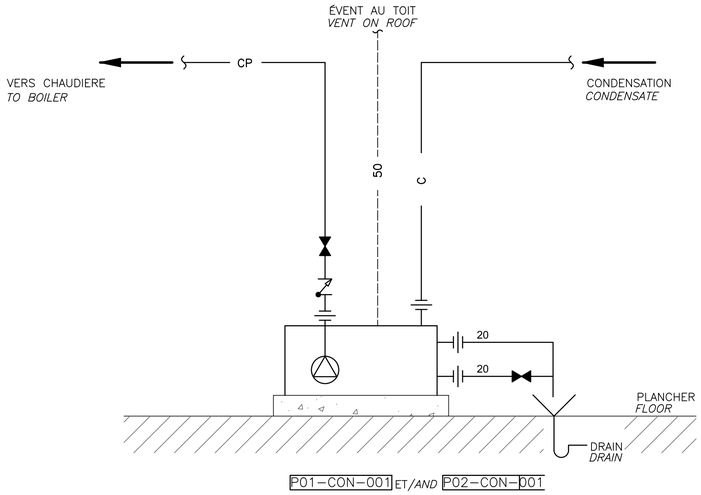

UNITÉ DE POMPAGE DE CONDENSATION ÉLECTRIQUE
ELECTRIC CONDENSATEPUMP UNITY

ÉCHELLE: AUCUNE
SCALE: NONE

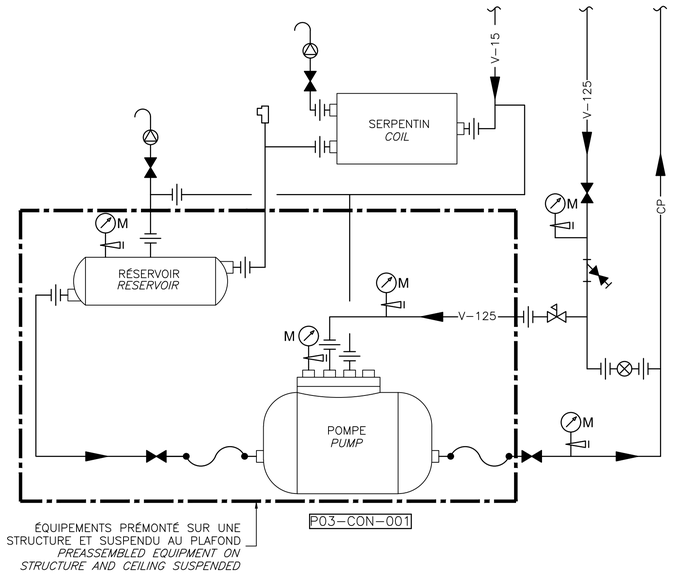

DÉTAIL POMPE À VAPEUR
STEAM PUMP DETAIL

ÉCHELLE: AUCUNE
SCALE: NONE

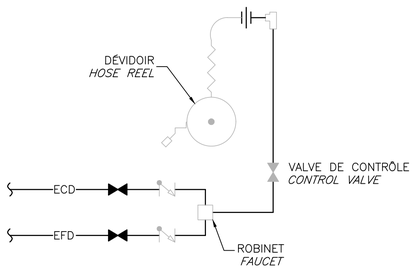

———	FOURNI ET INSTALLÉ PAR L'ENTREPRENEUR EN PLOMBERIE. *SUPPLIED AND INSTALLED BY THE PLUMBING CONTRACTOR.*
———	FOURNI PAR L'ENTREPRENEUR EN ÉQUIPEMENT DE SERVICE ALIMENTAIRE ET INSTALLÉ PAR L'ENTREPRENEUR EN PLOMBERIE. *SUPPLIED BY THE KITCHEN CONTRACTOR ANS INSTALLED BY THE PLUMBING CONTRACTOR.*

DÉTAIL DE RACCORDEMENT D'UN BOYAU RÉTRACTABLE ET DU ROBINET
RETRACTABLE HOSE AND FAUCET DETAIL

ÉCHELLE: AUCUNE
SCALE: NONE

Travaux publics et Services gouvernementaux Canada
Public Works and Government Services Canada
Direction générale des biens immobiliers
Real Property Branch
Région du Québec
Quebec region
Canada

Plan clé / Key Plan

DFS architecture & design INC.
Montréal, QC
400, boul. de Maisonneuve O., bur. 500
Montréal (Québec) H3A 1L4
T: (514) 879-1708 F: (514) 861-6219
www.dfsarch.com

Dans la province de Québec, les services architecturaux de DFS sont fournis par Fish Pellicer Todd architectes.

bernard & associés
CONSULTANTS / DESIGNERS
SERVICES ALIMENTAIRES
4020, SAINT-AMBROISE, BUREAU 380
MONTRÉAL, QUÉBEC, H4C 2C7
TEL : 514-342-2652 FAX : 514-342-0403

PAGEAU MOREL
www.pageaumorel.com
Montréal

sdk
1755, rue Richardson, bureau 2120
Montréal (Québec) H3K 1G6
TÉL.: 514 938-5995
TÉLÉC.: 514 939-9490
www.sdkbb.com
STRUCTURE • GÉNIE CIVIL • STRUCTURE INDUSTRIELLE • VERRE STRUCTUREL

SMi
CSP CONSULTANTS EN SÉCURITÉ INC.
Division de Le Groupe S.M. International inc.

INGÉNIEUR
Marc-Olivier de Tilly
144773
2016-09-07

revisions revision		date
0	ÉMIS POUR APPEL D'OFFRES ISSUED FOR TENDER	16-09-07

A no. du détail detail no.
B no.de la feuille=où détail exigé sheet no.=where detailed required
C no. de la feuille=où détaillé sheet no.=where detailed

Projet / Project
Service correctionnel Canada / Correctional Service Canada
242 MONTÉE GAGNON
SAINTE-ANNE-DES-PLAINES, QUÉBEC
ARCHAMBAULT - CUISINE DE FINITION / ARCHAMBAULT FINISHING KITCHEN

Dessin / Drawing
MÉCANIQUE
MECHANICAL
DÉTAILS
DETAILS

Conçu par / Designed by: JEAN-PHILIPPE LAFORGE	Date: 2015-10-20
Dessiné par / Drawn by: ÉMILIE MORRISSEAU	Date: 2015-10-20
Approuvé par / Approved by: MARC-OLIVIER DE TILLY	Date: 2015-10-20
Soumission / Tender	Gestionnaire de projet TPSGC / PWGSC Project Manager: Frédéric Boily
No. de projet / Project number: R.067720.800	No. de projet client / Client project number: 550-02-341-3403
Nom du fichier / File name: R_067720_800-M19-DT-PLN-R00.DWG	No. de diagnostic / File no.
No. de plan ou dessin / File name: R_067720_800-M19-DT-PLN_R00	No. feuille / Sheet no.: M19/20

2015-05-22 11:24:12

PWGSC / TPSGC A1

GRILLES ET DIFFUSEURS

IDENTIFICATION TYPE	MANUFACTURIER / MODÈLE	USAGE	MONTAGE	DÉSIGNATION						NOTES	RÉVISION
				TYPE	ACCESSOIRES	FINI	DIMENSIONS				
							LONGUEUR mm	LARGEUR mm	COLLET mm		

GRILLES AND DIFFUSERS

IDENTIFICATION TYPE	MANUFACTURER / MODEL	USE	MOUNTING	DESIGNATION						NOTES	REVISION
				TYPE	ACCESSORIES	FINISH	DIMENSIONS				
							LENGHT mm	WIDTH mm	NECK mm		
A	EH Price SPD/ Nailor 4320 / Titus OMNI	Alim	1	Carré - Square		B12	600	600	Au dessin	-	
B	EH Price SPD/ Nailor 4320 / Titus OMNI	Alim	1	Carré - Square		B12	300	300	Au dessin	-	
1	EH Price LG50 / Nailor 61 LG / Titus SG-LFO	Retour	5	Rectangulaire - Rectangular	Vis antivandales - Countersunk screw holes	B12	250	250	-	1, 2	
2	EH Price LG50 / Nailor 61 LG / Titus SG-LFO	Retour	1	Rectangulaire - Rectangular	Vis antivandales - Countersunk screw holes	B12	150	150	-	1, 2	
3	EH Price MSBL / Nailor SG-BM4 / Titus SG-3300RL	Retour	2	Rectangulaire - Rectangular	Vis antivandales - Countersunk screw holes	B12	300	150	-	1	
4	EH Price MSBL / Nailor SG-BM4 / Titus SG-3300RL	Retour	2	Rectangulaire - Rectangular	Vis antivandales - Countersunk screw holes	B12	400	300	-	1	
5	EH Price LG50 / Nailor 61 LG / Titus SG-LFO	Retour	1	Rectangulaire - Rectangular	Vis antivandales - Countersunk screw holes	B12	250	250	-	1, 2	
6	EH Price LG50 / Nailor 61 LG / Titus SG-LFO	Retour	1	Rectangulaire - Rectangular	Vis antivandales - Countersunk screw holes	B12	1150	600	-	1, 2	
X	EH Price MSTRBG / Titus SG-BG-SLV / Nailor SG-BG1-SLV	Alim/Retour	4	Rectangulaire - Rectangular	Vis antivandales - Countersunk screw holes		Au plan - On plan	Au plan - On plan	-	1,5	

NOTES

1 Type Carcéral - Jail type

2 Dimensions hors-tout correspond à l'ouverture ci-haut plus cadre de 50 mm. Ouverture de 13x13mm espacé de 6mm - Overall dimension is daylight opening plus 50 mm borde. Opening of 13x13mm and spacing of 6mm

3 Dimensions tel que la grille d'alimentation existante - Dimensions such as the existing grill

4 Fixer la grille avec des tiges en acier de 19mm diamètre encastré dans la maçonnerie - Fix the grid w ith a masonry rsteel rods 19 mm diameter

5 Fixer la grille sur les cornières installées par structure - Fix the grid w ith angle installed by structure

MONTAGE

1 Plafond suspendu - Suspended ceiling
2 Plafond de gypse - Gypsum board
3 Mural - Wall monted
4 Dans conduits - Inside ducts
5 Sur gaine - Duct mounted

FINI

B12 Émail cuit blanc - White Pow der Coat

VENTILATEURS

IDENTIFICATION	MANUFACTURIER / MODÈLE	DÉBIT D'AIR L/s	PRESSION STATIQUE Pa	VITESSE DE ROTATION rpm	VITESSE À LA SORTIE m/s	CLASSE	ARRANGEMENT	REFOULEMENT	ROTATION	MOTEUR				NOTES	RÉVISION
										bhp	hp	rpm	V/ph/Hz		

FANS

IDENTIFICATION	MANUFACTURER / MODEL	AIR FLOW L/s	STATIC PRESSURE Pa	ROTATION VELOCITY rpm	DISCHARGE VELOCITY m/s	CLASS	ARRANGEMENT	DISCHARGE	ROTATION	MOTOR				NOTES	REVISION
										bhp	hp	rpm	V/ph/Hz		
Cuisine de finition - Établissement Archambault															
VE1-SAN-002	Ventilateur d'évacuation centrifuge à entrainement par poulie installé en toiture, roue de 280 mm de diamètre / Centrifugal exhaust fan, belt drive, roof mounted and 280 mm w heel diameter	276	188	1416	3,1	-	-	-	-	0,14	1/4	1725	120/1/60	1,2,3	
VE2-SAN-002	Ventilateur d'évacuation centrifuge à entrainement par poulie installé en toiture, roue de 280 mm de diamètre / Centrifugal exhaust fan, belt drive, roof mounted and 280 mm w heel diameter	182	188	1335	2,0	-	-	-	-	0,1	1/4	1725	120/1/60	1,2,3	
VE3-LAV-002	Ventilateur d'évacuation de cuisine à entrainement par poulie installé en toiture, roue de 415 mm de diamètre / Kitchen exhaust fan, belt drive, roof mounted and 415 mm w heel diameter	1133	188	1136	7,1	-	-	-	-	0,61	3/4	1725	600/3/60	1,2,3	
VE4-HOT-002	Ventilateur d'évacuation de cuisine à entrainement par poulie installé en toiture, roue de 365 mm de diamètre / Kitchen exhaust fan, belt drive, roof mounted and 365 mm w heel diameter	982	300	1613	6,1	-	-	-	-	0,87	1	1725	600/3/60	1	
VE5-HOTA-002	Ventilateur d'évacuation de cuisine à entrainement par poulie installé en toiture, roue de 415 mm de diamètre / Kitchen exhaust fan, belt drive, roof mounted and 415 mm w heel diameter	1335	300	1387	8,4	-	-	-	-	1,08	1½	1725	600/3/60	1	
VE6-HOTB-002	Ventilateur d'évacuation de cuisine à entrainement par poulie installé en toiture, roue de 365 mm de diamètre / Kitchen exhaust fan, belt drive, roof mounted and 365 mm w heel diameter	960	300	1599	6,0	-	-	-	-	0,84	1	1725	600/3/60	1	

NOTES

1 Inclure un chassis de toiture de 450 mm et un grillage aviaire / Including a 450 mm roof curb and a birdscreen

2 Inclure un volet antirefoulement / Including a backdraft damper

3 Inclure un sectionneur sans fusible verrouillable / Including a disconnect sw itch

SILENCIEUX

IDENTIFICATION	DÉBIT D'AIR L/s	PERTE DE PRESSION Pa	VITESSE À LA FACE m/s	RÉDUCTION DU BRUIT dB PAR BANDE D'OCTAVE			DIMENSIONS			NOTES	RÉVISION
				125 Hz 2°	250 Hz 3°	500 Hz 4°	LARGEUR mm	HAUTEUR mm	LONGUEUR mm		

SILENCERS

IDENTIFICATION	AIR FLOW L/s	PRESSURE DROP Pa	FACE VELOCITY m/s	NOISE REDUCTION Db PER OCTAVE			DIMENSIONS			NOTES	REVISION
				125 Hz 2°	250 Hz 3°	500 Hz 4°	WIDTH mm	HEIGHT mm	LENGHT mm		
SI1-CUI-001	3140	23	6.1	5	8	12	500	1000	900		
SI2-CUI-001	1107	13	4.8	5	8	12	500	450	900		

1
2

Travaux publics et Services gouvernementaux Canada — Public Works and Government Services Canada
Direction générale des biens immobiliers — Real Property Branch
Région du Québec — Quebec region
Canada

Plan clé / Key Plan

DFS INC. architecture & design
Montréal, QC
400, boul. de Maisonneuve O., bur. 500
Montréal (Québec) H3A 1L4
T: (514) 878-1708 F: (514) 861-6219
www.dfsarch.com

Dans la province de Québec, les services architecturaux de DFS sont fournis par Fish Pellicer Todd architectes.

bernard & associés
CONSULTANTS / DESIGNERS
SERVICES ALIMENTAIRES
4020, SAINT-AMBROISE, BUREAU 380
MONTRÉAL, QUÉBEC, H4C 2C7
TEL : 514-342-2652 FAX : 514-342-5403

PAGEAU MORELL
www.pageaumorel.com
Montréal

sdk
1751, rue Richardson, bureau 2120
Montréal (Québec), H3K 1G6
Tél.: 514 938-5995
Téléc.: 514 938-9490
www.sdlbb.com
STRUCTURE • GÉNIE CIVIL • STRUCTURE INDUSTRIELLE • VERRE STRUCTUREL

SMi
CSP CONSULTANTS EN SÉCURITÉ INC.
Division de Le Groupe S.M. International inc.

INGÉNIEUR Marc-Olivier de Tilly 144773 Québec
2016-09-07

0	ÉMIS POUR APPEL D'OFFRES *ISSUED FOR TENDER*	16-09-07
révisions revision		date

A no. du détail detail no.
B no.de la feuille=où détail exige sheet no.=where detailed required
C no. de la feuille=où détaillé sheet no.=where detailed

Projet / Project

Service correctionnel Canada / Correctional Service Canada

242 MONTÉE GAGNON
SAINTE-ANNE-DES-PLAINES, QUÉBEC

ARCHAMBAULT - CUISINE DE FINITION / ARCHAMBAULT FINISHING KITCHEN

Dessin / Drawing

MÉCANIQUE
MECHANICAL

TABLEAUX
SCHEDULES

Conçu par / Designed by: JEAN-PHILIPPE LAFORGE	2015-10-20
Dessiné par / Drawn by: ÉMILIE MORRISSEAU	2015-10-20
Approuvé par / Approved by: MARC-OLIVIER DE TILLY	2015-10-20
Soumission / Tender	Gestionnaire de projet TPSGC / PWGSC Project Manager: Frédéric Boily
No. de projet / Project number: R.067720.800	No. de projet client / Project number client: 550-02-341-3403
Nom du fichier / File name: R_067720_800-M20-TS-PLN-R00.DWG	No. de dessin client / File no:
No. de plan ou dessin / File name: R_067720_800-M20-TS-PLN_R00	No. feuille / Sheet no: M20/20

PWGSC / TPSGC A1 — 2015-05-22 11:24:12

APPAREILS D'ÉCLAIRAGE / *LIGHTING FIXTURES*

Description	Hauteur / Height
LINÉAIRE *LINEAR*	AU PLAFOND *AT CEILING*
LINÉAIRE MONTÉ SUR UN CANIVEAU DE CÂBLAGE *LINEAR MOUNTED ON WIREWAY*	VOIR DESSIN(S) *SEE DRAWING*
PONCTUEL OU DIRECTIONNEL SUSPENDU *SPOT OR DIRECTIONAL SUSPENDED*	VOIR DESSIN(S) *SEE DRAWING*
PONCTUEL OU DIRECTIONNEL EN APPLIQUE *WALL MOUNTED SPOT OR DIRECTIONAL*	2300 C/L DU PLANCHER *2300 C/L ABOVE FLOOR*
PHARE SIMPLE POUR UNITÉ À BATTERIE À DISTANCE *REMOTE SINGLE HEAD*	2300 C/L DU PLANCHER OU AU PLAFOND *23009 C/L ABOVE FLOOR OR AT CEILING*
PHARE DOUBLE POUR UNITÉ À BATTERIE À DISTANCE *REMOTE DOUBLE HEAD*	2300 C/L DU PLANCHER OU AU PLAFOND *2300 C/L ABOVE FLOOR OR AT CEILING*
ENSEIGNE DE SORTIE EN APPLIQUE *EXIT SIGN, WALL MOUNTED*	2300 C/L DU PLANCHER *2300 C/L ABOVE FLOOR*
ENSEIGNE DE SORTIE DEUX FACES AVEC DIRECTION *EXIT SIGN, DOUBLE FACE WITH ARROWS*	AU PLAFOND *AT CEILING*
UB — UNITÉ À BATTERIE *BATTERY UNIT*	2300 C/L DU PLANCHER *2300 C/L ABOVE FLOOR*
24h — L'INDICE «24h» ACCOMPAGNANT UN APPAREIL D'ÉCLAIRAGE SIGNIFIE QU'IL EST ALLUMÉ 24 HEURES SUR 24 *THE "24H" LABEL BESIDE A LIGHTING FIXTURE MEANS THAT THE LATTER SHALL REMAIN OPEN 24 HOURS A DAY*	

CODIFICATION DES APPAREILS D'ÉCLAIRAGE / *LIGHTING FIXTURES CODIFICATION*

F1–22a(P–XXX)

- TYPE DE L'APPAREIL D'ÉCLAIRAGE «F1» *LIGHTING FIXTURE TYPE "F1"*
- CIRCUIT ÉLECTRIQUE «22» *ELECTRICAL CIRCUIT "22"*
- GROUPE DE CONTRÔLE «a» *CONTROL GROUP "a"*
- PANNEAU ÉLECTRIQUE «P–XXX» *ELECTRICAL PANEL "P–XXX"*

CONTRÔLES D'ÉCLAIRAGE / *LIGHTING CONTROLS*

Description	Hauteur / Height
$ — INTERRUPTEUR UNIPOLAIRE 120V *SWITCH, SINGLE–POLE 120V*	1200 C/L DU PLANCHER *1200 C/L ABOVE FLOOR*
S — INTERRUPTEUR BASSE TENSION *LOW VOLTAGE SWITCH*	1200 C/L DU PLANCHER *1200 C/L ABOVE FLOOR*
GRADATEUR *DIMMER*	1200 C/L DU PLANCHER *1200 C/L ABOVE FLOOR*
INTERRUPTEUR UNIPOLAIRE 120V COMBINÉ AVEC DÉTECTEUR DE PRÉSENCE *SWITCH, SINGLE–POLE 120V COMBINED WITH OCCUPANCY SENSOR*	1200 C/L DU PLANCHER *1200 C/L ABOVE FLOOR*
M — MINUTERIE *TIMER*	1200 C/L DU PLANCHER *1200 C/L ABOVE FLOOR*
MCR — MINUTERIE COMPTE À REBOURS *COUNT DOWN TIMER*	1200 C/L DU PLANCHER *1200 C/L ABOVE FLOOR*

PRISES DE COURANT / *RECEPTACLES*

Description	Hauteur / Height
DOUBLE 15A, 125V, CONFIGURATION 5–15R *DOUBLE 15A, 125V, 5–15R CONFIGURATION*	400 C/L DU PLANCHER *400 C/L ABOVE FLOOR*
DOUBLE 15A, 125V, CONFIGURATION 5–15R C/A DISJONCTEUR DIFFÉRENTIEL DE CLASSE A *DOUBLE 15A, 125V, 5–15R CONFIGURATION WITH GROUND FAULT CIRCUIT INTERRUPTER*	400 C/L DU PLANCHER *400 C/L ABOVE FLOOR*
DOUBLE 15A, 125V, CONFIGURATION 5–15R POUR CIRCUIT DÉDIÉ *DOUBLE 15A, 125V, 5–15R CONFIGURATION FOR DEDICATED CIRCUIT*	400 C/L DU PLANCHER *400 C/L ABOVE FLOOR*
DOUBLE 15/20A, 125V, CONFIGURATION 5–20R C/A DISJONCTEUR DIFFÉRENTIEL DE CLASSE A *DOUBLE 15/20A, 125V, 5–20R CONFIGURATION WITH GROUND FAULT CIRCUIT INTERRUPTER*	1200 C/L DU PLANCHER *1200 C/L ABOVE FLOOR*
DOUBLE 15/20A, 125V, CONFIGURATION 5–20R *DOUBLE 15/20A, 125V, 5–20R CONFIGURATION*	400 C/L DU PLANCHER *400 C/L ABOVE FLOOR*
DOUBLE 15A, 125V, CONFIGURATION 5–15R *DOUBLE 15A, 125V, 5–15R CONFIGURATION*	1200 C/L DU PLANCHER *1200 C/L ABOVE FLOOR*
DOUBLE 15/20A, 125V, CONFIGURATION 5–20R *DOUBLE 15/20A, 125V, 5–20R CONFIGURATION*	1200 C/L DU PLANCHER *1200 C/L ABOVE FLOOR*
A — FOURNIE ET INSTALLÉE AVEC L'ÉQUIPEMENT DE CUISINE *PROVIDED AND INSTALLED WITH KITCHEN EQUIPMENT*	VOIR DESSIN(S) *SEE DRAWING*
B — SIMPLE 60A, 250V, CONFIGURATION 15–60R *SIMPLE 60A, 250V, 15–60R CONFIGURATION*	400 C/L DU PLANCHER *400 C/L ABOVE FLOOR*
C — SIMPLE 15A, 125V, VERROUILLAGE, CONFIGURATION L5–15R *SIMPLE 15A, 125V, TWIST LOCK, L5–15R CONFIGURATION*	400 C/L DU PLANCHER *400 C/L ABOVE FLOOR*
D — SIMPLE 20A, 250V, CONFIGURATION 6–20R *SIMPLE 20A, 250V, 6–20R CONFIGURATION*	400 C/L DU PLANCHER *400 C/L ABOVE FLOOR*
E — SIMPLE 15A, 250V, CONFIGURATION 6–15R *SIMPLE 15A, 250V, 6–15R CONFIGURATION*	400 C/L DU PLANCHER *400 C/L ABOVE FLOOR*

NOTE

POUR LES PRISES COMPTOIR, TABLE OU TOUT AGENCEMENT DE MOBILIER, COORDONNER LES HAUTEURS ET EMPLACEMENTS FINAUX AU CHANTIER.
MOUNTING HEIGHT AND FINALE LOCATION FOR PLUGS DEDICATED TO COUNTERS, TABLES, ETC. SHALL BE COORDINATED ON SITE.

CODIFICATION DES CIRCUITS / *CIRCUITS CODIFICATION*

22(P–XXX)

- PANNEAU ÉLECTRIQUE «P–XXX» *ELECTRICAL PANEL "P–XXX"*
- CIRCUIT ÉLECTRIQUE «22» *ELECTRICAL CIRCUIT "22"*

DISPOSITIF DE FILERIE / *WIRING DEVICES*

POINT DE RACCORDEMENT *CONNECTION POINT*

TÉLÉCOMMUNICATIONS / *TELECOMMUNICATION*

Description	Hauteur / Height
SORTIE POUR TÉLÉCOMMUNICATION *TELECOMMUNICATION OUTLET*	400 C/L DU PLANCHER *400 C/L ABOVE FLOOR*

CHAUFFAGE / *HEATING*

Description	Hauteur / Height
THERMOSTAT ÉLECTRONIQUE *ELECTRONIC THERMOSTAT*	1350 C/L DU PLANCHER *1350 C/L ABOVE FLOOR*
AÉROCONVECTEUR EN SURFACE *SURFACE MOUNTED HEATER*	LE DESSOUS À 100 DU PLANCHER *BOTTOM AT 100 ABOVE FLOOR*

ALARME INCENDIE / *FIRE ALARM*

Description	Hauteur / Height
F — STATION MANUELLE *PULL STATION*	1200 C/L DU PLANCHER *1200 C/L ABOVE FLOOR*
CLOCHE *BELL*	2300 C/L DU PLANCHER *2300 C/L ABOVE FLOOR*
PAI — PANNEAU D'ALARME INCENDIE *FIRE ALARM PANEL*	
DÉTECTEUR DE FUMÉE *SMOKE DETECTOR*	AU PLAFOND *AT CEILING*

COMMUNICATION

Description	Hauteur / Height
SORTIE POUR HAUT–PARLEUR ENCASTRÉ *RECESSED SPEAKER OUTLET*	AU PLAFOND *AT CEILING*
SORTIE POUR BOUTON–POUSSOIR *PUSH BUTTON OUTLET*	1000 C/L DU PLANCHER *1000 C/L ABOVE FLOOR*
SORTIE POUR TIMBRE D'APPEL *BUZZER OUTLET*	2300 C/L DU PLANCHER *2300 C/L ABOVE FLOOR*
SORTIE POUR HAUT–PARLEUR EN APPLIQUE *WALL MOUNTED SPEAKER OUTLET*	2300 C/L DU PLANCHER *2300 C/L ABOVE FLOOR*
MIA — MODULE D'INTERFACE ADRESSABLE – SUPERVISION *ADDRESSABLE INTERFACE MODULE – SUPERVISION*	
MRA — *MODULE D'INTERFACE ADRESSABLE – RELAIS/FONCTION ADDRESSABLE INTERFACE MODULE – RELAY/FUNCTION*	
RÉSISTANCE DE FIN DE LIGNE *END OF LINE RESISTOR*	1800 C/L DU PLANCHER *1800 C/L ABOVE FLOOR*

DISTRIBUTION

Description	Hauteur / Height
PANNEAU D'UTILISATION JUSQU'À 240V EN SURFACE *SURFACE MOUNTED SERVICE PANEL UP TO 240V*	LE DESSUS À 1850 DU PLANCHER *TOP AT 1850 ABOVE FLOOR*
PANNEAU DE DISTRIBUTION JUSQU'À 240V EN SURFACE *SURFACE MOUNTED DISTRIBUTION PANEL UP TO 240V*	VOIR DESSIN(S) *SEE DRAWING*
PANNEAU DE DISTRIBUTION DE PLUS DE 240V EN SURFACE *SURFACE MOUNTED DISTRIBUTION PANEL, OVER 240V*	VOIR DESSIN(S) *SEE DRAWING*
T — TRANSFORMATEUR À SEC *DRY TYPE TRANSFORMER*	VOIR DESSIN(S) *SEE DRAWING*
MOTEUR MONOPHASÉ *SINGLE PHASE MOTOR*	
MOTEUR TRIPHASÉ *THREE PHASE MOTOR*	
INTERRUPTEUR DE SÛRETÉ JUSQU'À 240V *SAFETY SWITCH UP TO 240V*	1350 C/L DU PLANCHER *1350 C/L ABOVE FLOOR*
DMC — DÉMARREUR MAGNÉTIQUE COMBINÉ *COMBINATION MAGNETIC STARTER*	VOIR DESSIN(S) *SEE DRAWING*
DEM — DÉMARREUR MANUEL AVEC LAMPE TÉMOIN *MANUAL STARTER WITH PILOT LIGHT*	1350 C/L DU PLANCHER *1350 C/L ABOVE FLOOR*
PC — PANNEAU DE CONTRÔLE *CONTROL PANEL*	VOIR DESSIN(S) *SEE DRAWING*
EFV — ENTRAÎNEMENT À FRÉQUENCE VARIABLE *VARIABLE FREQUENCY DRIVE*	VOIR DESSIN(S) *SEE DRAWING*
CONT — CONTACTEUR *CONTACTOR*	
PR — PANNEAU À RELAIS *RELAY PANEL*	
PANNEAU À RELAIS *RELAY PANEL*	LE DESSUS À 1850 DU PLANCHER *TOP AT 1850 ABOVE FLOOR*

DIAGRAMME DE DISTRIBUTION / *DISTRIBUTION DIAGRAM*

- DISJONCTEUR *AIR CIRCUIT BREAKER*
- T — TRANSFORMATEUR À SEC *DRY TYPE TRANSFORMER*
- XXXX, Icc: — PANNEAU D'UTILISATION / PANNEAU DE COMMANDE D'ÉCLAIRAGE *SERVICE PANEL / LIGHTING CONTROL PANEL*
- DMC 5HP — DMC = DÉMARREUR MAGNÉTIQUE COMBINÉ / *COMBINATION MAGNETIC STARTER*; EFV = ENTRAÎNEMENT À FRÉQUENCE VARIABLE / *VARIABLE FREQUENCY DRIVE*; 5HP = FORCE DU MOTEUR / *MOTOR HORSEPOWER*
- G — GROUPE ÉLECTROGÈNE *GENERATOR SET*

VIDÉOSURVEILLANCE / *VIDEO SURVEILLANCE*

Description	Hauteur / Height
SORTIE POUR CAMÉRA EN CIRCUIT FERMÉ *OUTLET FOR CLOSED CIRCUIT CAMERA*	AU PLAFOND *AT CEILING*

CANALISATIONS / *MAINS* (26 05 30)

CONDUIT EN SURFACE OU DISSIMULÉ (MUR OU PLAFOND) *CONDUIT IN/ON CEILING OR IN/ON WALL*

SÉCURITÉ / *SECURITY*

Description	Hauteur / Height
PCP — SORTIE POUR PANNEAU DE CONTRÔLE DE SURVEILLANCE DE PORTE *OUTLET FOR DOOR SUPERVISION PANEL*	VOIR DESSIN(S) *SEE DRAWING*
DDAF — SORTIE POUR DISPOSITIF D'ALARME FIXE *OUTLET FOR FIX ALARM DEVICE*	VOIR DESSIN(S) *SEE DRAWING*
RDAPP — SORTIE POUR RECEPTEUR DE DISPOSITIF D'ALARME PERSONNEL PORTATIF *OUTLET FOR PORTABLE PERSONAL ALARM DEVICE RECEIVER*	VOIR DESSIN(S) *SEE DRAWING*
SORTIE POUR INTERRUPTEUR À CLÉ *OUTLET FOR KEY SWITCH*	1000 C/L DU PLANCHER *1000 C/L ABOVE FLOOR*

ABRÉVIATIONS / *ABBREVIATIONS*

HM	HAUTEUR DE MONTAGE *MOUNTING HEIGHT*	450	450mm *450mm*
EI *WP*	L'INDICE «EI» ACCOMPAGNANT UN SYMBOLE SIGNIFIE QUE L'ÉQUIPEMENT EST À L'ÉPREUVE DES INTEMPÉRIES *LABEL "WP" BESIDE AN EQUIPMENT MEANS THAT LATTER IS WEATHER PROOF.*	P	L'INDICE «P» ACCOMPAGNANT UN SYMBOLE SIGNIFIE QUE L'ÉQUIPEMENT EST INSTALLÉ AU PLAFOND *LABEL "P" BESIDE AN EQUIPMENT MEANS THAT LATTER IS CEILING MOUNTED.*
EB *DN*	EN BAS *DOWN*	EH *UP*	EN HAUT *UP TO*
EAR	ÉQUIPEMENT À RELOCALISER *EQUIPMENT TO RELOCATE*	EC	ÉQUIPEMENT CONSERVÉ *EQUIPMENT PRESERVED*
ER	ÉQUIPEMENT RELOCALISÉ *EQUIPMENT RELOCATED*	C–D	CHAUFFE–DRAIN *HEATER DRAIN*

IDENTIFICATIONS

Symbole	Description
A / LE–000	COUPE «A» SUR LE DESSIN ED–0001 *SECTION "A" ON DRAWING ED–0001*
A / LE–000	ÉLÉVATION «A» SUR LE DESSIN ED–0001 *ELEVATION "A" ON DRAWING ED–0001*
1	DÉTAIL «1» SUR LE DESSIN MÊME *DETAIL "1" ON SAME DRAWING*
1	RÉVISION NO 1 *REVISION NO 1*
1	IDENTIFICATION NO 1 *IDENTIFICATION NO 1*
1	IDENTIFICATION D'ÉQUIPEMENT LISTÉ DANS UN TABLEAU (SAUF APPAREILS D'ÉCLAIRAGE) *EQUIPMENT IDENTIFICATION SHOWN IN TABLE (EXCEPT FOR LIGHTING FIXTURES)*
XXX	NUMÉRO DU CÂBLE *CABLE NUMBER*
XXX	NUMÉRO DE PIÈCE *ROOM NUMBER*
XX–XXXX	IDENTIFICATION D'ÉQUIPEMENT *EQUIPMENT IDENTIFICATION*

NOTES GÉNÉRALES / *GENERAL NOTES*

TOUS LES ÉQUIPEMENTS AFFECTÉS D'UN «X» SONT À DÉMANTELER JUSQU'À LA SOURCE LES ALIMENTANT.
ALL EQUIPMENTS QUALIFIED WITH "X" MEANS THAT THE EQUIPMENT IS REMOVED UP TO THE SUPPLY POINT.

- – – – – ÉQUIPEMENT EXISTANT (SUR PLAN MODIFIÉ) *EXISTING EQUIPMENT (ON MODIFIED DRAWING)*
- ÉQUIPEMENT EXISTANT (SUR PLAN DÉMOLITION) *EXISTING EQUIPMENT (ON DEMOLITION DRAWING)*
- ÉQUIPEMENT MODIFIÉ OU NOUVEAU (SUR PLAN MODIFIÉ) *MODIFIED OR NEW EQUIPMENT (ON MODIFIED DRAWING)*
- SAUF INDICATION CONTRAIRE LA ZONE OMBRAGÉE DÉFINIT LA LIMITE HORS CONTRAT *UNLESS OTHERWISE NOTED, THE SHADED AREA DEFINES THE LIMIT WITHOUT CONTRACT*

CODIFICATION DES ÉQUIPEMENTS / *EQUIPMENT CODIFICATION*

PP–0001

- TYPE D'ÉQUIPEMENT *EQUIPMENT TYPE*
- SECTEUR DE L'INSTALLATION *BUILDING AREA*
- NUMÉRO SÉQUENTIEL *SEQUENTIEL NUMBER*
- ÉTAGE DE L'INSTALLATION *INSTALLATION FLOOR*

PU = PANNEAU D'UTILISATION À 120/208V URGENCE *SERVICE PANEL, 120/208V EMERGENCY*
PPU = PANNEAU D'UTILISATION À 347/600V URGENCE *SERVICE PANEL, 347/600V EMERGENCY*

CODIFICATION DES ÉQUIPEMENTS / *EQUIPMENT CODIFICATION*

PP–0001

- TYPE D'ÉQUIPEMENT *EQUIPMENT TYPE*
- SECTEUR DE L'INSTALLATION *BUILDING AREA*
- NUMÉRO SÉQUENTIEL *SEQUENTIEL NUMBER*
- ÉTAGE DE L'INSTALLATION *INSTALLATION FLOOR*

P = PANNEAU D'UTILISATION À 120/208V NORMAL *SERVICE PANEL, 120/208V NORMAL*
PP = *PANNEAU D'UTILISATION À 347/600V NORMAL* *SERVICE PANEL, 347/600V NORMAL*
T = TRANSFORMATEUR NORMAL *TRANSFORMER, NORMAL*

TABLEAU D'ALIMENTATION DES MOTEURS 600 VOLTS, TRIPHASÉS / *600 VOLTS MOTOR FEEDERS TABLE*

HP *HP*	CPC *FLA (3)*	PROTECTION DANS LE DÉMARREUR (1) *PROTECTION DEVICE IN STARTER (1)*		GROSSEURS DES CONDUCTEURS ET CONDUITS (2) *CONDUCTORS AND CONDUITS SIZES (2)*			
		FUSIBLES *FUSES*	DISJ. *BREAKER*	MOTEUR *MOTOR*	MALT *GROUND*	THERMISTOR *THERMISTOR*	CONDUIT *CONDUIT*
1/2	0.8	15	15	3#12	1#12 VERT	—	16mm
3/4	1.1	15	15	3#12	1#12 VERT	—	16mm
1	1.4	15	15	3#12	1#12 VERT	—	16mm
1 1/2	2.1	15	15	3#12	1#12 VERT	—	16mm
2	2.7	15	15	3#12	1#12 VERT	—	16mm
3	3.9	15	15	3#12	1#12 VERT	—	16mm
5	6.1	15	15	3#12	1#12 VERT	—	16mm
7 1/2	9	15	20	3#12	1#12 VERT	—	16mm
10	11	15	25	3#12	1#12 VERT	—	16mm
15	17	25	40	3#10	1#12 VERT	—	16mm
20	22	35	50	3#10	1#12 VERT	—	16mm
25	27	45	60	3#8	1#10 VERT	—	21mm
30	32	50	80	3#8	1#10 VERT	2#14	21mm
40	41	70	100	3#6	1#8 VERT	2#14	27mm
50	52	90	125	3#6	1#8 VERT	2#14	27mm
60	62	100	150	3#4	1#8 VERT	2#14	27mm
75	77	125	175	3#3	1#6 VERT	2#14	35mm
100	99	150	225	3#1	1#6 VERT	2#14	35mm
125	125	200	300	3#2/0	1#6 VERT	2#14	41mm
150	144	250	350	3#2/0	1#6 VERT	2#14	41mm
200	192	300	450	3#250	1#4 VERT	2#14	53mm

CPC: COURANT À PLEINE CHARGE
FLA: FULL LOAD AMPACITY

(1) CALIBRE MAXIMAL DES FUSIBLES TEMPORISÉS ET DES DISJONCTEURS SELON LE CODE. *MAXIMUM TIME DELAY FUSE AND BREAKERS SIZES ACCORDING TO CODE.*

(2) TOUS LES CONDUCTEURS DE PHASE ÉNUMÉRÉS DANS CE TABLEAU SONT EN CUIVRE DU TYPE RW90 – 600V (TW75 POUR LES CONDUCTEURS DE CONTINUITÉ DES MASSES). *ALL PHASE CONDUCTORS LISTED IN THIS TABLE ARE COPPER TYPE RW90 – 600V (TW75 FOR BONDING CONDUCTORS)*

(3) SAUF INDICATION CONTRAIRE, COURANT À PLEINE CHARGE TYPE SELON LE CODE .UTILISER LES VALEURS DE LA PLAQUE SIGNALÉTIQUE POUR LA PROTECTION EN SURCHARGE. *UNLESS STATED OTHERWISE, THE FULL LOAD AMPACITY IS IN ACCORDANCE WITH THE CODE. USE NAMEPLATE VALUES FOR THE OVERLOAD PROTECTION.*

LISTE DE DESSINS / *DRAWING LIST*

INCL.	DESSIN/	TITRE/
☑	R_067720_800–E01–LE–PLN_R00	LÉGENDE ÉLECTRIQUE *ELECTRICAL LEGEND*
☑	R_067720_800–E02–LE–PLN_R00	LÉGENDE ÉLECTRIQUE – LISTE D'APPAREIL D'ÉCLAIRAGE *ELECTRICAL LEGEND – LIGHTING FIXTURES SCHEDULE*
☑	R_067720_800–E03–DS–PLN_R00	DISTRIBUTION ÉLECTRIQUE *ELECTRICAL DISTRIBUTION*
☑	R_067720_800–E04–EN–PLN_R00	ÉCLAIRAGE – 1ER ÉTAGE – DÉMOLITION *LIGHTING – FIRST FLOOR – DEMOLITION*
☑	R_067720_800–E05–EN–PLN_R00	ÉCLAIRAGE – 1ER ÉTAGE – MODIFIÉ *LIGHTING – FIRST FLOOR – MODIFIED*
☑	R_067720_800–E06–RN–PLN_R00	SERVICES – SOUS–SOL – MODIFIÉ *SERVICES – BASEMENT – MODIFIED*
☑	R_067720_800–E07–RN–PLN_R00	SERVICES – 1ER ÉTAGE – DÉMOLITION *SERVICES – FIRST FLOOR – DEMOLITION*
☑	R_067720_800–E08–RN–PLN_R00	SERVICES – 1ER ÉTAGE – MODIFIÉ *SERVICES – FIRST FLOOR – MODIFIED*
☑	R_067720_800–E09–RN–PLN_R00	SERVICES / CONDUITS POUR SÉCURITÉ – 1ER ÉTAGE – MODIFIÉ *SERVICES / CONDUITS FOR SECURITY – FIRST FLOOR – MODIFIED*
☑	R_067720_800–E10–RN–PLN_R00	SERVICES – TOIT – MODIFIÉ *SERVICES – ROOF – MODIFIED*
☑	R_067720_800–E11–RN–PLN_R00	SERVICES ALIMENTATION TEMPORAIRE – BLOC U – MODIFIÉ *TEMPORARY FEED SERVICES – BLOC U – MODIFIED*
☑	R_067720_800–E12–AI–PLN_R00	ALARME INCENDIE – 1ER ÉTAGE – MODIFIÉ *FIRE ALARM – FIRST FLOOR – MODIFIED*
☑	R_067720_800–E13–DT–PLN_R00	DÉTAILS ÉLECTRIQUE *ELECTRICAL DETAILS*
☑	R_067720_800–E14–DT–PLN_R00	DÉTAILS ÉLECTRIQUE *ELECTRICAL DETAILS*
☑	R_067720_800–E15–DT–PAN_R00	PANNEAUX ÉLECTRIQUE *ELECTRICAL PANELS*
☑	R_067720_800–E16–DT–PAN_R00	PANNEAUX ÉLECTRIQUE *ELECTRICAL PANELS*

CE PLAN NE DOIT PAS ÊTRE UTILISÉ À DES FINS DE CONSTRUCTION OU D'INSTALLATION.

THIS DRAWING SHALL NOT BE USED FOR CONSTRUCTION OR INSTALLATION PURPOSES

Travaux publics et Services gouvernementaux Canada / Public Works and Government Services Canada
Direction générale des biens immobiliers / Real Property Branch
Région du Québec / Quebec region
Canada

Plan clé / Key Plan

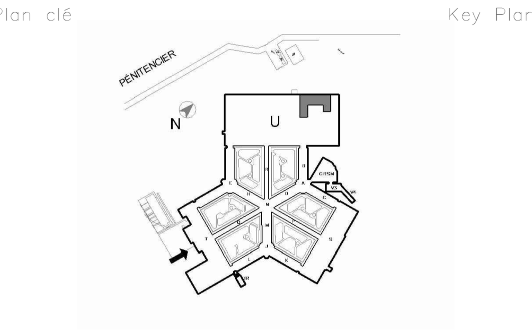

DFS architecture & design
Dans la province de Québec, les services architecturaux de DFS sont fournis par Fish Pellicer Todd architects.

bernard & associés — CONSULTANTS / DESIGNERS SERVICES ALIMENTAIRES

PAGEAU MOREL

sdk

SMi — CSP CONSULTANTS EN SÉCURITÉ INC.

Alain Boulet 44798
2016-09-07

révisions / revision		date
0	ÉMIS POUR APPEL D'OFFRES *ISSUED FOR TENDER*	16–09–07

A no. du détail / detail no.
B no.de la feuille–où détail exige / sheet no.–where detailed required
C no. de la feuille–où détaillé / sheet no.–where detailed

Projet / Project:
Service correctionnel Canada / Correctional Service Canada
242 MONTÉE GAGNON
SAINTE-ANNE-DES-PLAINES, QUÉBEC
ARCHAMBAULT - CUISINE DE FINITION / ARCHAMBAULT FINISHING KITCHEN

Dessin / Drawing:
ÉLECTRICITÉ
ELECTRICAL

LÉGENDE ÉLECTRIQUE
ELECTRICAL LEGEND

Conçu par / Designed by	SIMON PILON	2015–10–20
Dessiné par / Drawn by	STÉPHANIE CONTRERAS	2015–10–20
Approvè par / Approved by	ALAIN BOULET	2016–08–12
Soumission / Tender	Gestionnaire de projet TPSGC / PWGSC Project Manager	Frédéric Boily
No de projet TPSGC / PWGSC Project number	R.067720.800	
No de projet Client / Client Project number	550-02-341-3403	
Nom du fichier / File name	R_067720_800–E01–LE–PLN_R00.DWG	
No de classement / File no		
No de plan ou dessin / File name	R_067720_800–E01–LE–PLN_R00	
No feuille / Sheet no	E01/16	

LISTE D'APPAREILS D'ÉCLAIRAGE / LIGHTING FIXTURE SCHEDULE

TYPE	DESCRIPTION	FABRICANT	MODÈLE / *MODEL*	LAMPES	TENSION	MONTAGE / *MOUNTING*	COMMENTAIRES / *COMMENTS*
F1	FLUORESCENT		2X4	4XT8	120V	SUSPENDU / *SUSPENDED*	VOIR PHOTO / *SEE PICTURE*
F2	FLUORESCENT		1X4	2XT8	120V	SUSPENDU / *SUSPENDED*	VOIR PHOTO / *SEE PICTURE*
F3	FLUORESCENT	PHILIPS CFI	T232-UNV.	2X32W T8 4000k	120V	SUSPENDU / *SUSPENDED*	C/A GRILLE DE PROTECTION ET RÉFLECTEUR SYMÉTRIQUE / *C/W WIRE GUARD AND SYMMETRICAL REFLECTOR*
INC1	INCANDESCENT			1X150W	120V	SURFACE / *SURFACE*	VOIR PHOTO / *SEE PICTURE*
MH1	HALOGÈNES MÉTALLIQUES/ *METAL HALIDE*	PHILIPS	HIGH BAY	–	120V	SUSPENDU / *SUSPENDED*	VOIR PHOTO / *SEE PICTURE*
L1	LED	PHILIPS CFI	2LTG40L840-4-21-UNV	LED – 53W 4000k	120V	ENCASTRÉ DANS PLAFOND DE TUILE / *RECESSED IN TILE CEILING*	–
L2	LED	PHILIPS CFI	2LTG38L840-2-21-UNV	LED – 46W 4000k	120V	ENCASTRÉ DANS PLAFOND DE TUILE / *RECESSED IN TILE CEILING*	–
L3	LED	PHILIPS CFI	LPLS4L5340K-UNV-F2-NSF	LED – 53W 4000k	120V	SURFACE / *SURFACE*	–
L4	LED	PHILIPS CFI	DWAE51L8404-UNV	LED – 46W 4000k	120V	SURFACE SUR SUPPORT / *SURFACE ON THE SUPPORT*	C/A ACCESSOIRES / *C/W ACCESSORIES*
L5	LED	PHILIPS CFI	OWL450L840-UNV	LED – 53W 4000k	120V	SURFACE SUR SUPPORT / *SURFACE ON THE SUPPORT*	C/A ACCESSOIRES / *C/W ACCESSORIES*
L6	LED	PHILIPS CFI	2TG30L840-2-FS-02F-UNV	LED – 33W 4000k	120V	ENCASTRÉ DANS PLAFOND DE TUILE / *RECESSED IN TILE CEILING*	–
L7	LED	PHILIPS CFI	OWL440L835-UNV	LED – 37W 3500k	120V	SURFACE / *SURFACE*	C/A ACCESSOIRES / *C/W ACCESSORIES*
L8	LED	PHILIPS CFI	2LTG47L840-4-21-UNV	LED – 53W 4000k	120V	ENCASTRÉ / *RECESSED*	C/A FMA24 / *C/W FMA24*
L9	LED	PHILIPS CFI	1TG32L840-4-FS-UNV	LED – 31W 4000k	120V	ENCASTRÉ / *RECESSED*	C/A FMA14 / *C/W FMA14*
UB1	UNITÉ À BATTERIE / *BATTERY UNIT*	LUMACELL	RG12S721LD7 AT (72W)	LED – 4W	120V	SURFACE / *SURFACE*	–
UB2	UNITÉ À BATTERIE / *BATTERY UNIT*	LUMACELL	RG12S72 AT (72W)		120V	SURFACE / *SURFACE*	–
Y1	PHARE SATTELITE / *REMOTE FIXTURE*	LUMACELL	MOMP1NXLD7	LED – 4W	12V – Vcc	SURFACE / *SURFACE*	–
Y2	PHARE SATTELITE / *REMOTE FIXTURE*	LUMACELL	MOMP2NXLD7	LED – 8W	12V – Vcc	SURFACE / *SURFACE*	–
X1	ENSEIGNE DE SORTIE / *EXIT SIGN*	LUMACELL	LAWUVR	LED – 2.5W	120V – 12Vcc	SURFACE / *SURFACE*	1 OU 2 FACES (VOIR EN PLAN) *1 OR 2 FACES (SEE ON DRAWING)*

NOTE:
LES FABRIQUANTS ET MODÈLES SONT INDIQUÉS AFIN D'ÉTABLIR UN STANDARD D'ACCEPTATION.
LES FABRIQUANTS SUIVANTS SONT ACCEPTÉS POUR LES ÉQUIVALENCES DES STANDARDS ÉTABLIS:
COOPER LIGHTING, HUBBELL LIGHTING, PHILIPS LIGHTING ET GE.
MANUFACTURERS AND MODELS ARE SHOWN TO ETABLISH AN ACCEPTING STANDARD. THE FOLLOWING MANUFACTURERS ARE ACCEPTED AS EQUIVALENCY TO ETABLISHED STANDARDS:
COOPER LIGHTING, HUBBELL LIGHTING, PHILIPS LIGHTING ET GE.

TYPE F1 /
TYPE F1

TYPE F2 /
TYPE F2

TYPE INC1 /
TYPE INC1

TYPE MH1 /
TYPE MH1

CE PLAN NE DOIT PAS ÊTRE UTILISÉ À DES FINS DE CONSTRUCTION OU D'INSTALLATION.

THIS DRAWING SHALL NOT BE USED FOR CONSTRUCTION OR INSTALLATION PURPOSES

Travaux publics et Services gouvernementaux Canada
Public Works and Government Services Canada
Direction générale des biens immobiliers
Real Property Branch
Région du Québec
Quebec region
Canada

Plan clé / Key Plan

DFS INC. architecture & design
Montréal, QC
400, boul. de Maisonneuve O., bur. 500
Montréal (Québec) H3A 1L4
T: (514) 879-1708 F: (514) 861-6219
www.dfsarch.com

Dans la province de Québec, les services architecturaux de DFS sont fournis par Fish Pellicer Todd architectes.

bernard & associés
CONSULTANTS / DESIGNERS
SERVICES ALIMENTAIRES
4020, SAINT-AMBROISE, BUREAU 380
MONTRÉAL, QUÉBEC, H4C 2C7
TEL : 514-342-2652 FAX : 514-342-5403

PAGEAU MOREL
www.pageaumorel.com
Montréal

sdk
1751, rue Richardson, bureau 2120
Montréal (Québec) H3K 1G6
TEL : 514 938-5995
TÉLÉC. : 514 938-9470
www.sdkbb.com
STRUCTURE • GÉNIE CIVIL • STRUCTURE INDUSTRIELLE • VERRE STRUCTUREL

SMi
CSP CONSULTANTS EN SÉCURITÉ INC.
Division de Le Groupe S.M. International inc.

INGÉNIEUR - ENGINEER
Alain Boulet
44798
QUÉBEC
2016-09-07

0	ÉMIS POUR APPEL D'OFFRES *ISSUED FOR TENDER*	16-09-07
révisions revision		date

A no. du détail detail no.
B no.de la feuille=où détail exigé sheet no.=where detailed required
C no. de la feuille=où détaillé sheet no.=where detailed

Projet / Project
Service correctionnel Canada / Correctional Service Canada
242 MONTÉE GAGNON
SAINTE-ANNE-DES-PLAINES, QUÉBEC
ARCHAMBAULT - CUISINE DE FINITION / ARCHAMBAULT FINISHING KITCHEN

Dessin / Drawing
ÉLECTRICITÉ
ELECTRICAL

LÉGENDE ÉLECTRIQUE–
LISTE D'APPAREIL D'ÉCLAIRAGE
ELECTRICAL LEGEND–
LIGHTING FIXTURES SCHEDULE

Conçu par / Designed by: SIMON PILON	Date: 2015-10-20
Dessiné par / Drawn by: STÉPHANIE CONTRERAS	Date: 2015-10-20
Approuvé par / Approved by: ALAIN BOULET	Date: 2016-08-12
Soumission / Tender	Gestionnaire de projet TPSGC / PWGSC Project Manager: Frédéric Boily
No de projet / Project number: R.067720.800	No de projet / Project number: 550-02-341-3403
Client / Client	
Nom du fichier / File name: R_067720_800-E02-LE-PLN_R00.DWG	No de classement / File no.
No de plan ou dessin / File name: R_067720_800-E02-LE-PLN_R00	No feuille / Sheet no: E02/16

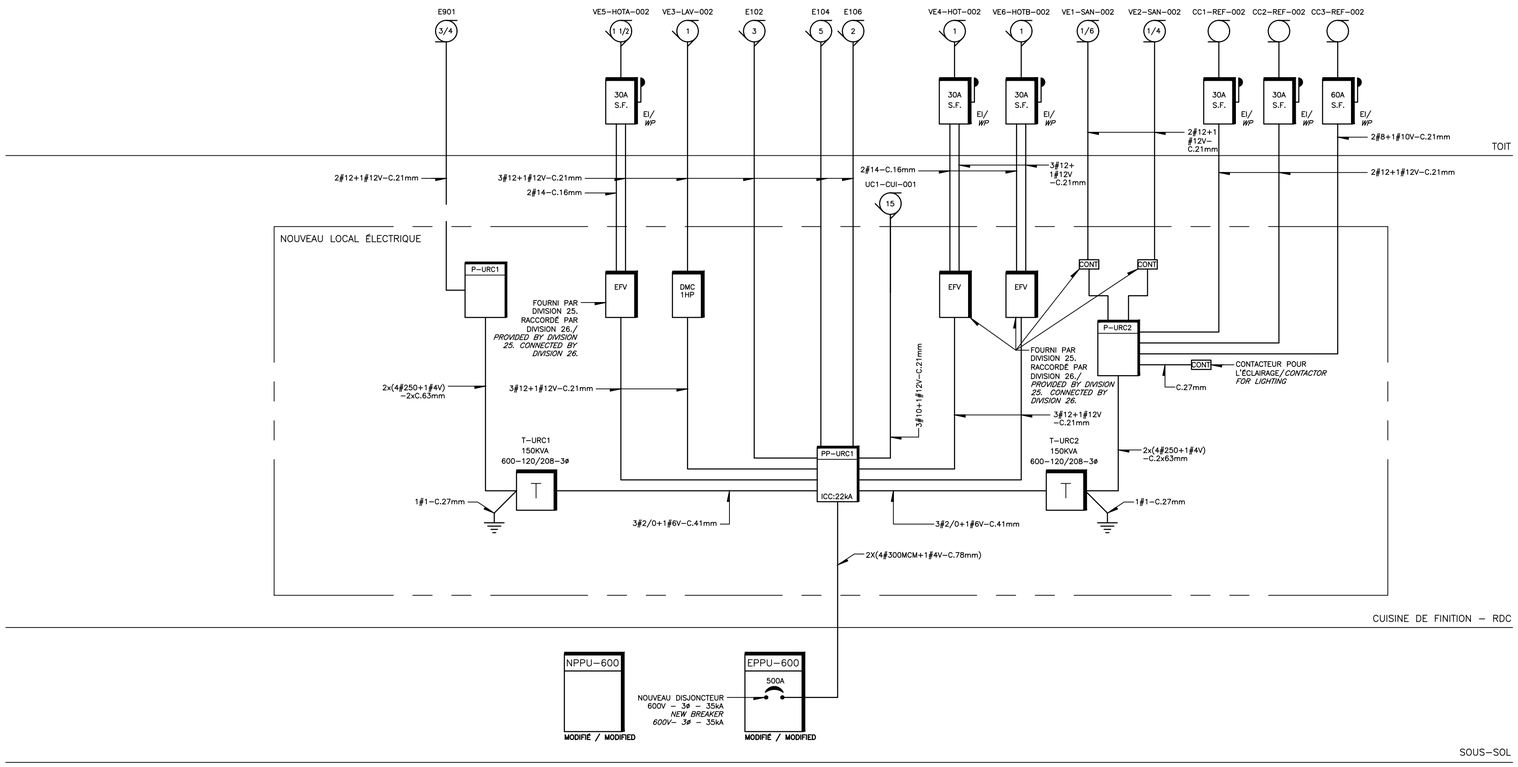

CE PLAN NE DOIT PAS ÊTRE UTILISÉ À DES FINS DE CONSTRUCTION OU D'INSTALLATION.

THIS DRAWING SHALL NOT BE USED FOR CONSTRUCTION OR INSTALLATION PURPOSES

Travaux publics et Services gouvernementaux Canada | Public Works and Government Services Canada

Direction générale des biens immobiliers | Real Property Branch

Région du Québec | Quebec region

Canada

Plan clé | Key Plan

DFS INC. architecture & design

Montréal, QC | 400, boul. de Maisonneuve O., bur. 500 Montréal (Québec) H3A 1L4 T: (514) 879-1708 F: (514) 861-6219 www.dfsarch.com

Dans la province de Québec, les services architecturaux de DFS sont fournis par Fish Pellicer Todd architectes.

bernard & associés CONSULTANTS / DESIGNERS SERVICES ALIMENTAIRES
4020, SAINT-AMBROISE, BUREAU 380 MONTRÉAL, QUÉBEC, H4C 2C7 TEL : 514-342-2652 FAX : 514-342-5403

PAGEAU MOREL www.pageaumorel.com Montréal

sdk
1751, rue Richardson, bureau 2120 Montréal (Québec) H3K 1G6
TÉL.: 514 938-5995
TÉLÉC.: 514 939-9490
www.sdkbb.com
STRUCTURE • GÉNIE CIVIL • STRUCTURE INDUSTRIELLE • VERRE STRUCTUREL

SMi CSP CONSULTANTS EN SÉCURITÉ INC. Division de Le Groupe S.M. International inc.

OIQ Alain Boulet 44798 QUÉBEC
2016-09-07

révision revision		date
0	ÉMIS POUR APPEL D'OFFRES *ISSUED FOR TENDER*	16–09–07

A no. du détail detail no.
B no.de la feuille=où détail exigé sheet no.=where detailed required
C no. de la feuille=où détaillé sheet no.=where detailed

Projet / Project

Service correctionnel Canada / Correctional Service Canada

242 MONTÉE GAGNON
SAINTE-ANNE-DES-PLAINES, QUÉBEC

ARCHAMBAULT - CUISINE DE FINITION / ARCHAMBAULT FINISHING KITCHEN

Dessin / Drawing

ÉLECTRICITÉ ELECTRICAL

DISTRIBUTION ÉLECTRIQUE
ELECTRICAL DISTRIBUTION

Conçu par / Designed by: SIMON PILON	Date: 2015–10–20
Dessiné par / Drawn by: STÉPHANIE CONTRERAS	Date: 2015–10–20
Apprové par / Approved by: ALAIN BOULET	Date: 2016–08–12
Soumission / Tender	Gestionnaire de projet TPSGC / PWGSC Project Manager: Frédéric Boily
No ce projet / Project number: R.067720.800	No de projet / Project number: 550-02-341-3403
TPSGC / PWGSC	Client / Client
Nom du fichier / File name: R_067720_800-E03-DS-PLN_R00.DWG	No de classement / File no
No de plan ou dessin / File name: R_067720_800-E03-DS-PLN_R00	No feuille / Sheet no: E03/16

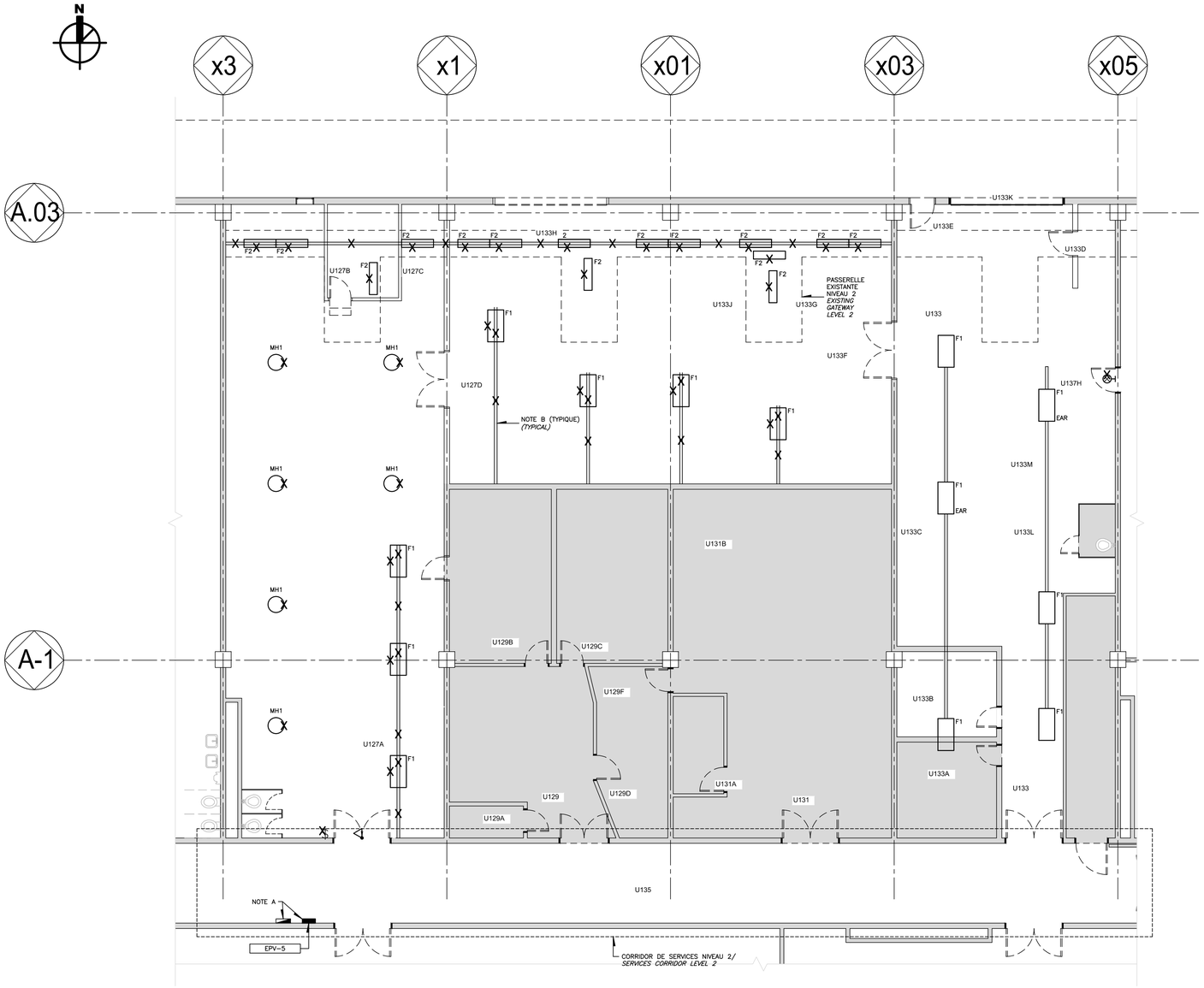

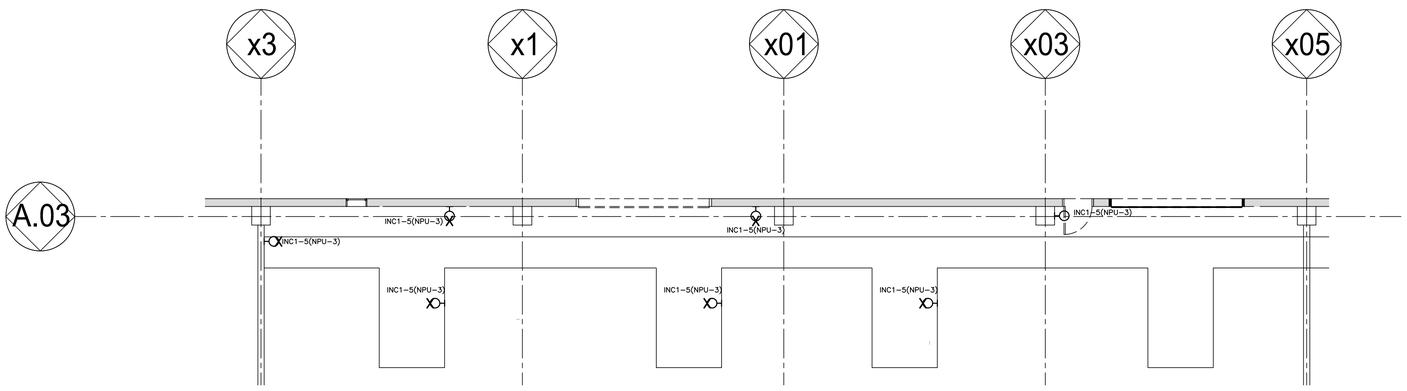

PASSERELLE NIVEAU 2/
GATEWAY 2ND FLOOR

0 5 1: 100

NOTE(S) GÉNÉRALE(S):
GENERAL(S) NOTE(S):

1– RETIRER TOUS LES CONDUITS ET LE CÂBLAGE DES ÉQUIPEMENTS DÉMANTELÉS JUSQU'À LA SOURCE D'ALIMENTATION OU JUSQU'À LA BOÎTE DE JONCTION SITUÉ À L'EXTÉRIEUR DE LA ZONE DE TRAVAUX, SI LE CIRCUIT ALIMENTE UN ÉQUIPEMENT SITUÉ À L'EXTÉRIEUR DE LA ZONE DE TRAVAUX. S'ASSURER QUE L'ALIMENTATION DES AUTRES ÉQUIPEMENTS SOIENT CONSERVÉ.
PULL ALL CONDUITS AND WIRES FROM DISMANTLED EQUIPMENTS UP TO POWER SOURCE OR UP TO CLOSEST BOX LOCATED OUTSIDE OF WORK ZONE, IF THE CIRCUIT FEED A EQUIPMENT LOCATED OUTSIDE THE WORK ZONE. BE SURE HE POWER OF OTHER EQUIPMENTS IS RETAINED.

2– TOUS LES APPAREILS D'ÉCLAIRAGE À DÉMOLIR DOIVENT ÊTRE REMIS AU PROPRIÉTAIRE.
ALL LIGHTING FIXTURES TO BE DEMOLISHED HAVE TO BE DELIVERED TO THE OWNER.

NOTE(S) SPÉCIFIQUE(S):
SPECIFIC(S) NOTE(S):

A– ÉQUIPEMENT INSTALLÉ AU NIVEAU DU CORRIDOR DE SERVICES.
EQUIPMENT INSTALLED AT THE LEVEL OF SERVICES CORRIDOR.

B– DÉMANTELER LES CANIVEAUX DE CÂBLAGE JUSQU'À L'EXTÉRIEUR DE LA ZONE DE TRAVAUX. S'ASSURER QUE L'ALIMENTATION DES AUTRES ÉQUIPEMENTS SOIT CONSERVÉE.
DISMANTLED ALL ELECTRICAL RACEWAY UP TO OUTSIDE OF THE WORK ZONE. ENSURE THE POWER OF OTHER EQUIPMENTS IS RETAINED.

CE PLAN EST ÉMIS POUR FINS DE DÉMOLITION. IL CONSTITUE UN INVENTAIRE DES INSTALLATIONS PRINCIPALES EXISTANTES, GÉNÉRALEMENT VÉRIFIÉES EN RAPPORT AVEC LES MODIFICATIONS MONTRÉES SUR LA VERSION "MODIFIÉ" DE CE PLAN ET DONT LES CONDITIONS RÉELLES DOIVENT ÊTRE CONSTATÉES SUR PLACE PAR L'ENTREPRENEUR.

THIS DRAWING IS ISSUED FOR DEMOLITION PURPOSES, IT REPRESENTS AN INVENTORY OF THE MAIN EXISTING INSTALLATIONS, GENERALLY VERIFIED IN CONNECTION WITH THE MODIFICATIONS SHOWN ON THIS DRAWING'S "MODIFIED" VERSION, AND OF WHICH THE GENUINE CONDITIONS MUST BE OBSERVED ON THE SITE BY THE CONTRACTOR.

DÉMOLITION /*DEMOLITION*

Travaux publics et Services gouvernementaux Canada
Public Works and Government Services Canada
Direction générale des biens immobiliers
Real Property Branch
Région du Québec
Quebec region
Canada

Plan clé / Key Plan

DFS INC. architecture & design
Montréal, QC
400, boul. de Maisonneuve O., bur. 500
Montréal (Québec) H3A 1L4
T: (514) 879-1708 F: (514) 861-6219
www.dfsarch.com

Dans la province de Québec, les services architecturaux de DFS sont fournis par Fish Pellicer Todd architectes.

bernard & associés
CONSULTANTS / DESIGNERS
SERVICES ALIMENTAIRES
4020, SAINT-AMBROISE, BUREAU 380
MONTRÉAL, QUÉBEC, H4C 2C7
TEL : 514-342-2652 FAX : 514-342-0403

PAGEAU MOREL
www.pageaumorel.com
Montréal

sdk
1751, rue Richardson, bureau 2120
Montréal (Québec) H3K 1G6
TÉL : 514 938-5995
TÉLÉC : 514 938-9490
www.sdkbb.com
STRUCTURE • GÉNIE CIVIL • STRUCTURE INDUSTRIELLE • VERRE STRUCTUREL

SMi
CSP CONSULTANTS EN SÉCURITÉ INC.
Division de Le Groupe S.M. International inc.

INGÉNIEUR - ENGINEER
Alain Boulet
44798
QUÉBEC
2016-09-07

revision		date
0	ÉMIS POUR APPEL D'OFFRES *ISSUED FOR TENDER*	16-09-07

A no. du détail / detail no.
B no.de la feuille-où détail exigé / sheet no.-where detailed required
C no. de la feuille-où détail / sheet no.-where detailed

Projet / Project
Service correctionnel Canada / Correctional Service Canada
242 MONTÉE GAGNON
SAINTE-ANNE-DES-PLAINES, QUÉBEC
ARCHAMBAULT - CUISINE DE FINITION / ARCHAMBAULT FINISHING KITCHEN

Dessin / Drawing
ÉLECTRICITÉ
ELECTRICAL
ÉCLAIRAGE
LIGHTING
1ER ÉTAGE
FIRST FLOOR
DÉMOLITION
DEMOLITION

Conçu par / Designed by: SIMON PILON	Date: 2015-10-20
Dessiné par / Drawn by: STÉPHANIE CONTRERAS	Date: 2015-10-20
Approuvé par / Approved by: ALAIN BOULET	Date: 2016-08-12
Soumission / Tender	Gestionnaire de projet TPSGC / PWGSC Project Manager: Frédéric Boily
No de projet / Project number: R.067720.800	No de projet / Project number: 550-02-341-3403
Nom du fichier / File name: R_067720_800-E04-EN-PLN_R00.DWG	No de classement / File no.
No de plan du dessin / Drawing no.: R_067720_800-E04-EN-PLN_R00	No feuille / Sheet no.: E04/16

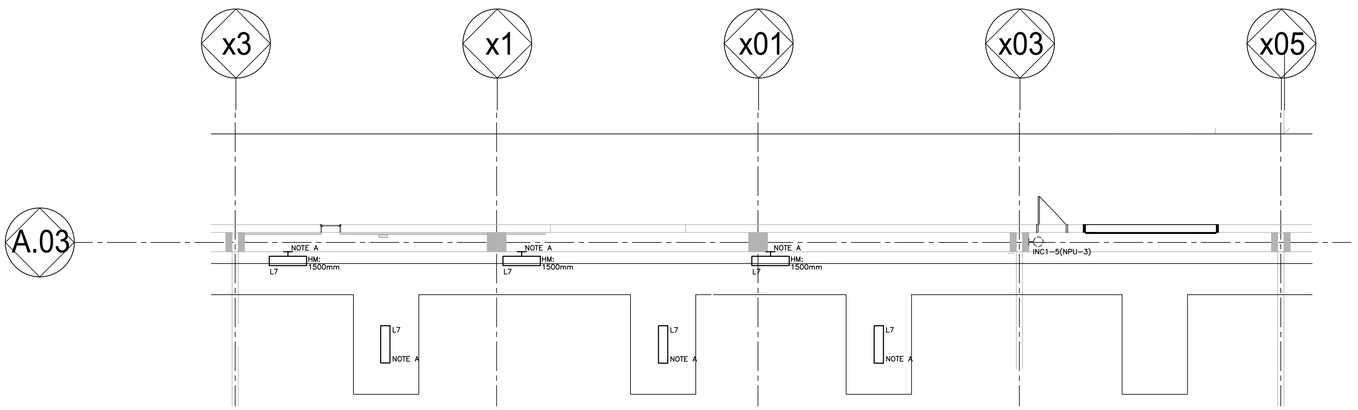

PASSERELLE NIVEAU 2/
GATEWAY 2ND FLOOR

0 5 1: 100

NOTE(S) GÉNÉRALE(S):
GENERAL(S) NOTE(S):

1– SAUF INDICATION CONTRAIRE, TOUS LES APPAREILS D'ÉCLAIRAGE SONT ALIMENTÉS DU PANNEAU P–URC2.
UNLESS OTHERWISE NOTED ALL LIGHTING FIXTURES ARE FED FROM PANEL P–URC2.

2– TOUS LES APPAREILS D'ÉCLAIRAGE NON CONTRÔLÉS PAR DES INTERRUPTEURS, DOIVENT ÊTRE CONTRÔLÉS PAR LA MINUTERIE ET LE CONTACTEUR.
ALL UNCONTROLLED LIGHTING FIXTURES WITH SWITH, SHOULD BE CONTROLLED BY TIMER AND CONTACTOR.

NOTE(S) SPÉCIFIQUE(S):
SPECIFIC(S) NOTE(S):

A– APPAREIL D'ÉCLAIRAGE ALIMENTÉ À PARTIR DU CIRCUIT D'ÉCLAIRAGE EXISTANT SITUÉ AU NIVEAU DE LA PASSERELLE.
LIGHTING FIXTURE AS FED FROM THE EXISTING LIGHTING CIRCUIT LOCATED AT THE GATEWAY.

B– CANIVEAU DE CÂBLAGE EXISTANT.
EXISTING WIRING RACEWAY.

C– INSTALER UN SUPPORT DE PROFILÉ EN U POUR L'INSTALLATION DE L'APPAREIL D'ÉCLAIRAGE.
INSTALL A U PROFILE SUPPORT FOR THE INSTALLATION OF LIGHTING FIXTURES.

IDENTIFICATION(S):
IDENTIFICATION(S):

(1) CONTACTEUR 2P–120V, POUR LE CONTRÔLE DE L'ÉCLAIRAGE.
2P–120V CONTACTOR, FOR LIGHTING CONTROL.

CE PLAN NE DOIT PAS ÊTRE UTILISÉ À DES FINS DE CONSTRUCTION OU D'INSTALLATION.

THIS DRAWING SHALL NOT BE USED FOR CONSTRUCTION OR INSTALLATION PURPOSES

MODIFIÉ /*MODIFIED*

Travaux publics et Services gouvernementaux Canada
Public Works and Government Services Canada
Direction générale des biens immobiliers
Real Property Branch
Région du Québec
Quebec region
Canada

Plan clé / Key Plan

DFS architecture & design INC.
Montréal, QC
400, boul. de Maisonneuve O., bur. 500
Montréal (Québec) H3A 1L4
T: (514) 879-1708 F: (514) 861-6219
www.dfsarch.com

Dans la province de Québec, les services architecturaux de DFS sont fournis par Fish Pellicer Todd architectes.

bia bernard & associés
CONSULTANTS / DESIGNERS
SERVICES ALIMENTAIRES
4020, SAINT-AMBROISE, BUREAU 380
MONTRÉAL, QUÉBEC H4C 2C7
TEL : 514-342-2652 FAX : 514-342-0403

PAGEAU MOREL
www.pageaumorel.com
Montréal

sdk
1751, rue Richardson, bureau 2120
Montréal (Québec) H3K 1G6
TÉL : 514 938-5995
TÉLÉC : 514 938-9490
www.sdkfb.com
STRUCTURE • GÉNIE CIVIL • STRUCTURE INDUSTRIELLE • VERRE STRUCTUREL

SMi
CSP CONSULTANTS EN SÉCURITÉ INC.
Division de Le Groupe S.M. International inc.

INGÉNIEUR - ENGINEER
Alain Boulet
44798
QUÉBEC
2016-09-07

révisions revision		date
0	ÉMIS POUR APPEL D'OFFRES *ISSUED FOR TENDER*	16–09–07

A no. du détail detail no.
B no.de la feuille–où détail exigé sheet no.–where detailed required
C no. de la feuille–où détaillé sheet no.–where detailed

Projet / Project
Service correctionnel Canada / Correctional Service Canada
242 MONTÉE GAGNON
SAINTE-ANNE-DES-PLAINES, QUÉBEC
ARCHAMBAULT - CUISINE DE FINITION / ARCHAMBAULT FINISHING KITCHEN

Dessin / Drawing
ÉLECTRICITÉ
ELECTRICAL
ÉCLAIRAGE
LIGHTING
1ER ÉTAGE
FIRST FLOOR
MODIFIÉ
MODIFIED

Conçu par / Designed by: SIMON PILON	Date: 2015–10–20
Dessiné par / Drawn by: STÉPHANIE CONTRERAS	Date: 2015–10–20
Approuvé par / Approved by: ALAIN BOULET	Date: 2016–08–12
Soumission / Tender	Gestionnaire de projet TPSGC / PWGSC Project Manager: Frédéric Boily
No de projet / Project number TPSGC / PWGSC: R.067720.800	No de projet / Project number Client / Client: 550-02-341-3403
Nom du fichier / File name: R_067720_800-E05-EN-PLN_R00.DWG	No de classement / File no.
No de plan ou dessin / File name: R_067720_800-E05-EN-PLN_R00	No feuille / Sheet no. E05/16

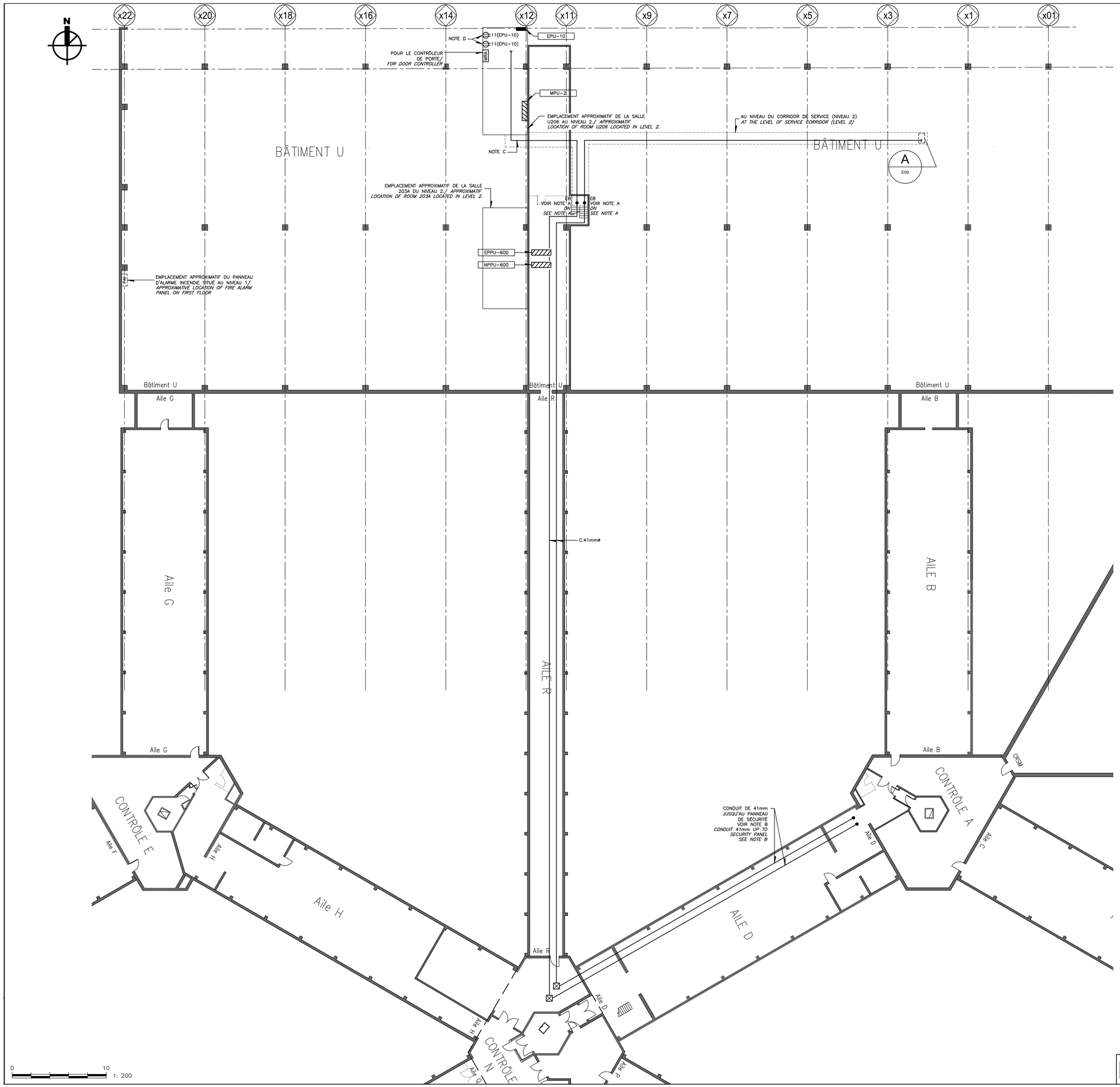

NOTE(S) SPÉCIFIQUE(S):

SPECIFIC(S) NOTE(S):

A– INSTALLER LES CONDUITS À PROXIMITÉ DE LA MONTÉE DES CONDUITS EXISTANTS.
INSTALL CONDUITS NEAR THE RISE OF EXISTING CONDUITS.

B– COORDONNER L'EMPLACEMENT EXACT DES CONDUITS AVEC LES PANNEAUX DE SÉCURITÉ.
COORDINATE THE EXACT LOCATION OF THE CONDUITS WITH THE SAFETY PANELS.

C– CONDUIT VIDE DE 41mm AVEC CORDE DE TIRAGE À PARTIR DU CABINET D'ÉQUIPEMENT VIDÉO SITUÉ DANS LA SALLE U206, JUSQU'À L'AUTRE CABINET DE SÉCURITÉ SITUÉ AU SOUS–SOL DU BLOC A.
41mm EMPTY CONDUIT WITH FISH CORD FROM VIDEO EQUIPMENT CABINET LOCATED IN U206 ROOM, UP TO THE OTHER SECURITY CABINET LOCATED IN BLOCK A BASEMENT.

D– COORDONNER L'EMPLACEMENT EXACT DE LA PRISE AVEC LES ÉQUIPEMENTS DE SÉCURITÉ.
COORDINATED THE EXACT LOCATION OF ELECTRICAL OUTLET WITH SECURITY EQUIPMENTS.

CE PLAN NE DOIT PAS ÊTRE UTILISÉ À DES FINS DE CONSTRUCTION OU D'INSTALLATION.

THIS DRAWING SHALL NOT BE USED FOR CONSTRUCTION OR INSTALLATION PURPOSES

MODIFIÉ /*MODIFIED*

Travaux publics et Services gouvernementaux Canada
Public Works and Government Services Canada

Direction générale des biens immobiliers
Real Property Branch

Région du Québec
Quebec region

Canada

Plan clé / Key Plan

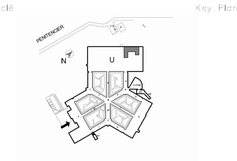

DFS INC. architecture & design
Montréal, QC
400, boul. de Maisonneuve O., bur. 500
Montréal (Québec) H3A 1L4
T: (514) 879-1708 F: (514) 861-6219
www.dfsarch.com

Dans la province de Québec, les services architecturaux de DFS sont fournis par Fish Pellicer Todd architectes.

bia bernard & associés
CONSULTANTS / DESIGNERS
SERVICES ALIMENTAIRES
4020, SAINT-AMBROISE, BUREAU 380
MONTRÉAL, QUÉBEC, H4C 2C7
TÉL : 514-342-2652 FAX : 514-342-0403

PAGEAU MOREL
www.pageaumorel.com
Montréal

sdk
1751, rue Richardson, bureau 2120
Montréal (Québec) H3K 1G6
Tél.: 514 938-5995
Téléc.: 514 939-9490
www.sdkbb.com
STRUCTURE • GÉNIE CIVIL • STRUCTURE INDUSTRIELLE • VERRE STRUCTUREL

SMi
CSP CONSULTANTS EN SÉCURITÉ INC.
Division de Le Groupe S.M. International inc.

INGÉNIEUR – ENGINEER
Alain Boulet
44798
QUÉBEC
2016-09-07

révision / revision		date
0	ÉMIS POUR APPEL D'OFFRES *ISSUED FOR TENDER*	16–09–07

A no. du détail
detail no.
B no.de la feuille=où détail exige
sheet no.=where detailed required
C no. de la feuille=où détaillé
sheet no.=where detailed

Projet / Project
Service correctionnel Canada / Correctional Service Canada
242 MONTÉE GAGNON
SAINTE-ANNE-DES-PLAINES, QUÉBEC
ARCHAMBAULT - CUISINE DE FINITION / ARCHAMBAULT FINISHING KITCHEN

Dessin / Drawing
ÉLECTRICITÉ
ELECTRICAL
SERVICES
SERVICES
SOUS–SOL
BASEMENT
MODIFIÉ
MODIFIED

Conçu par / Designed by: SIMON PILON	Date: 2015–10–20
Dessiné par / Drawn by: STÉPHANIE CONTRERAS	Date: 2015–10–20
Approuvé par / Approved by: ALAIN BOULET	Date: 2016–08–12
Soumission / Tender	Gestionnaire de projet TPSGC / PWGSC Project Manager: Frédéric Boily
No. de projet / Project number: R.067720.800	No. de projet client / Project number client: 550-02-341-3403
Nom du fichier / File name: R_067720_800-E06-RN-PLN_R00.DWG	No de classeur client / Client file no.
No de plan ou dessin / File name: R_067720_800-E06-RN-PLN_R00	No feuille / Sheet no: E06/16

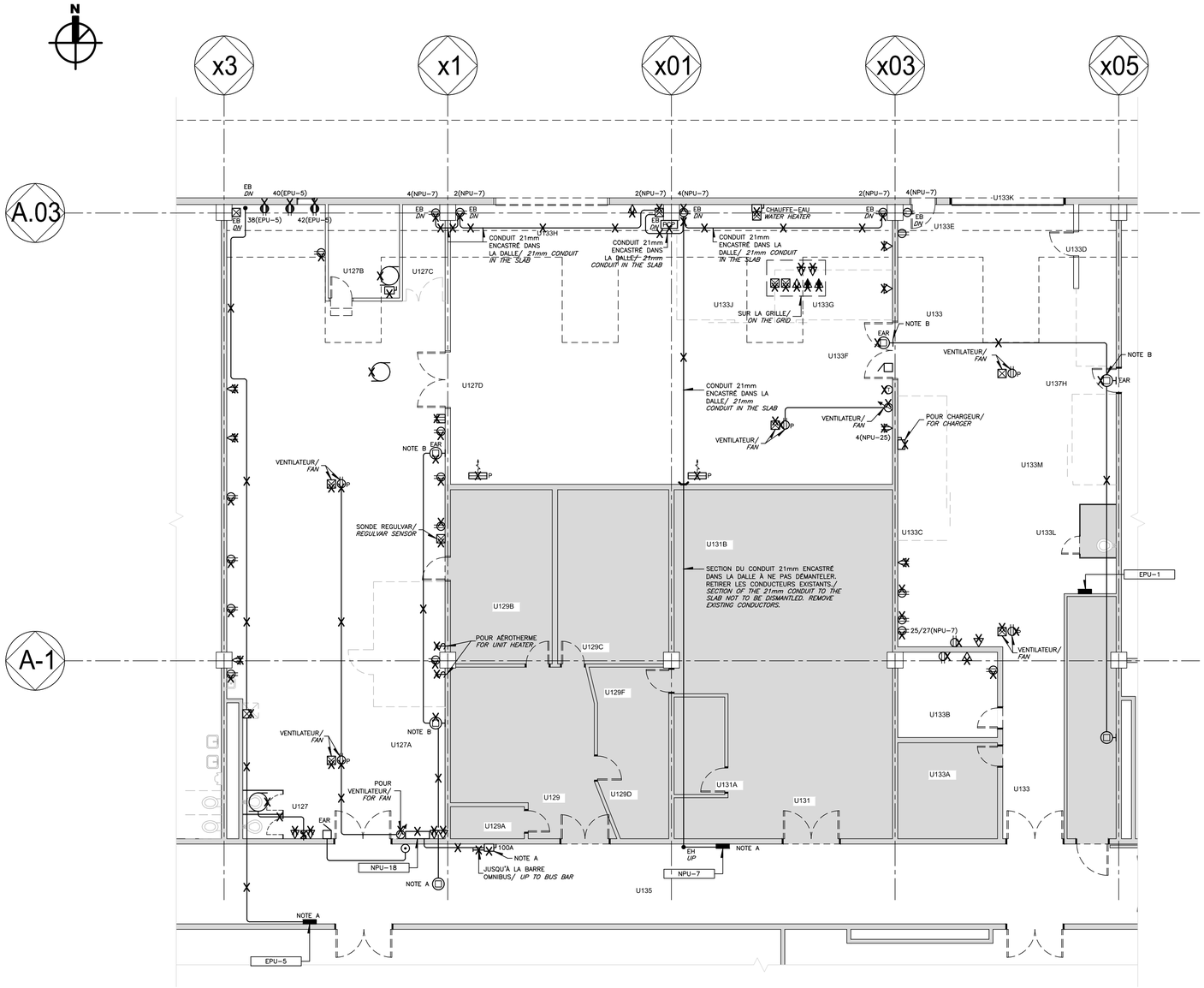

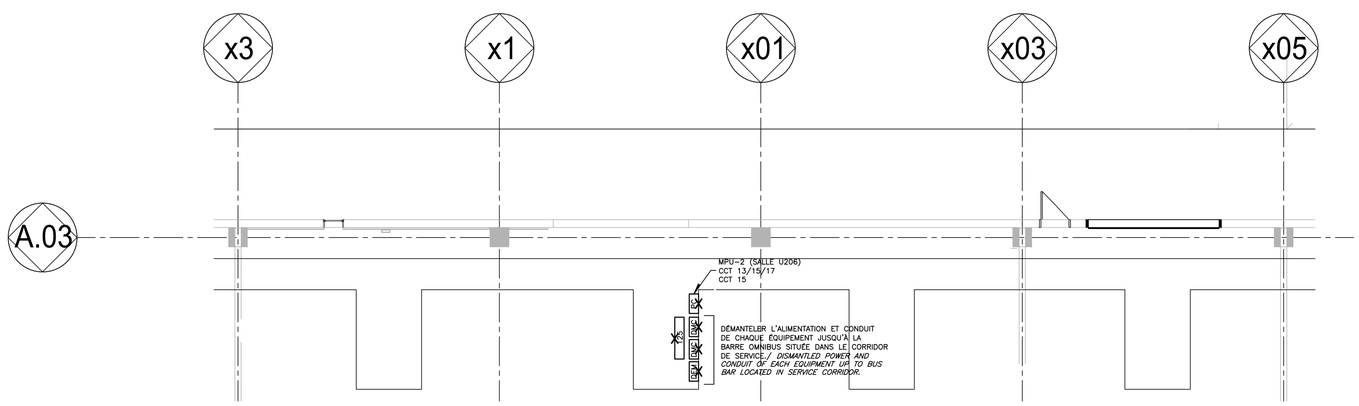

PASSERELLE NIVEAU 2/
GATEWAY 2ND FLOOR

0 5 1: 100

NOTE(S) GÉNÉRALE(S):

GENERAL(S) NOTE(S):

1– RETIRER TOUS LES CONDUITS ET LE CÂBLAGE DES ÉQUIPEMENTS DÉMANTELÉS JUSQU'À LA SOURCE D'ALIMENTATION OU JUSQU'À LA BOÎTE DE JONCTION SITUÉE À L'EXTÉRIEUR DE LA ZONE DE TRAVAUX. SI LE CIRCUIT ALIMENTE UN ÉQUIPEMENT SITUÉ À L'EXTÉRIEUR DE LA ZONE DE TRAVAUX, S'ASSURER QUE L'ALIMENTATION DES AUTRES ÉQUIPEMENTS SOIENT CONSERVÉR.
PULL ALL CONDUITS AND WIRES FROM DISMANTLED EQUIPMENTS UP TO POWER SOURCE OR UP TO CLOSEST BOX LOCATED OUTSIDE OF WORK ZONE. IF THE CIRCUIT FEED A EQUIPMENT LOCATED OUTSIDE THE WORK ZONE, BE SURE THE POWER OF OTHER EQUIPMENTS ARE RETAINED.

NOTE(S) SPÉCIFIQUE(S):

SPECIFIC(S) NOTE(S):

A– ÉQUIPEMENT INSTALLÉ AU NIVEAU DU CORRIDOR DE SERVICE (2ième ÉTAGE).
EQUIPMENT INSTALLED AT THE LEVEL OF SERVICE CORRIDOR (2nd FLOOR).

B– ÉQUIPEMENT À DÉMANTELER POUR PERMETTRE LES TRAVAUX D'ARCHITECTURE, À RÉINSTALLER AU NOUVEL EMPLACEMENT LORSQUE LES TRAVAUX D'ARCHITECTURE SERONT TERMINÉS. ENROULER LE CÂBLAGE À PROXIMITÉ DU HAUT–PARLEUR QUI NE SONT PAS À DÉMANTELER. PROLONGER LE CABLÂGE AU BESOIN.
EQUIPMENT REMOVE TO ALLOW ARCHITECTURAL WORK, REINSTALL AT THE NEW LOCATION AFTER ARCHITECTURAL WORK. WINDING THE CABLE CLOSE TO THE SPEAKER WHICH ARE NOT REMOVED. IF NEEDED, EXTEND WIRING.

CE PLAN EST ÉMIS POUR FINS DE DÉMOLITION. IL CONSTITUE UN INVENTAIRE DES INSTALLATIONS PRINCIPALES EXISTANTES, GÉNÉRALEMENT VÉRIFIÉES EN RAPPORT AVEC LES MODIFICATIONS MONTRÉES SUR LA VERSION "MODIFIÉ" DE CE PLAN ET DONT LES CONDITIONS RÉELLES DOIVENT ÊTRE CONSTATÉES SUR PLACE PAR L'ENTREPRENEUR.

THIS DRAWING IS ISSUED FOR DEMOLITION PURPOSES, IT REPRESENTS AN INVENTORY OF THE MAIN EXISTING INSTALLATIONS, GENERALLY VERIFIED IN CONNECTION WITH THE MODIFICATIONS SHOWN ON THIS DRAWING'S "MODIFIED" VERSION, AND OF WHICH THE GENUINE CONDITIONS MUST BE OBSERVED ON THE SITE BY THE CONTRACTOR.

DÉMOLITION /*DEMOLITION*

Travaux publics et Services gouvernementaux Canada
Public Works and Government Services Canada
Direction générale des biens immobiliers
Real Property Branch
Région du Québec
Quebec region
Canada

Plan clé / Key Plan

DFS architecture & design INC.
Montréal, QC
400, boul. de Maisonneuve O., bur. 500
Montréal (Québec) H3A 1L4
T: (514) 879-1708 F: (514) 861-6219
www.dfsarch.com

Dans la province de Québec, les services architecturaux de DFS sont fournis par Fish Pellicer Todd architectes.

bernard & associés
CONSULTANTS / DESIGNERS
SERVICES ALIMENTAIRES
4020, SAINT-AMBROISE, BUREAU 380
MONTRÉAL, QUÉBEC, H4C 2C7
TEL : 514-342-2652 FAX : 514-342-0403

PAGEAU MOREL
www.pageaumorel.com
Montréal

sdk
1751, rue Richardson, bureau 2120
Montréal (Québec) H3K 1G6
Tél.: 514 938-5995
Téléc.: 514 938-8470
www.sdkbb.com
STRUCTURE • GÉNIE CIVIL • STRUCTURE INDUSTRIELLE • VERRE STRUCTUREL

SMi
CSP CONSULTANTS EN SÉCURITÉ INC.
Division de Le Groupe S.M. International inc.

Alain Boulet
44798
QUÉBEC
2016-09-07

révision / revision		date
0	ÉMIS POUR APPEL D'OFFRES / *ISSUED FOR TENDER*	16–09–07

A no. du détail / detail no.
B no.de la feuille–où détail exigé / sheet no.–where detailed required
C no. de la feuille–où détaillé / sheet no.–where detailed

Projet / Project

Service correctionnel Canada / Correctional Service Canada

242 MONTÉE GAGNON
SAINTE-ANNE-DES-PLAINES, QUÉBEC

ARCHAMBAULT - CUISINE DE FINITION / ARCHAMBAULT FINISHING KITCHEN

Dessin / Drawing

ÉLECTRICITÉ
ELECTRICAL

SERVICES
SERVICES
1ER ÉTAGE
FIRST FLOOR
DÉMOLITION
DEMOLITION

Conçu par / Designed by: SIMON PILON	Date: 2015–10–20
Dessiné par / Drawn by: STÉPHANIE CONTRERAS	Date: 2015–10–20
Approuvé par / Approved by: ALAIN BOULET	Date: 2016–08–12
Soumission / Tender	Gestionnaire de projet TPSGC / PWGSC Project Manager: Frédéric Boily
No. de projet / Project number: R.067720.800	No de projet / Project number: 550-02-341-3403
TPSGC / PWGSC	Client / Client
Nom du fichier / File name: R_067720_800-E07-RN-PLN_R00.DWG	No de classement / File no.
No de plan ou dessin / File name: R_067720_800-E07-RN-PLN_R00	No feuille / Sheet no: E07/16

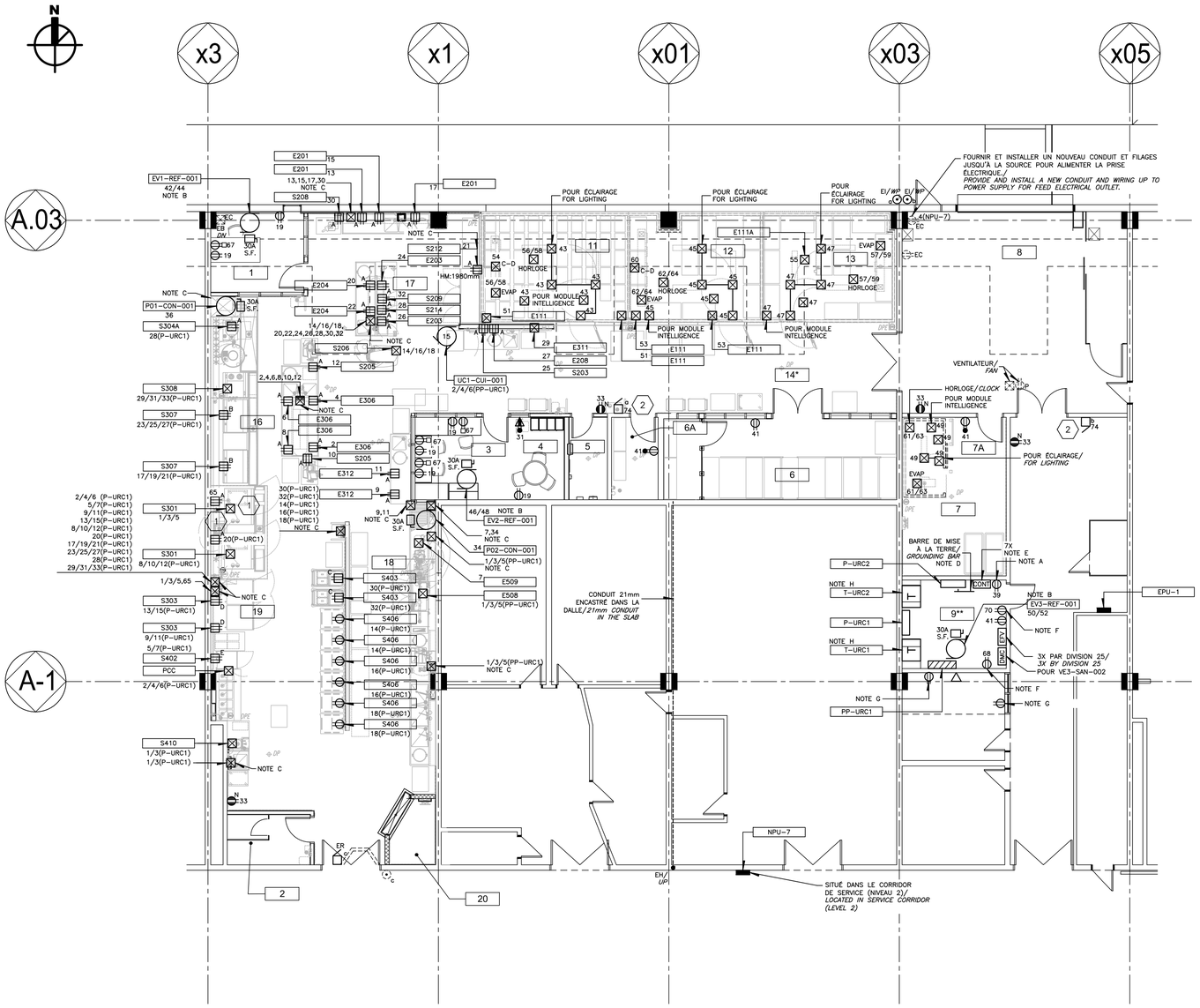

NOTE(S) GÉNÉRALE(S):

GENERAL(S) NOTE(S):

1– SAUF INDICATION CONTRAIRE, TOUS LES SERVICES ÉLECTRIQUES SONT ALIMENTÉS DU PANNEAU P–URC2.
EXCEPT OTHERWISE NOTED, ALL ELECTRICAL SERVICES ARE FED FROM PANEL P–URC2.

2– COORDONNER L'EMPLACEMENT EXACT DE TOUTES LES PRISES ÉLECTRIQUES ET LES BOÎTES DE RACCORDEMENT AVEC LES ÉQUIPEMENTS DE CUISINE.
COORDINATE THE EXACT LOCATION OF ALL ELECTRICAL OUTLETS AND CONNECTION BOX WITH KITCHEN EQUIPMENT.

3– SE RÉFÉRER AUX PLANS DES SERVICES ALIMENTAIRES POUR LES NUMÉROS D'ÉQUIPEMENTS
REFER TO FOOD SERVICES DRAWINGS FOR EQUIPMENTS NUMBERS

4– TOUS LES RACCORDEMENTS DES ÉQUIPEMENTS DES CHAMBRES FROIDES ET DES CHAMBRES DE CONGÉLATION DOIVENT SE FAIRE AU–DESSUS DE CEUX–CI.
ALL CONNECTIONS OF EQUIPEMENTS IN COLD ROOM AND FREEZER, SHOULD BE ABOVE THEREOF.

NOTE(S) SPÉCIFIQUE(S):

SPECIFIC(S) NOTE(S):

A– COORDONNER L'EMPLACEMENT EXACT DE LA PRISE ÉLECTRIQUE AVEC LE PANNEAU DE CONTRÔLE.
COORDINATE THE EXACT LOCATION OF ELECTRICAL OUTLET WITH THE CONTROL PANEL.

B– L'ÉVAPORATEUR EST ALIMENTÉ À PARTIR DU CONDENSEUR.
EVAPORATOR FED FROM CONDENSOR.

C– BOÎTIER DE SERVICE POUR LE PASSAGE DES CONDUITS ET DU FILAGE ÉLECTRIQUE, POUR LE RACCORDEMENT DES ÉQUIPEMENTS DE CUISINE.
SERVICE CASE FOR CONDUITS AND WIRINGS, FOR KITCHEN EQUIPMENT CONNECTION.

D– BARRE DE MISE À LA TERRE À RACCORDER DANS UN CONDUIT DE 21mm À LA MISE À LA TERRE DU BÂTIMENT SITUÉ À PROXIMITÉ DU PANNEAU EPPU–600.
GROUNDING BAR TO CONNECT TO BUILDING GROUNDING IN 21mm CONDUIT LOCATED NEAR TO EPPU–600 PANEL.

E– CONTACTEURS MAGNÉTIQUES POUR L'ARRÊT DES ÉQUIPEMENTS DES ÉQUIPEMENTS DE CUISINE SOUS LA HOTTE LORS DU DÉCLENCHEMENT DU SYSTÈME D'ALARME INCENDIE. (VOIR PLAN E12 ET LE TABLEAU CI–DESSUS).
MAGNETIC CONTACTOR TO STOP KITCHEN EQUIPMENTS LOCATED UNDER THE HOOD WHEN FIRE ALARM SYSTEM ACTIVATED (SEE E12 DRAWING AND TABLE BELOW).

F– COORDONNER L'EMPLACEMENT EXACT AVEC L'UNITÉ À BATTERIE.
COORDINATE THE EXACT LOCATION WITH BATTERY UNIT.

G– RÉUTILISER LES CIRCUITS EXISTANTS POUR LE RACCORDEMENT DES PRISES ÉLECTRIQUES.
REUSE EXISTING CIRCUITS FOR CONNECTING ELECTRICAL OUTLETS.

H– PROLONGER LA BASE DE BÉTON DU TRANSFORMATEUR JUSQU'AU MUR PARALLÈLE À L'AXE A–1.
EXTEND THE CONCRETE BASE OF THE TRANSFORMER UP TO PARALLEL WALL TO THE AXIS A–1.

IDENTIFICATION(S):

IDENTIFICATION(S):

1. PRISE POUR ÉQUIPEMENT #S301.
OUTLET FOR #S301.

2. CLOCHE TEL QUE EDWARDS SIGNALING SERIE 330 MODÈLE 332–4N5 C/A ACCESSOIRES.
BELL SAME AS EDWARDS SIGNALING SERIE 330 MODEL 332–4N5 C/W ACCESSORIES.

IDENTIFICATION(S):

IDENTIFICATION(S):

1. PRISE POUR ÉQUIPEMENT #S301.
OUTLET FOR #S301.

2. CLOCHE TEL QUE EDWARDS SIGNALING SERIE 330 MODÈLE 332–4N5 C/A ACCESSOIRES.
BELL SAME AS EDWARDS SIGNALING SERIE 330 MODEL 332–4N5 C/W ACCESSORIES.

CONTACTEURS MAGNÉTIQUES POUR LES ÉQUIPEMENTS DE CUISINE /
MAGNETIC CONTACTOR FOR KITCHEN EQUIPMENT

#	CONTACTEUR/ *CONTACTOR*
E508	15A 600V, 3ø
E509	15A 120V
S301	225A 208V, 3ø
S301	225A 208V, 3ø
S307	60A 208V, 3ø
S307	60A 208V, 3ø
S308	80A 208V, 3ø

CE PLAN NE DOIT PAS ÊTRE UTILISÉ À DES FINS DE CONSTRUCTION OU D'INSTALLATION.

THIS DRAWING SHALL NOT BE USED FOR CONSTRUCTION OR INSTALLATION PURPOSES

MODIFIÉ /*MODIFIED*

0 5 1: 100

Travaux publics et Services gouvernementaux Canada
Public Works and Government Services Canada
Direction générale des biens immobiliers
Real Property Branch
Région du Québec
Quebec region
Canada

Plan clé / Key Plan

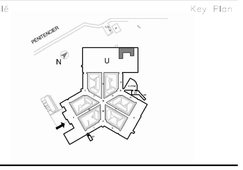

DFS architecture & design INC.
Montréal, QC
400, boul. de Maisonneuve O., bur. 500
Montréal (Québec) H3A 1L4
T: (514) 879-1708 F: (514) 861-6219
www.dfsarch.com
Dans la province de Québec, les services architecturaux de DFS sont fournis par Fish Pellicer Todd architectes.

bernard & associés CONSULTANTS / DESIGNERS SERVICES ALIMENTAIRES
4020, SAINT-AMBROISE, BUREAU 380
MONTRÉAL, QUÉBEC, H4C 2C7
TEL : 514-342-2652 FAX : 514-342-5403

PAGEAU MOREL
www.pageaumorel.com
Montréal

sdk
1751, rue Richardson, bureau 2120
Montréal (Québec) H3K 1G6
Tél.: 514 938-5995
Téléc.: 514 933-9470
www.sdkbh.com
STRUCTURE • GÉNIE CIVIL • STRUCTURE INDUSTRIELLE • VERRE STRUCTUREL

SMi
CSP CONSULTANTS EN SÉCURITÉ INC.
Division de Le Groupe S.M. International inc.

INGÉNIEUR - ENGINEER
Alain Boulet
44798
QUÉBEC
2016-09-07

révision revision		date
0	ÉMIS POUR APPEL D'OFFRES *ISSUED FOR TENDER*	16–09–07

A no. du détail detail no.
B no.de la feuille=où détail exigé sheet no.=where detailed required
C no. de la feuille=où détaillé sheet no.=where detailed

Projet / Project
Service correctionnel Canada / Correctional Service Canada
242 MONTÉE GAGNON
SAINTE-ANNE-DES-PLAINES, QUÉBEC
ARCHAMBAULT - CUISINE DE FINITION / ARCHAMBAULT FINISHING KITCHEN

Dessin / Drawing
ÉLECTRICITÉ
ELECTRICAL
SERVICES
SERVICES
1ER ÉTAGE
FIRST FLOOR
MODIFIÉ
MODIFIED

Conçu par / Designed by: SIMON PILON	Date: 2015–10–20
Dessiné par / Drawn by: STÉPHANIE CONTRERAS	Date: 2015–10–20
Approuvé par / Approved by: ALAIN BOULET	Date: 2016–08–12
Soumission / Tender	Gestionnaire de projet TPSGC / PWGSC Project Manager: Frédéric Boily
Le projet / Project number: R.067720.800	No de projet / Project number: 550-02-341-3403
TPSGC / PWGSC	Client / Client
Nom du fichier / File name: R_067720_800-E08-RN-PLN_R00.DWG	No de classeur / File no:
No de plan ou dessin / File name: R_067720_800-E08-RN-PLN_R00	No feuille / Sheet no: E08/16

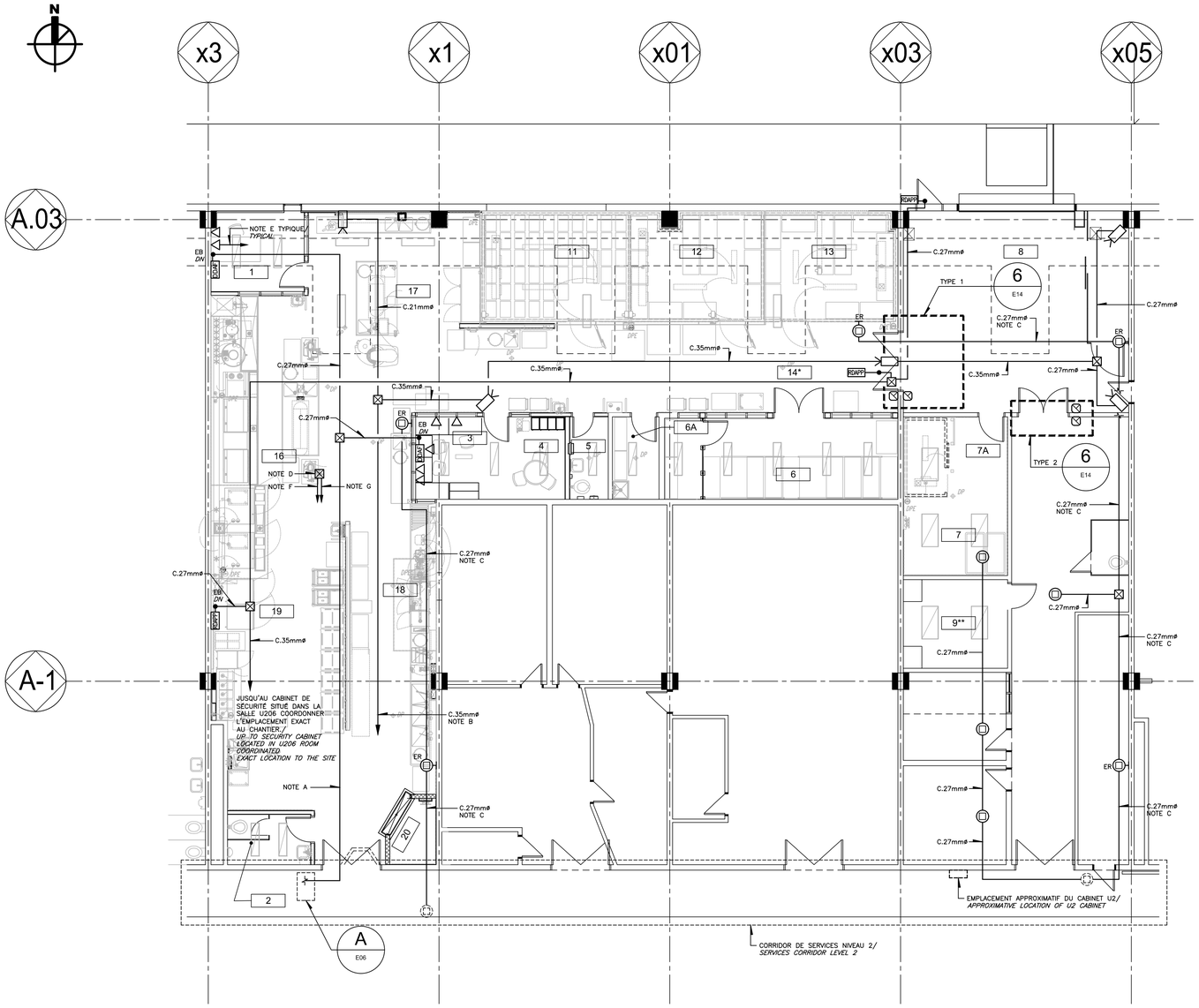

NOTE(S) SPÉCIFIQUE(S):
SPECIFIC(S) NOTE(S):

A– CONDUIT VIDE DE 41mm AVEC CORDE DE TIRAGE JUSQU'AU CABINET DE SÉCURITÉ SITUÉ DANS AU SOUS–SOL DU BLOC A.
41mm EMPTY CONDUIT WITH FISH CORD UP TO SECURITY CABINET. LOCATED IN BLOCK A BASEMENT.

B– CONDUIT VIDE DE 35mm AVEC CORDE DE TIRAGE JUSQU'AU CABINET VIDEO SITUÉ DANS LA SALLE U206.
35mm EMPTY CONDUIT WITH FISH CORD UP TO SECURITY CABINET LOCATED IN U206 ROOM.

C– PROLONGER LE CONDUIT ET LE FILAGE AU BESOIN.
IF NEEDED, EXTEND CONDUIT AND WIRING

D– BOÎTE DE TIRAGE 610mm X 610mm
610mm X 610mm PULL BOX

E– CONDUIT 21mmø JUSQU'À LA BOÎTE DE TIRAGE 610mm X 610mm.
21mmø CONDUIT UP TO 610mm X 610mm PULL BOX

F– CONDUIT 53mmø JUSQU'AU CABINET DE TÉLÉPHONIE PBX SITUÉ DANS LA SALLE 203A.
53mmø CONDUIT UP TO TELEPHONE CABINET LOCATED IN ROOM 203A.

G– CONDUIT 53mmø POUR DATA JUSQU'AU CABINET U2.
53mmø CONDUIT FOR DATA UP TO U2 CABINET.

CE PLAN NE DOIT PAS ÊTRE UTILISÉ À DES FINS DE CONSTRUCTION OU D'INSTALLATION.

THIS DRAWING SHALL NOT BE USED FOR CONSTRUCTION OR INSTALLATION PURPOSES

MODIFIÉ /*MODIFIED*

Travaux publics et Services gouvernementaux Canada
Public Works and Government Services Canada
Direction générale des biens immobiliers
Real Property Branch
Région du Québec
Quebec region
Canada

Plan clé / Key Plan

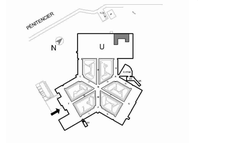

DFS INC. architecture & design
Montréal, QC
400, boul. de Maisonneuve O., bur. 500
Montréal (Québec) H3A 1L4
T: (514) 879-1708 F: (514) 861-6219
www.dfsarch.com

Dans la province de Québec, les services architecturaux de DFS sont fournis par Fish Pellicer Todd architectes.

bia bernard & associés
CONSULTANTS / DESIGNERS
SERVICES ALIMENTAIRES
4020, SAINT-AMBROISE, BUREAU 380
MONTRÉAL, QUÉBEC, H4C 2C7
TEL : 514-342-2652 FAX : 514-342-5403

PAGEAU MOREL
www.pageaumorel.com
Montréal

sdk
1751, rue Richardson, bureau 2120
Montréal (Québec) H3K 1G6
514 938-5995
www.sdkbb.com
STRUCTURE • GÉNIE CIVIL • STRUCTURE INDUSTRIELLE • VERRE STRUCTUREL

SMi
CSP CONSULTANTS EN SÉCURITÉ INC.
Division de Le Groupe S.M. International inc.

INGÉNIEUR - ENGINEER
Alain Boulet
44798
QUÉBEC
2016-09-07

revisions / revisions		date
0	ÉMIS POUR APPEL D'OFFRES / *ISSUED FOR TENDER*	16–09–07

A no. du détail / detail no.
B no.de la feuille–où détail exige / sheet no.–where detailed required
C no. de la feuille–oÙ détaillé / sheet no.–where detailed

Projet / Project
Service correctionnel Canada / Correctional Service Canada
242 MONTÉE GAGNON
SAINTE-ANNE-DES-PLAINES, QUÉBEC

ARCHAMBAULT - CUISINE DE FINITION / ARCHAMBAULT FINISHING KITCHEN

Dessin / Drawing
ÉLECTRICITÉ
ELECTRICAL

SERVICE / CONDUIT POUR SECURITÉ
SERVICE / CONDUIT FOR SECURITY
1ER ÉTAGE
FIRST FLOOR
MODIFIÉ
MODIFIED

Conçu par / Designed by: SIMON PILON	Date: 2015–10–20
Dessiné par / Drawn by: STÉPHANIE CONTRERAS	Date: 2015–10–20
Approuvé par / Approved by: ALAIN BOULET	Date: 2016–08–12
Soumission / Tender	Gestionnaire de projet TPSGC / PWGSC Project Manager: Frédéric Boily
No de projet / Project number: R.067720.800	No de projet / Project number: 550-02-341-3403
TPSGC / PWGSC	Client / Client
Nom du fichier / File name: R_067720_800–E09–RN–PLN_R00.DWG	No de classement / File no.
No de plan du dessin / File name: R_067720_800–E09–RN–PLN_R00	No feuille / Sheet no.: E09/16

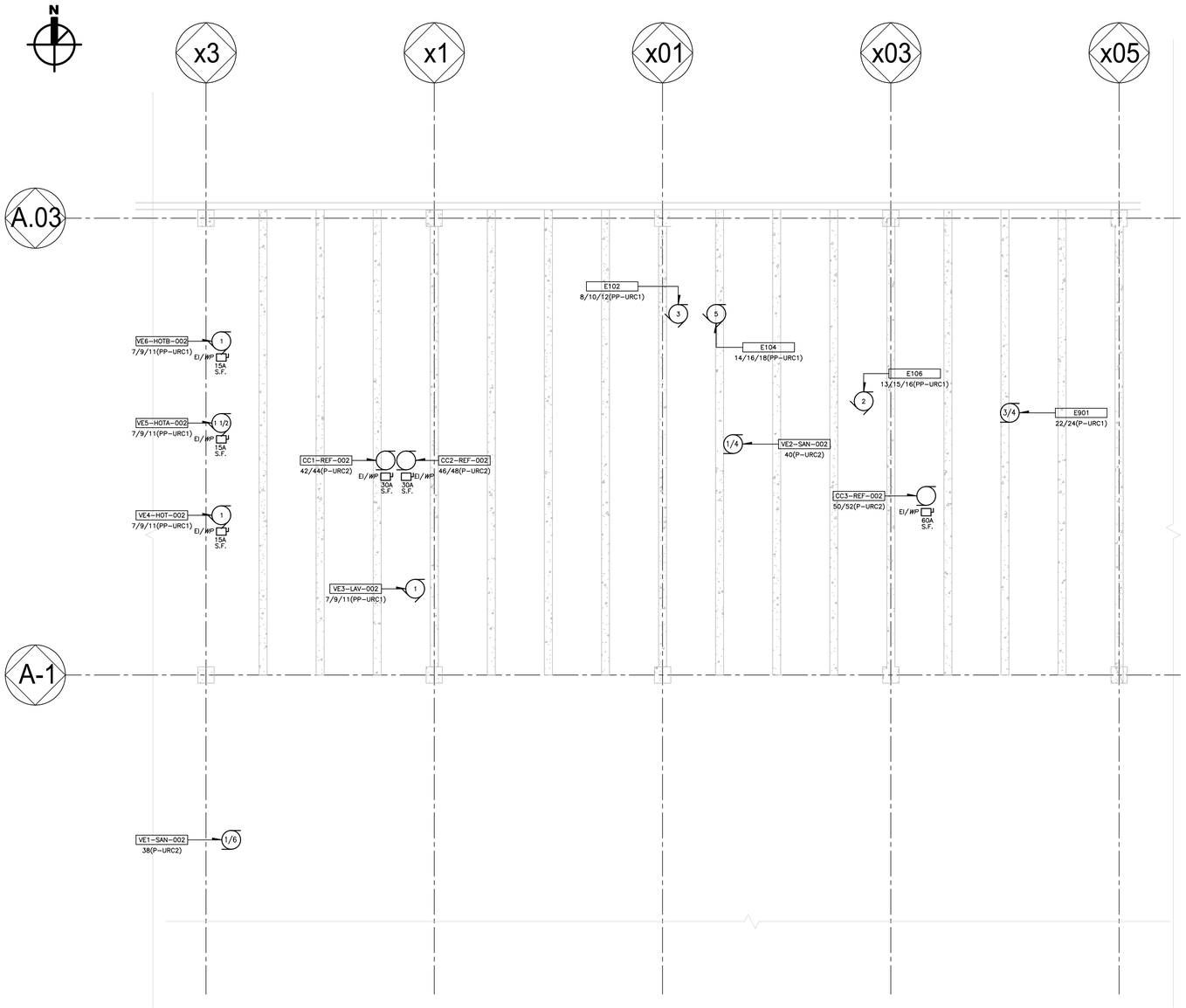

0 5 1: 100

CE PLAN NE DOIT PAS ÊTRE UTILISÉ À DES FINS DE CONSTRUCTION OU D'INSTALLATION.

THIS DRAWING SHALL NOT BE USED FOR CONSTRUCTION OR INSTALLATION PURPOSES

MODIFIÉ / *MODIFIED*

Travaux publics et Services gouvernementaux Canada
Public Works and Government Services Canada

Direction générale des biens immobiliers
Real Property Branch

Région du Québec
Quebec region

Canada

Plan clé / Key Plan

DFS INC. architecture & design
Montréal, QC
400, boul. de Maisonneuve O., bur. 500
Montréal (Québec) H3A 1L4
T: (514) 879-1708 F: (514) 861-6219
www.dfsarch.com

Dans la province de Québec, les services architecturaux de DFS sont fournis par Fish Pellicer Todd architectes.

bia bernard & associés
CONSULTANTS / DESIGNERS
SERVICES ALIMENTAIRES
4020, SAINT-AMBROISE, BUREAU 380
MONTRÉAL, QUÉBEC, H4C 2C7
TÉL : 514-342-2652 FAX : 514-342-0403

PAGEAU MOREL
www.pageaumorel.com
Montréal

sdk
1751, rue Richardson, bureau 2120
Montréal (Québec) H3K 1G6
Tél. : 514 938-5995
Téléc. : 514 939-9470
www.sdkfb.com
STRUCTURE • GÉNIE CIVIL • STRUCTURE INDUSTRIELLE • VERRE STRUCTUREL

SMi
CSP CONSULTANTS EN SÉCURITÉ INC.
Division de Le Groupe S.M. International inc.

INGÉNIEUR - ENGINEER
Alain Boulet
44798
QUÉBEC
2016-09-07

révision revision		date
0	ÉMIS POUR APPEL D'OFFRES *ISSUED FOR TENDER*	16-09-07

A no. du détail detail no.
B no.de la feuille-où détail exigé sheet no.-where detailed required
C no. de la feuille-où détaillé sheet no.-where detailed

Projet / Project

Service correctionnel Canada / Correctional Service Canada

242 MONTÉE GAGNON
SAINTE-ANNE-DES-PLAINES, QUÉBEC

ARCHAMBAULT - CUISINE DE FINITION / ARCHAMBAULT FINISHING KITCHEN

Dessin / Drawing

ÉLECTRICITÉ
ELECTRICAL

SERVICES
SERVICES
TOIT
ROOF
MODIFIÉ
MODIFIED

Conçu par / Designed by: SIMON PILON	Date: 2015-10-20
Dessiné par / Drawn by: STÉPHANIE CONTRERAS	Date: 2015-10-20
Approuvé par / Approved by: ALAIN BOULET	Date: 2016-08-12
Soumission / Tender	Gestionnaire de projet TPSGC / PWGSC Project Manager: Frédéric Boily
No. de projet / Project number: R.067720.800	No. de projet / Project number: 550-02-341-3403
Client / PWGSC Client	Client
Nom du fichier / File name: R_067720_800-E10-RN-PLN_R00.DWG	No. de classement / File no.
No. de plan ou dessin / File name: R_067720_800-E10-RN-PLN_R00	No. feuille / Sheet no: E10/16

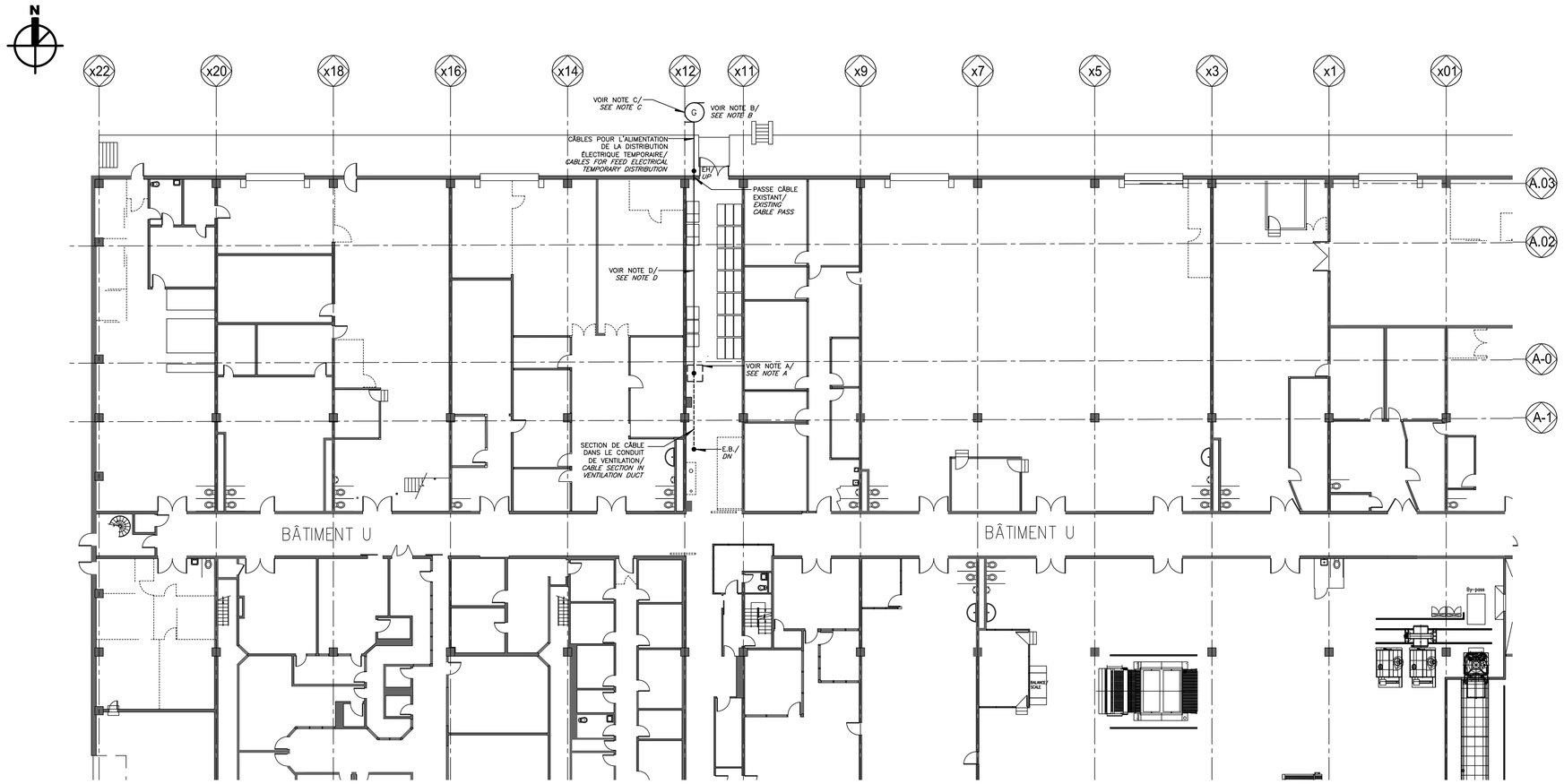

EXTRAIT RDC

EXTRACT GROUND FLOOR

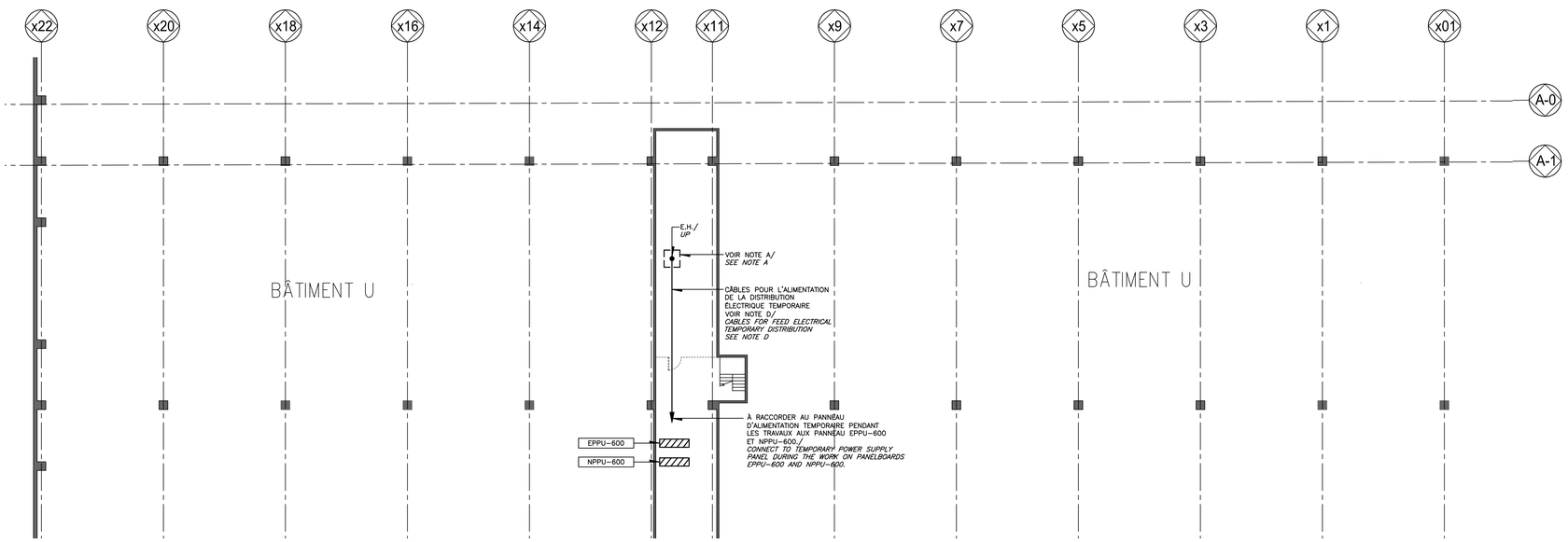

EXTRAIT SOUS-SOL

EXTRACT BASEMENT

0 10 1: 200

NOTE(S) SPÉCIFIQUE(S):

SPECIFIC(S) NOTE(S):

A– TRAPPE D'ACCÈS EXISTANTE POUR LE PASSAGE DES CÂBLES TEMPORAIRES DE LA GÉNÉRATRICE VIA LE CONDUIT DE VENTILATION.
EXISTING TRAPDOOR FOR PASSING TEMPORARY CABLES OF GENERATOR THROUGH VENTILATION CONDUIT.

B– INSTALLER 2 TOURS D'ÉCLAIRAGE AUTONOME AU DIESEL DANS LA COUR DU BLOC U. ELLES COMPORTERONT UN MAT RÉGLABLE DE 9.15m (30 PIEDS) AVEC QUATRE (4) APPAREILS D'ÉCLAIRAGE DE 1000W. CELLES–CI DOIVENT ÊTRE OPÉRATIONNELLES POUR LA TOTALITÉ DE LA DURÉE DES TRAVAUX. LES EMPLACEMENTSEXACTES DOIVENT ÊTRE COORDONNÉS AU CHANTIER.
INSTALL TWO SELF–RUNNING DIESEL LIGHTING TOWERS IN THE U BLOCK COURT. THEY INCLUDE AN ADJUSTABLE 9.15m (30 FEETS) MAST WITH FOUR (4) FIXTURES LIGHTING 1000W. THESE MUST BE OPERATIONAL FOR THE ENTIRE DURATION OF THE WORKS. THE EXACT LOCATIONS MUST BE COORDINATED AT THE SITE.

C– LA GÉNÉRATRICE DOIT ÊTRE INSTALLÉE À MINIMUM CINQ (5) METRES DU QUAI, CÔTÉ OUEST, POUR LAISSER LE QUAI LIBRE.
THE GENERATOR MUST BE INSTALLED AT LEAST FIVE (5) METERS FROM DOCK, WEST SIDE, IN ORDER TO LEAVE THE DOCK FREE.

D– LES CÂBLES DOIVENT ÊTRE ADÉQUATEMENT FIXÉS AU PLAFOND.
THE CABLES NEED TO BE FIXED APPROPRIATELY TO THE CEILING.

CE PLAN NE DOIT PAS ÊTRE UTILISÉ À DES FINS DE CONSTRUCTION OU D'INSTALLATION.

THIS DRAWING SHALL NOT BE USED FOR CONSTRUCTION OR INSTALLATION PURPOSES

MODIFIÉ /*MODIFIED*

Travaux publics et Services gouvernementaux Canada
Public Works and Government Services Canada
Direction générale des biens immobiliers
Real Property Branch
Région du Québec
Quebec region
Canada

Plan clé / Key Plan

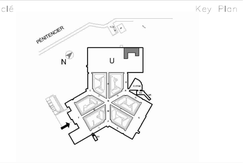

DFS INC. architecture & design
Montréal, QC
400, boul. de Maisonneuve O., bur. 500
Montréal (Québec) H3A 1L4
T: (514) 879-1708 F: (514) 861-6219
www.dfsarch.com
Dans la province de Québec, les services architecturaux de DFS sont fournis par Fish Pellicer Todd architectes.

bernard & associés
CONSULTANTS / DESIGNERS
SERVICES ALIMENTAIRES
4020, SAINT-AMBROISE, BUREAU 380
MONTRÉAL, QUÉBEC H4C 2C7
TEL : 514-342-2652 FAX: 514-342-0403

PAGEAU MORELL
www.pageaumorel.com
Montréal

sdk
1751, rue Richardson, bureau 2120
Montréal (Québec) H3K 1G6
Tél.: 514 938-5995
Téléc.: 514 938-9490
www.sdkfdb.com
STRUCTURE • GÉNIE CIVIL • STRUCTURE INDUSTRIELLE • VERRE STRUCTUREL

SMi
CSP CONSULTANTS EN SÉCURITÉ INC.
Division de Le Groupe S.M. International inc.

INGÉNIEUR - ENGINEER
Alain Boulet
44798
QUÉBEC
2016-09-07

révisions revision		date
0	ÉMIS POUR APPEL D'OFFRES *ISSUED FOR TENDER*	16-09-07

A no. du détail
detail no.
B no.de la feuille=où détail exigé
sheet no.=where detailed required
C no. de la feuille=où détailé
sheet no.=where detailed

Projet / Project

Service correctionnel Canada / Correctional Service Canada

242 MONTÉE GAGNON
SAINTE-ANNE-DES-PLAINES, QUÉBEC

ARCHAMBAULT - CUISINE DE FINITION / ARCHAMBAULT FINISHING KITCHEN

Dessin / Drawing

ÉLECTRICITÉ
ELECTRICAL

SERVICES D'ALIMENTATION TEMPORAIRE
TEMPORARY FEED SERVICES
BLOC U
BLOC U
MODIFIÉ
MODIFIED

Conçu par / Designed by: SIMON PILON	Date: 2015-10-20
Dessiné par / Drawn by: STÉPHANIE CONTRERAS	Date: 2015-10-20
Approuvé par / Approved by: ALAIN BOULET	Date: 2016-08-12
Soumission / Tender	Gestionnaire de projet TPSGC / PWGSC Project Manager: Frédéric Boily
Le projet / Project number: R.067720.800	No de projet / Project number: 550-02-341-3403
TPSGC / PWGSC	Client / Client
Nom du fichier / File name: R_067720_800-E11-RN-PLN_R00.DWG	No de classeur / File no.
No de plan ou dessin / File name: R_067720_800-E11-RN-PLN_R00	No feuille / Sheet no: E11/16

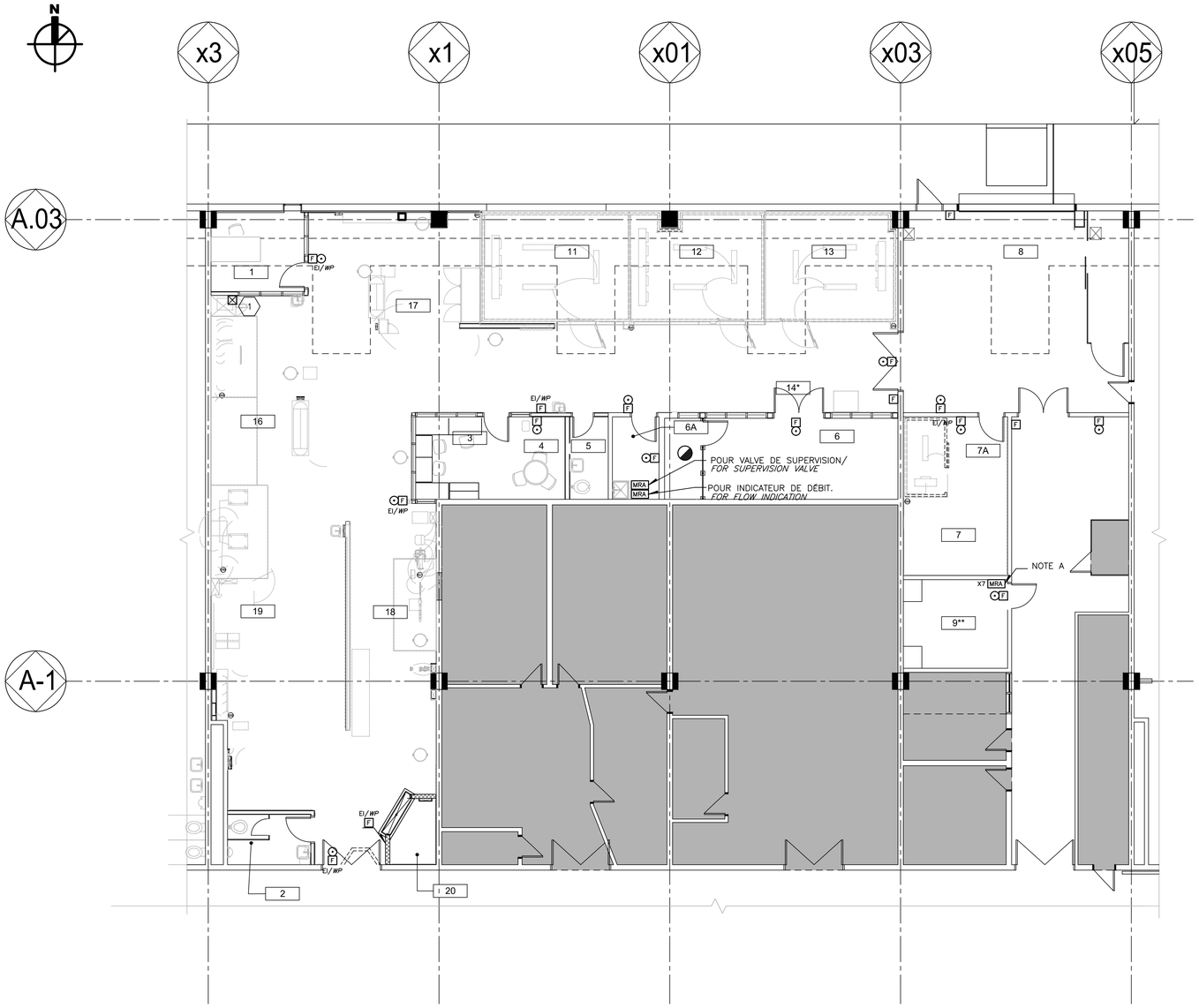

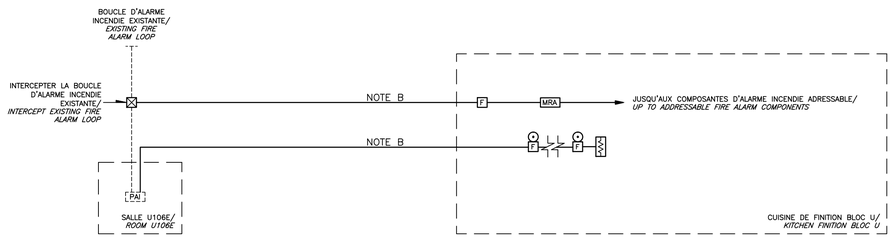

DIAGRAMME D'ALARME INCENDIE (TYPIQUE)/
FIRE ALARM DIAGRAM (TYPICAL)

0 5 1: 100

NOTE(S) GÉNÉRALE(S):
GENERAL(S) NOTE(S):

1– TOUS LES ÉQUIPEMENTS D'ALARME INCENDIE DOIVENT ÊTRE RACCORDÉS AU SYSTÈME D'ALARME INCENDIE DU BÂTIMENT.
ALL FIRE ALARM COMPONENTS TO BE CONNECTED TO THE EXISTING FIRE ALARM SYSTEM.

2– TOUT LE CÂBLAGE DE LA BOUCLE DE DÉTECTION DOIT ÊTRE EN CONFIGURATION CLASSE A.
ALL WIRING OF DETECTION LOOP MUST BE CLASS A CONFIGURATION.

NOTE(S) SPÉCIFIQUE(S):
SPECIFIC(S) NOTE(S):

A– MODULES DE RELAIS ADRESSABLES POUR LE CONTRÔLE DES CONTACTEURS LORS DU DÉCLENCHEMENT DU SYSTÈME D'ALARME INCENDIE. (VOIR PLAN E0B).
ADDRESSABLE RELAY MODULES TO CONTROL CONTACTORS IN THE RELEASE OF THE FIRE ALARM SYSTEM. (SEE DRAWING E0B).

B– CONDUIT À INSTALLER AU NIVEAU DU CORRIDOR DE SERVICE.
CONDUIT TO INSTALL AT THE SERVICE CORRIDOR LEVEL.

IDENTIFICATION(S):
IDENTIFICATION(S):

(1) BOÎTE ET FILAGE POUR LE DÉCLENCHEUR MANUEL DU SYSTÈME DE PROTECTION INCENDIE DES HOTTES. COORDONNER L'EMPLACEMENT EXACT AU CHANTIER.
BOX AND WIRING FOR THE MANUAL RELEASE OF HOODS FIRE PROTECTION SYSTEM. COORDINATE THE EXACT LOCATION ON SITE.

CE PLAN NE DOIT PAS ÊTRE UTILISÉ À DES FINS DE CONSTRUCTION OU D'INSTALLATION.

THIS DRAWING SHALL NOT BE USED FOR CONSTRUCTION OR INSTALLATION PURPOSES

MODIFIÉ /*MODIFIED*

Travaux publics et Services gouvernementaux Canada | Public Works and Government Services Canada
Direction générale des biens immobiliers | Real Property Branch
Région du Québec | Quebec region
Canada

Plan clé / Key Plan

DFS architecture & design INC.
Montréal, QC
400, boul. de Maisonneuve O., bur. 500
Montréal (Québec) H3A 1L4
T: (514) 879-1708 F: (514) 861-6219
www.dfsarch.com

Dans la province de Québec, les services architecturaux de DFS sont fournis par Fish Pellicer Todd architectes.

bernard & associés
CONSULTANTS / DESIGNERS
SERVICES ALIMENTAIRES
4020, SAINT-AMBROISE, BUREAU 380
MONTRÉAL, QUÉBEC, H4C 2C7
TEL : 514-342-2652 FAX: 514-342-0403

PAGEAU MOREL
www.pageaumorel.com
Montréal

sdk
1751, rue Richardson, bureau 2120
Montréal (Québec) H3K 1G6
Tél.: 514 938-5995
Téléc.: 514 939-9490
www.sdkbb.com
STRUCTURE • GÉNIE CIVIL • STRUCTURE INDUSTRIELLE • VERRE STRUCTUREL

SMi
CSP CONSULTANTS EN SÉCURITÉ INC.
Division de Le Groupe S.M. International inc.

INGÉNIEUR - ENGINEER
Alain Boulet
44798
QUÉBEC
2016-09-07

0	ÉMIS POUR APPEL D'OFFRES *ISSUED FOR TENDER*	16–09–07
Révisions Revision		date

A no. du détail
detail no.
B no.de la feuille–où détail exigé
sheet no.–where detailed required
C no. de la feuille–où détaillé
sheet no.–where detailed

Projet / Project
Service correctionnel Canada /
Correctional Service Canada
242 MONTÉE GAGNON
SAINTE-ANNE-DES-PLAINES, QUÉBEC
ARCHAMBAULT - CUISINE DE FINITION / ARCHAMBAULT FINISHING KITCHEN

Dessin / Drawing
ÉLECTRICITÉ
ELECTRICAL
ALARME INCENDIE
FIRE ALARM
1ER ÉTAGE
FIRE FLOOR
MODIFIÉ
MODIFIED

Conçu par / Designed by: SIMON PILON	Date: 2015–10–20
Dessiné par / Drawn by: STÉPHANIE CONTRERAS	Date: 2015–10–20
Approuvé par / Approved by: ALAIN BOULET	Date: 2016–08–12
Soumission / Tender	Gestionnaire de projet TPSGC / PWGSC Project Manager: Frédéric Boily
No de projet / Project number: R.067720.800	No de projet / Project number: 550-02-341-3403
TPSGC / PWGSC	Client / Client
Nom du fichier / File name: R_067720_800-E12-A1-PLN_R00.DWG	No de classement / File no.
No de plan ou dessin / File name: R_067720_800-E12-A1-PLN_R00	No feuille / Sheet no.: E12/16

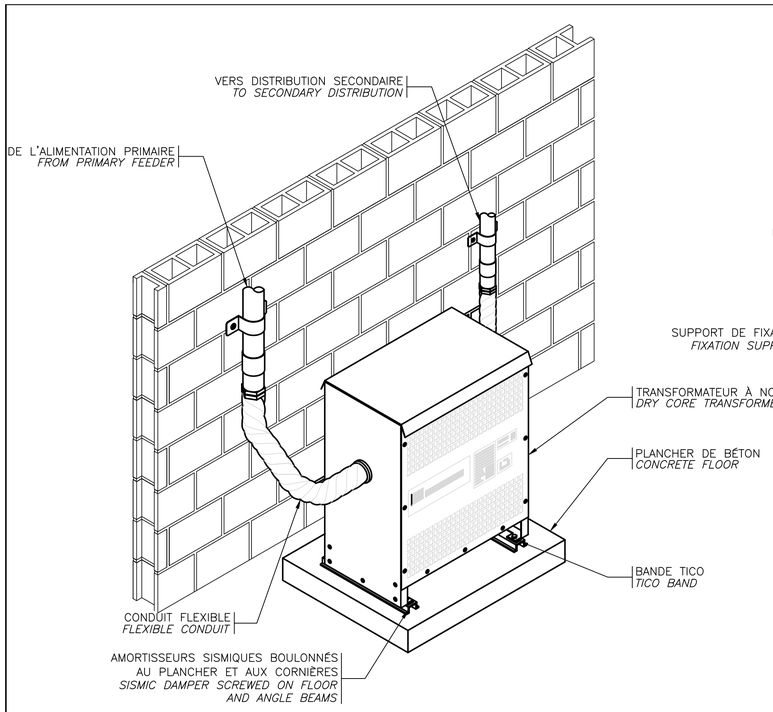

MONTAGE TYPE D'UN TRANSFORMATEUR AU PLANCHER
TYPICAL DETAIL FOR FLOOR TRANSFORMER

DÉTAIL/ *DETAIL* 1
ÉCHELLE: AUCUNE/ *SCALE: NONE*

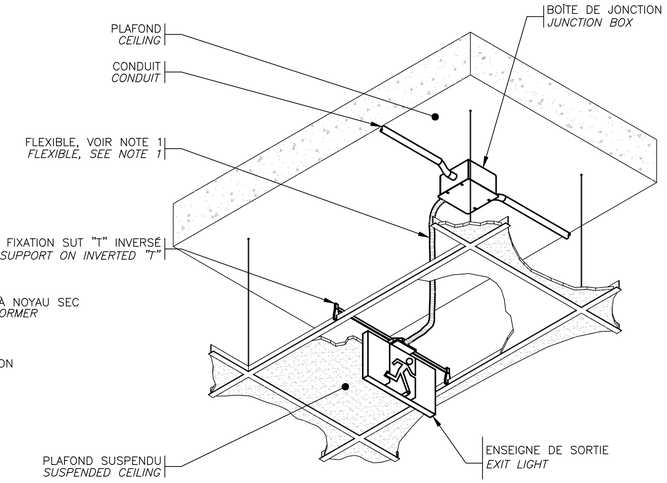

MONTAGE TYPE D'UNE ENSEIGNE SORTIE INSTALLÉE SUR UN PLAFOND SUSPENDU
TYPICAL MOUNTING OF AN EXIT LIGHT ON A SUSPENDED CEILING

DÉTAIL/ *DETAIL* 2
ÉCHELLE: AUCUNE/ *SCALE: NONE*

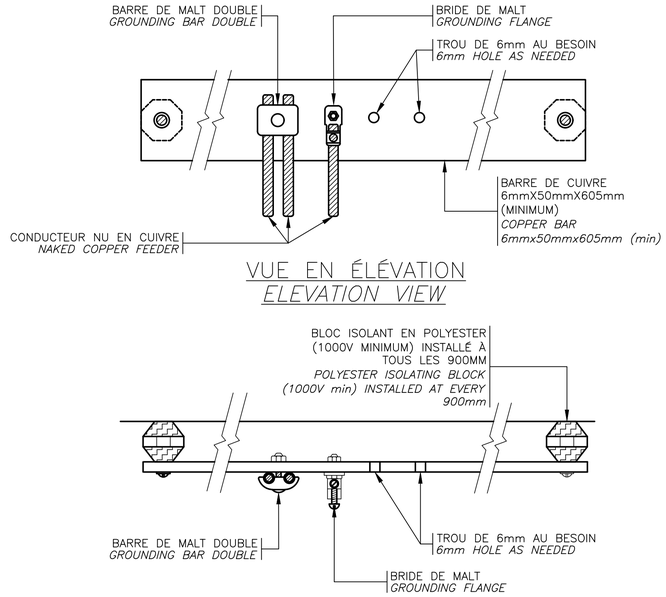

BARRE DE MISE À LA TERRE AVEC RACCORDEMENT TYPE
GROUNDING BAR WITH TYPICAL CONNEXION

DÉTAIL/ *DETAIL* 3
ÉCHELLE: AUCUNE/ *SCALE: NONE*

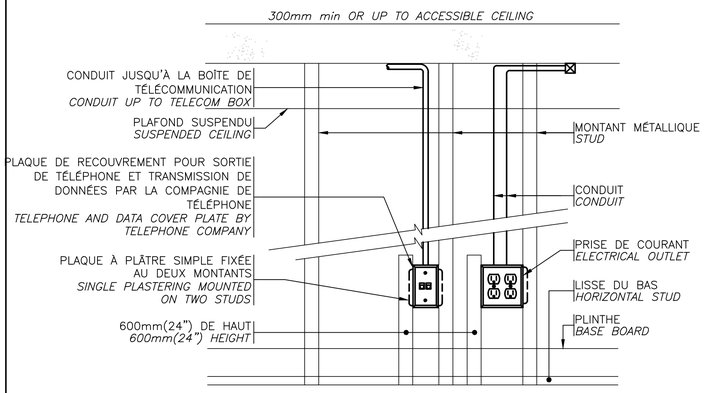

DÉTAIL TYPE D'INSTALLATION DES SORTIES DE TÉLÉPHONE/DATA ET PRISES DE COURANT DANS UN MUR DE GYPSE
INSTALLATION DETAIL OF TELEPHONE/DATA AND RECEPTACLE OUTLET IN GYPSUM WALL

DÉTAIL/ *DETAIL* 4
ÉCHELLE: AUCUNE/ *SCALE: NONE*

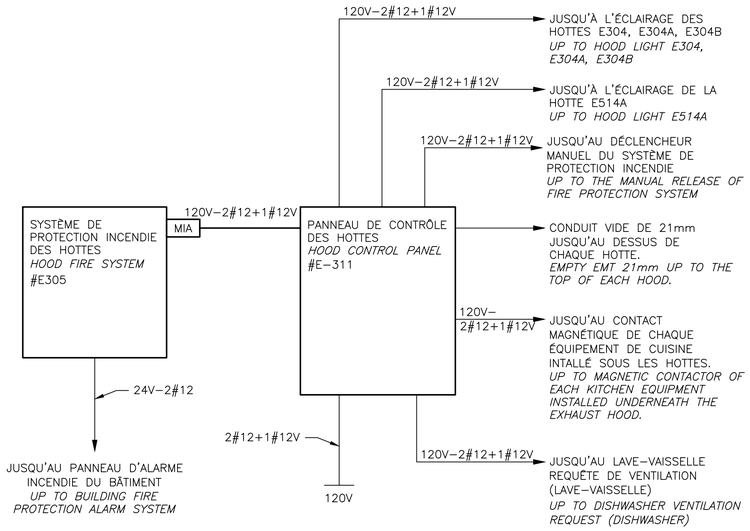

NOTE: TOUS LES CÂBLES DOIVENT ÊTRE INSTALLÉS DANS DES CONDUITS EMT.
ALL CABLE MUST BE INSTALLED IN EMT CONDUITS.

RACCORDEMENT DU PANNEAU DE CONTRÔLE DES HOTTES
HOOD EXHAUST CONTROL DIAGRAM

DÉTAIL/ *DETAIL* 5
ÉCHELLE: AUCUNE/ *SCALE: NONE*

CE PLAN NE DOIT PAS ÊTRE UTILISÉ À DES FINS DE CONSTRUCTION OU D'INSTALLATION.

THIS DRAWING SHALL NOT BE USED FOR CONSTRUCTION OR INSTALLATION PURPOSES

Travaux publics et Services gouvernementaux Canada | Public Works and Government Services Canada
Direction générale des biens immobiliers | Real Property Branch
Région du Québec | Quebec region
Canada

Plan clé / Key Plan

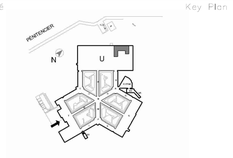

DFS INC. architecture & design
Montréal, QC
400, boul. de Maisonneuve O., bur. 500
Montréal (Québec) H3A 1L4
T: (514) 879-1708 F: (514) 861-6219
www.dfsarch.com

Dans la province de Québec, les services architecturaux de DFS sont fournis par Fish Pellicer Todd architectes.

bernard & associés
CONSULTANTS / DESIGNERS
SERVICES ALIMENTAIRES
4020, SAINT-AMBROISE, BUREAU 380
MONTRÉAL, QUÉBEC, H4C 2C7
TEL : 514-342-2652 FAX: 514-342-0403

PAGEAU MORELL
www.pageaumorel.com
Montréal

sdk
1751, rue Richardson, bureau 2120
Montréal (Québec) H3K 1G6
TÉL.: 514 938-5995
Téléc.: 514 939-9470
www.sdkltb.com
STRUCTURE • GÉNIE CIVIL • STRUCTURE INDUSTRIELLE • VERRE STRUCTUREL

SMi
CSP CONSULTANTS EN SÉCURITÉ INC.
Division de Le Groupe S.M. International inc.

INGÉNIEUR - ENGINEER
Alain Boulet
44798
QUÉBEC
2016-09-07

revisions / revision		date
0	ÉMIS POUR APPEL D'OFFRES *ISSUED FOR TENDER*	16-09-07

A no. du détail detail no.
B no.de la feuille=où détail exigé sheet no.=where detailed required
C no. de la feuille=où détaillé sheet no.=where detailed

Projet / Project
Service correctionnel Canada / Correctional Service Canada
242 MONTÉE GAGNON
SAINTE-ANNE-DES-PLAINES, QUÉBEC
ARCHAMBAULT - CUISINE DE FINITION / ARCHAMBAULT FINISHING KITCHEN

Dessin / Drawing
ÉLECTRICITÉ
ELECTRICAL

DÉTAILS ÉLECTRIQUES
ELECTRICAL DETAILS

Conçu par / Designed by: SIMON PILON	Date: 2015-10-20
Dessiné par / Drawn by: STÉPHANIE CONTRERAS	Date: 2015-10-20
Approuvé par / Approved by: ALAIN BOULET	Date: 2016-08-12
Soumission / Tender	Gestionnaire de projet TPSGC / PWGSC Project Manager: Frédéric Boily
No. de projet / Project number: R.067720.800	No. de projet / Project number: 550-02-341-3403
Nom du fichier / File name: R_067720_800-E13-DT-PLN_R00.DWG	No de classement / File no:
No de plan ou dessin / File name: R_067720_800-E13-DT-PLN_R00	No feuille / Sheet no: E13/16

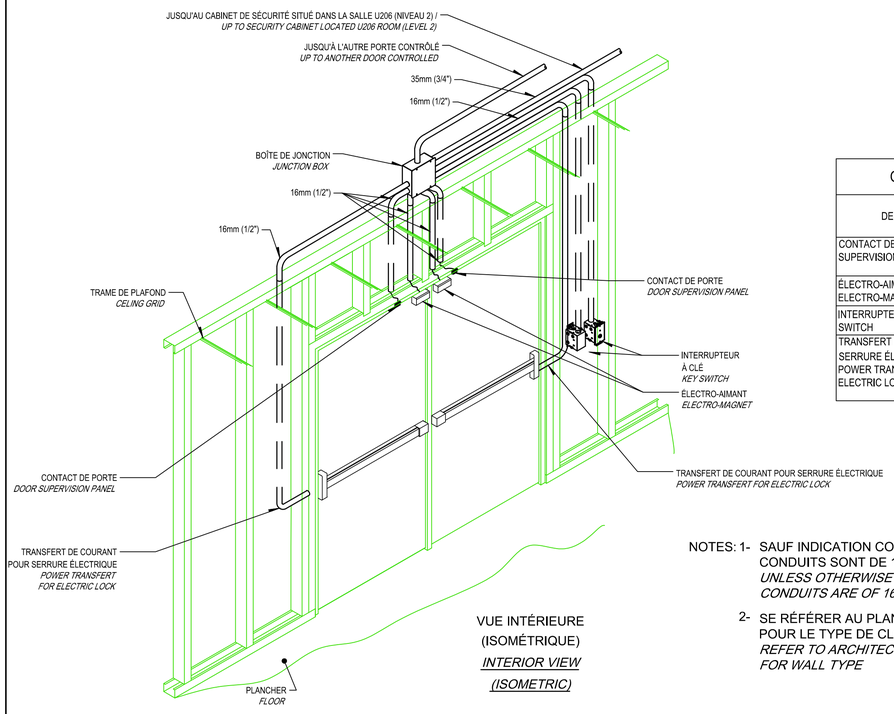

VUE INTÉRIEURE
(ISOMÉTRIQUE)
INTERIOR VIEW
(ISOMETRIC)

QUINCAILLERIE DE PORTE/*DOOR HARDWARE*										
DESCRIPTION	TYPES DE PORTE/*TYPES OF DOORS*									
	1	2								
CONTACT DE PORTE DOOR SUPERVISION PANEL	√	√								
ÉLECTRO-AIMANT ELECTRO-MAGNET	√									
INTERRUPTEUR À CLÉ KEY SWITCH	√	√								
TRANSFERT DE COURANT POUR SERRURE ÉLECTRIQUE POWER TRANSFERT FOR ELECTRIC LOCK		√								

NOTES: 1- SAUF INDICATION CONTRAIRE TOUS LES CONDUITS SONT DE 16mm (1/2")
UNLESS OTHERWISE SPECIFIED ALL CONDUITS ARE OF 16mm (1/2")

2- SE RÉFÉRER AU PLAN DE L'ARCHITECTE POUR LE TYPE DE CLOISON
REFER TO ARCHITECT DRAWINGS FOR WALL TYPE

MONTAGE TYPE D'UNE PORTE DOUBLE AVEC CONTRÔLE D'ACCÈS
DOUBLE DOOR MOUNTING TYPE WITH ACCESS CONTROL

DÉTAIL/ *DETAIL* 6 / –
ÉCHELLE: AUCUNE
SCALE: NOT TO SCALE

CE PLAN NE DOIT PAS ÊTRE UTILISÉ À DES FINS DE CONSTRUCTION OU D'INSTALLATION.

THIS DRAWING SHALL NOT BE USED FOR CONSTRUCTION OR INSTALLATION PURPOSES

Travaux publics et Services gouvernementaux Canada
Public Works and Government Services Canada
Direction générale des biens immobiliers
Real Property Branch
Région du Québec
Quebec region
Canada

Plan clé / Key Plan

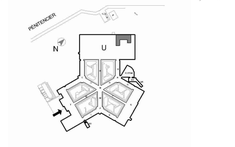

DFS INC. architecture & design
Montréal, QC
400, boul. de Maisonneuve O., bur. 500
Montréal (Québec) H3A 1L4
T: (514) 879-1708 F: (514) 861-6219
www.dfsarch.com

Dans la province de Québec, les services architecturaux de DFS sont fournis par Fish Pellicer Todd architectes.

bia bernard & associés
CONSULTANTS / DESIGNERS
SERVICES ALIMENTAIRES
4020, SAINT-AMBROISE, BUREAU 380
MONTRÉAL, QUÉBEC, H4C 2C7
TEL : 514-342-2652 FAX: 514-342-5403

PAGEAU MOREL
www.pageaumorel.com
Montréal

sdk
1751, rue Richardson, bureau 2120
Montréal (Québec) H3K 1G6
TÉL.: 514 938-5995
TÉLÉC.: 514 939-9490
www.sdkbb.com
STRUCTURE • GÉNIE CIVIL • STRUCTURE INDUSTRIELLE • VERRE STRUCTUREL

SMi
CSP CONSULTANTS EN SÉCURITÉ INC.
Division de Le Groupe S.M. International inc.

INGÉNIEUR - ENGINEER
Alain Boulet
44798
QUÉBEC
2016-09-07

révisions revision		date
0	ÉMIS POUR APPEL D'OFFRES *ISSUED FOR TENDER*	16-09-07

A no. du détail detail no.
B no.de la feuille=où détail exigé sheet no.=where detailed required
C no. de la feuille=où détaillé sheet no.=where detailed

Projet / Project
Service correctionnel Canada / Correctional Service Canada
242 MONTÉE GAGNON
SAINTE-ANNE-DES-PLAINES, QUÉBEC
ARCHAMBAULT - CUISINE DE FINITION / ARCHAMBAULT FINISHING KITCHEN

Dessin / Drawing
ÉLECTRICITÉ
ELECTRICAL

DÉTAILS ÉLECTRIQUES
ELECTRICAL DETAILS

Conçu par / Designed by: SIMON PILON	Date: 2015-10-20
Dessiné par / Drawn by: STÉPHANIE CONTRERAS	Date: 2015-10-20
Approuvé par / Approved by: ALAIN BOULET	Date: 2016-08-12
Soumission / Tender	Gestionnaire de projet TPSGC / PWGSC Project Manager: Frédéric Boily
Le projet / Project number: R.067720.800	No de projet / Project number: 550-02-341-3403
Nom du fichier / File name: R_067720_800-E14-DT-PLN_R00.DWG	No de classement / File no:
No de plan ou dessin / File name: R_067720_800-E14-DT-PLN_R00	No feuille / Sheet no: E14/16

EMPLACEMENT SALLE ÉLECTRIQUE TENSION 120/208 VOLTS 3 Ø 4 F.

PANNEAU No: P-URC1

WATTS							WATTS
4025	URNE À EAU CHAUDE #S410	1	25	30	2	PCC #S401	7200
.	.	3			4	.	.
1400	RÉCHAUD MOBILE #S402	5	15		6	.	.
.	.	7		225	8	FOUR COMBINÉ #S301	61000
3000	RÉCHAUD #S303	9	20		10	.	.
.	.	11			12	.	.
3000	RÉCHAUD #S303	13	20	15	14	CHARIOT CHAUD (2) #S406	1104
.	.	15		15	16	CHARIOT CHAUD (2) #S406	1104
17200	PLAQUE À GRILLER #S307	17	60	15	18	CHARIOT CHAUD (2) #406	1104
.	.	19		20	20	PRISE POUR FOUR COMBINÉ #S301	1920
.	.	21		15	22	UNITÉ DE CONDENSATION #E901	1650
17200	PLAQUE À GRILLER #S307	23	60		24	.	.
.	.	25		15	26	CABINET DE VIDÉO CABINET DE PORTE	500
.	.	27		20	28	MÉLANGEUR 5304A	1000
20700	CUISINIÈRE #S308	29	80	15	30	CHARIOT POUR PLATEAUX 5403	750
.	.	31		15	32	CHARIOT POUR PLATEAUX 5403	750
.	.	33			34	.	.
.	.	35			36	.	.
.	.	37			38	.	.
.	.	39			40	.	.
.	.	41			42	.	.

NEUTRE

CHARGE RACCORDÉE: 144607 WATTS

BARRES OMNIBUS: 600 AMP.

NOUVEAU/NEW

EMPLACEMENT SALLE ÉLECTRIQUE TENSION 120/208 VOLTS 3 Ø 4 F.

PANNEAU No: P-URC2

WATTS							WATTS
61000	FOUR COMBINÉ #S301	1	225	15	2	TABLE DE TRAVAIL #E306	1440
.	.	3		15	4	TABLE DE TRAVAIL #E306	1440
.	.	5		15	6	TABLE DE TRAVAIL #E306	1440
1440	SURCHAUFFEUR #E509	7	15	15	8	TABLE DE TRAVAIL #E306	1440
1440	TABLE POUR DIÈTE #E312	9	15	20	10	TRANCHOIR #S205	1176
1440	TABLE POUR DIÈTE #E312	11	15	20	12	TRANCHOIR #S205	1176
1440	PRISE COMPTOIR #E201	13	15	20	14	MÉLANGEUR #S206	3963
1440	PRISE COMPTOIR #E201	15	15		16	.	.
1440	PRISE COMPTOIR #E201	17	15		18	.	.
880	#E206 PRISE UTILITÉE (7)	19	15	15	20	PRISE COMPTOIR #E204	1440
1440	RÉFRIGÉRATEUR #S212	21	20	15	22	PRISE COMPTOIR #E204	1440
.	.	23	15	15	24	PRISE COMPTOIR #E203	1440
1440	DOSEUR POUR LAIT #S203	25	15	15	26	PRISE COMPTOIR #E203	1440
1440	PRISE COMPTOIR #E208	27	15	20	28	MICRO-ONDE #S214	1608
1920	PANNEAU DE CONTRÔLE DES HOTTES #E311	29	15	15	30	COUPE LÉGUMES #S208	1440
1500	CAFETIÈRE	31	20	15	32	BALANCE #S209	1440
.	.	33	20	15	34	POMPE DE CONDENSAT	864
100	PRISES NETTOYAGE (4)	35	20	15	36	POMPE DE CONDENSAT	864
.	LIBRE	37	15	15	38	VENTILATEUR TOILETTE VE1-SAN-002	528
200	PANNEAU DE CONTRÔLE	39	15	15	40	VENTILATEUR TOILETTE VE2-SAN-002	696
400	PRISE UTILITÉE (4)	41	15	15	42	ÉVAP. ET COND. BUREAU	1560

WATTS							WATTS
1440	CHAMBRE DE REF. #E101	43	15		44	.	.
1440	CHAMBRE DE CONG. #E103	45	15	15	46	ÉVAP. ET COND. BUREAU	1560
1440	CHAMBRE DE REF. #E105	47	15		48	.	.
1440	CHAMBRE DE REF. À DÉCHET #E900	49	15	40	50	ÉVAP. ET COND. SALLE ÉLECTRIQUE	5096
1260	VENTILATEUR (2) #E111	51	15		52	.	.
1260	VENTIALTEUR (2) #E111	53	15	15	54	CHAUFFE-DRAIN	1000
480	VENTILATEUR #E111A	55	15	20	56	ÉVAPORATEUR	3840
2880	ÉVAPORATEUR	57	20		58	.	.
.	.	59		15	60	CHAUFFE-DRAIN	1000
960	ÉVAPORATEUR	61	15	30	62	ÉVAPORATEUR	4800
.	.	63			64	.	.
1920	PRISE POUR FOUR COMBINÉ #S301	65	20	15	66	POSTE DE TRAVAIL	.
1200	POSTE DE TRAVAIL (4)	67	15	20	68	ÉCLAIRAGE	1703
500	POMPE SYSTÈME SOUS-EAU	69	15	20	70	ÉCLAIRAGE	1490
.	LIBRE	71	15	15	72	LIBRE	
.	LIBRE	73	15	15	74	CARILLON (2)	100
.	LIBRE	75	15	15	76	LIBRE	.
.	LIBRE	77	15	15	78	LIBRE	.
.	.	79			80	.	.
.	.	81			82	.	.
.	.	83			84	.	.

NEUTRE

CHARGE RACCORDÉE: 142604 WATTS

BARRES OMNIBUS: 600 AMP.

NOUVEAU/NEW

EMPLACEMENT SALLE ÉLECTRIQUE TENSION 347/600 VOLTS 3 Ø 4 F.

PANNEAU No: PP-URC1

WATTS							WATTS
8400	LAVE-VAISSELLE #E506	1	15	30	2	UNITÉ DE COMPENSATION D'AIR UC1-CU8-001	17667
.	.	3			4	.	.
.	.	5			6	.	.
6547	VE34,LAV-002, VE4HOT-002 VE5-HOTA-002, VE6-HOTB-002	7	15	15	8	UNITÉ DE CONDENSATION #E102	4053
.	.	9			10	.	.
.	.	11			12	.	.
2806	UNITÉ DE CONDENSATION #E106	13	15	15	14	UNITÉ DE CONDENSATION #E104	6339
.	.	15			16	.	.
.	.	17			18	.	.
144607	TRANSFORMATEUR T-URC1	19	200	200	20	TRANSFORMATEUR T-URC2	142451
.	.	21			22	.	.
.	.	23			24	.	.
.	.	25			26	.	.
.	.	27			28	.	.
.	.	29			30	.	.
.	.	31			32	.	.
.	.	33			34	.	.
.	.	35			36	.	.
.	.	37			38	.	.
.	.	39			40	.	.
.	.	41			42	.	.

NEUTRE

ICC: 22kA

CHARGE RACCORDÉE: 332870 WATTS

BARRES OMNIBUS: 600 AMP.

NOUVEAU/NEW

EPPU (600V)

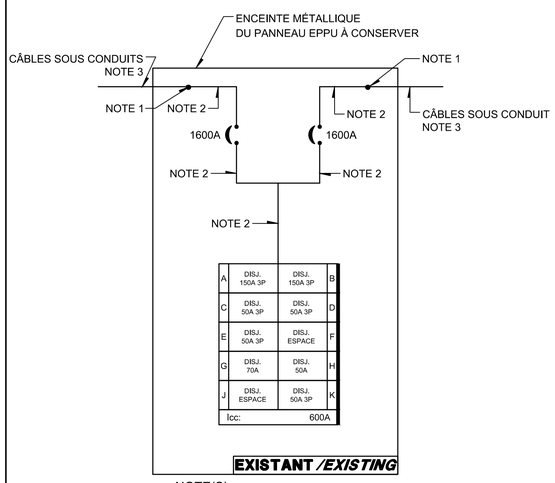

NOTE(S):

1. JONCTION DES CÂBLES AUX BARRES OMNIBUS.
2. JEU DE BARRES À MODIFIER POUR ADAPTER LES NOUVEAUX DISJONCTEURS ET LE PANNEAU.
3. CÂBLES ET CONDUIT À CONSERVER.

EPPU (600V)

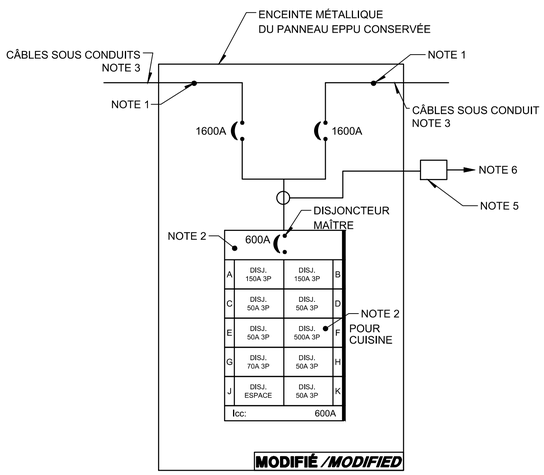

NOTE(S):

1. JONCTION DES CÂBLES AUX BARRES OMNIBUS.
2. DISJONCTEUR SUPPLÉMENTAIRE
3. CÂBLES ET CONDUIT À CONSERVER.
4. TOUS LES DISJONCTEURS ONT UN POUVOIR DE COUPURE DE 35kA MINIMUM.
5. MULTIMÈTRE NUMÉRIQUE À INSTALLER
6. CONDUIT DE 21mm JUSQU'AU PANNEAU DE REGULVAR SITUÉ DANS LA SALLE U206.

NPPU (600V)

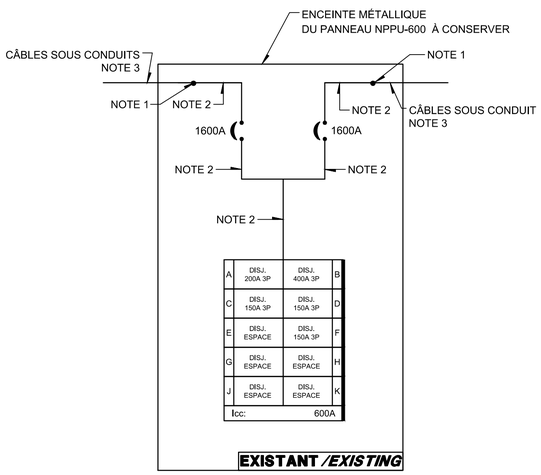

NOTE(S):

1. JONCTION DES CÂBLES AUX BARRES OMNIBUS.
2. JEU DE BARRES À MODIFIER POUR ADAPTER LES NOUVEAUX DISJONCTEURS ET LE PANNEAU.
3. CÂBLES ET CONDUIT À CONSERVER.

NPPU (600V)

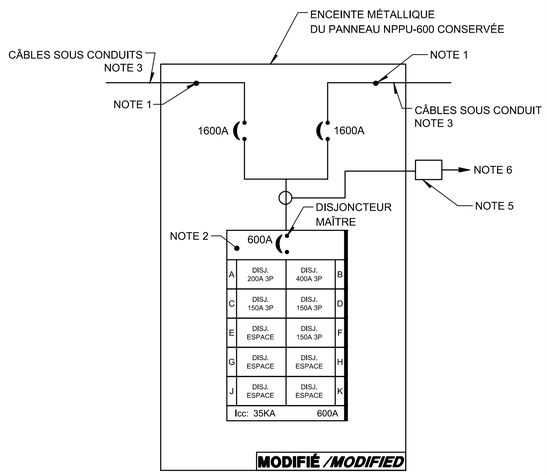

NOTE(S):

1. JONCTION DES CÂBLES AUX BARRES OMNIBUS.
2. DISJONCTEUR SUPPLÉMENTAIRE
3. CÂBLES ET CONDUIT À CONSERVER.
4. TOUS LES DISJONCTEURS ONT UN POUVOIR DE COUPURE DE 35kA MINIMUM.
5. MULTIMÈTRE NUMÉRIQUE À INSTALLER
6. CONDUIT DE 21mm JUSQU'AU PANNEAU DE REGULVAR SITUÉ DANS LA SALLE U206.

CE PLAN NE DOIT PAS ÊTRE UTILISÉ À DES FINS DE CONSTRUCTION OU D'INSTALLATION.

THIS DRAWING SHALL NOT BE USED FOR CONSTRUCTION OR INSTALLATION PURPOSES

Travaux publics et Services gouvernementaux Canada
Public Works and Government Services Canada
Direction générale des biens immobiliers
Real Property Branch
Région du Québec
Quebec region
Canada

Plan clé / Key Plan

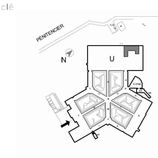

DFS inc. architecture & design
Montréal, QC
400, boul. de Maisonneuve O., bur. 500
Montréal (Québec) H3A 1L4
T: (514) 879-1708 F: (514) 861-6219
www.dfsarch.com

Dans la province de Québec, les services architecturaux de DFS sont fournis par Fish Pellicer Todd architectes.

bia bernard & associés
CONSULTANTS / DESIGNERS
SERVICES ALIMENTAIRES
4020, SAINT-AMBROISE, BUREAU 380
MONTRÉAL, QUÉBEC, H4C 2C7
TÉL : 514-342-2652 FAX : 514-342-5403

PAGEAU MOREL
www.pageaumorel.com
Montréal

sdk
1751, rue Richardson, bureau 2120
Montréal (Québec) H3K 1G6
Tél.: 514 938-5995
Téléc.: 514 938-9470
www.sdkbds.com
STRUCTURE • GÉNIE CIVIL • STRUCTURE INDUSTRIELLE • VERRE STRUCTUREL

SMi
CSP CONSULTANTS EN SÉCURITÉ INC.
Division de Le Groupe S.M. International inc.

INGÉNIEUR - ENGINEER
Alain Boulet
44798
QUÉBEC
2016-09-07

révision / revision		date
0	ÉMIS POUR APPEL D'OFFRES *ISSUED FOR TENDER*	16-09-07

A no. du détail / detail no.
B no.de la feuille=où détail exigé / sheet no.=where detailed required
C no. de la feuille=où détaillé / sheet no.=where detailed

Projet / Project

Service correctionnel Canada / Correctional Service Canada

242 MONTÉE GAGNON
SAINTE-ANNE-DES-PLAINES, QUÉBEC

ARCHAMBAULT - CUISINE DE FINITION / ARCHAMBAULT FINISHING KITCHEN

Dessin / Drawing

ÉLECTRICITÉ
ELECTRICAL

PANNEAUX ÉLECTRIQUES
ELECTRICAL PANELS

Conçu par / Designed by: SIMON PILON	Date: 2015-10-20
Dessiné par / Drawn by: STÉPHANIE CONTRERAS	Date: 2015-10-20
Approuvé par / Approved by: ALAIN BOULET	Date: 2016-08-12
Soumission / Tender	Gestionnaire de projet TPSGC / PWGSC Project Manager: Frédéric Boily
No. de projet / Project number: R.067720.800	No. de projet client / Project number client: 550-02-341-3403
TPSGC / PWGSC client	Client
Nom du fichier / File name: R_067720_800-E15-DT-PAN_R00.DWG	No de classement / File no
No de plan ou dessin / File name: R_067720_800-E15-DT-PAN_R00	No feuille / Sheet no: E15/16

EMPLACEMENT LOCAL 2U38 TENSION 120/208 VOLTS 3 Ø 4 F.

WATTS PANNEAU No: EPU-10

PRISE CAMÉRA	1	15	15	2	BOOSTER POMPE GICLEUR
PRISE CAMÉRA	3	15	15	4	PRISE 116P
PRISE CAMÉRA	5	15	20	6	QUAI NIVELEUR
PRISE BUREAU ORDI #116E	7	15	20	8	QUAI NIVELEUR
ANTENNE PPAS	9	15	15	10	BOÎTE DE JONCTION LIBRE
ESPACE	11		15	12	ALARME POMPE SOUS-SOL
POMPE 42S	13	15	15	14	PRISE SALLE MÉC. 2U-3B
AMPLIFIER	15	15	15	16	ÉVACUATEUR SYS-U-32E
ESPACE	17			18	ESPACE
ESPACE	19			20	ESPACE
ESPACE	21			22	ESPACE
ESPACE	23			24	ESPACE
	25			26	
	27			28	
	29			30	
	31			32	
	33			34	
	35			36	
	37			38	
	39			40	
	41			42	

NEUTRE

CHARGE RACCORDÉE: ### WATTS

BARRES OMNIBUS: 100 AMP.

EXISTANT /*EXISTING*

EMPLACEMENT LOCAL 2U38 TENSION 120/208 VOLTS 3 Ø 4 F.

WATTS PANNEAU No: EPU-10

PRISE CAMÉRA	1	15	15	2	BOOSTER POMPE GICLEUR
PRISE CAMÉRA	3	15	15	4	PRISE 116P
PRISE CAMÉRA	5	15	20	6	QUAI NIVELEUR
PRISE BUREAU ORDI #116E	7	15	20	8	QUAI NIVELEUR
ANTENNE PPAS	9	15	15	10	BOÎTE DE JONCTION LIBRE
PRISES (2)	11	15	15	12	ALARME POMPE SOUS-SOL
POMPE 42S	13	15	15	14	PRISE SALLE MÉC. 2U-3B
AMPLIFIER	15	15	15	16	ÉVACUATEUR SYS-U-32E
ESPACE	17			18	ESPACE
ESPACE	19			20	ESPACE
ESPACE	21			22	ESPACE
ESPACE	23			24	ESPACE
	25			26	
	27			28	
	29			30	
	31			32	
	33			34	
	35			36	
	37			38	
	39			40	
	41			42	

NEUTRE

CHARGE RACCORDÉE: ### WATTS

BARRES OMNIBUS: 100 AMP.

MODIFIÉ /*MODIFIED*

CE PLAN NE DOIT PAS ÊTRE UTILISÉ À DES FINS DE CONSTRUCTION OU D'INSTALLATION.

THIS DRAWING SHALL NOT BE USED FOR CONSTRUCTION OR INSTALLATION PURPOSES

Travaux publics et Services gouvernementaux Canada | Public Works and Government Services Canada

Direction générale des biens immobiliers | Real Property Branch

Région du Québec | Quebec region

Canada

Plan clé / Key Plan

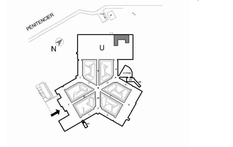

DFS INC. architecture & design

Montréal, QC
400, boul. de Maisonneuve O., bur. 500
Montréal (Québec) H3A 1L4
T: (514) 879-1708 F: (514) 861-6219
www.dfsarch.com

Dans la province de Québec, les services architecturaux de DFS sont fournis par Fish Pellicer Todd architectes.

bia bernard & associés
CONSULTANTS / DESIGNERS
SERVICES ALIMENTAIRES
4020, SAINT-AMBROISE, BUREAU 380
MONTRÉAL, QUÉBEC, H4C 2C7
TÉL : 514-342-2652 FAX : 514-342-0403

PAGEAU MOREL
www.pageaumorel.com
Montréal

sdk
1751, rue Richardson, bureau 2120
Montréal (Québec) H3K 1G6
Tél.: 514 938-5995
Téléc.: 514 939-9470
www.sdkbb.com
STRUCTURE • GÉNIE CIVIL • STRUCTURE INDUSTRIELLE • VERRE STRUCTUREL

SMi
CSP CONSULTANTS EN SÉCURITÉ INC.
Division de Le Groupe S.M. International inc.

INGÉNIEUR - ENGINEER
Alain Boulet
44798
QUÉBEC

2016-09-07

0	ÉMIS POUR APPEL D'OFFRES *ISSUED FOR TENDER*	16-09-07
révisions revision		date

A no. du détail detail no.
B no.de la feuille=où détail exigé sheet no.=where detailed required
C no. de la feuille=où détaillé sheet no.=where detailed

Projet / Project

Service correctionnel Canada / Correctional Service Canada

242 MONTÉE GAGNON
SAINTE-ANNE-DES-PLAINES, QUÉBEC

ARCHAMBAULT - CUISINE DE FINITION / ARCHAMBAULT FINISHING KITCHEN

Dessin / Drawing

ÉLECTRICITÉ ELECTRICAL

PANNEAUX ÉLECTRIQUES
ELECTRICAL PANELS

Conçu par / Designed by: SIMON PILON	Date: 2015-10-20
Dessiné par / Drawn by: STÉPHANIE CONTRERAS	Date: 2015-10-20
Approuvé par / Approved by: ALAIN BOULET	Date: 2016-08-12
Soumission / Tender	Gestionnaire de projet TPSGC / PWGSC Project Manager: Frédéric Boily
Le projet / Project number: R.067720.800	No. de projet / Project number: 550-02-341-3403
TPSGC / PWGSC File name: R_067720_800-E16-DT-PAN_R00.DWG	Client / Client: No de classement / File no.
No de plan ou dessin / File name: R_067720_800-E16-DT-PAN_R00	No feuille / Sheet no: E16/16

LEGEND

- DDAF — FIXED ALARM DEVICE
- RDAPP — PERSONAL PORTABLE DEVICE RECEIVER
- FIXED CAMERA
- EB — INTERLOCK
- HP — SPEAKER
- R — TO REPLACE AND INTERCONNECT
- CABVI — VIDEO EQUIPMENT CABINET
- CTRLP — DOOR CONTROLLER

NOTE 1: PLAN 6 PERSONAL PORTABLE ALARM DEVICES

NOTE 2: CONNECT SPEAKERS #3 AND #4 TO SPEAKER #2.

NOTE 3: CONNECT SPEAKERS #5 AND #6 TO SPEAKER #7.

NOTE 4: LOCATED IN TECHNICAL BRIDGE

NOTE 5: CONTRACTOR MUST:

- PROVIDE, INSTALL, CONNECT, CONFIGURE AND ACTIVATE TWO MAGNETIC CONTACTS (ONE FOR EACH DOOR).
- CONNECT, CONFIGURE AND ACTIVATE TWO MAGNETIC LOCKS. THE MAGNETIC LOCKS ARE PROVIDED BY THE ARCHITECTURAL DIVISION; THEY WILL FUNCTION ON A 12VDC POWER SUPPLY.
- PROVIDE, INSTALL, CONNECT, CONFIGURE AND ACTIVATE TWO KEY SWITCHES THAT WILL, IN CASE OF EMERGENCY, NEUTRALIZE LOCKING OF MAGNETIC LOCKS.
- MAGNETIC LOCKS MUST BE NORMALLY DEACTIVATED, THEY WILL LOCK ONLY WHEN DOOR #10 IS OPEN.

NOTE 6: CONTRACTOR MUST:

- PROVIDE, INSTALL, CONNECT, CONFIGURE AND ACTIVATE TWO MAGNETIC CONTACTS (ONE FOR EACH DOOR).
- CONNECT, CONFIGURE AND ACTIVATE ONE FAIL SAFE WAREHOUSE ELECTRIC LOCK (LOCKED ON BOTH SIDES). THE ELECTRIC LOCK WILL BE PROVIDED BY THE ARCHITECTURAL DIVISION; IT WILL FUNCTION ON A 12VDC POWER SUPPLY.
- PROVIDE, INSTALL, CONNECT, CONFIGURE AND ACTIVATE TWO KEY SWITCHES THAT WILL, IN CASE OF EMERGENCY, NEUTRALIZE LOCKING OF ELECTRIC LOCK.
- THE ELECTRIC LOCK MUST BE NORMALLY DEACTIVATED, IT WILL LOCK ONLY WHEN DOOR "U133F" IS OPEN.

LÉGENDE

- DDAF — DISPOSITIF D'ALARME FIXE
- RDAPP — RECEVEUR DE DISPOSITIF D'ALARME PERSONNEL PORTATIF
- CAMÉRA–FIXE
- EB — ENTRE–BARRAGE
- HP — HAUT–PARLEUR
- R — À REMPLACER ET RACCORDER
- CABVI — CABINET D'ÉQUIPEMENT VIDÉO
- CTRLP — CONTRÔLEUR DE PORTE

NOTE 1: PRÉVOIR 6 DISPOSITIFS D'ALARME PERSONNEL PORTATIF

NOTE 2: RACCORDER LES HAUTS–PARLEURS 3# ET #4 SUR LE HAUT–PARLEUR #2.

NOTE 3: RACCORDER LES HAUTS–PARLEURS 5# ET #6 SUR LE HAUT–PARLEUR #7.

NOTE 4: LOCALISÉ DANS LA PASSERELLE TECHNIQUE

NOTE 5: L'ENTREPRENEUR DOIT:

- FOURNIR, INSTALLER, RACCORDER, CONFIGURER ET METTRE EN MARCHE DEUX CONTACTS MAGNÉTIQUES (UN PAR PORTE).
- RACCORDER, CONFIGURER ET METTRE EN MARCHE DEUX ÉLECTROAIMANTS. LES ÉLECTROAIMANTS SONT FOURNIS PAR LA DIVISION ARCHITECTURE; ILS FONCTIONNERONT SUR UNE ALIMENTATION DE 12VDC.
- FOURNIR, INSTALLER, RACCORDER, CONFIGURER ET METTRE EN MARCHE DEUX INTERRUPTEURS À CLÉ QUI SERVIRONT À NEUTRALISER LE VERROUILLAGE DES ÉLECTROAIMANTS EN CAS D'URGENCE.
- LES ÉLECTROAIMANTS DOIVENT ÊTRE DÉVERROUILLÉS EN TEMPS NORMAL, ILS SERONT VERROUILLÉS SEULEMENT LORSQUE LA PORTE #10 SERA OUVERTE.

NOTE 6: L'ENTREPRENEUR DOIT:

- FOURNIR, INSTALLER, RACCORDER, CONFIGURER ET METTRE EN MARCHE DEUX CONTACTS MAGNÉTIQUES (UN PAR PORTE).
- RACCORDER, CONFIGURER ET METTRE EN MARCHE UNE SERRURE ÉLECTRIQUE FONCTION DOUBLE ENTREPÔT (VERROUILLÉE DES DEUX CÔTÉS) DE TYPE "FAIL SAFE". LA SERRURE ÉLECTRIQUE SERA FOUNIE PAR LA DIVISION ARCHITECTURE; ELLE FONCTIONNERA SUR UNE ALIMENTATION DE 12VDC.
- FOURNIR, INSTALLER, RACCORDER, CONFIGURER ET METTRE EN MARCHE DEUX INTERRUPTEURS À CLÉ QUI SERVIRONT À NEUTRALISER LE VERROUILLAGE DE LA SERRURE ÉLECTRIQUE EN CAS D'URGENCE.
- LA SERRURE ÉLECTRIQUE DOIT ÊTRE DÉVERROUILLÉE EN TEMPS NORMAL, ELLE SERA VERROUILLÉE SEULEMENT LORSQUE LA PORTE "U133F" SERA OUVERTE.

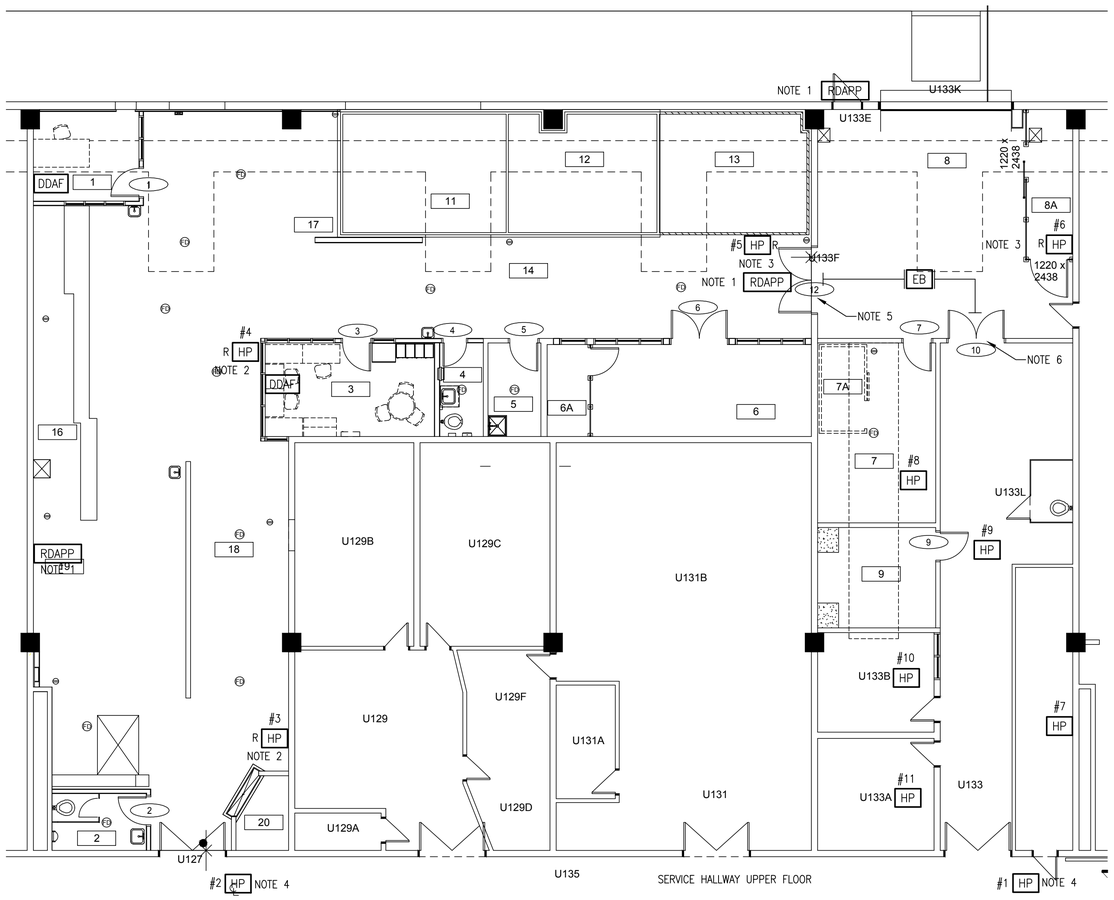

Travaux publics et Services gouvernementaux Canada
Public Works and Government Services Canada
Direction générale des biens immobiliers
Real Property branch
Région du Québec
Quebec region
Canada

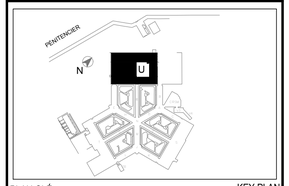

PLAN CLÉ — KEY PLAN

INGÉNIEUR - ENGINEER
Carlos Marcelo Luna Saavedra
5037724
QUÉBEC
2016-09-07

0	ÉMIS POUR APPEL D'OFFRES/ISSUED FOR TENDER	16/09/07
E	ISSUED FOR SR4–100%	16/08/11
D	ISSUED FOR COORDINATION	16/04/26
C	ISSUED FOR SR4–99%	16/01/20
B	ISSUED FOR SR4–50%	06/11/15
A	ISSUED FOR STUDY	25/09/15
révisions *revisions*		date

A no. du détail *detail no.*
B no.de la feuille–où détail exigé *sheet no. – where detail required*
C no. de la feuille–où détaillé *sheet no. – where detailed*

Projet / *Project*
SCC-ÉTABLISSEMENT ARCHAMBAULT

242 MONTÉE GAGNON,
SAINTE-ANNE-DES-PLAINES, QUÉBEC

CUISINE DE FINITION/ ARCHAMBAULT

FINISHING KITCHEN

Dessin / *Drawing*
SYSTÈME DE SÉCURITÉ
SECURITY SYSTEM

IMPLANTATION

IMPLANTATION

Conçu par / *Designed by*: C. LUNA SAAVEDRA — Date: 2015/09/25
Dessiné par / *Drawn by*: L. CREPU/G.PIMPARÉ — Date: 2015/09/25
Approuvé par / *Approved by*: C. LUNA SAAVEDRA — Date: 2016/09/02
Soumission / *Tender* — Gestionnaire de projet TPSGC / *PWGSC Project Manager*
No de projet / *Project number* TPSGC: R.067720.800 — No de projet / *Project number* PWGSC
Client / *Client*
Nom du fichier / *File name*: R.067720.800-E01-SE-EQU.DWG — No de classement / *File no*: N/A
No de plan ou dessin / *File name*: R.067720.800-E01-SE-EQU — No feuille / *Sheet no*: SE01/03

AutoCAD 2016/09/02 \\SM-DATA-MTRL\CSP\CSP\PROJETS\2015\F1522033 DFS ARCHAMBAULT-CUISINE FINITION-BAT U\CONCEPTION\PLANS ET DEVIS, ADDENDA\PLANS\COPIE TRAVAIL\R.067720.800-E01-SE-EQU-0.DWG

LÉGENDE

CTRLP CONTRÔLEUR DE PORTE

LEGEND

CTRLP DOOR CONTROLLER

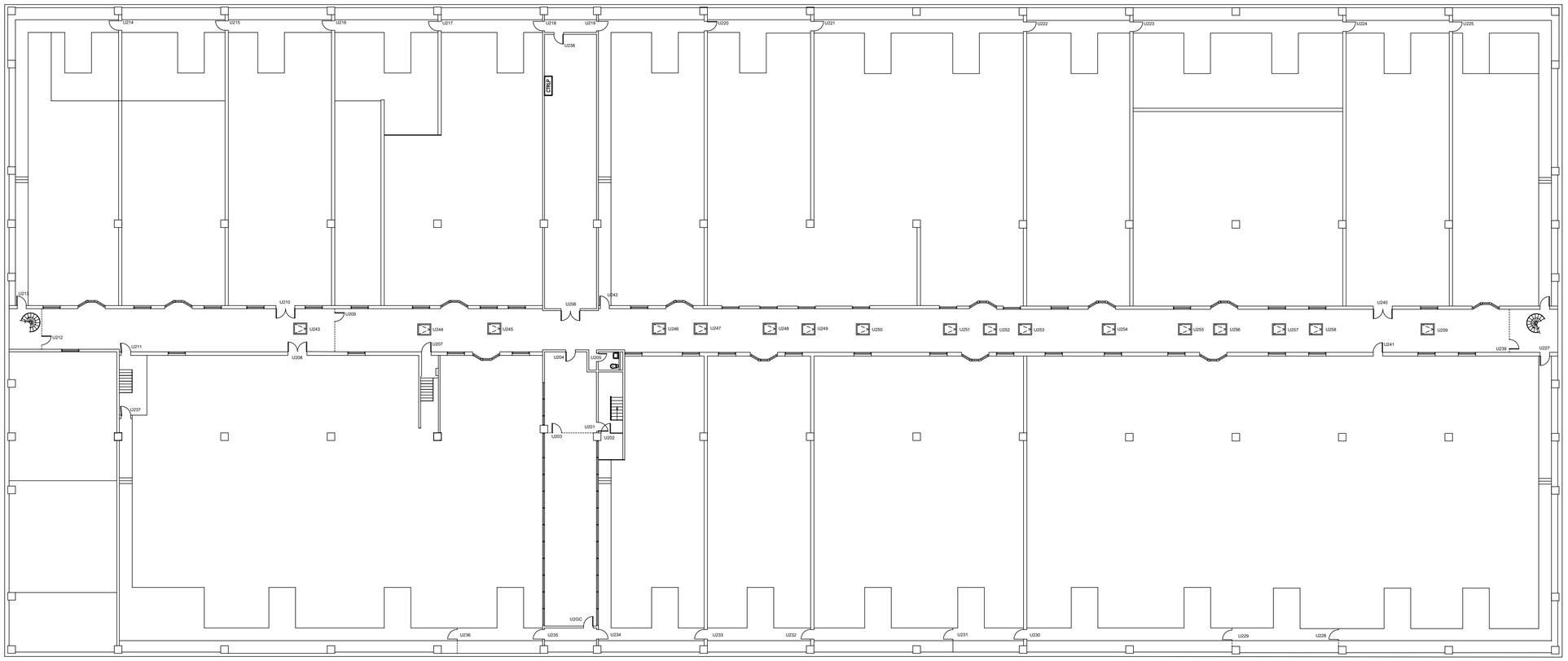

Travaux publics et Services gouvernementaux Canada

Public Works and Government Services Canada

Direction générale des biens immobiliers

Real Property branch

Région du Québec

Quebec region

Canada

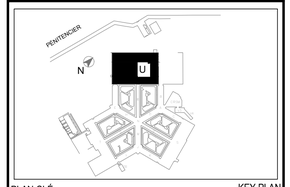

PLAN CLÉ

KEY PLAN

INGÉNIEUR - ENGINEER
Carlos Marcelo Luna Saavedra
5037724
QUÉBEC

2016-09-07

0	ÉMIS POUR APPEL D'OFFRES/ISSUED FOR TENDER	16/09/07
B	ISSUED FOR SR4–100%	16/08/1
A	ISSUED FOR COMMENTARY	16/07/07
révisions *revisions*		date

A no. du détail *detail no.*
B no.de la feuille–où détail exigé *sheet no. – where detail required*
C no. de la feuille–où détaillé *sheet no. – where detailed*

Projet / *Project*

SCC - ÉTABLISSEMENT ARCHAMBAULT

242 MONTÉE GAGNON,
SAINTE-ANNE-DES-PLAINES, QUÉBEC

CUISINE DE FINITION/ ARCHAMBAULT

FINISHING KITCHEN

Dessin / *Drawing*

SYSTÈME DE SÉCURITÉ
SECURITY SYSTEM

IMPLANTATION

IMPLANTATION

Conçu par / *Designed by*: C. LUNA SAAVEDRA — Date: 2016/07/07

Dessiné par / *Drawn by*: S. ARCHAMBAULT — Date: 2016/07/07

Approuvé par / *Approved by*: C. LUNA SAAVEDRA — Date: 2016/09/02

Soumission / *Tender* — Gestionnaire de projet TPSGC / *PWGSC Project Manager*

No de projet TPSGC / *Project number PWGSC*: R.067720.800

No de projet Client / *Project number Client*:

Nom du fichier / *File name*: R.067720.800-E02-SE-EQU.DWG

No de classement / *File no*: N/A

No de plan ou dessin / *File name*: R.067720.800-E02-SE-EQU

No feuille / *Sheet no*: SE02/03

AutoCAD 2016/09/02 \\SM-DATA-MTRL\CSP\CSP\PROJETS\2015\F1522033 DFS ARCHAMBAULT-CUISINE FINITION-BAT U\CONCEPTION\PLANS ET DEVIS, ADDENDA\PLANS\COPIE TRAVAIL\R.067720.800-E02-SE-EQU-0.DWG

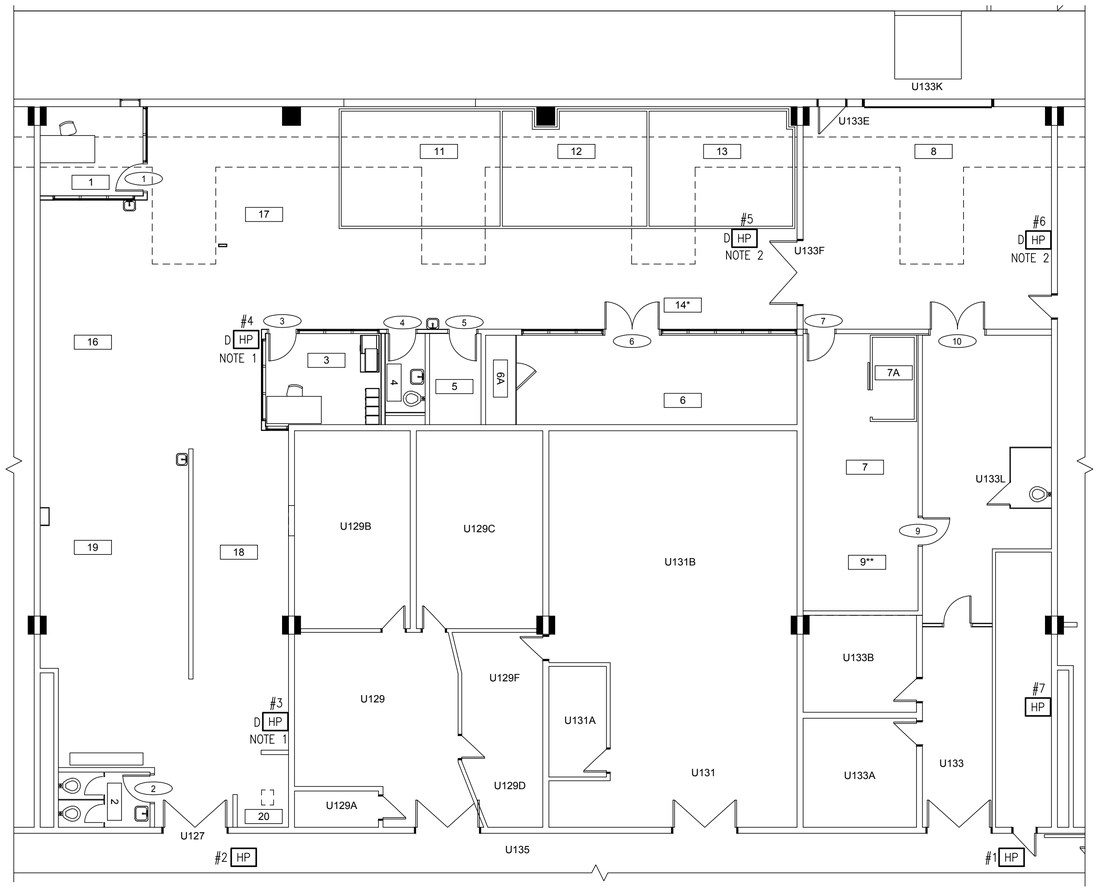

LÉGENDE

HP HAUT–PARLEUR

D À DÉMANTELER

NOTE 1: DÉMANTELER LES HAUTS–PARLEURS 3# ET #4; RETIRER LE CÂBLAGE JUSQU'AU HAUT–PARLEUR #2 ET ENLEVER LES CONDUITS.

NOTE 2: DÉMANTELER LES HAUTS–PARLEURS 5# ET #6; RETIRER LE CÂBLAGE JUSQU'AU HAUT–PARLEUR #7 ET ENLEVER LES CONDUITS.

LEGEND

HP SPEAKER

D TO DISMANTLE

NOTE 1: DISMANTLE THE SPEAKERS 3# AND #4; REMOVE THE WIRING UP TO SPEAKER #2 AND REMOVE THE PIPES.

NOTE 2: DISMANTLE THE SPEAKERS 5# AND #6; REMOVE THE WIRING UP TO SPEAKER #7 AND REMOVE THE PIPES.

Travaux publics et Services gouvernementaux Canada
Public Works and Government Services Canada
Direction générale des biens immobiliers
Real Property branch
Région du Québec
Quebec region
Canada

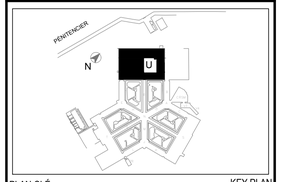

PLAN CLÉ KEY PLAN

INGÉNIEUR - ENGINEER
Carlos Marcelo Luna Saavedra
5037724
QUÉBEC
2016-09-07

0	ÉMIS POUR APPEL D'OFFRES/ISSUED FOR TENDER	16/09/07
D	ISSUED FOR SR4–100%	16/08/1
C	ISSUED FOR SR4–99%	16/01/20
B	ISSUED FOR SR4–50%	06/11/06
A	ISSUED FOR STUDY	25/09/25
révisions *revisions*		date

A no. du détail *detail no.*
B no.de la feuille–où détail exigé *sheet no. – where detail required*
C no. de la feuille–où détaillé *sheet no. – where detailed*

Projet *Project*
SCC - ÉTABLISSEMENT ARCHAMBAULT
242 MONTÉE GAGNON, SAINTE-ANNE-DES-PLAINES, QUÉBEC
CUISINE DE FINITION/ ARCHAMBAULT
FINISHING KITCHEN

Dessin *Drawing*
SYSTÈME DE SÉCURITÉ
SECURITY SYSTEM
DÉMANTELEMENT
DESMANTLING

Conçu par *Designed by*: C. LUNA SAAVEDRA — Date: 2015/09/25
Dessiné par *Drawn by*: L. CRETU — Date: 2015/09/25
Approuvé par *Approved by*: C. LUNA SAAVEDRA — Date: 2016/09/02
Soumission *Tender* — Gestionnaire de projet TPSGC *PWGSC Project Manager*
No de projet *Project number* TPSGC *PWGSC*: R.067720.800
No de projet *Project number* Client *Client*:
Nom du fichier *File name*: R.067720.800-E03-SE-DEM.DWG
No de classement *File no*: N/A
No de plan ou dessin *File name*: R.067720.800-E03-SE-DEM
No feuille *Sheet no*: SE03/03

AutoCAD 2016/09/02 \\SM-DATA-MTRL\CSP\CSP\PROJETS\2015\F1522033 DFS ARCHAMBAULT-CUISINE FINITION-BAT U\CONCEPTION\PLANS ET DEVIS, ADDENDA\PLANS\COPIE TRAVAIL\R.067720.800-E03-SE-DEM-0.DWG

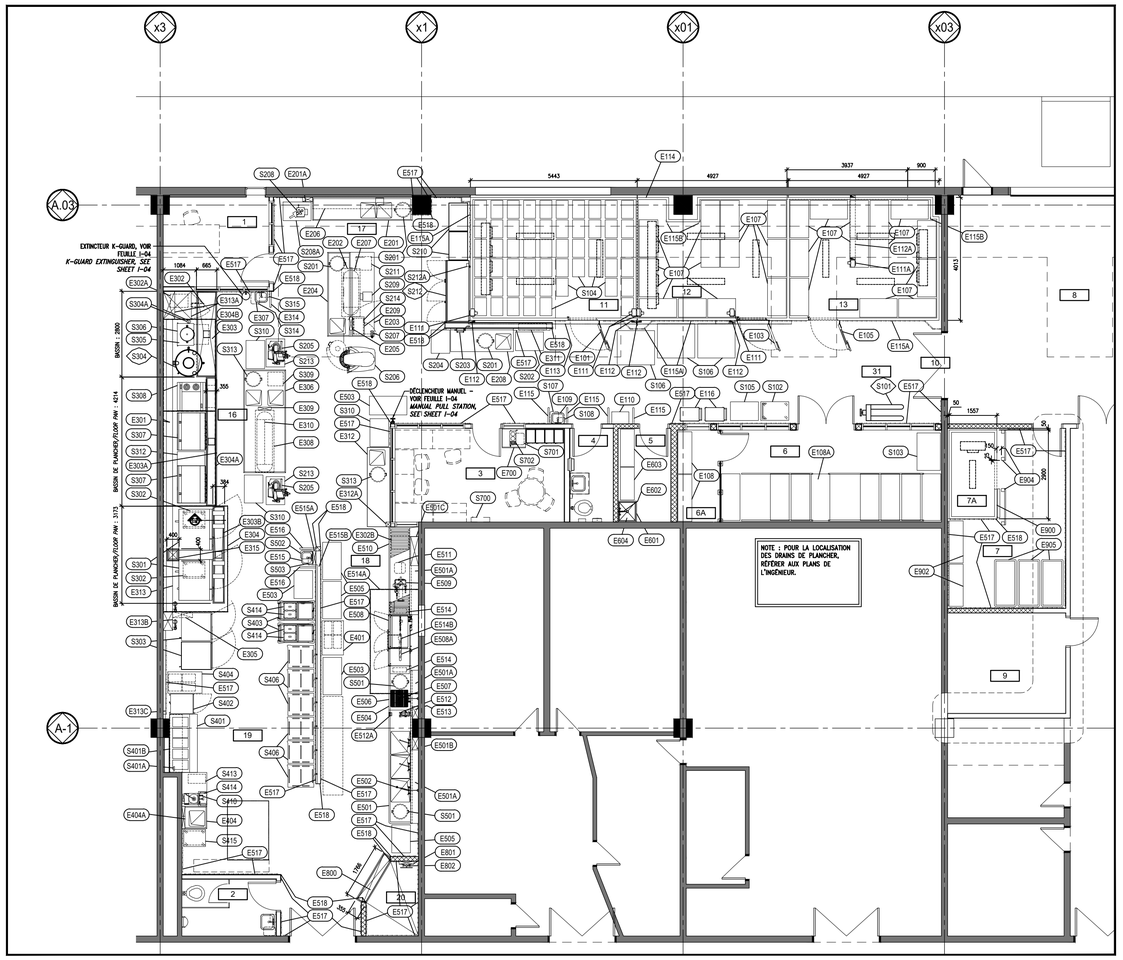

PLAN D'AGENCEMENT GÉNÉRAL
ÉCHELLE / SCALE : 1=100
GENERAL DISPOSITION LAYOUT

LÉGENDE / *LEGEND*

ÉQUIPEMENT NEUF / *NEW EQUIPMENT*

ÉQUIPEMENT EXISTANT RELOCALISÉ. VÉRIFIER LES SERVICES DEMANDER AU SCC SON EMPLACEMENT ACTUEL POUR EN PRENDRE POSSESSION.
/ EXISTING RELOCALIZED EQUIPEMENT. VERIFY SERVICES. ASK CSC FOR ITS CURRENT LOCATION TO TAKE POSSESSION OF IT.

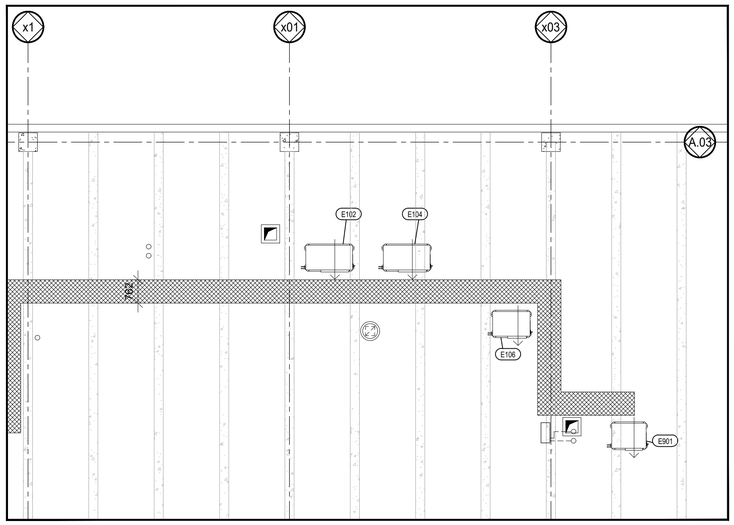

LOCALISATION DES UNITÉS DE CONDENSATION SUR LA TOITURE
ÉCHELLE / SCALE : 1=100
LOCALISATION OF CONDENSING UNIT ON ROOF TOP

Tableau des pièces / *Table of rooms*

No de référence / *Reference number*	Nom / *Name*	Superficie / *Area*
1	BUREAU DU CHEF / *CHEF'S OFFICE*	10.2 m²
2	TOILETTE DÉTENUS / *INMATES WASHROOM*	5.7 m²
3	BUREAU / *OFFICE*	16.9 m²
4	TOILETTE / *WASHROOM*	3.7 m²
5	ENTRETIEN / *MAINTENANCE*	5.0 m²
6	ALIMENTS SECS / *DRY FOODS*	22.6 m²
6A	ENTREPÔT SÉCURISÉ / *SECURED STORAGE*	3.2 m²
7	DÉCHETS SECS & RECYC. / *DRY AND RECYC. GARBAGE*	17.9 m²
7A	CHAMBRE FROIDE DÉCHETS / *GARBAGE WALK-IN COLD ROOM*	3.9 m²
8	RÉCEPTION EXPÉDITION / *SHIPPING RECEIVING*	62.0 m²
9	SALLE ÉLECTRIQUE / *ELECTRICAL ROOM*	12.6 m²
11	CHAMBRE DE RÉFRIGÉRATION -1 °C / *WALK-IN COLD ROOM -1 °C*	20.6 m²
12	CHAMBRE DE CONGÉLATION -18 °C / *WALK-IN FREEZER ROOM -18 °C*	18.2 m²
13	CHAMBRE DE RÉFRIGÉRATION 3 °C / *WALK-IN COLD ROOM 3 °C*	18.5 m²
14	CIRCULATION / *CIRCULATION*	51.3 m²
16	CUISSON / *COOKING*	27.3 m²
17	PRÉPARATION / *PREPARATION*	60.3 m²
18	LAVERIE / *DISHWASHING AREA*	38.2 m²
19	ASSEMBLAGE / *ASSEMBLY*	53.8 m²
20	LAVAGE CHARIOTS / *CART WASHING*	3.7 m²
		455.6 m²

LISTE DES LOCAUX
ROOM'S LIST

LISTE DES ÉQUIPEMENTS / *LIST OF EQUIPMENT*

Article # / Item #	Qté / Qty	Identification
		.1 ENTREPOSAGE / *STORAGE*
E101	1	Chambre de réfrigération (-1 °C) / *Walk-in cold room (- 1 °C)*
E102	1	Unité de condensation pour l'article #E101 / *Condensing unit for item #E101*
E103	1	Chambre de congélation (-18 °C) / *Walk-in freezer room (- 18 °C)*
E104	1	Unité de condensation pour l'article #E103 / *Condensing unit for item #E103*
E105	1	Chambre de réfrigération (3 °C) / *Walk-in cold room (3 °C)*
E106	1	Unité de condensation pour l'article #E105 / *Condensing unit for item #E105*
E107	25	Étagère mobile / *Mobile shelving unit*
E108	2	Étagère fixe / *Fixed shelving unit*
E108A	1	Ensemble d'étagères coulissantes sur rails au plancher / *Sliding shelves kit on floor rails*
E109	1	Lavabo (par l'ent. plombier) / *Hand sink (by plumbing contractor)*
E110	1	Fontaine (par l'ent. plombier) / *Fountain (by plumbing contractor)*
E111	4	Ventilateur / *Ventilator*
E111A	1	Ventilateur / *Ventilator*
E112	4	Conduit vertical pour les articles #E111 / *Vertical duct for items #E111*
E112A	1	Conduit horizontal pour l'article #E111A / *Horizontal duct for item #E111A*
E113	1	Fer angle (par l'ent. général) / *Steel angle (by general contractor)*
E114	2	Plancher ventilé / *Ventilated floor*
E115	4	Guide de protection / *Protection guide*
E115A	*	Pare-chocs horizontal (* ± 13 mètres linéaires) / *Horizontal bumper (* ± 13 linear meters)*
E115B	3	Pare-chocs vertical / *Vertical bumper*
E116	2	Chariot mobile / *Mobile cart*
		.2 PRÉPARATION / *PREPARATION*
E201	1	Comptoir avec évier double / *Counter with double sink*
E201A	1	Boîtier de service / *Service chase*
E202	1	Tablette supérieure / *Overshelf*
E203	1	Comptoir / *Counter*
E204	1	Comptoir avec évier / *Counter with sink*
E205	1	Boîtier de service / *Service chase*
E206	1	Armoire à épices / *Spice cupboard*
E207	1	Crémaillère ajustable / *Adjustable pot rack*
E208	1	Table avec évier / *Table with sink*
E209	1	Tablette pour l'article #S214 / *Shelf for item #S214*
		.3 CUISSON ET DIÈTES / *COOKING AND DIETS*
E301	1	Revêtement mural en acier inoxydable / *Stainless steel wall covering*
E302	1	Boyau retractable et robinet / *Hose reel and faucet*
E302A	1	Pompe de condensat (par l'ent. plombier) / *Condensate pump (by plumbing*
E302B	1	Pompe de condensat (par l'ent. plombier) / *Condensate pump (by plumbing*
E303	1	Bassin de plancher / *Floor pan*
E303A	1	Bassin de plancher / *Floor pan*
E303B	1	Bassin de plancher / *Floor pan*
E304	1	Hotte de ventilation / *Ventilation hood*
E304A	1	Hotte de ventilation / *Ventilation hood*
E304B	1	Hotte de ventilation / *Ventilation hood*
E305	1	Système de protection incendie / *Fire protection system*
E306	1	Table de travail avec 2 éviers / *Working table with 2 sinks*
E307	1	Lavabo (par l'ent. plombier) / Hand sink (by plumbing contractor)
E308	1	Tablette supérieure / *Overshelf*
E309	1	Boîtier de service / *Service chase*
E310	1	Crémaillère ajustable / *Adjustable pot rack*
E311	1	Panneau de contrôle pour les articles #E304, #E304A, #E304B et #E514A / *Control panel for items #E304, #E304A, #E304B and #E514A*
E312	1	Table pour diètes / *Table for diets*
E312A	1	Boîtier de service / *Service chase*
E313	1	Boîtier de service horizontal / *Horizontal service chase*
E313A	1	Armoire pour les articles #E302 et #E302A / *Cabinet for items #E302 and #E302A*
E313B	1	Boîtier de service vertical / *Vertical service chase*
E313C	1	Boîtier de service horizontal / *Horizontal service chase*
E314	1	Guide de protection / *Protection guide*
E315	1	Bassin de plancher / *Floor pan*
		.4 ASSEMBLAGE DES PLATEAUX ET EXPÉDITION EN VRAC / *TRAY ASSEMBLY AND BULK SHIPPING*
E401	1	Chariot mobile pour plateaux propres / *Mobile cart for clean trays*
E402		Libre / *Spare*
E403		Libre / Spare
E404	1	Comptoir avec évier / *Counter with sink*
E404A	1	Boîtier de service / *Service chase*
		.5 AIRE DE LAVAGE DES CHAUDRONS ET PLATEAUX / *POT AND TRAY WASHING AREA*
E501	1	Évier à marmites / *Pot sink*
E501A	3	Espaceur / *Spacer*
E501B	1	Boîtier de service / *Service chase*
E501C	1	Boîtier de service / *Service chase*
E502	1	Robinet de pré-rinçage / *Pre-rinse faucet*
E503	3	Étagère mobile à marmites / *Mobile pot shelving unit*
E504	1	Table de lavage / *Cleaning table*
E505	3	Étagère mobile / *Mobile shelving unit*
E506	1	Évier de pré-rinçage / *Pre-rinse sink*
E507	1	Robinet de pré-rinçage / *Pre-rinse faucet*
E508	1	Lave-vaisselle / *Dishwasher*
E508A	1	Système de refroidissement des eaux usées / *Waste water cooling system*
E509	1	Surchauffeur / *Booster heater*
E510	1	Table à vaisselle propre / *Clean dish table*
E511	1	Adoucisseur d'eau mobile pour l'article #E508 / *Mobile water softener for item*
E512	1	Boyau rétractable / *Hose reel*
E512A	1	Robinetterie pour l'article #E512 / *Faucet for item #E512*
E513	1	Boîtier de service / *Service chase*
E514	2	Conduit d'évacuation / *Exhaust duct*
E514A	1	Hotte de ventilation / *Ventilation hood*
E514B	1	Conduit d'évacuation / *Exhaust duct*
E515	1	Lavabo (par l'ent. plombier) / Hand sink (by plumbing contractor)
E515A	1	Boîtier de service / *Service chase*
E515B	1	Boîtier de service horizontal / *Horizontal service chase*
E516	2	Guide de protection / *Protection guide*
E517	*	Pare-chocs horizontal (* ± 65 mètres linéaires) / *Horizontal bumper (* ± 65 linear meters)*
E518	15	Pare-chocs vertical / *Vertical bumper*
		.6 PRODUITS DE NETTOYAGE ET ENTRETIEN / *CLEANING AND MAINTENANCE PRODUCTS*
E601	1	Cuve de plancher (par l'ent. plombier) / *Floor sink (by plumbing contractor)*
E602	1	Robinet pour cuve de plancher (par l'entrepreneur plombier) / *Faucet for floor sink (by plumbing contractor)*
E603	2	Étagère à détergent / *Detergent shelving unit*
E604	1	Diluteur de savon (par l'ent. général) / *Soap diluter (by general contractor)*
		.7 CUISINETTE EMPLOYÉS / *STAFF KITCHENETTE*
E700	1	Comptoir (par l'ent. général) / *Counter (by general contractor)*
E701		Libre / *Spare*
		.8 LAVAGE DES CHARIOTS / *CART WASHING AREA*
E800	1	Bassin de plancher / *Floor pan*
E801	1	Boîtier de service / *Service chase*
E802	1	Robinet et boyau / *Faucet and hose*
		.9 CHAMBRE DE RÉFRIGÉRATION À DÉCHETS / *WALK-IN COLD ROOM FOR GARBAGE*
E900	1	Chambre de réfrigération à déchets (4 °C) / *Walk-in room for garbage (4 °C)*
E901	1	Unité de condensation pour l'article #E900 / *Condensing unit for item #E900*
E902	2	Étagère mobile / *Mobile shelving unit*
E903		Libre / *Spare*
E904	3	Poteau de protection / *Protection post*
E905	3	Bac à déchets / *Garbage hopper*

		.1 ENTREPOSAGE / STORAGE
S101	1	Transpalette manuel existant / *Existing hand pallet truck*
S102	1	Chariot plate-forme / *Platform cart*
S103	1	Table mobile / *Mobile table*
S104	54	Chariot pour mets refroidis (par SCC) / *Cart for cooled dish (by CSC)*
S105	1	Chariot / *Cart*
S106	3	Palette (par SCC) / *Pallet (by CSC)*
S107	1	Poubelle / *Garbage can*
S108	1	Distributeur à papier et à savon (par l'entrepreneur général) / *Paper and soap dispenser (by General contractor)*
		.2 PRÉPARATION / *PREPARATION*
S201	3	Poubelle / *Garbage can*
S202	1	Chariot d'utilité / *Utility cart*
S203	1	Doseur pour lait en poudre / *Powder milk doser*
S204	1	Chariot pour sac de lait / *Cart for milk bag*
S205	2	Tranchoir / *Slicer*
S206	1	Mélangeur 80 pintes / *Mixer 80 pints*
S207	1	Ouvre-boîte manuel / *Manual can opener*
S208	1	Coupe-légumes / *Vegetable cutter*
S208A	1	Chariot pour l'article #S208 / *Cart for item #S208*
S209	1	Balance de comptoir 20 kg / *Counter scale 20 kg*
S210	2	Étagère mobile / *Mobile shelving unit*
S211	1	Poubelle de recyclage / *Recycling garbage can*
S212	1	Réfrigérateur existant 3 portes / *Existing refrigerator 3 doors*
S212A	1	Boîtier de service pour la prise article #S212 / *Service chase for outlet item #S212*
S213	2	Chariot pour l'article #S205 / *Cart for item #S205*
S214	1	Four micro-ondes / *Microwave oven*
		.3 CUISSON ET DIÈTES / *COOKING AND DIETS*
S301	2	Four combi à chariots avec adoucisseur d'eau / *Combi oven for carts with water softener*
S302	2	Chariot pour four combi / *Cart for combi oven*
S303	2	Réchaud mobile pour les articles #S302 / *Warmer for items #S302*
S304	1	Marmite stationnaire exist. type vapeur 300 L. / *Exist. stationary steam kettle 300*
S304A	1	Mélangeur portatif avec support / *Portable mixer with support*
S305	1	Marmite basculante type vapeur 45 litres / *Tilting steam kettle 45 liters*
S306	1	Support pour l'article #S305 / *Support for item #S305*
S307	2	Plaque à griller mobile de 1220 mm / *Mobile griddle 1220 mm*
S308	1	Cuisinière mobile 2 ronds avec plaque à griller et four / *Mobile range 2 burners with griddle and oven*
S309	1	Poubelle de recyclage / *Recycling garbage can*
S310	3	Chariot d'utilité / *Utility cart*
S311		Libre / *Spare*
S312	1	Cabinet de rangement mobile / *Mobile storage cart*
S313	2	Poubelle / *Garbage can*
S314	1	Poubelle / *Garbage can*
S315	1	Distributeur à papier et à savon (par l'entrepreneur général) / *Paper and soap dispenser (by general contractor)*
		.4 ASSEMBLAGE DES PLATEAUX ET EXPÉDITION EN VRAC / *TRAY ASSEMBLY AND BULK SHIPPING*
S401	1	Table chaude avec 5 bassins / *Hot food table with 5 wells*
S401A	1	Robinet / *Faucet*
S401B	1	Tablette murale double ajustable / *Adjustable double wall shelf*
S402	1	Réchaud mobile / *Mobile warmer*
S403	2	Chariot pour plateaux assemblés / *Cart for assembled trays*
S404	1	Chariot à plateaux / *Tray cart*
S405		Libre / *Spare*
S406	12	Chariot pour aliments chauds et froids en vrac / *Hot and cold bulk food cart*
S407		Libre / *Spare*
S408		Libre / *Spare*
S409		Libre / *Spare*
S410	1	Urne à eau chaude et à café / *Hot water and coffee urn*
S411		Libre / Spare
S412		Libre / Spare
S413	1	Poubelle / *Garbage can*
S414	4	Thermos à eau chaude et à café / *Hot water and coffee thermos*
S415	1	Étagère à angles (desserts) / *Angle rack (desserts)*
		.5 AIRE DE LAVAGE DES CHAUDRONS ET PLATEAUX / *POT AND TRAY WASHING AREA*
S501	2	Poubelle mobile / *Mobile garbage can*
S502	1	Poubelle / *Garbage can*
S503	1	Distributeur à papier et à savon (par l'entrepreneur général) / *Paper and soap dispenser (by general Contractor)*
		.6 PRODUITS DE NETTOYAGE ET ENTRETIEN / *CLEANING AND MAINTENANCE PRODUCTS*
		.7 CUISINETTE EMPLOYÉS / *STAFF KITCHENETTE*
S700	1	Armoire à couteaux (par SCC) / *Knife cabinet (by CSC)*
S701	1	Poubelle / *Garbage can*
S702	1	Cafetière / *Coffee maker*
S703		Libre / *Spare*

LISTE DES ÉQUIPEMENTS
EQUIPMENT'S LIST

SE RÉFÉRER AU DESSIN #I-02 / I-20 POUR LES LÉGENDES
REFER TO DRAWING #I-02 OF I-20 FOR LEGENDS

Copyright 2016, Bernard & Associés inc. / *Copyright 2016, Bernard & Associates inc.*

Travaux publics et Services gouvernementaux Canada
Public Works and Government Services Canada
Direction générale des biens immobiliers
Real Property Branch
Région du Québec
Quebec region
Canada

Plan clé / Key Plan

DFS inc. architecture & design
Montréal, QC | 400, boul. de Maisonneuve O., bur. 500 Montréal (Québec) H3A 1L4 | T. (514) 878-1708 F. (514) 861-6219 | www.dfsarch.com

Dans la province de Québec, les services architecturaux de DFS sont fournis par Fish Pellicer Todd architectes.

bla bernard & associés
CONSULTANTS / DESIGNERS
SERVICES ALIMENTAIRES
4020, SAINT-AMBROISE, BUREAU 380
MONTRÉAL, QUÉBEC, H4C 2C7
TÉL : 514-342-2662 FAX : 514-342-5403

PAGEAU MOREL
www.pageaumorel.com
Montréal

sdk
1751, rue Richardson, bureau 2120
Montréal (Québec) H3K 1G6
Tél. : 514 938-5999
Téléc. : 514 938-9410
www.sdklib.com
STRUCTURE • GÉNIE CIVIL • STRUCTURE INDUSTRIELLE • VERRE STRUCTURE

SMi
CSP CONSULTANTS EN SÉCURITÉ INC.
Division de Le Groupe S.M. International inc.

FCSI

révisions revision		date
A	ÉMIS POUR APPEL D'OFFRES	2016/09/07

A no. du détail detail no.
B no. de la feuille où détail exigé sheet no. where detailed required
C no. de la feuille où détaillé sheet no. where detailed

Projet / Project

Service correctionnel Canada / Correctional Service Canada

242 MONTÉE GAGNON,
SAINTE-ANNE-DES-PLAINES, QUÉBEC

INSTITUT ARCHAMBAULT - CUISINE DE FINITION / ARCHAMBAULT INSTITUT - FINISHING KITCHEN

Dessin / Drawing

SERVICE ALIMENTAIRE / FOOD SERVICE
PLAN D'AGENGEMENT GÉNÉRAL ET LISTE DES ÉQUIPEMENTS
GENERAL DISPOSITION LAYOUT AND EQUIPMENT'S LIST

Conçu par / Designed by: Jean-Claude Guénette	
Dessiné par / Drawn by: JCG / CC / SG	Date: 2015-08-10
Approuvé par / Approved by: JCG	Date: 2016-01-20
Soumission / Tender: COORDINATION 100%	Gestionnaire de projet TPSGC / PWGSC Project Manager: Frédéric Boily
No de projet / Project number: R.067720.800	No de projet client / Project number client: SCC-341-3403
Nom du fichier / File name: R_067720_800-PLANS.DWG	No de classement / File no.:
No de plan du dessin / Drawing no.	No feuille / Sheet no.: I-01 / 20

2016-01-14 13:10:49
PWGSC / TPSGC A1

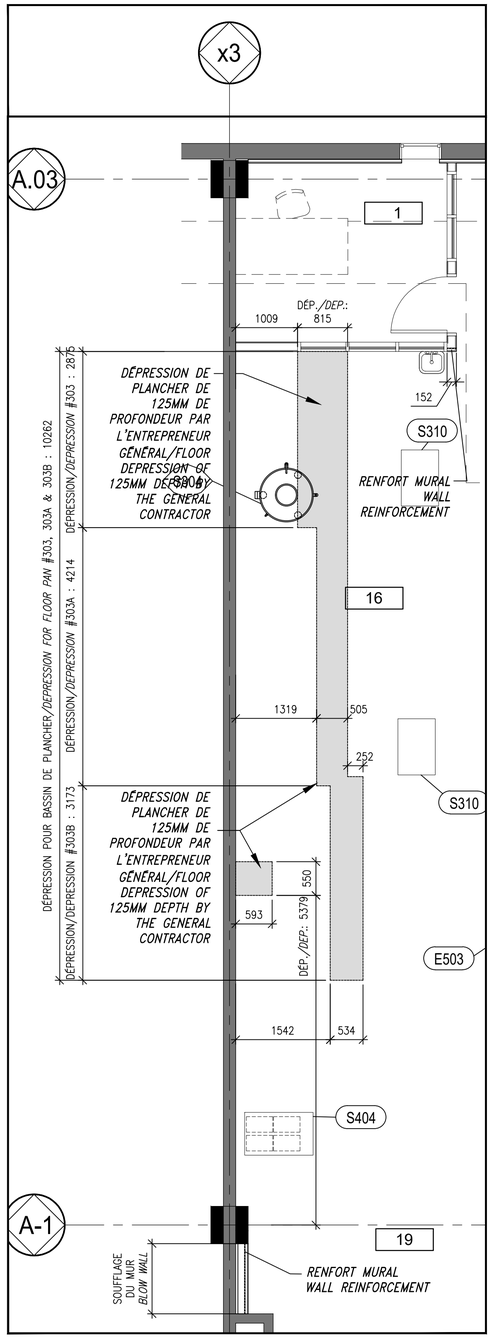

▲ PLAN DES DÉPRESSIONS DANS L'AIRE DE CUISSON #16 ET RENFORT MURAL. ÉCHELLE / SCALE : 1=50
DEPRESSIONS LAYOUT FOR COOKING AREA #16 AND WALL REINFORCEMENT

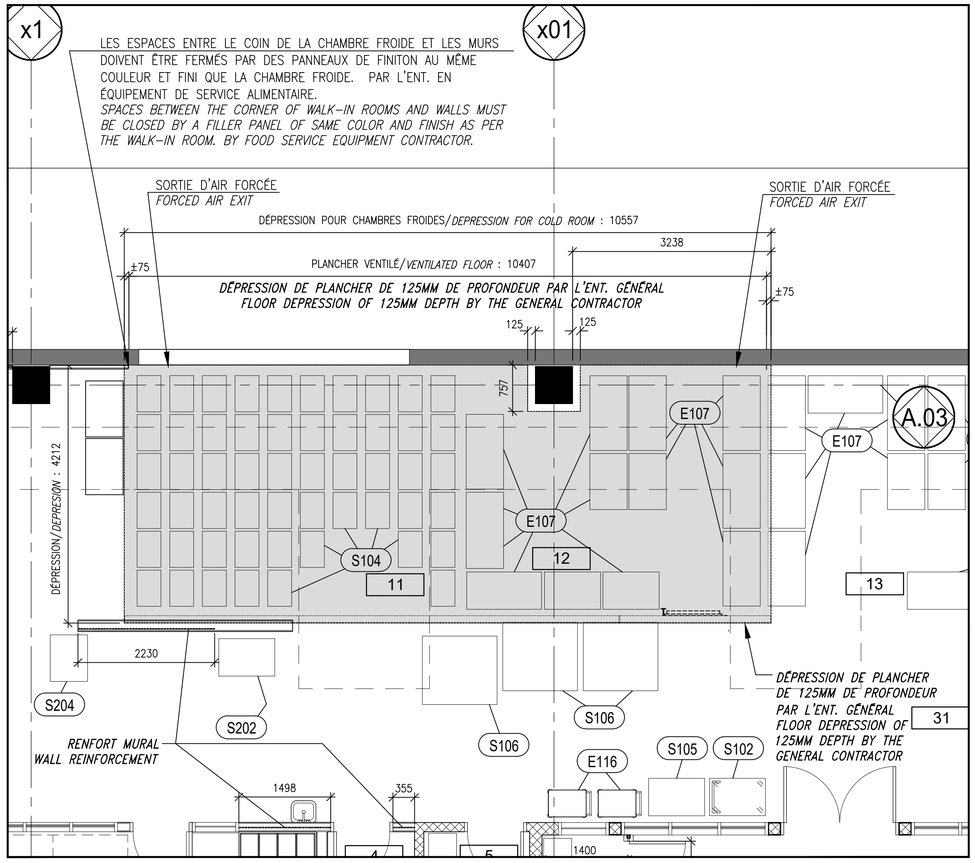

▲ PLAN DES DÉPRESSIONS DANS LE SECTEUR DES CHAMBRES DE RÉFRIGÉRATION ET RENFORTS MURAUX. ÉCHELLE 1:50
DEPRESSIONS LAYOUT IN THE SECTOR OF THE COLD ROOMS AND WALLS REINFORCEMENTS

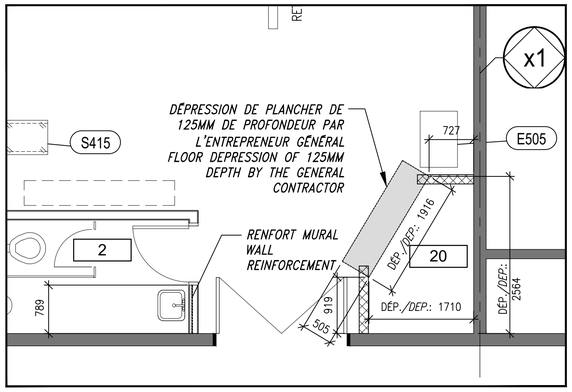

▲ PLAN DE LA DÉPRESSION DE PLANCHER DANS L'AIRE DE LAVAGE DES CHARIOTS #20 ET RENFORT MURAL. ÉCHELLE / SCALE : 1=50
FLOOR DEPRESSION LAYOUT FOR CARTS' DISHWASHING AREA #20 AND WALL REINFORCEMENT

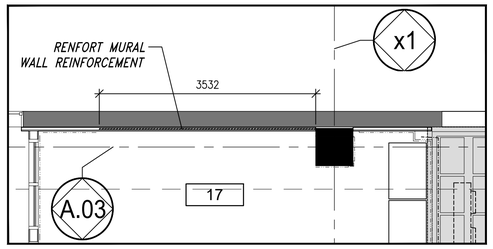

▲ PLAN DU RENFORT MURAL DANS L'AIRE DE PRÉPARATION #17
ÉCHELLE / SCALE : 1=50
WALL REINFORCEMENT LAYOUT FOR PREPERATION AREA #17

LÉGENDE

- ÉQUIPEMENT NEUF
- ÉQUIPEMENT EXISTANT RELOCALISÉ. VÉRIFIER LES SERVICES
- RENFORT MURAL, PAR L'ENTREPRENEUR GENERAL
- PARE-CHOCS VERTICAL, ART. #E115A ET #E518. REPÉRER SUR LE PLAN PAR LE SYMBOLE
- PARE-CHOCS HORIZONTAL, ART. #E115A ET #E517. REPÉRER SUR LE PLAN PAR LE SYMBOLE
- DÉPRESSION SANS FINI DE PLANCHER RÉFÉRER AU PLAN POUR LA PROFONDEUR DE LA DÉPRESSION

▲ LÉGENDE GÉNÉRALE

LEGEND

- *NEW EQUIPMENT*
- *EXISTING RELOCALIZED EQUIPEMENT. VERIFY SERVICES*
- *WALL REINFORCEMENT, BY GENERAL CONTRACTOR*
- *VERTICAL BUMPER, ITEM #E115A AND #E518. AS SHOWN ON DRAWING BY THIS SYMBOL.*
- *HORIZONTAL BUMPER, ITEM #E115A AND #E517. AS SHOWN ON DRAWING BY THIS SYMBOL.*
- *DEPRESSION WITHOUT FLOOR FINISH. REFER TO LAYOUT FOR THE THICKNESS OF THE DEPRESSION.*

▲ *GENERAL LEGEND*

ELECTRICAL LEGEND

THIS PLAN INDICATES THE ACTUAL LOADS AND LOCATION OF CONNECTIONS, BUT DOES NOT DETERMINE THE LOADS AND LOCATION OF ROUGHING-IN THROUGH FLOOR OR WALLS.

FOR DETAILS OF WIRING, DISCONNECTS AND FINAL CONNECTIONS, ETC. REFER TO SPECIFICATION AND PLANS OF CONSULTING ENGINEER.

Symbols
Abbreviations
✱ *Initial entry point of services*

Electrical outlets furnished and installed by the electrical contractor

	U.O.	*15 amp. 120v duplex*
	O.	*120v outlet (special/single)*
	O.	*208v outlet*

Electrical outlets supplied and installed in equipment by the food service contractor, but connected by the electrical contractor.

	U.O.	*15 amp. 120v duplex*
	O.	*120v outlet (special/single)*
	O.	*208v outlet*
▼	J.B.	*Junction box (included in equipment)*
	C.B.P.	*Circuit breaker panel (included in equipment)*
		Double fluorescent light fixture "LED"

All dimensions indicated, are given from finished surfaces of floor or walls.

If equipment is mounted on bases, all connections must be roughed-in inside bases.

Services indicated on this drawing are requirements for the food service equipment shown only.

Any additional services required (i.e. utility outlets, floor drains, etc.) shall be determined by the electrical and/or mechanical divisions.

PLUMBING LEGEND

THIS PLAN INDICATES THE ACTUAL SIZE AND LOCATION OF CONNECTIONS ON EQUIPMENT, BUT DOES NOT DETERMINE THE SIZE AND LOCATION OF ROUGHING-IN THROUGH FLOOR OR WALLS.

FOR DETAILS OF PIPING TRAPS, VALVES, GREASE TRAPS, ETC. REFER TO SPECIFICATION AND PLANS OF CONSULTING ENGINEER.

Symbols
Abbreviations
✱ *Initial entry point of services*

	HW	*Hot water*
	CW	*Cold water*
	CD	*Connected drain*
	OD	*Open drain*
	FD	*Floor drain*
	FDF	*Floor drain combined with funnel*
	FF	*Funnel floor*
	SI	*Steam inlet*
	SR	*Steam return*
	G	*Gas*
	RL	*Refrigeration or syrup lines*
	E	*Exhaust*

All dimensions indicated are given from finished surfaces of floor or walls.

If equipment is mounted on bases, all connections must be roughed-in inside bases.

Services indicated on this drawing are requirements for the food service equipment shown only.

Any additional services required (i.e. utility outlets, floor drains, etc.) shall be determined by the electrical and/or mechanical divisions.

▲ *MECHANICAL AND ELECTRICAL LEGENDS*

LÉGENDE ÉLECTRIQUE

CE PLAN INDIQUE LA POSITION ET LES DIMENSIONS DE LA BOÎTE DE RACCORDEMENT SUR L'ÉQUIPEMENT, MAIS NE DÉTERMINE PAS LA POSITION ET LE MODE D'ARRIVÉE DES CÂBLES DANS LE PLANCHER OU AU MUR.

POUR TOUS LES DETAILS DE CÂBLAGE, DE DISJONCTEURS, DE CONTRÔLES ÉLECTRIQUES, ETC. RÉFÉRER AUX PLANS ET DEVIS DE L'INGÉNIEUR-CONSEIL.

Symboles
Abréviations
✱ Point initial d'arrivée des services

Prises de courant fournies et installées par l'entrepreneur électricien.

	P.U.	Prise d'utilité double 15a 120v
	P.C.	Prise de courant 120v (special / simple)
	P.C.	Prise de courant 208v

Prises de courant fournies et installées dans l'équipement par l'entrepreneur en équipement de services alimentaires, mais raccordées par l'entrepreneur électricien.

	P.U.	Prise d'utilité double 15a 120v
	P.C.	Prise de courant 120v (special / simple)
	P.C.	Prise de courant 208v
▼	B.J.	Boite électrique de raccordement (boîte incluse dans l'équipement)
	P.C.C.	Panneau coupe-circuit (panneau inclus dans l'équipement)
		Luminaire double tubes fluorescents "DEL"

Toutes les dimensions données, ont été calculées par rapport aux planchers et aux murs finis.

Lorsque l'équipement est assis sur une base, les arrivées de la tuyauterie et des câbles électriques seront à l'intérieur de cette base.

Les besoins mécaniques et électriques requis, sont montrés sur ce plan pour les pièces d'équipement du service alimentaire seulement.

Tous les services additionnels (i.e. prises d'utilité, drains de plancher, etc.) devront être coordonnés par le groupe en électricité et/ou en mécanique.

LÉGENDE MÉCANIQUE

CE PLAN INDIQUE LA POSITION ET LES DIMENSIONS DE LA BOÎTE DE RACCORDEMENT SUR L'ÉQUIPEMENT, MAIS NE DÉTERMINE PAS LA POSITION ET LE MODE D'ARRIVÉE DE LA TUYAUTERIE DANS LE PLANCHER OU AU MUR.

POUR TOUS LES DETAILS DE LA TUYAUTERIE, DE SIPHONS, DE VANNES, DE SIPHONS COLLECTEURS DE GRAISSE, ETC. RÉFÉRER AUX PLANS ET DEVIS DE L'INGENIEUR-CONSEIL.

Symboles
Abréviations
✱ Point initial d'arrivée des services

	EC	Eau chaude
	EF	Eau froide
	DR	Drain raccordé
	DO	Drain ouvert
	DP	Drain de plancher
	DPE	Drain de plancher combiné avec entonnoir
	EP	Entonnoir de plancher
	EV	Entrée de vapeur
	RV	Retour de vapeur
	G	Gaz
	LR	Lignes de réfrigération ou de sirop
	E	Évacuation

Toutes les dimensions données, ont été calculées par rapport aux planchers et aux murs finis.

Lorsque l'équipement est assis sur une base, les arrivées de la tuyauterie et des câbles électriques seront à l'intérieur de cette base.

Les besoins mécaniques et électriques requis, sont montrés sur ce plan pour les pièces d'équipement du service alimentaire seulement. Tous les services additionnels (i.e. prises d'utilité, drains de plancher, etc.) devront être coordonnés par le groupe en électricité et/ou en mécanique.

BOYAU RÉTRACTABLE ARTICLES #E302 ET #E512 : VOIR NOTE 17 DU TABLEAU DES CHARGES MÉCANIQUES ET ÉLECTRIQUES.

▲ LÉGENDES MÉCANIQUE ET ÉLECTRIQUE

Copyright 2016, Bernard & Associés inc. / *Copyright 2016, Bernard & Associates inc.*

Travaux publics et Services gouvernementaux Canada
Public Works and Government Services Canada
Direction générale des biens immobiliers
Real Property Branch
Région du Québec
Quebec region
Canada

Plan clé / Key Plan

DFS inc. architecture & design
Montréal, QC
400, boul. de Maisonneuve O., bur. 500
Montréal (Québec) H3A 1L4
T. (514) 878-1708 F. (514) 861-6219
www.dfsarch.com
Dans la province de Québec, les services architecturaux de DFS sont fournis par Fish Pellicer Todd architectes.

bla bernard & associés
CONSULTANTS / DESIGNERS
SERVICES ALIMENTAIRES
4020, SAINT-AMBROISE, BUREAU 380
MONTRÉAL, QUÉBEC, H4C 2C7
TÉL : 514-342-2662 FAX : 514-342-5403

PAGEAU MOREL
www.pageaumorel.com
Montréal

sdk
1751, rue Richardson, bureau 2120
Montréal (Québec) H3K 1G6
TÉL : 514 938-5999
TÉLÉC : 514 935-9470
www.sdkbb.com
STRUCTURE • GÉNIE CIVIL • STRUCTURE INDUSTRIELLE • MÉMBRE STRUCTUREL

SMi
CSP CONSULTANTS EN SÉCURITÉ INC.
Division de Le Groupe S.M. International inc.

FCSI

révision revision		date
A	ÉMIS POUR APPEL D'OFFRES	2016/09/07

A no. du détail detail no.
B no.de la feuille-où détail exige sheet no.-where detailed required
C no. de la feuille-où détaillé sheet no.-where detailed

Projet / Project
Service correctionnel Canada / Correctional Service Canada

242 MONTÉE GAGNON,
SAINTE-ANNE-DES-PLAINES, QUÉBEC

INSTITUT ARCHAMBAULT - CUISINE DE FINITION / ARCHAMBAULT INSTITUT - FINISHING KITCHEN

Dessin / Drawing
SERVICE ALIMENTAIRE / FOOD SERVICE
PLAN DES DEPRESSIONS DE PLANCHER ET DU RENFORT MURAL
LÉGENDES
FLOOR DEPRESSION LAYOUT, WALL REINFORCEMENT AND LEGENDS

Conçu par / Designed by: Jean-Claude Guénette	
Dessiné par / Drawn by: JCG / CC / SG	Date: 2015-08-10
Apprové par / Approved by: JCG	Date: 2016-01-20
Soumission / Tender: COORDINATION 100%	Gestionnaire de projet TPSGC / PWGSC Project Manager: Frédéric Boily
No de projet / Project number TPSGC: R.067720.800	No de projet / Project number PWGSC: SCC-341-3403
Client	Client
Nom du fichier / File name: R_067720_800-PLANS.DWG	No de classement / File no
No de plan du dessin / File name	No feuille / Sheet no: I-02 / 20

2016-01-14 13:10:49
PWGSC / TPSGC A1

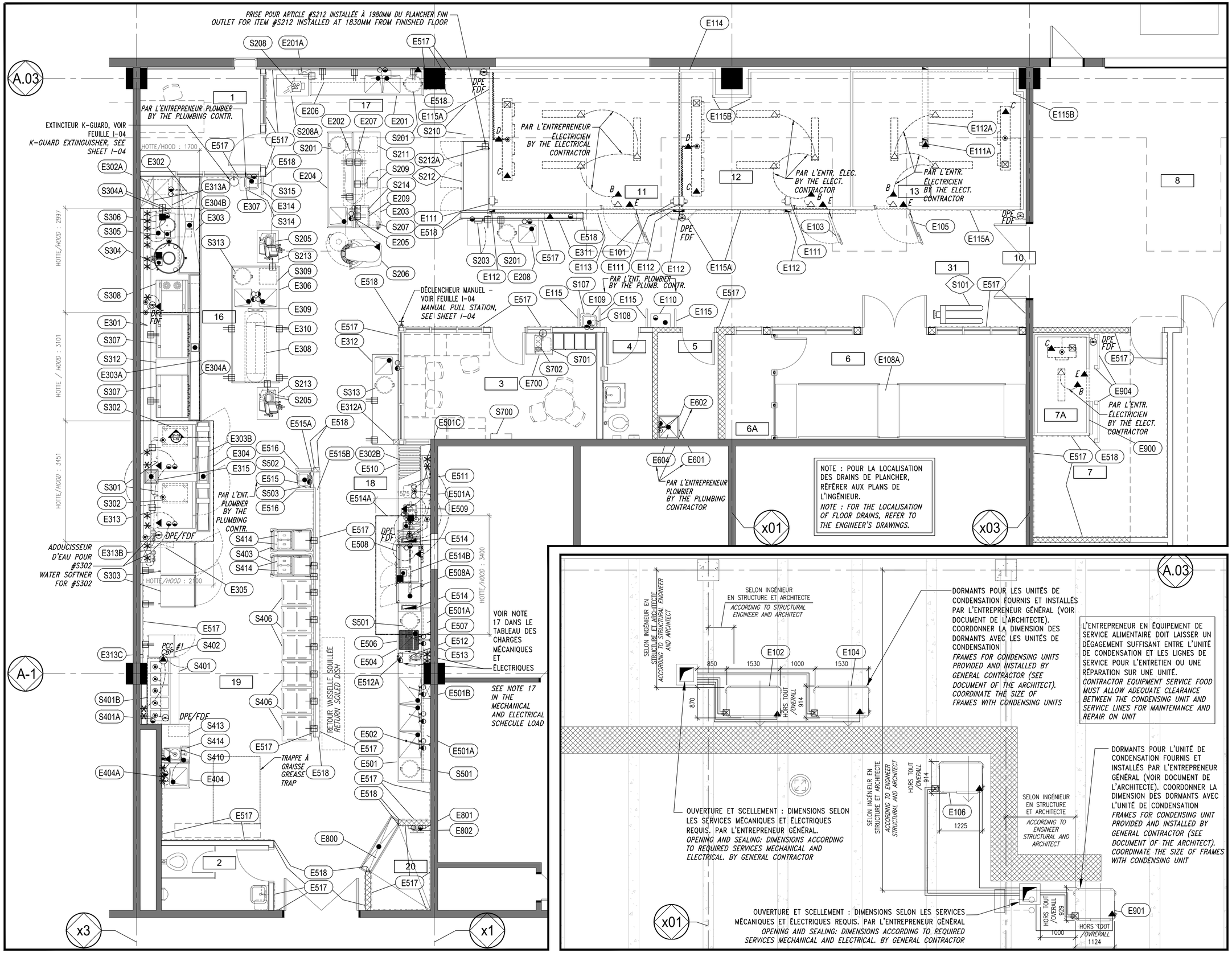

PLAN DE LOCALISATION DES SERVICES MÉCANIQUES ET ÉLECTRIQUES. ÉCHELLE / SCALE : 1=50
LOCALISATION LAYOUT FOR MECHANICAL AND ELECTRICAL SERVICE.

PLAN DE LOCALISATION DES SERVICES MÉCANIQUES ET ÉLECTRIQUES POUR LES UNITÉS DE CONDENSATION SUR LA TOITURE. ÉCHELLE / SCALE: 1=50
LOCALISATION LAYOUT FOR MECHANICAL AND ELECTRICAL SERVICE FOR ROOF'S TOP CONDENSING UNIT.

SE RÉFÉRER AUX DESSINS #I-01 ET #I-02 / I-20 POUR LES LÉGENDES
REFER TO DRAWINGS #I-01 AND #I-02 / I-20 FOR LEGENDS

Copyright 2016, Bernard & Associés inc. / *Copyright 2016, Bernard & Associates inc.*

Travaux publics et Services gouvernementaux Canada | Public Works and Government Services Canada
Direction générale des biens immobiliers | Real Property Branch
Région du Québec | Quebec region
Canada

Plan clé / Key Plan

DFS architecture & design
Montréal, QC
400, boul. de Maisonneuve O., bur. 500
Montréal (Québec) H3A 1L4
T: (514) 878-1708 F: (514) 861-6219
www.dfsarch.com

Dans la province de Québec, les services architecturaux de DFS sont fournis par Fish Pellicer Todd architectes.

bernard & associés
CONSULTANTS / DESIGNERS
SERVICES ALIMENTAIRES
4020, SAINT-AMBROISE, BUREAU 380
MONTRÉAL, QUÉBEC, H4C 2C7
TÉL : 514-342-2662 FAX : 514-342-5403

PAGEAU MOREL
www.pageaumorel.com
Montréal

sdk
1751, rue Richardson, bureau 2120
Montréal (Québec) H3K 1G6
Tél. : 514 938-5999
Téléc. : 514 935-9470
www.sdkbb.com
STRUCTURE • GÉNIE CIVIL • STRUCTURE INDUSTRIELLE • MÉMBRE STRUCTURE(L

SMi
CSP CONSULTANTS EN SÉCURITÉ INC.
Division de Le Groupe S.M. International inc.

FCSI

révisions revision		date
A	ÉMIS POUR APPEL D'OFFRES	2016/09/07

A no. du détail detail no.
B no.de la feuille-où détail exige sheet no.-where detailed required
C no. de la feuille-où détaillé sheet no.-where detailed

Projet / Project
Service correctionnel Canada / Correctional Service Canada

242 MONTÉE GAGNON,
SAINTE-ANNE-DES-PLAINES, QUÉBEC

INSTITUT ARCHAMBAULT - CUISINE DE FINITION / ARCHAMBAULT INSTITUT - FINISHING KITCHEN

Dessin / Drawing
SERVICE ALIMENTAIRE / FOOD SERVICE

PLAN DE LOCALISATION DES SERVICES MÉCANIQUES, ÉLECTRIQUES

LOCALISATION LAYOUT FOR MECHANICAL AND ELECTRICAL SERVICES

Conçu par / Designed by: Jean-Claude Guénette	
Dessiné par / Drawn by: JCG / CC / SG	Date: 2015-08-10
Apprové par / Approved by: JCG	Date: 2016-01-20
Description: COORDINATION 100%	Gestionnaire de projet TPSGC / PWGSC Project Manager: Frédéric Boily
No de projet / Project number: R.067720.800	No de contrat / Contract number: SCC-341-3403
TPSGC / PWGSC	Client / Client
Nom du fichier / File name: R_067720_800-PLANS.DWG	No de classement / File no.
No de plan au dessin / File name	No de feuille / Sheet no: I-03 / 20

PWGSC / TPSGC A1
2016-01-14 13:10:49

#ARTICLE	COMPOSANTES
	E304 HOTTE AUTONETTOYANTE (3 SECTIONS) E304 – E304A ET E304B
E514A	HOTTE DE VENTILATION
E305	SYSTÈME DE PROTECTION INCENDIE
E311	PANNEAU DE CONTRÔLE
HAB–1	LOT D'HABILLAGE HOTTE E304
HAB–2	LOT D'HABILLAGE HOTTE E514A

# ITEM	*COMPONANTS*
	E304 BIO SELF–CLEANING EXHAUST HOOD (3 SECTIONS) E304 – E304A AND E304B
E514A	*VAPOR EXHAUST HOOD*
E305	*FIRE SUPPRESSION SYSTEM*
E311	*CONTROL PANEL*
HAB–1	*SKIRTING OVER HOOD E304*
HAB–2	*SKIRTING OVER HOOD E514A*

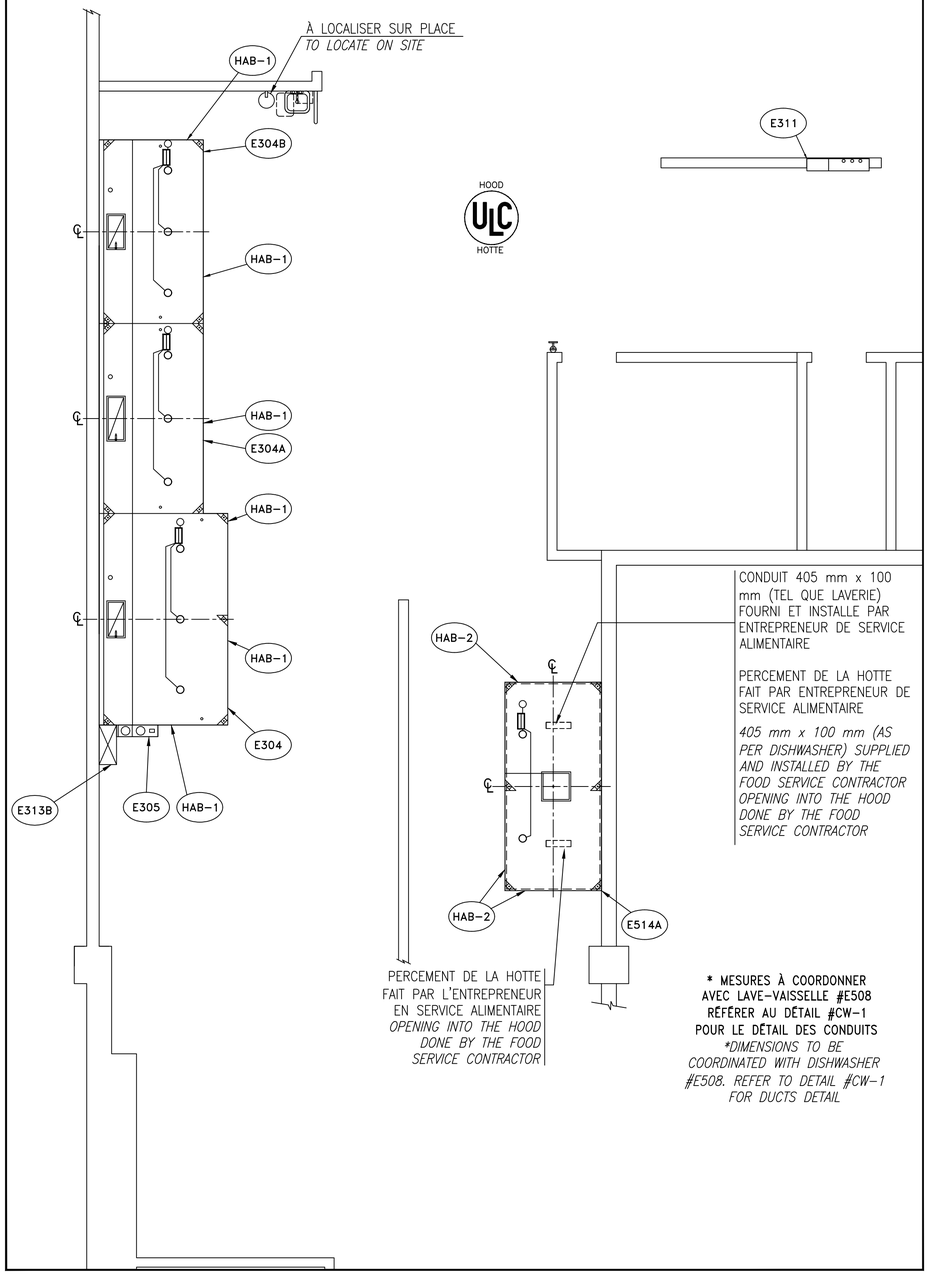

PLAN D'AGENCEMENT GÉNÉRAL DES HOTTES DE VENTILATION / *GENERAL DISPOSITION LAYOUT FOR VENTILATION HOODS*
ÉCHELLE / *SCALE: 1=50*

LES TROUS POUR CAPTEURS SMART DOIVENT DEMEURER DEGAGÉS ET ACCESSIBLES POUR INSTALLATION ET ENTRETIEN

TOLÉRANCE GÉNÉRALE ±3 mm
TOLÉRANCE ANGULAIRE ±1°

1	635	508	406			LONGUEUR DÉGRAISSOIR EN mm
2	1	2	3	4	5	AJUSTEMENT DÉGRAISSOIR

THE SMART SENSORS HOLES MUST REMAIN CLEAR AND ACCESSIBLE AT ALL TIME FOR INSTALLATION AND MAINTENANCE.

GENERAL CLEARANCE ±3mm
ANGLE CLEARANCE ±1°

1	*635*	*508*	*406*			*MODULAR GREASE LENGTH IN mm*
2	*1*	*2*	*3*	*4*	*5*	*MODULAR GREASE ADJUSTMENT*

NO	ARTICLE
1	ÉTRIER DE SUSPENSION
2	MANCHON D'ASPIRATION
3	ESPACEUR D'AIR 3"
5	BLOC ALIMENTATION 115/24 V
7	BOITE DE JONCTION
8	SONDE DE TEMPÉRATURE
9	CAPTEUR OPTIQUE
11	VIDANGE EAU USÉE 50 mm Ø
15	DÉGRAISSOIR MODULAIRE
31	DÉCLENCHEUR MANUEL
40	EXTINCTEUR PORTATIF
45	RACCORD DE LAVAGE
83	LAMPE DEL 24 V

NO	*ITEM*
1	*TYPICAL MOUNTING TAB*
2	*EXHAUST DUCT COLLAR*
3	*3" AIR SPACE*
5	*POWER SUPPLY 115/24 V*
7	*JUNCTION BOX*
8	*TEMPERATURE SENSOR*
9	*OPTICAL SENSOR*
11	*DRAIN 50 mm Ø*
15	*MODULAR GREASE EXTRACTOR*
31	*MANUAL PULL STATION*
40	*PORTABLE EXTINGUISHER*
45	*HOOD CLEANING CONNECTION*
83	*LED LIGHT 24 V*

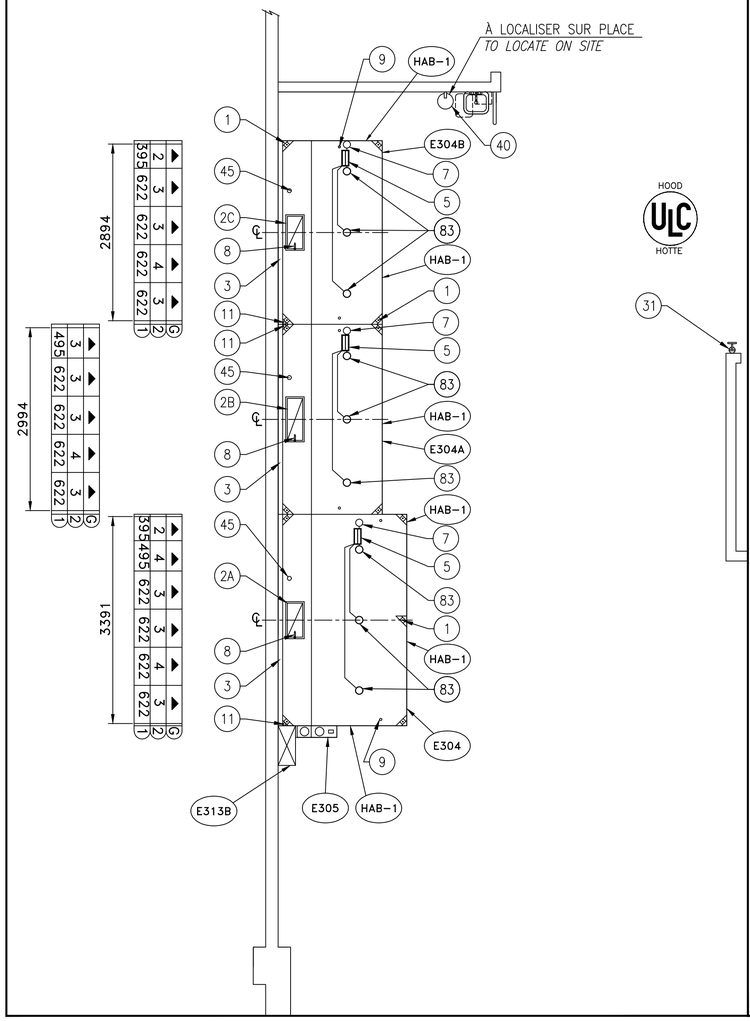

PLAN DES SERVICES DES HOTTES DE VENTILATION ARTICLES #E304 - #E304A ET #E304B / *LAYOUT FOR VENTILATION HOOD'S SERVICES ITEMS #E304, #E304A AND #E304B*
ÉCHELLE / *SCALE: 1=50*

INFORMATIONS SYSTÈME PROTECTION INCENDIE #E305

CAPACITÉ	22 LITRES
DIMENSION	648 L x 191 P x 597 mm H
DÉTECTION	MÉCANIQUE
DÉCLENCHEUR MANUEL	1 EN SURFACE
EXTINCTEUR DE TYPE K	1
VALVE COPUE-GAZ (TYPE)	N/A

INFORMATIONS HOTTES #E304, E304A, E304B

MODÈLE HOTTE	AUTONETTOYANTE
TYPE D'ACIER INOXYDABLE	430
POIDS HOTTE E304	415 kg
POIDS HOTTE E304A	325 kg
POIDS HOTTE E304B	300 kg
DÉGRAISSOIR MODULAIRE	495 mm H
RACCORD DE LAVAGE 10 mm Ø	3
DRAIN 50 mm Ø	3

DÉTAIL D'ÉVACUATION

NO	DÉBIT	PRESSION STATIQUE AU MANCHON	DIMENSION
2A	985 L/s	300 Pa	250 x 555 mm
2B	1335 L/s	300 Pa	250 x 685 mm
2C	960 L/s	300 Pa	250 x 530 mm

FIRE SUPRESSION SYSTEM INFORMATION #E305

CAPACITY	*22 LITERS*
DIMENSION	*648 L x 191 P x 597 mm H*
DETECTION	*MECHANICAL*
MANUAL PULL STATION	*1 SURFACE MOUNT*
PORTABLE EXTINGUISHER "K" TYPE	*1*
GAS VALVE (TYPE)	*N/A*

HOOD INFORMATION #E304, E304A, E304B

HOOD MODEL	*BIO CLEANING*
STAINLESS STEEL TYPE	*430*
HOOD #E304 WEIGHT	*415 kg*
HOOD E304A WEIGHT	*325 kg*
HOOD E304B WEIGHT	*300 kg*
MODULAR GREASE EXTRACTOR	*495 mm H*
HOOD CLEANING CONNECTION 10 mm Ø	*3*
DRAIN 50 mm Ø	*3*

EXHAUST DETAIL

NO	*EXHAUST*	*STATIC PRESSURE AT DUCT COLLAR*	*DIMENSION*
2A	*985 L/s*	*300 Pa*	*250 x 555 mm*
2B	*1335 L/s*	*300 Pa*	*250 x 685 mm*
2C	*960 L/s*	*300 Pa*	*250 x 530 mm*

Copyright 2016, Bernard & Associés inc. / *Copyright 2016, Bernard & Associates inc.*

Travaux publics et Services gouvernementaux Canada
Public Works and Government Services Canada
Direction générale des biens immobiliers
Real Property Branch
Région du Québec
Quebec region
Canada

Plan clé / Key Plan

DFS inc. architecture & design
Montréal, QC | 400, boul. de Maisonneuve O., bur. 500 Montréal (Québec) H3A 1L4 T: (514) 878-1708 F: (514) 861-6219 www.dfsarch.com
Dans la province de Québec, les services architecturaux de DFS sont fournis par Fish Pellicer Todd architectes.

bernard & associés
CONSULTANTS / DESIGNERS SERVICES ALIMENTAIRES
4020, SAINT-AMBROISE, BUREAU 380 MONTRÉAL, QUÉBEC, H4C 2C7 TÉL : 514-342-2662 FAX : 514-342-5403

PAGEAU MOREL
www.pageaumorel.com Montréal

sdk
1751, rue Richardson, bureau 2120 Montréal (Québec) H3K 1G6
TÉL : 514 938-5999
TÉLÉC : 514 935-9470
www.sdklib.com
STRUCTURE • GÉNIE CIVIL • STRUCTURE INDUSTRIELLE • VERRE STRUCTUREL

SMi
CSP CONSULTANTS EN SÉCURITÉ INC.
Division de Le Groupe S.M. International inc.

A	ÉMIS POUR APPEL D'OFFRES	2016/09/07

révisions revision | date

A no. du détail detail no.
B no.de la feuille–où détail exige sheet no.–where detailed required
C no. de la feuille–où détaillé sheet no.–where detailed

Projet / Project

Service correctionnel Canada / Correctional Service Canada

242 MONTÉE GAGNON, SAINTE-ANNE-DES-PLAINES, QUÉBEC

INSTITUT ARCHAMBAULT - CUISINE DE FINITION / ARCHAMBAULT INSTITUT - FINISHING KITCHEN

Dessin / Drawing

SERVICE ALIMENTAIRE / FOOD SERVICE
PLAN D'AGENCEMENT GÉNÉRAL DES HOTTES DE VENTILATION ET PLAN DES SERVICES DES HOTTES #E304 - E304A ET E304B

GENERAL LAYOUT OF VENTILATION HOODS AND HOOD'S MECH. / ELECT. SERVICES #E304 - E304A AND E304B

Conçu par / Designed by: Jean-Claude Guénette	
Dessiné par / Drawn by: JCG / CC / SG	Date: 2015-08-10
Apprové par / Approved by: JCG	Date: 2016-01-20
Description / Tender: COORDINATION 100%	Gestionnaire de projet TPSGC / PWGSC - Project Manager: Frédéric Boily
No de projet / Project number: R.067720.800	No de projet / Project number: SCC-341-3403
Nom du fichier / File name: R_067720_800-PLANS.DWG	No de classement / File no
No de plan ou dessin / File name	No feuille / Sheet no: I-04 / 20

2016-01-14 13:10:49

PWGSC / TPSGC A1

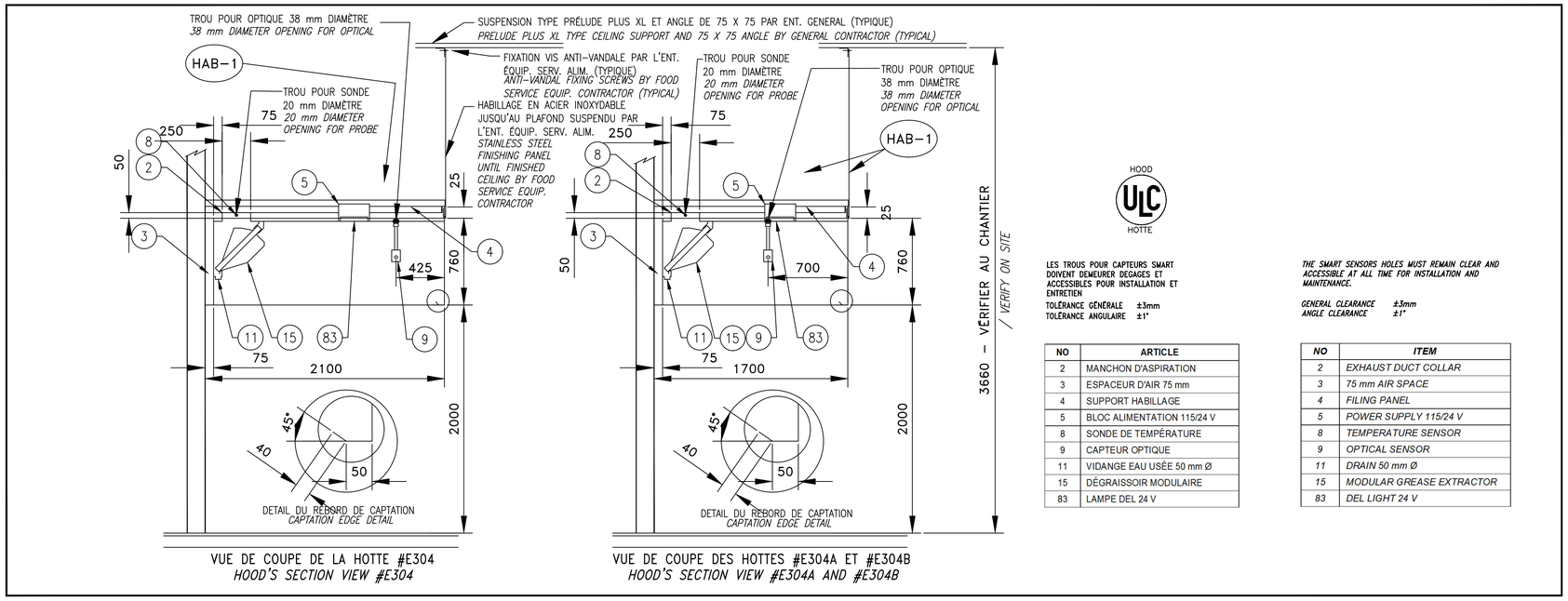

HOOD ULC HOTTE

LES TROUS POUR CAPTEURS SMART DOIVENT DEMEURER DEGAGES ET ACCESSIBLES POUR INSTALLATION ET ENTRETIEN.

TOLÉRANCE GÉNÉRALE ±3mm
TOLÉRANCE ANGULAIRE ±1°

THE SMART SENSORS HOLES MUST REMAIN CLEAR AND ACCESSIBLE AT ALL TIME FOR INSTALLATION AND MAINTENANCE.

GENERAL CLEARANCE ±3mm
ANGLE CLEARANCE ±1°

NO	ARTICLE
2	MANCHON D'ASPIRATION
3	ESPACEUR D'AIR 75 mm
4	SUPPORT HABILLAGE
5	BLOC ALIMENTATION 115/24 V
8	SONDE DE TEMPÉRATURE
9	CAPTEUR OPTIQUE
11	VIDANGE EAU USÉE 50 mm Ø
15	DÉGRAISSOIR MODULAIRE
83	LAMPE DEL 24 V

NO	*ITEM*
2	*EXHAUST DUCT COLLAR*
3	*75 mm AIR SPACE*
4	*FILING PANEL*
5	*POWER SUPPLY 115/24 V*
8	*TEMPERATURE SENSOR*
9	*OPTICAL SENSOR*
11	*DRAIN 50 mm Ø*
15	*MODULAR GREASE EXTRACTOR*
83	*DEL LIGHT 24 V*

COUPE DES HOTTES DE VENTILATION ARTICLES #E304 - #E304A ET #E304B / SECTION OF VENTILATION HOODS ITEMS #E304, #E304A AND #E304B
ÉCHELLE / SCALE: 1=25

HOOD ULC HOTTE

INFORMATIONS HOTTES #E514A			
MODÈLE HOTTE		VAPEUR	
TYPE D'ACIER INOXYDABLE		304	
POIDS		225 kg	
DÉTAIL D'ÉVACUATION			
NO	DÉBIT	PRESSION STATIQUE AU MANCHON	DIMENSION
2D	850 L/s	100 Pa	425 x 425 mm
2E	95 L/s	100 Pa	100 x 405 mm
2F	190 L/s	100 Pa	100 x 405mm

HOOD INFORMATION #E514A			
HOOD MODEL		*VAPOR*	
STAINLESS STEEL TYPE		*304*	
WEIGHT		*225 kg*	
EXHAUST DETAIL			
NO	*EXHAUST*	*STATIC PRESSURE AT DUCT COLLAR*	*DIMENSION*
2D	*850 L/s*	*100 Pa*	*425 x 425 mm*
2E	*95 L/s*	*100 Pa*	*100 x 405 mm*
2F	*190 L/s*	*100 Pa*	*100 x 405mm*

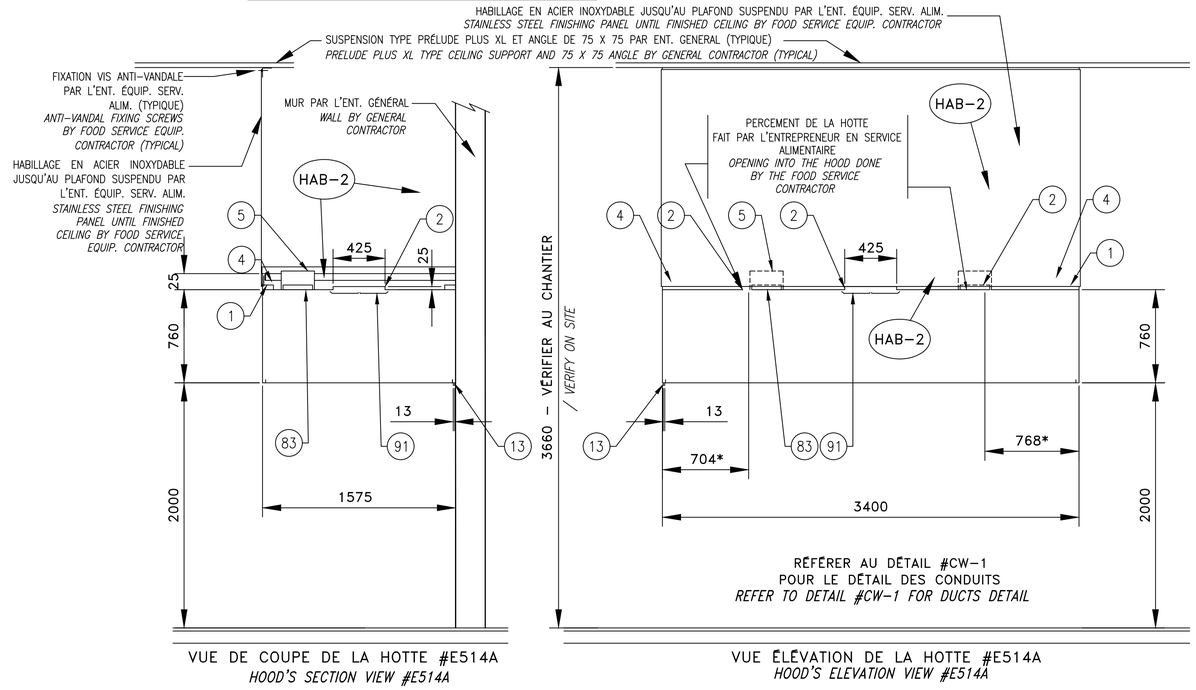

COUPE ET ÉLÉVATION DE LA HOTTE DE VENTILATION ARTICLE #E514A / *SECTION AND ELEVATION OF VENTILATION HOOD ITEM #E514A*
ÉCHELLE / *SCALE: 1=25*

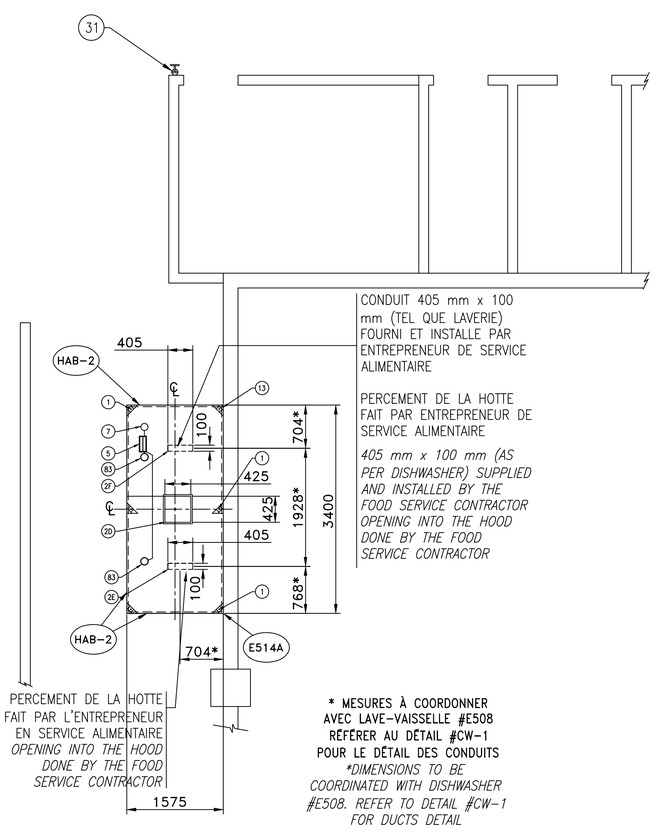

NO	ARTICLE
1	ÉTRIER DE SUSPENSION
2	MANCHON D'ASPIRATION
4	SUPPORT HABILLAGE
5	BLOC ALIMENTATION 115/24 V
7	BOITE DE JONCTION
13	DRAIN DE 13 mm Ø
83	LAMPE DEL 24 V
91	PLAQUE DE VÉLOCITÉ

NO	*ITEM*
1	*TYPICAL MOUNTING TAB*
2	*EXHAUST DUCT COLLAR*
4	*FILING PANEL*
5	*POWER SUPPLY 115/24 V*
7	*JUNCTION BOX*
13	*DRAIN 13 mm Ø*
83	*LED LIGHT 24 V*
91	*VELOCITY PLATE*

PLAN DE LA HOTTE DE VENTILATION ARTICLE #E514A / *VENTILATION HOOD LAYOUT ITEM #E514A*
ÉCHELLE / *SCALE: 1=50*

SE RÉFÉRER AU DESSIN #I-04/20 POUR LA DESCRIPTION DES ARTICLES
REFER TO DRAWING #I-04/20 FOR DESCRIPTION OF ARTICLES

Copyright 2016, Bernard & Associés inc. / *Copyright 2016, Bernard & Associates inc.*

Travaux publics et Services gouvernementaux Canada
Public Works and Government Services Canada
Direction générale des biens immobiliers
Real Property Branch
Région du Québec
Quebec region
Canada

Plan clé / Key Plan

DFS inc. architecture & design
Montréal, QC | 400, boul. de Maisonneuve O., bur. 500 Montréal (Québec) H3A 1L4
T: (514) 878-1708 F: (514) 861-6219
www.dfsarch.com
Dans la province de Québec, les services architecturaux de DFS sont fournis par Fish Pellicer Todd architectes.

bla bernard & associés
CONSULTANTS / DESIGNERS
SERVICES ALIMENTAIRES
4020, SAINT-AMBROISE, BUREAU 380
MONTRÉAL, QUÉBEC, H4C 2C7
TÉL : 514-342-2662 FAX : 514-342-5403

PAGEAU MOREL
www.pageaumorel.com
Montréal

sdk
1751, rue Richardson, bureau 2120
Montréal (Québec) H3K 1G6
TÉL : 514 938-5999
TÉLÉC : 514 935-9470
www.sdklab.com
STRUCTURE • GÉNIE CIVIL • STRUCTURE INDUSTRIELLE • VERRE STRUCTUREL

SMi
CSP CONSULTANTS EN SÉCURITÉ INC.
Division de Le Groupe S.M. International inc.

A	ÉMIS POUR APPEL D'OFFRES	2016/09/07
Révisions / revision		date

A no. du détail / detail no.
B no. de la feuille où détail exigé / sheet no.-where detailed required
C no. de la feuille où détaillé / sheet no.-where detailed

Projet / Project

Service correctionnel Canada / Correctional Service Canada

242 MONTÉE GAGNON, SAINTE-ANNE-DES-PLAINES, QUÉBEC

INSTITUT ARCHAMBAULT - CUISINE DE FINITION / ARCHAMBAULT INSTITUT - FINISHING KITCHEN

Dessin / Drawing

SERVICE ALIMENTAIRE / FOOD SERVICE

PLAN, COUPES ET ÉLÉVATIONS DES HOTTES DE VENTILATION

PLAN, SECTIONS AND ELEVATIONS OF VENTILATION HOODS

Conçu par / Designed by: Jean-Claude Guénette	Date
Dessiné par / Drawn by: JCG / CC / SG	Date: 2015-08-10
Approuvé par / Approved by: JCG	Date: 2016-01-20
Soumission / Tender: COORDINATION 100%	Gestionnaire de projet TPSGC / PWGSC Project Manager: Frédéric Boily
No de projet / Project number: R.067720.800	No de projet / Project number: SCC-341-3403
TPSGC / PWGSC	Client / Client
Nom du fichier / File name: R_067720_800-PLANS.DWG	No de classement / File no.
No de plan du dessin / File name	No feuille / Sheet no.: I-05 / 20

2016-01-14 13:10:49

PWGSC / TPSGC A1

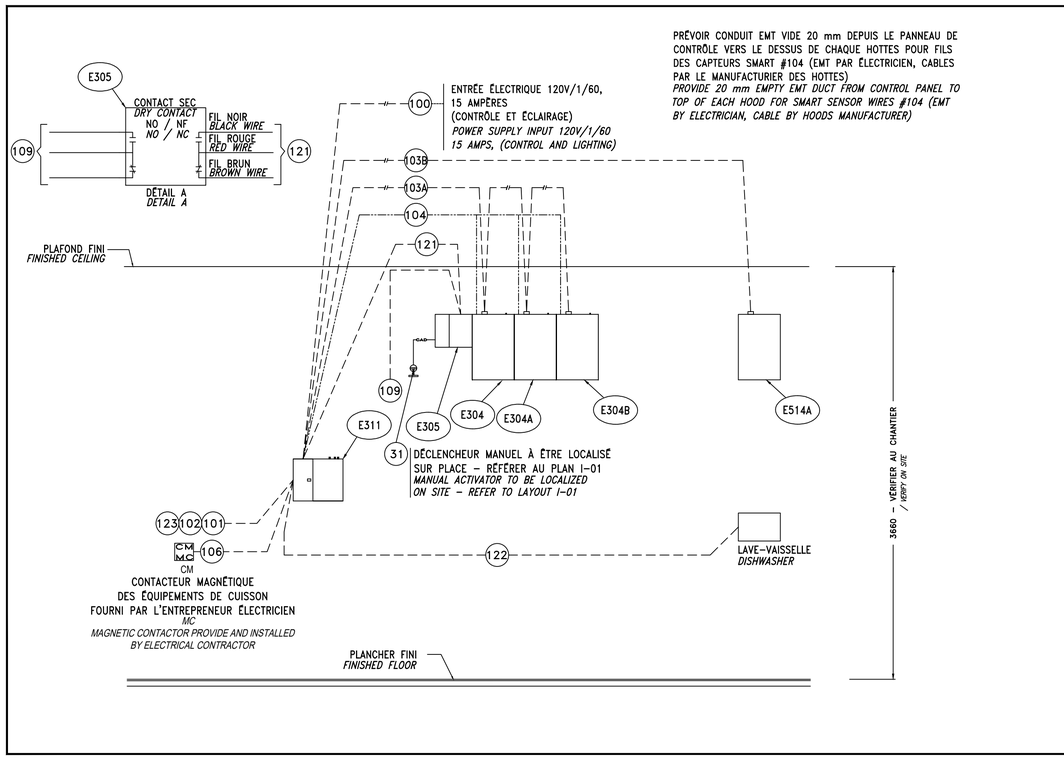

PRÉVOIR CONDUIT EMT VIDE 20 mm DEPUIS LE PANNEAU DE CONTRÔLE VERS LE DESSUS DE CHAQUE HOTTES POUR FILS DES CAPTEURS SMART #104 (EMT PAR ÉLECTRICIEN, CABLES PAR LE MANUFACTURIER DES HOTTES)
PROVIDE 20 mm EMPTY EMT DUCT FROM CONTROL PANEL TO TOP OF EACH HOOD FOR SMART SENSOR WIRES #104 (EMT BY ELECTRICIAN, CABLE BY HOODS MANUFACTURER)

ÉLECTRICITÉ 20V ET +

NO	# CONDUCTEUR, TYPE	FONCTION
100	ALIM. 120V, 15 AMP.	ALIMENTATION CONTRÔLE ET ÉCLAIRAGE
103	2C, 120V (2x)	RACCORDEMENT ÉCLAIRAGE HOTTE
104	CAT5, CONTRÔLE	CABLE DE CONTRÔLE PAR MANUFACTURIER HOTTES, 19MM EMT VIDE PAR ÉLECTRICIEN
106	2C, 120V, CONTRÔLE	COUPURE ÉQUIPEMENT DE CUISSON ÉLECTRIQUE
121	2C, 120V, CONTRÔLE	SUPERVISION ÉTAT PROTECTION INCENDIE
122	2C, 120V, CONTRÔLE	REQUÊTE VENTILATION (LAVE-VAISSELLE #E508)

CONTRÔLE ET ALARME

NO	# CONDUCTEUR, TYPE	FONCTION
101	2C, 24V, BLINDÉ, CONTRÔLE	SIGNAL MARCHE ET SIGNAL MODULATION ÉVACUATION
102	2C, 24V, BLINDÉ, CONTRÔLE	SIGNAL DE MARCHE ET MODULATION ALIMENTATION
109	2C, ALARME	SIGNAL ALARME PROTECTION INCENDIE
123	2C, CONTRÔLE	CONTACT MARCHE DÉMARREUR LAVE-VAISSELLE #E508

ELECTRICITY 20V ET +

NO	*# CONDUCTOR, TYPE*	*FUNCTION*
100	*ALIM. 120V, 15 AMP.*	*POWER SUPPLY CONTROL AND LIGHT*
103	*2C, 120V (2x)*	*WIRING TO HOOD LIGHT*
104	*CAT5, CONTROL*	*19MM EMPTY EMT BY ELECTRICIAN, CAT5 CABLE BY HOOD'S MANUFACTURER*
106	*2C, 120V, CONTROL*	*WIRING TO MAGNETIC CONTACTOR OF COOKING EQUIPMENT*
121	*2C, 120V, CONTROL*	*WIRING TO «NO CONTACT» OF THE FIRE PROTECTION SYSTEM*
122	*2C, 120V, CONTROL*	*VENTILATION REQUEST (DISHWAHER #E508)*

CONTROL AND ALARM

NO	*# CONDUCTOR, TYPE*	*FUNCTION*
101	*2C, 24V, ARMORED, CONTROL*	*ENABLE SIGNAL AND EXHAUST FAN CONTROL AND SPEED*
102	*2C, 24V, ARMORED, CONTROL*	*ENABLE SIGNAL AND SUPPLY FAN CONTROL AND SPEED*
109	*2C, ALARM*	*WIRING TO BUILDING FIRE PROTECTION ALARM SYSTEM*
123	*2C, CONTROL*	*ENABLE STARTER CONTACT FOR DISHWASHER #E508*

------ CÂBLAGE FOURNI, INSTALLÉ ET RACCORDÉ PAR L'ENTREPRENEUR ÉLECTRICIEN

—·—·— CÂBLAGE FOURNI ET INSTALLÉ PAR MANUFACTURIER DES HOTTES, CONDUIT PAR ÉLECTRICIEN

—CAD— TUYAUTERIE FOURNIE, INTALLÉE ET RACCORDÉE PAR MANUFACTURIER DES HOTTES

NOTE AUX ÉLECTRICIENS:
LE TYPE DE CÂBLE RECOMMANDÉ N'EST QU'À TITRE DE RÉFÉRENCE. L'ÉLECTRICIEN EST RESPONSABLE DE FAIRE L'INSTALLATION CONFORME AUX NORMES DU BATIMENT LOCAL.

CONTACTEURS MAGNÉTIQUES FOURNIS PAR ÉLECTRICIEN

------ *WIRING SUPPLIED, INSTALLED AND CONNECTED BY ELECTRICAL CONTRACTOR*

—·—·— *WIRING SUPPLIED, INSTALLED BY HOODS MANUFACTURER, EMT BY ELECTRICAL CONTRACTOR.*

—CAD— *PIPING SUPPLIED, INSTALLED AND CONNECTED BY HOODS MANUFACTURER.*

NOTE TO ELECTRICAL CONTRACTORS:
WIRING CABLES RECOMMENDED IS ONLY A REFERENCE. THE ELECTRICAL CONTRACTOR IS RESPONSIBLE TO MAKE CONFORM INSTALLATION AS PER LOCAL BUILDING CODES.

MAGNETIC CONTACTORS SUPPLIED BY ELECTRICIAL CONTRACTOR.

▲ DIAGRAMME DE RACCORDEMENT ÉLECTRIQUE / *ELECTRICAL CONNECTION DIAGRAM*
SANS ÉCHELLE / *WITHOUT SCALE*

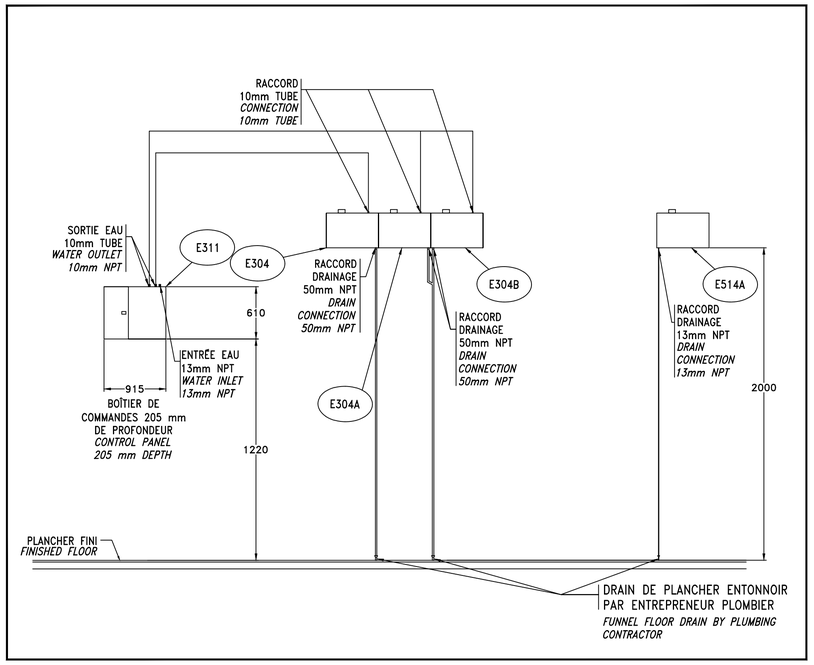

▲ DIAGRAMME DE RACCORDEMENT DE LA PLOMBERIE / *PLUMBING CONNECTION DIAGRAM*
SANS ÉCHELLE / *WITHOUT SCALE*

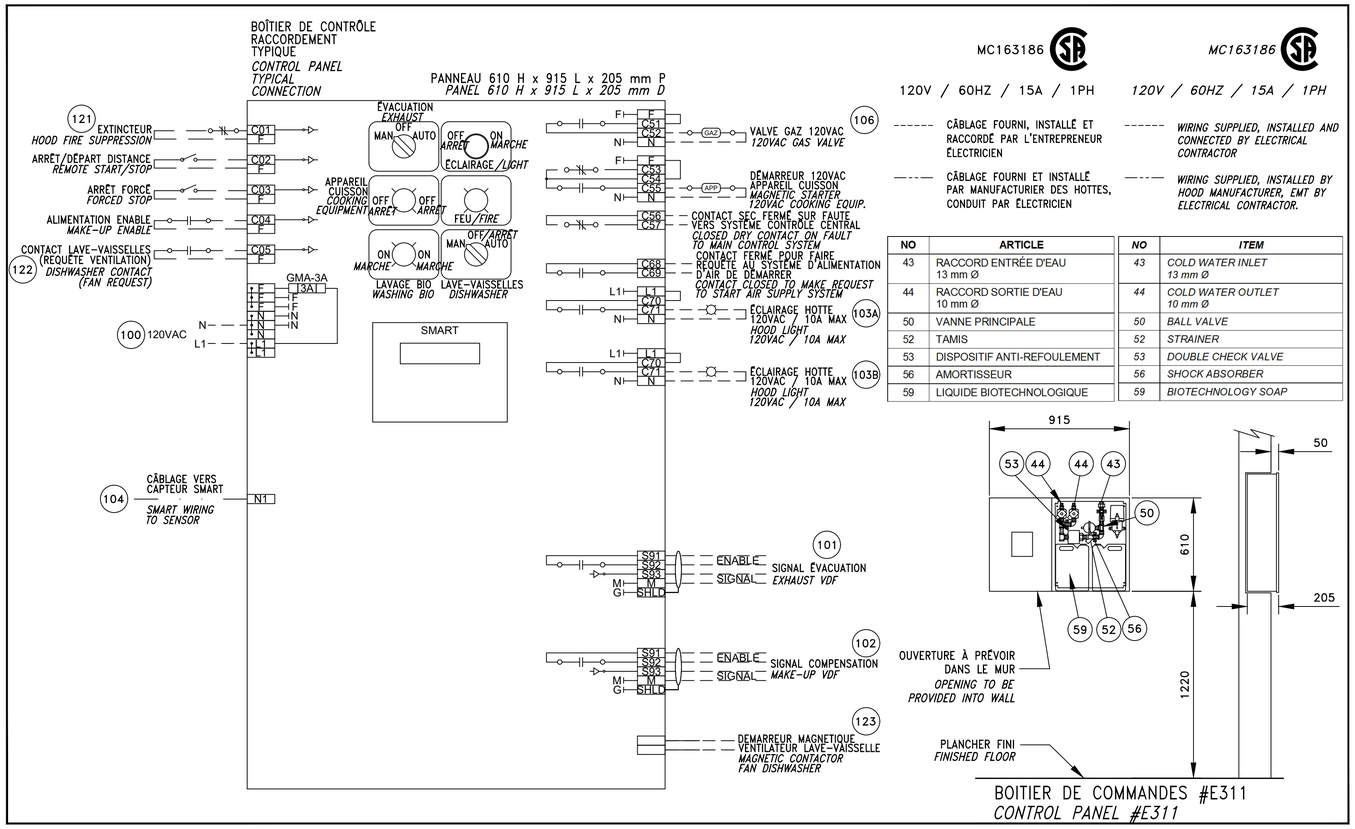

NO	ARTICLE
43	RACCORD ENTRÉE D'EAU 13 mm Ø
44	RACCORD SORTIE D'EAU 10 mm Ø
50	VANNE PRINCIPALE
52	TAMIS
53	DISPOSITIF ANTI-REFOULEMENT
56	AMORTISSEUR
59	LIQUIDE BIOTECHNOLOGIQUE

NO	*ITEM*
43	*COLD WATER INLET 13 mm Ø*
44	*COLD WATER OUTLET 10 mm Ø*
50	*BALL VALVE*
52	*STRAINER*
53	*DOUBLE CHECK VALVE*
56	*SHOCK ABSORBER*
59	*BIOTECHNOLOGY SOAP*

▲ DIAGRAMME DE RACCORDEMENT DU PANNEAU DE CONTRÔLE ARTICLE #E311 /
CONTROL PANEL CONNECTION DIAGRAM ITEM #E311
AUCUNE ÉCHELLE / *WITHOUT SCALE*

SE RÉFÉRER AU DESSIN #I-04/20 POUR LA DESCRIPTION DES ARTICLES
REFER TO DRAWING #I-04/20 FOR DESCRIPTION OF ITEMS

Copyright 2016, Bernard & Associés inc. / *Copyright 2016, Bernard & Associates inc.*

Travaux publics et Services gouvernementaux Canada | Public Works and Government Services Canada
Direction générale des biens immobiliers | Real Property Branch
Région du Québec | Quebec region
Canada

Plan clé / Key Plan

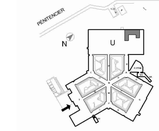

DFS inc. architecture & design
Montréal, QC | 400, boul. de Maisonneuve O., bur. 500 Montréal (Québec) H3A 1L4 T: (514) 878-1708 F: (514) 861-6219 www.dfsarch.com
Dans la province de Québec, les services architecturaux de DFS sont fournis par Fish Pellicer Todd architectes.

bla bernard & associés CONSULTANTS / DESIGNERS SERVICES ALIMENTAIRES
4020, SAINT-AMBROISE, BUREAU 380 MONTRÉAL, QUÉBEC, H4C 2C7 TÉL : 514-342-2662 FAX : 514-342-5403

PAGEAU MOREL www.pageaumorel.com Montréal

sdk 1751, rue Richardson, bureau 2120 Montréal (Québec) H3K 1G6 Tél. : 514 938-5999 Téléc. : 514 935-9470 www.sdkbb.com
STRUCTURE • GÉNIE CIVIL • STRUCTURE INDUSTRIELLE • VERRE STRUCTUREL

SMi CSP CONSULTANTS EN SÉCURITÉ INC. Division de Le Groupe S.M. International inc.

A	ÉMIS POUR APPEL D'OFFRES	2016/09/07
Révisions revision		date

A no. du détail detail no.
B no. de la feuille-où détail exigé sheet no.-where detailed required
C no. de la feuille-où détaillé sheet no.-where detailed

Projet / Project
Service correctionnel Canada / Correctional Service Canada

242 MONTÉE GAGNON, SAINTE-ANNE-DES-PLAINES, QUÉBEC

INSTITUT ARCHAMBAULT - CUISINE DE FINITION / ARCHAMBAULT INSTITUT - FINISHING KITCHEN

Dessin / Drawing
SERVICE ALIMENTAIRE / FOOD SERVICE
SCHÉMAS DE RACCORDEMENT ÉLECTRIQUE, PLOMBERIE ET PANNEAU DE CONTRÔLE DES HOTTES DE VENTILATION
ELECTRICAL, PLUMBING AND CONTROL PANEL FOR VENTILATION HOODS DIAGRAM CONNECTION

Conçu par / Designed by: Jean-Claude Guénette
Dessiné par / Drawn by: JCG / CC / SG — Date: 2015-08-10
Approuvé par / Approved by: JCG — Date: 2016-01-20
Entrepreneur / Contractor: COORDINATION 100% — Gestionnaire de projet TPSGC / PWGSC - Project Manager: Frédéric Boily
No de projet / Project number: R.067720.800 — No de projet / Project number: SCC-341-3403
Nom du fichier / File name: R_067720_800-PLANS.DWG — No de classement / File no.
No de plan au dessin / File name — No feuille / Sheet no.: I-06 / 20

2016-01-14 13:10:49
PWGSC / TPSGC A1

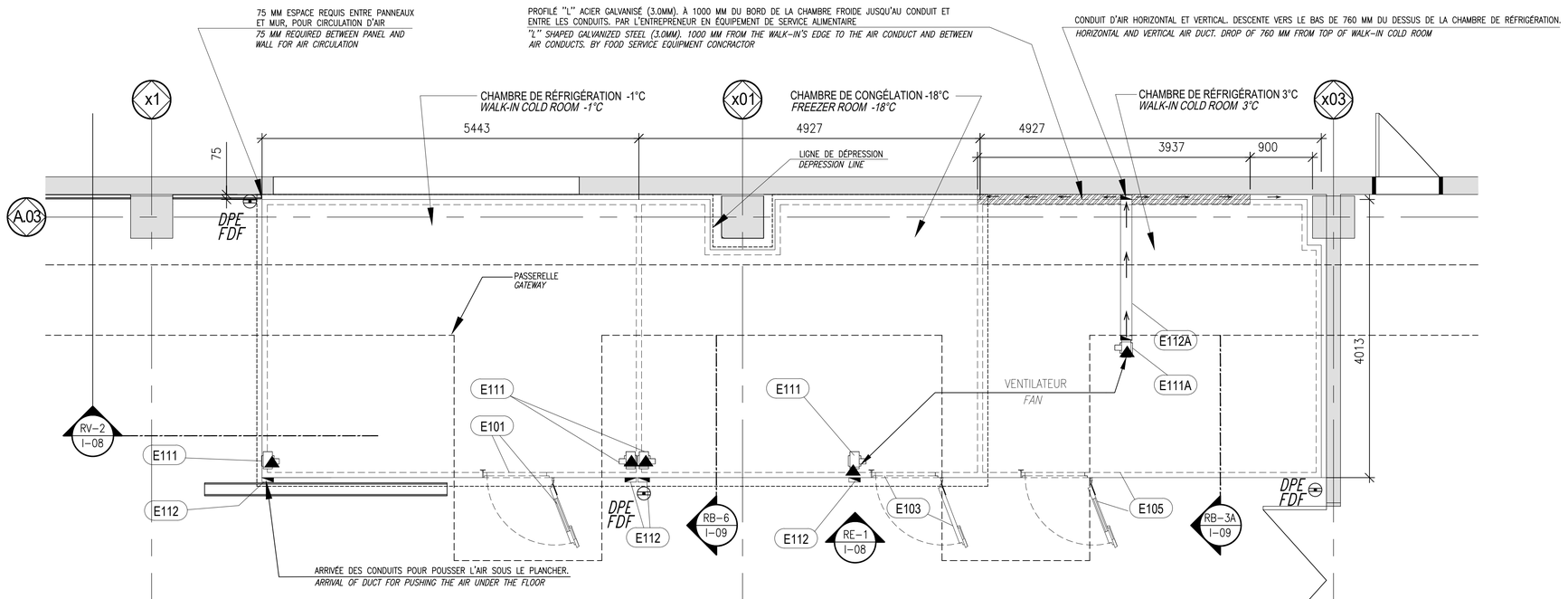

RP-1 PLAN DU DESSUS DU PLAFOND DES CHAMBRES FROIDES #E101, #E103 & #E105
LAYOUT OF WALK-IN'S CEILING PLAN FOR #E101, #E103 & #E105
ÉCHELLE / SCALE : 1 : 40

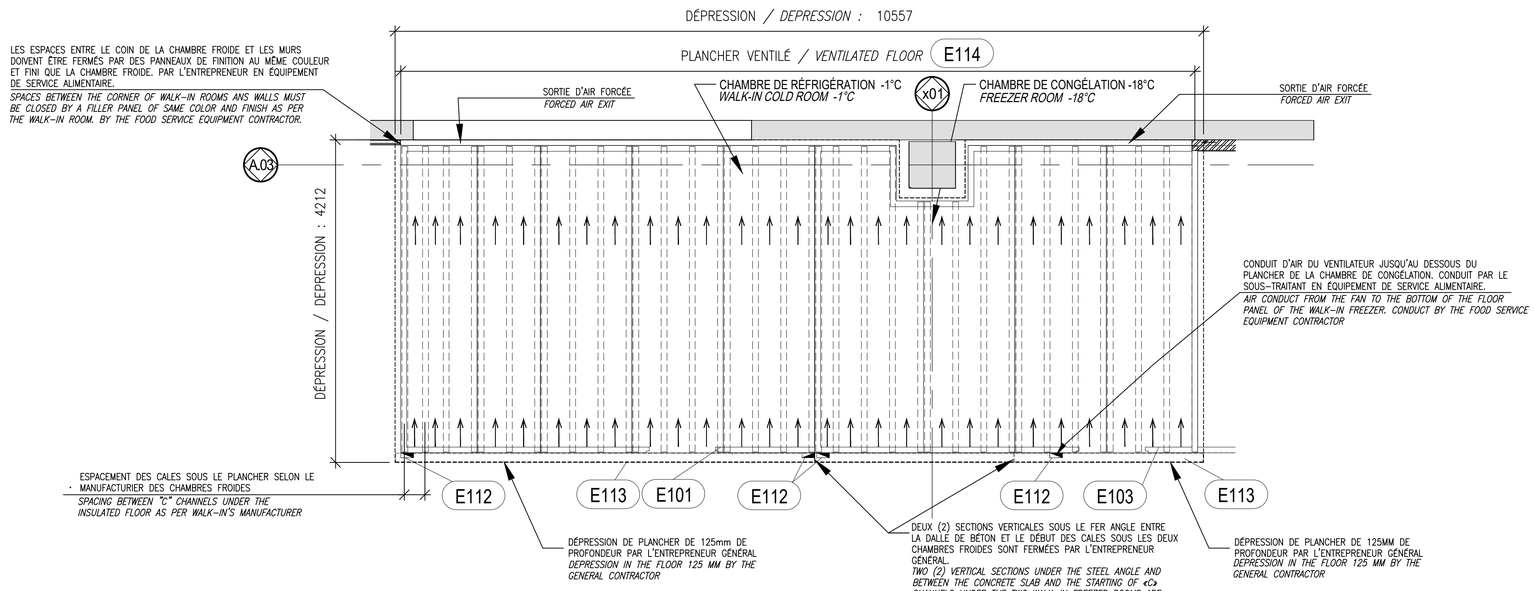

RV-1 PLAN DES CALES SOUS LE PLANCHER DES CHAMBRES FROIDES #E101 & #E103
LAYOUT OF WEDGES UNDER WALK-IN'S COLD ROOMS #E101 & #E103
ÉCHELLE / SCALE : 1 : 40

Copyright 2016, Bernard & Associés inc. / *Copyright 2016, Bernard & Associates inc.*

PWGSC / TPSGC A1 2016-01-14 13:10:49

Travaux publics et Services gouvernementaux Canada | Public Works and Government Services Canada
Direction générale des biens immobiliers | Real Property Branch
Région du Québec | Quebec region
Canada

Plan clé / Key Plan

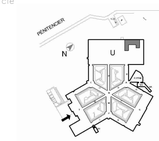

DFS inc. architecture & design
Montréal, QC | 400, boul. de Maisonneuve O., bur. 500 Montréal (Québec) H3A 1L4
T: (514) 878-1708 F: (514) 861-6219
www.dfsarch.com

Dans la province de Québec, les services architecturaux de DFS sont fournis par Fish Pellicer Todd architectes.

bernard & associés
CONSULTANTS / DESIGNERS
SERVICES ALIMENTAIRES
4020, SAINT-AMBROISE, BUREAU 380
MONTRÉAL QUÉBEC, H4C 2C7
TÉL : 514-342-2662 FAX : 514-342-5403

PAGEAU MOREL
www.pageaumorel.com
Montréal

sdk
1751, rue Richardson, bureau 2120
Montréal (Québec) H3K 1G6
Tél. : 514 938-5999
Téléc. : 514 935-9970
www.sdklbb.com
STRUCTURE • GÉNIE CIVIL • STRUCTURE INDUSTRIELLE • VERRE STRUCTUREL

SMi
CSP CONSULTANTS EN SÉCURITÉ INC.
Division de Le Groupe S.M. International inc.

révisions revision		date
A	ÉMIS POUR APPEL D'OFFRES	2016/09/07

A no. du détail detail no.
B no.de la feuille-où détail exige sheet no.-where detailed required
C no. de la feuille-où détaillé sheet no.-where detailed

Projet / Project

Service correctionnel Canada / Correctional Service Canada

242 MONTÉE GAGNON, SAINTE-ANNE-DES-PLAINES, QUÉBEC

INSTITUT ARCHAMBAULT - CUISINE DE FINITION / ARCHAMBAULT INSTITUT - FINISHING KITCHEN

Dessin / Drawing

SERVICE ALIMENTAIRE / FOOD SERVICE
PLAN DU DESSUS DU PLAFOND DES CHAMBRES FROIDES #E101, #E103 ET #105 - PLAN DES CALES SOUS LE PLANCHER DES CHAMBRES FROIDES #E101 ET #E103
CEILING TOP VIEW OF WALK-IN COLD ROOMS FOR #E101, #E103 ET #105 - WEDGES LAYOUT UNDER WALK-IN FREEZER ROOMS #E101 AND #E103

Conçu par / Designed by: Jean-Claude Guénette	
Dessiné par / Drawn by: JCG / CC / SG	Date: 2015-08-10
Apprové par / Approved by: JCG	Date: 2016-01-20
Soumission / Tender: COORDINATION 100%	Gestionnaire de projet TPSGC / PWGSC Project Manager: Frédéric Boily
No de projet / Project number TPSGC: R.067720.800	No de projet / Project number PWGSC: SCC-341-3403
Nom du fichier / File name: R_067720_800-PLANS.DWG	No de classement / File no.
No de plan ou dessin / File name	No feuille / Sheet no.: I-07 / 20

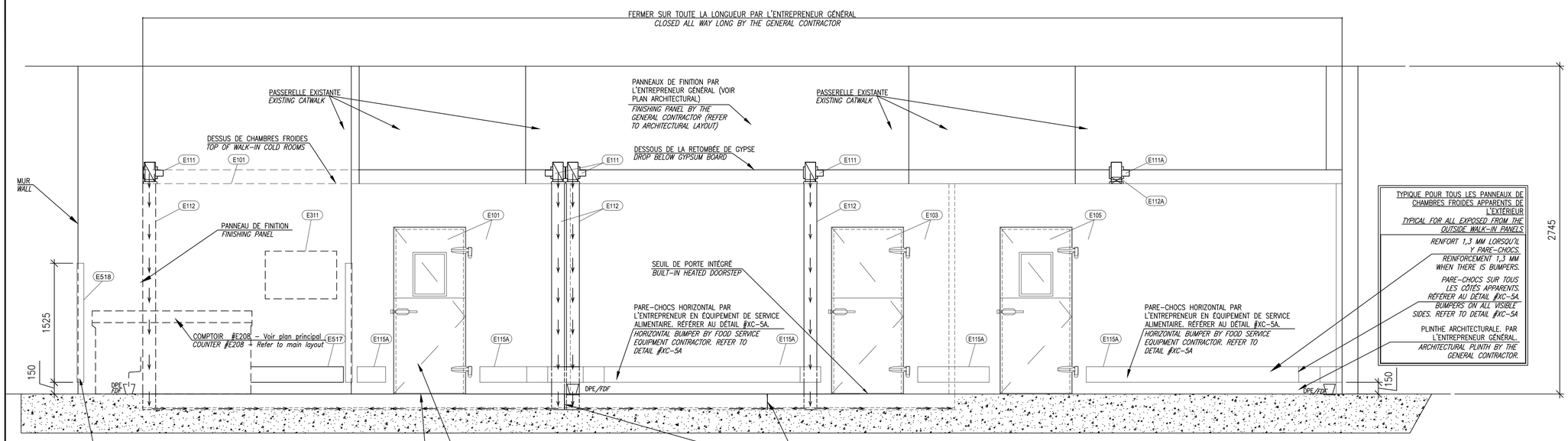

RE-1 ÉLÉVATION DES CHAMBRES FROIDES #E101, #E103 & #E105
ELEVATION OF WALK-IN'S COLD ROOMS #E101, #E103 & #E105
ÉCHELLE / SCALE : 1 : 30

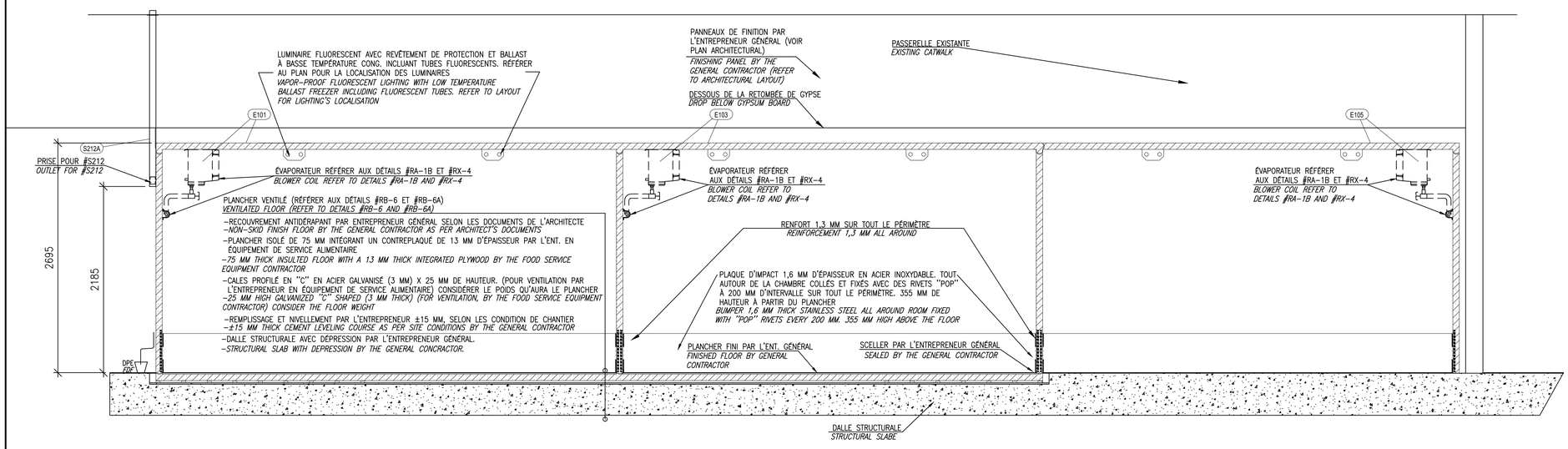

RV-2 COUPE LONGITUDINALE DES CHAMBRES FROIDES #E101, #E103 & #E105
LONGITUDINAL SECTION OF WALK-IN'S COLD ROOMS #E101, #E103 & #E105
ÉCHELLE / SCALE : 1 : 30

Copyright 2016, Bernard & Associés inc. / *Copyright 2016, Bernard & Associates inc.*

Travaux publics et Services gouvernementaux Canada | Public Works and Government Services Canada
Direction générale des biens immobiliers | Real Property Branch
Région du Québec | Quebec region
Canada

Plan clé / Key Plan

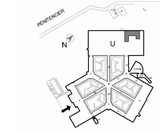

DFS inc. architecture & design
Montréal, QC | 400, boul. de Maisonneuve O., bur. 500 Montréal (Québec) H3A 1L4
T: (514) 878-1708 F: (514) 861-6219
www.dfsarch.com

Dans la province de Québec, les services architecturaux de DFS sont fournis par Fish Pellicer Todd architectes.

bernard & associés
CONSULTANTS / DESIGNERS SERVICES ALIMENTAIRES
4020, SAINT-AMBROISE, BUREAU 380
MONTRÉAL (QUÉBEC), H4C 2C7
TÉL : 514-342-2662 FAX : 514-342-5403

PAGEAU MOREL
www.pageaumorel.com
Montréal

sdk
1751, rue Richardson, bureau 2120
Montréal (Québec) H3K 1G6
Tél. : 514 938-5999
Téléc. : 514 935-9470
www.sdklab.com
STRUCTURE • GÉNIE CIVIL • STRUCTURE INDUSTRIELLE • VERRE STRUCTUREL

SMi
CSP CONSULTANTS EN SÉCURITÉ INC.
Division de Le Groupe S.M. International inc.

FCSI

A	ÉMIS POUR APPEL D'OFFRES	2016/09/07
révisions revision		date

A no. du détail detail no.
B no.de la feuille-où détail exige sheet no.-where detailed required
C no. de la feuille-où détaillé sheet no.-where detailed

Projet / Project
Service correctionnel Canada / Correctional Service Canada
242 MONTÉE GAGNON, SAINTE-ANNE-DES-PLAINES, QUÉBEC
INSTITUT ARCHAMBAULT - CUISINE DE FINITION / ARCHAMBAULT INSTITUT - FINISHING KITCHEN

Dessin / Drawing
SERVICE ALIMENTAIRE / FOOD SERVICE
ÉLÉVATION ET COUPE DES CHAMBRES FROIDES POUR #E101, #E103 ET #E105
WALK-IN COLD ROOMS ELEVATION AND SECTION FOR #E101, #E103 ET #E105

Conçu par / Designed by: Jean-Claude Guénette
Dessiné par / Drawn by: JCG / CC / SG — Date: 2015-08-10
Approuvé par / Approved by: JCG — Date: 2016-01-20
Soumission / Tender: COORDINATION 100% — Gestionnaire de projet TPSGC / PWGSC Project Manager: Frédéric Boily
No de projet / Project number: R.067720.800 — No de projet / Project number: SCC-341-3403
TPSGC / PWGSC — Client / Client
Nom du fichier / File name: R_067720_800-PLANS.DWG — No de classement / File no.
No de plan au dessin / File name — No feuille / Sheet no.: I-08 / 20

2016-01-14 13:10:49
PWGSC / TPSGC A1

LÉGENDES / *LEGENDS*

- ▼ BOÎTE DE JONCTION PAR L'ENTREPRENEUR ÉLECTRICIEN
  JUNCTION BOX BY ELECTRICAL OR CONTROL CONTRACTOR
- -H- CÂBLAGES ET RACCORDS ÉLECTRIQUES PAR L'ENTREPRENEUR ÉLECTRICIEN OU EN CONTRÔLES
  ELECTRICAL CABLES AND INTERCONNECTIONS BY THE ELECTRICAL CONTRACTOR OR IN CONTROLS
- LIGNE DE DRAINAGE (DU DRAIN OUVERT DE L'ÉVAPORATEUR JUSQU'AU DRAIN DE PLANCHER ENTONNOIR) PAR L'ENTREPRENEUR EN ÉQUIPEMENT DE SERVICE ALIMENTAIRE
  DRAINLINE (OF OPEN DRAIN FROM THE BLOWER COIL TO THE FUNNEL DRAIN FLOOR) BY THE FOOD SERVICE CONTRACTOR.
- /// CÂBLAGES ÉLECTRIQUES FOURNIS DANS UN CONDUIT RIGIDE PAR LE MANUFACTURIER DES CHAMBRES FROIDES OU L'ENTREPRENEUR EN ÉQUIPEMENT DE SERVICE ALIMENTAIRE.
  ELECTRICAL CABLES WILL BE INSIDE A RIGID CONDUCT BY THE WALK-IN COLD ROOM'S MANUFACTURER OR BY THE FOOD SERVICE EQUIPMENT CONTRACTOR.

ÉQUIPEMENT FOURNI ET INSTALLÉ PAR L'ENTREPRENEUR PLOMBIER.
EQUIPMENT SUPPLY AND INSTALL BY PLUMBING CONTRACTOR.
- ⊖ DRAIN ENTONNOIR DE PLANCHER.
  FUNNEL DRAIN FLOOR

– DIAGRAMME ÉLECTRIQUE: TRAVAUX PAR L'ENTREPRENEUR ÉLECTRIQUE OU EN CONTRÔLES OU L'ENTREPRENEUR EN ÉQUIPEMENT DE SERVICE ALIMENTAIRE.
– *ELECTRIC DIAGRAM : WORK BY THE ELECTRICAL OR CONTROLS CONTRACTOR AND THE FOOD SERVICE EQUIPMENT CONTRACTOR.*

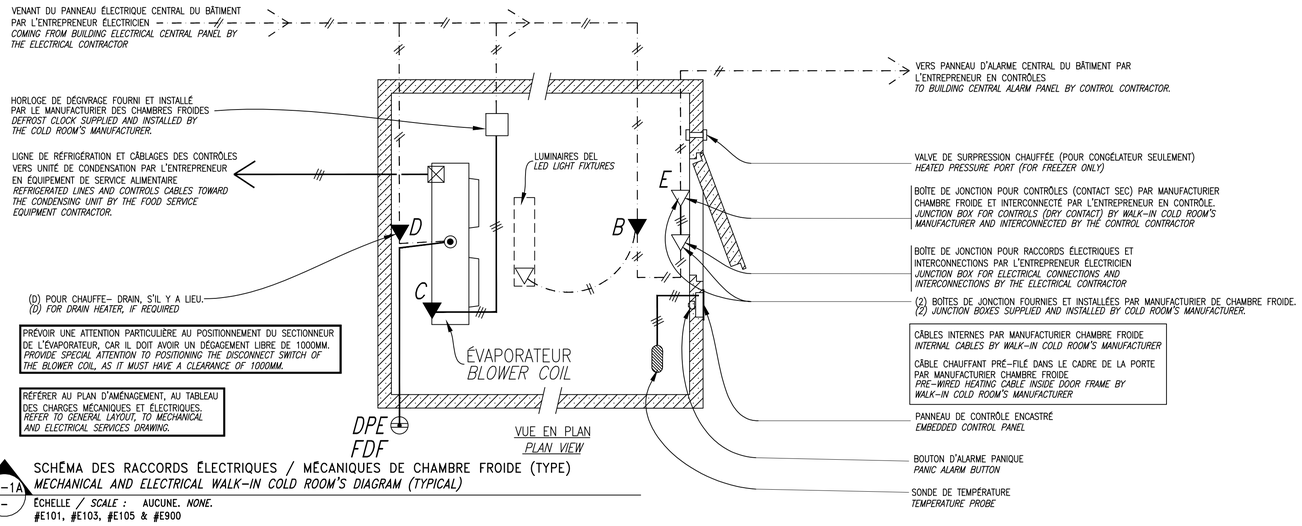

RA-1A / – SCHÉMA DES RACCORDS ÉLECTRIQUES / MÉCANIQUES DE CHAMBRE FROIDE (TYPE)
MECHANICAL AND ELECTRICAL WALK-IN COLD ROOM'S DIAGRAM (TYPICAL)
ÉCHELLE / *SCALE :* AUCUNE. *NONE.*
#E101, #E103, #E105 & #E900

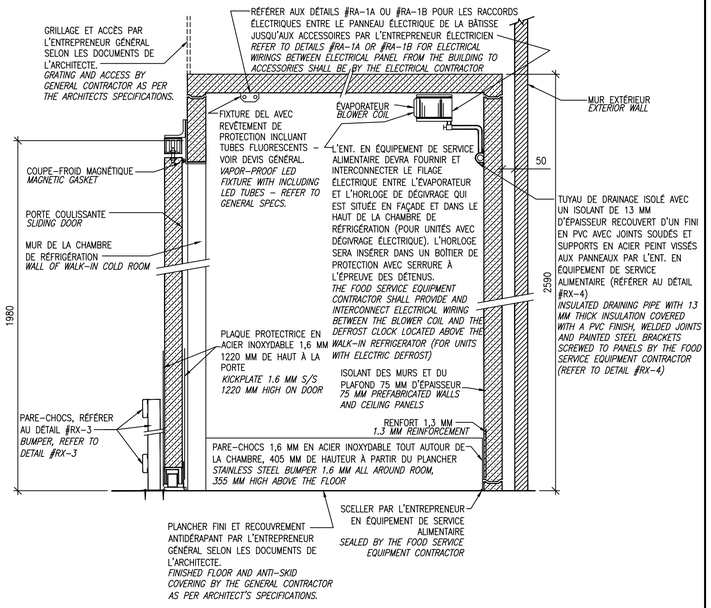

RB-3 / I-01 COUPE CHAMBRE DE RÉFRIGÉRATION À DÉCHETS
GARBAGE WALK-IN'S COLD ROOM SECTION
ÉCHELLE / *SCALE :* AUCUNE. *NONE.*
#E900

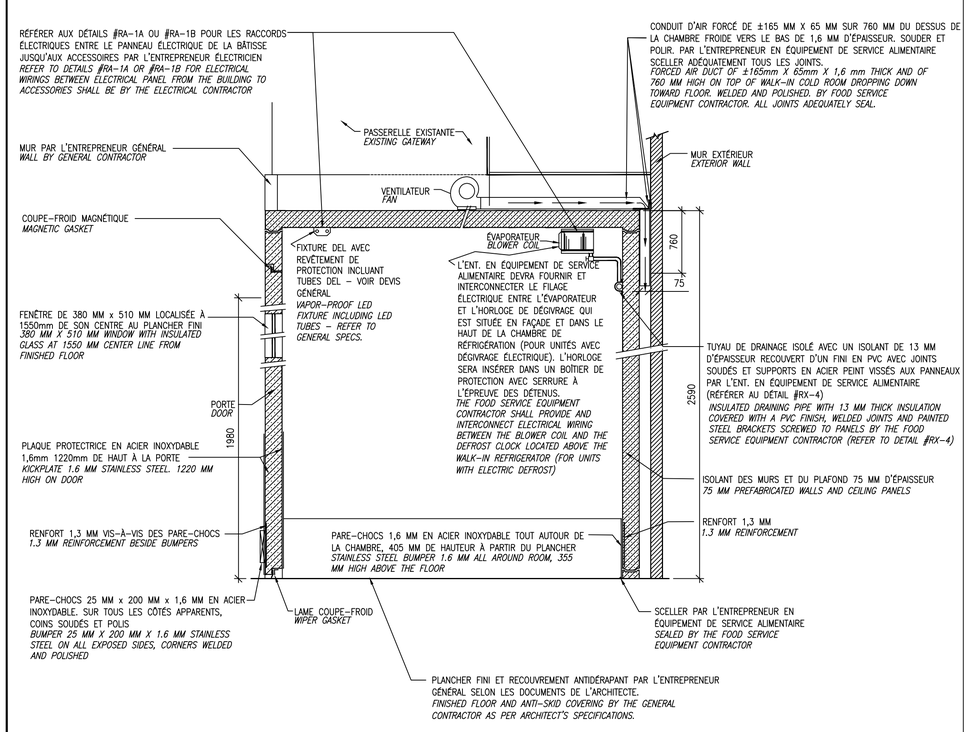

RB-3A / I-07 COUPE CHAMBRE DE RÉFRIGÉRATION
WALK-IN'S COLD ROOM SECTION
ÉCHELLE / *SCALE :* AUCUNE. *NONE.*
#E105

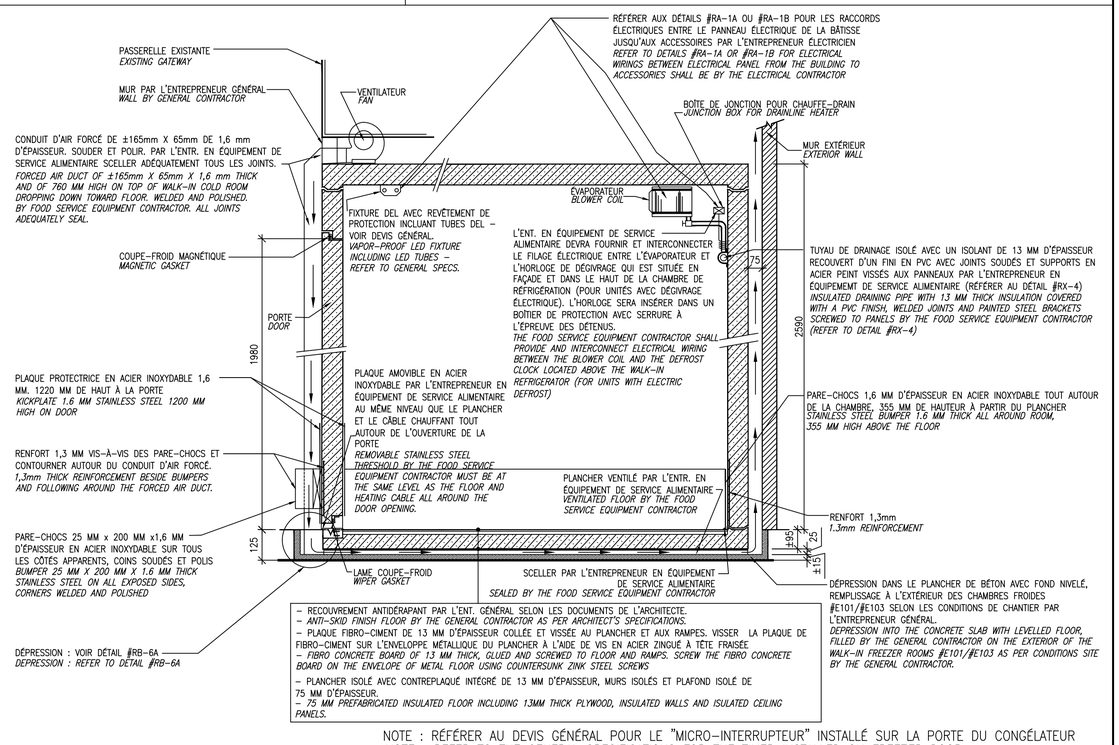

– RECOUVREMENT ANTIDÉRAPANT PAR L'ENT. GÉNÉRAL SELON LES DOCUMENTS DE L'ARCHITECTE.
– *ANTI-SKID FINISH FLOOR BY THE GENERAL CONTRACTOR AS PER ARCHITECT'S SPECIFICATIONS.*
– PLAQUE FIBRO-CIMENT DE 13 MM D'ÉPAISSEUR COLLÉE ET VISSÉE AU PLANCHER ET AUX RAMPES. VISSER LA PLAQUE DE FIBRO-CIMENT SUR L'ENVELOPPE MÉTALLIQUE DU PLANCHER À L'AIDE DE VIS EN ACIER ZINGUÉ À TÊTE FRASÉE
– *FIBRO CONCRETE BOARD OF 13 MM THICK, GLUED AND SCREWED TO FLOOR AND RAMPS. SCREW THE FIBRO CONCRETE BOARD ON THE ENVELOPE OF METAL FLOOR USING COUNTERSUNK ZINK STEEL SCREWS*
– PLANCHER ISOLÉ AVEC CONTREPLAQUÉ INTÉGRÉ DE 13 MM D'ÉPAISSEUR, MURS ISOLÉS ET PLAFOND ISOLÉ DE 75 MM D'ÉPAISSEUR.
– *75 MM PREFABRICATED INSULATED FLOOR INCLUDING 13MM THICK PLYWOOD, INSULATED WALLS AND ISOLATED CEILING PANELS.*

NOTE : RÉFÉRER AU DEVIS GÉNÉRAL POUR LE "MICRO-INTERRUPTEUR" INSTALLÉ SUR LA PORTE DU CONGÉLATEUR
NOTE : REFER TO THE GENERAL SPECIFICATIONS FOR THE TIMER INSTALLED ON FREEZER DOOR

RB-6 / I-07 COUPE CHAMBRE DE RÉFRIGÉRATION ET DE CONGÉLATION
WALK-IN'S COLD AND FREEZER ROOM SECTION
ÉCHELLE / *SCALE :* AUCUNE. *NONE.*
#E101 & #E103

Copyright 2016, Bernard & Associés inc. / *Copyright 2016, Bernard & Associates inc.*

Travaux publics et Services gouvernementaux Canada | Public Works and Government Services Canada
Direction générale des biens immobiliers | Real Property Branch
Région du Québec | Quebec region
Canada

Plan clé / Key Plan

DFS inc. architecture & design
Montréal, QC | 400, boul. de Maisonneuve O., bur. 500 Montréal (Québec) H3A 1L4
T: (514) 878-1708 F: (514) 861-6219
www.dfsarch.com
Dans la province de Québec, les services architecturaux de DFS sont fournis par Fish Pellicer Todd architectes.

bernard & associés CONSULTANTS / DESIGNERS SERVICES ALIMENTAIRES
4020, SAINT-AMBROISE, BUREAU 380
MONTRÉAL, QUÉBEC, H4C 2C7
TÉL : 514-342-2652 FAX : 514-342-5403

PAGEAU MORELEL
www.pageaumorel.com
Montréal

sdk
1751, rue Richardson, bureau 2120
Montréal (Québec) H3K 1G6
TEL : 514 938-5999
Télec. : 514 935-9470
www.sdkbb.com
STRUCTURE • GÉNIE CIVIL • STRUCTURE INDUSTRIELLE • MVRR/ STRUCTURE/

SMi
CSP CONSULTANTS EN SÉCURITÉ INC.
Division de Le Groupe S.M. International inc.

A	ÉMIS POUR APPEL D'OFFRES	2016/09/07

Révisions revision | date

A no. du détail detail no.
B no.de la feuille-où détail exige sheet no.-where detailed required
C no. de la feuille-où détaillé sheet no.-where detailed

Projet / Project

Service correctionnel Canada / Correctional Service Canada

242 MONTÉE GAGNON, SAINTE-ANNE-DES-PLAINES, QUÉBEC

INSTITUT ARCHAMBAULT - CUISINE DE FINITION / ARCHAMBAULT INSTITUT - FINISHING KITCHEN

Dessin / Drawing

SERVICE ALIMENTAIRE / FOOD SERVICE

COUPES ET DÉTAILS DES CHAMBRES FROIDES

WALK-IN COLD ROOM SECTIONS AND DETAILS

Conçu par / Designed by: Jean-Claude Guénette

Dessiné par / Drawn by: JCG / CC / SG — Date: 2015-08-10

Apprové par / Approved by: JCG — Date: 2016-01-20

Entrepreneur / Contractor: COORDINATION 100% — Gestionnaire de projet TPSGC / PWGSC Project Manager: Frédéric Boily

No de projet / Project number: R.067720.800 — No de projet / Project number: SCC-341-3403

TPSGC / PWGSC — Client / Client

Nom du fichier / File name: R_067720_800-PLANS.DWG — No de classement / File no.

No de plan au dessin / File name — No feuille / Sheet no.: I-09 / 20

2016-01-14 13:10:49

PWGSC / TPSGC A1

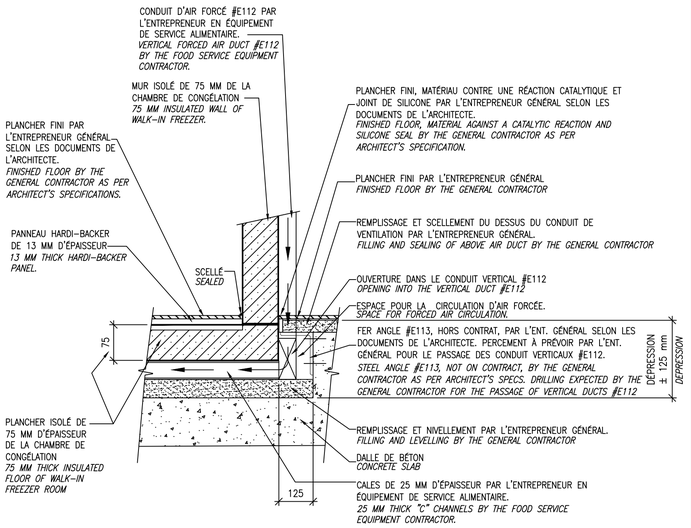

RB-6A / –

DÉTAIL – VUE AGRANDIE DU CONDUIT HORIZONTAL
DETAIL – CLOSE UP VIEW OF HORIZONTAL DUCT

ÉCHELLE / *SCALE :* AUCUNE. *NONE.*
#E101 & #E103

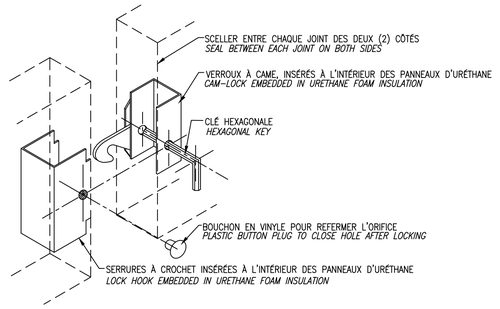

MÉCANISME DE VERROUILLAGE EN ACIER GALVANISÉ
RELIANT LES CLOISONS PRÉFABRIQUÉES DE CHAMBRES FROIDES
GALVANIZED STEEL LOCKING DEVICE FOR PRE-FABRICATED PARTITION WALL

RX-2 / –

ASSEMBLAGE DES CLOISONS DE CHAMBRES FROIDES
WALK-IN'S COLD ROOM PANELS ASSEMBLY

ÉCHELLE / *SCALE :* AUCUNE. *NONE.*
#E101, #E103, #E105 & #E900

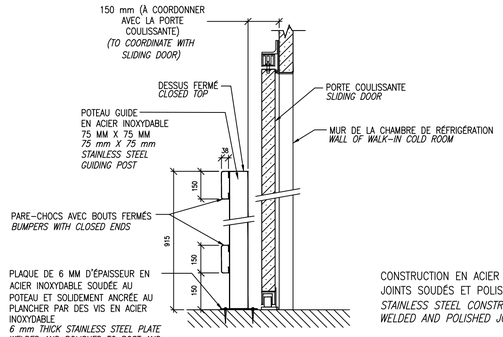

CONSTRUCTION EN ACIER INOXYDABLE : JOINTS SOUDÉS ET POLIS
STAINLESS STEEL CONSTRUCTION : WELDED AND POLISHED JOINTS

COUPE
SECTION

RX-3 / –

DÉTAIL DU PARE-CHOCS POUR UNE PORTE COULISSANTE DE CHAMBRE FROIDE
BUMPER DETAIL FOR WALK-IN COLD ROOM'S SLIDING DOOR

ÉCHELLE / *SCALE :* AUCUNE. *NONE.*
#E900

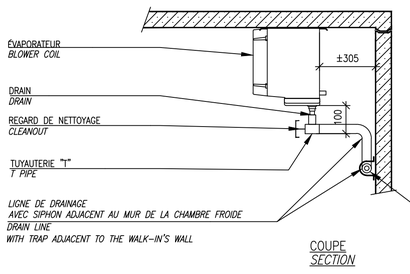

COUPE
SECTION

L'ENTREPRENEUR EN ÉQUIPEMENT DE SERVICE ALIMENTAIRE DEVRA FOURNIR ET INTERCONNECTER LE FILAGE ÉLECTRIQUE ENTRE L'ÉVAPORATEUR ET L'HORLOGE DE DÉGIVRAGE QUI EST SITUÉE AU-DESSUS DE LA CHAMBRE DE RÉFRIGÉRATION (POUR UNITÉS AVEC DÉGIVRAGE ÉLECTRIQUE)
THE FOOD SERVICE EQUIPMENT CONTRACTOR SHALL PROVIDE AND INTERCONNECT ELECTRICAL WIRING BETWEEN THE BLOWER COIL AND THE DEFROST CLOCK LOCATED ABOVE THE WALK-IN REFRIGERATOR (FOR UNITS WITH ELECTRIC DEFROST)

TUYAU DE DRAINAGE ISOLÉ AVEC UN ISOLANT DE 13 MM D'ÉPAISSEUR RECOUVERT D'UN FINI EN PVC AVEC JOINTS SOUDÉS ET SUPPORTS EN ACIER PEINT VISSÉS AUX PANNEAUX PAR L'ENTREPRENEUR EN ÉQUIPEMENT DE SERVICE ALIMENTAIRE
INSULATED DRAINING PIPE WITH 13 MM THICK INSULATION COVERED WITH A PVC FINISH, WELDED JOINTS AND PAINTED STEEL BRACKETS SCREWED TO PANELS BY THE FOOD SERVICE CONTRACTOR.

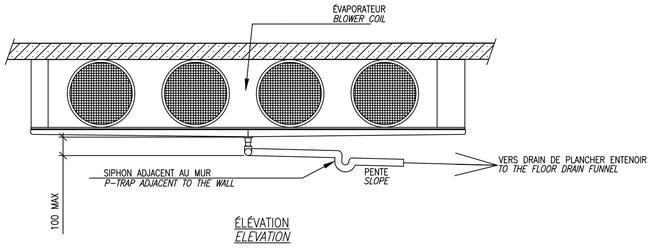

ÉLÉVATION
ELEVATION

RX-4 / –

DIAGRAMME DE RACCORDEMENT DE DRAINAGE (ÉVAPORATEUR)
DRAIN CONNECTION DIAGRAM (BLOWER COIL)

ÉCHELLE / *SCALE :* AUCUNE. *NONE.*
#E101, #E103, #E105 & #E900

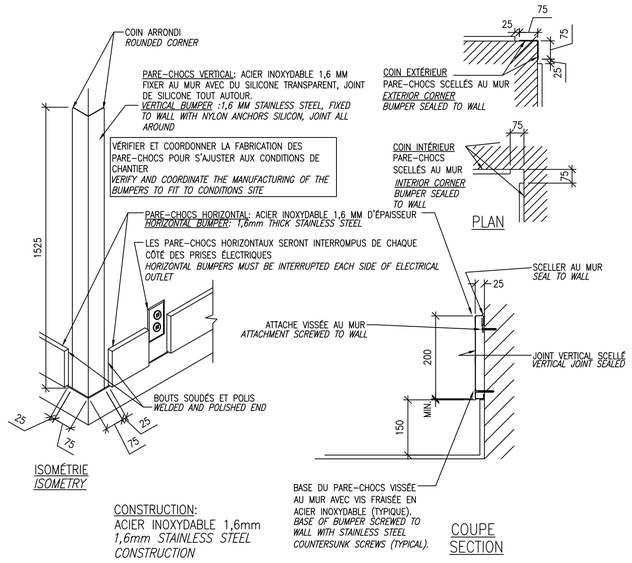

ISOMÉTRIE
ISOMETRY

CONSTRUCTION:
ACIER INOXYDABLE 1,6mm
1,6mm STAINLESS STEEL CONSTRUCTION

COUPE
SECTION

XC-5A / –

PARE-CHOCS HORIZONTAL ET VERTICAL
HORIZONTAL AND VERTICAL BUMPERS

ÉCHELLE / *SCALE :* AUCUNE. *NONE.*
#E115A #E115B #E517 & #E518

Copyright 2016, Bernard & Associés inc. / *Copyright 2016, Bernard & Associates inc.*

Travaux publics et Services gouvernementaux Canada
Public Works and Government Services Canada
Direction générale des biens immobiliers
Real Property Branch
Région du Québec
Quebec region
Canada

Plan clé / Key Plan

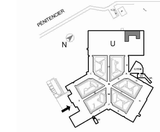

DFS inc. architecture & design
Montréal, QC | 400, boul. de Maisonneuve O., bur. 500 Montréal (Québec) H3A 1L4
T: (514) 878-1708 F: (514) 861-6219
www.dfsarch.com
Dans la province de Québec, les services architecturaux de DFS sont fournis par Fish Pellicer Todd architectes.

bernard & associés
CONSULTANTS / DESIGNERS SERVICES ALIMENTAIRES
4020, SAINT-AMBROISE, BUREAU 380
MONTRÉAL, QUÉBEC, H4C 2C7
TÉL : 514-342-2662 FAX : 514-342-5403

PAGEAU MOREL
www.pageaumorel.com
Montréal

sdk
1751, rue Richardson, bureau 2120
Montréal (Québec) H3K 1G6
Tél. : 514 938-5999
Téléc. : 514 935-9470
www.sdkbb.com
STRUCTURE • GÉNIE CIVIL • STRUCTURE INDUSTRIELLE • VERRE STRUCTUREL

SMi
CSP CONSULTANTS EN SÉCURITÉ INC.
Division de Le Groupe S.M. International inc.

révisions revision		date
A	ÉMIS POUR APPEL D'OFFRES	2016/09/07

A no. du détail detail no.
B no.de la feuille-où détail exige sheet no.-where detailed required
C no. de la feuille-où détaillé sheet no.-where detailed

Projet / Project

Service correctionnel Canada / Correctional Service Canada

242 MONTÉE GAGNON, SAINTE-ANNE-DES-PLAINES, QUÉBEC

INSTITUT ARCHAMBAULT - CUISINE DE FINITION / ARCHAMBAULT INSTITUT - FINISHING KITCHEN

Dessin / Drawing

SERVICE ALIMENTAIRE / FOOD SERVICE

COUPES ET DÉTAILS DES CHAMBRES FROIDES
WALK-IN COLD ROOM SECTIONS AND DETAILS

Conçu par / Designed by: Jean-Claude Guénette	Date
Dessiné par / Drawn by: JCG / CC / SG	Date: 2015-08-10
Apprové par / Approved by: JCG	Date: 2016-01-20
Soumission / Tender: COORDINATION 100%	Gestionnaire de projet TPSGC / PWGSC Project Manager: Frédéric Boily
No de projet / Project number TPSGC: R.067720.800	No de projet / Project number PWGSC: SCC-341-3403
Client	
Nom du fichier / File name: R_067720_800-PLANS.DWG	No de classement / File no.
No de plan ou dessin / File name	No feuille / Sheet no.: I-10 / 20

2016-01-14 13:10:49

PWGSC / TPSGC A1

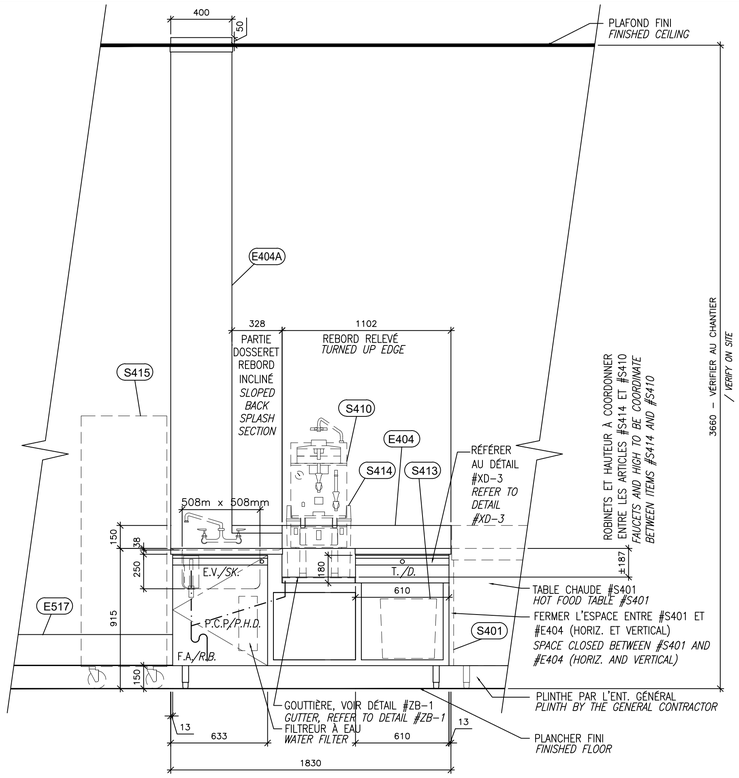

ÉLÉVATION DES ARTICLES #E404 ET #E404A. ÉCH.: 1=20 MM.
ELEVATION OF ITEMS #E404 AND #E404A. SC.: 1=20 MM.

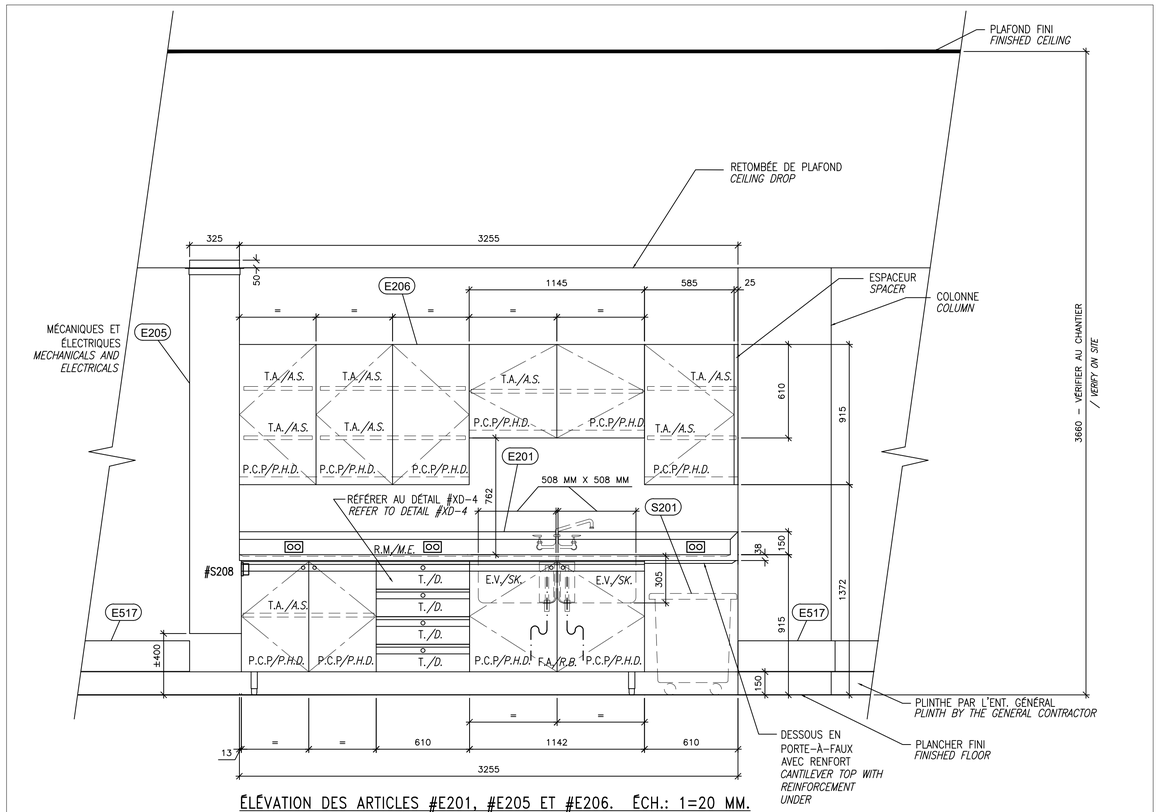

ÉLÉVATION DES ARTICLES #E201, #E205 ET #E206. ÉCH.: 1=20 MM.
ELEVATION OF ITEMS #E201, #E205 AND #E206. SC.: 1=20 MM.

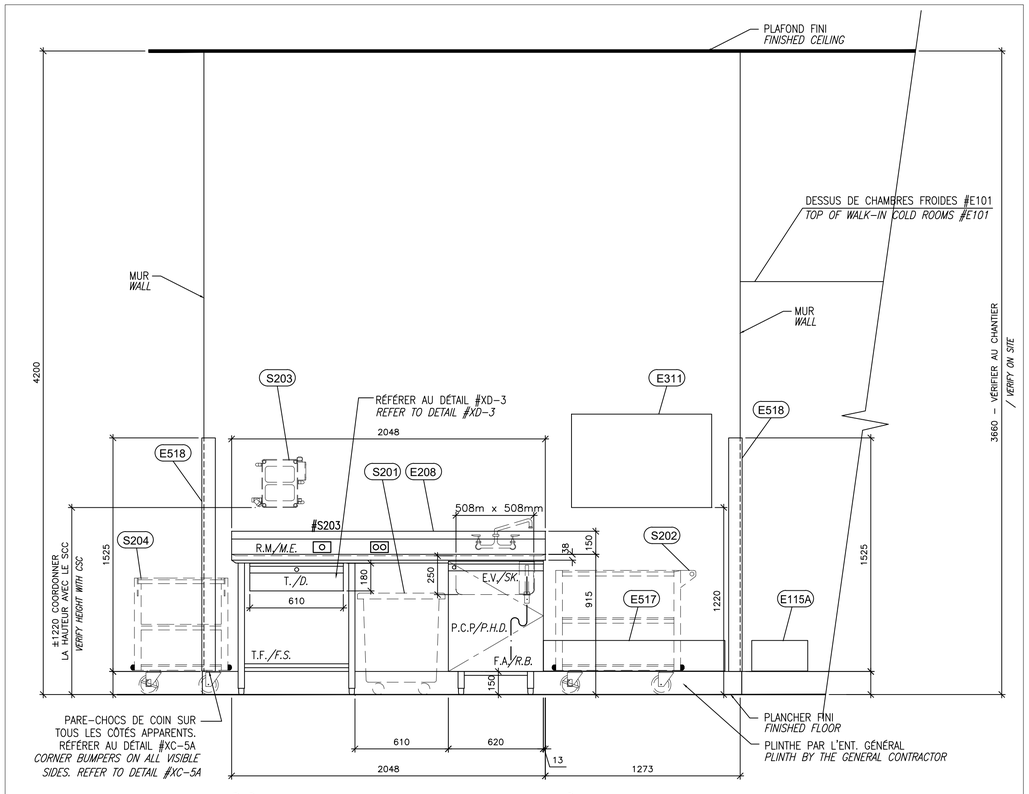

ÉLÉVATION DES ARTICLES #E208 ET #E311. ÉCH.: 1=20 MM.
ELEVATION OF ITEMS #E208 AND #E311. SC.: 1=20 MM.

LEGENDE DES ABREVIATIONS

B.	Base. Référer au détail de la base.
B.J.	Boîte de jonction.
D.P.E.	Drain de plancher avec entonnoir.
E.P.	Entonnoir de plancher.
EV.	Evier.
F.A.	Fond amovible.
B #...	Interrupteur pour l'article #:
P.	Piédestal. Référer au détail du piédestal.
P.A.	Panneau amovible pour accès aux services.
P.C.C.	Panneau coupe-circuit.
P.C.B.	Porte sur charnières type "BLUM".
P.C.P.	Porte sur charnières à pivots. Référer au détail de la porte.
P.P.	Porte sur charnière à piano.
#...	Prise électrique à l'épreuve de l'eau pour l'art. #:
#...	Prise électrique en retrait pour l'article #: Référer au détail de construction générale.
	Prise d'utilité à l'épreuve de l'eau.
	Prise d'utilité en retrait. Référer au détail de construction générale.
P.V.	Porte ventilée. Référer au détail de la porte ventilée.
R.M.	Rebord marin. Référer au détail de construction générale.
T.	Tiroir. Référer aux détails des tiroirs.
T.A.	Tablette ajustable.
T.F.	Tablette fixe.
#...	Thermomètre encastré pour l'article #:

PRÉVOIR TROUS ET PASSE-FILS OÙ REQUIS POUR LES CORDES ET FICHES DES ÉQUIPEMENTS

LEGEND OF ABBREVIATIONS

A.S.	*Adjustable shelf.*
B.	*Base. Refer to base detail.*
B.H.D.	*"BLUM" hinged door.*
C.B.P.	*Circuit breaker panel.*
D.	*Drawer. Refer to drawer detail(s).*
F.D.F.	*Floor drain with funnel.*
F.F.	*Floor funnel.*
F.S.	*Fixed shelf.*
J.B.	*Jonction box.*
M.E.	*Marine edge. Refer to general construction details.*
P.	*Pedestal. Refer to pedestal detail.*
P.D.	*Piano hinged door.*
P.H.D.	*Pivot hinged door. Refer to door detail.*
#...	*Recessed electrical outlet for item #: Refer to general construction details.*
#...	*Recessed thermometer for item #:*
	Recessed utility outlet Refer to general construction details.
R.B.	*Removable bottom.*
R.P.	*Removable panel for access to services.*
SK.	*Sink.*
B #...	*Switch for item #:*
V.D.	*Ventilated door. Refer to ventilated door detail.*
#...	*Water proof electrical outlet for item #:*
	Water proof utility outlet.

PROVIDE CABLE ACCESS GROMMETS WHERE REQUIRED FOR EQUIPMENT CORDS & PLUGS

Copyright 2016, Bernard & Associés inc. / *Copyright 2016, Bernard & Associates inc.*

Travaux publics et Services gouvernementaux Canada | Public Works and Government Services Canada
Direction générale des biens immobiliers | Real Property Branch
Région du Québec | Quebec region
Canada

Plan clé / Key Plan

DFS inc. architecture & design
Montréal, QC | 400, boul. de Maisonneuve O., bur. 500 Montréal (Québec) H3A 1L4 T: (514) 878-1708 F: (514) 861-6219 www.dfsarch.com

Dans la province de Québec, les services architecturaux de DFS sont fournis par Fish Pellicer Todd architectes.

bernard & associés
CONSULTANTS / DESIGNERS
SERVICES ALIMENTAIRES
4020, SAINT-AMBROISE, BUREAU 380
MONTRÉAL, QUÉBEC, H4C 2C7
TÉL : 514-342-2662 FAX : 514-342-5403

PAGEAU MOREL
www.pageaumorel.com
Montréal

sdk
1751, rue Richardson, bureau 2120
Montréal (Québec) H3M 1G6
TÉL : 514 938-5999
TÉLÉC : 514 935-9470
www.sdklbb.com
STRUCTURE • GÉNIE CIVIL • STRUCTURE INDUSTRIELLE • VERRE STRUCTUREL

SMi
CSP CONSULTANTS EN SÉCURITÉ INC.
Division de Le Groupe S.M. International inc.

FCSI

révisions revision		date
A	ÉMIS POUR APPEL D'OFFRES	2016/09/07

A no. du détail detail no.
B no.de la feuille-où détail exige sheet no.-where detailed required
C no. de la feuille-où détaillé sheet no.-where detailed

Projet / Project

Service correctionnel Canada / Correctional Service Canada

242 MONTÉE GAGNON, SAINTE-ANNE-DES-PLAINES, QUÉBEC

INSTITUT ARCHAMBAULT - CUISINE DE FINITION / ARCHAMBAULT INSTITUT - FINISHING KITCHEN

Dessin / Drawing

SERVICE ALIMENTAIRE / FOOD SERVICE

Conçu par / Designed by: Jean-Claude Guénette	
Dessiné par / Drawn by: JCG / CC / SG	Date: 2015-08-10
Approuvé par / Approved by: JCG	Date: 2016-01-20
Soumission / Tender: COORDINATION 100%	Gestionnaire de projet TPSGC / PWGSC Project Manager: Frédéric Boily
No de projet / Project number TPSGC: R.067720.800	No de projet / Project number PWGSC: SCC-341-3403
Client	Client
Nom du fichier / File name: R_067720_800-PLANS.DWG	No de classement / File no
No de plan ou dessin / File name	No feuille / Sheet no: I-11 / 20

2016-01-14 13:10:49

PWGSC / TPSGC A1

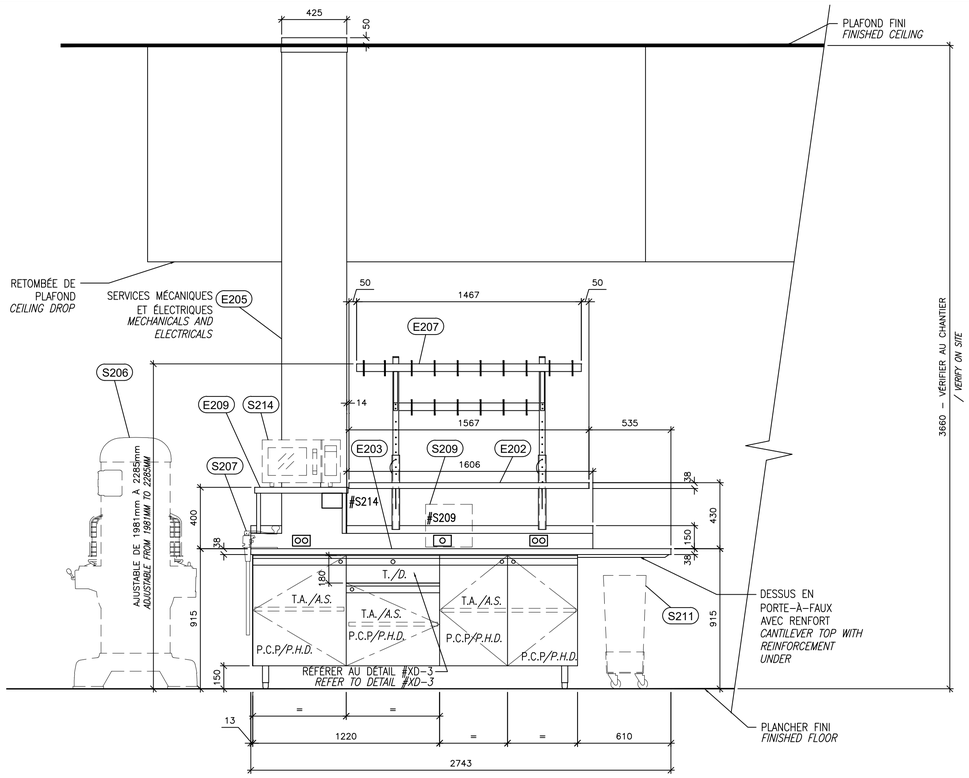

ÉLÉVATION DES ARTICLES #E202, #E203, #E205, #E207 ET #E209. ÉCH.: 1=20 MM.
ELEVATION OF ITEMS #E202, #E203, #E205, #E207 AND #E209. SC.: 1=20 MM.

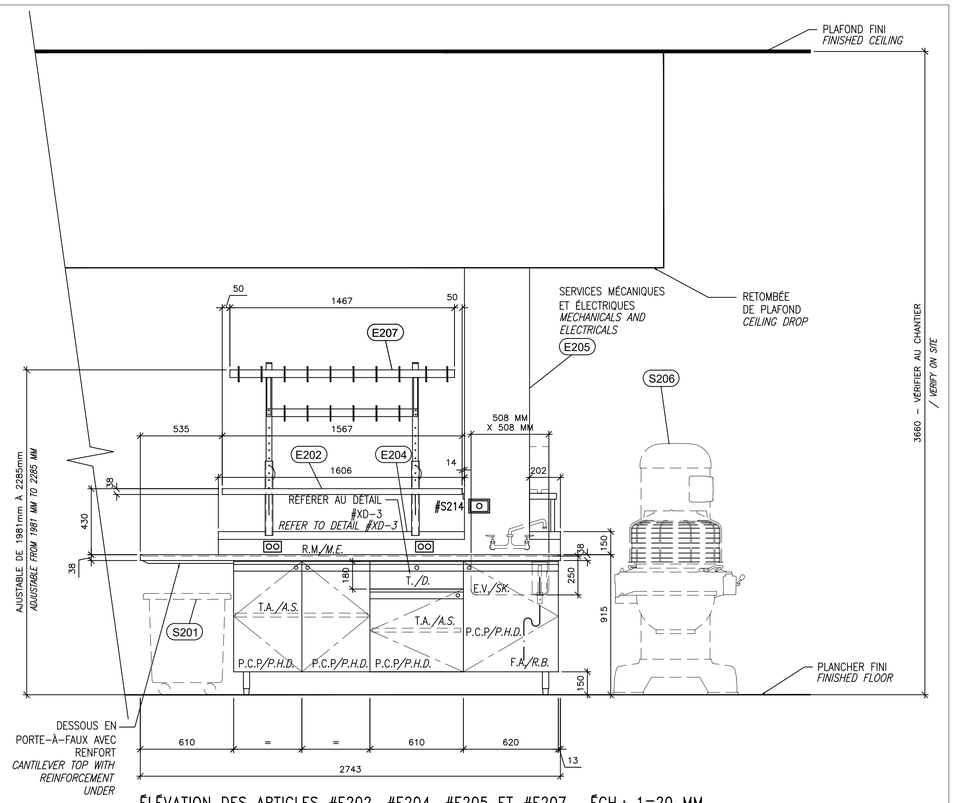

ÉLÉVATION DES ARTICLES #E202, #E204, #E205 ET #E207. ÉCH.: 1=20 MM.
ELEVATION OF ITEMS #E202, #E204, #E205 AND #E207. SC.: 1=20 MM.

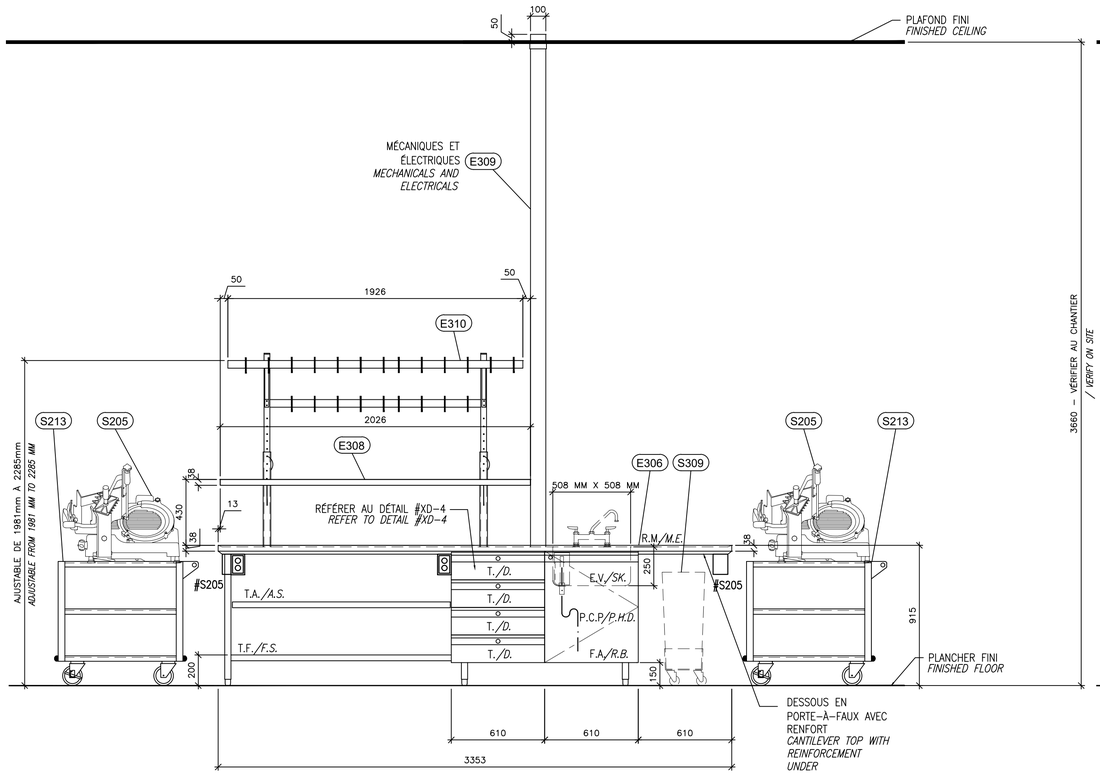

ÉLÉVATION DES ARTICLES #E306, #E308, #E309 ET #E310. ÉCH.: 1=20 MM.
ELEVATION OF ITEMS #E306, #E308, #E309 AND #E310. SC.: 1=20 MM.

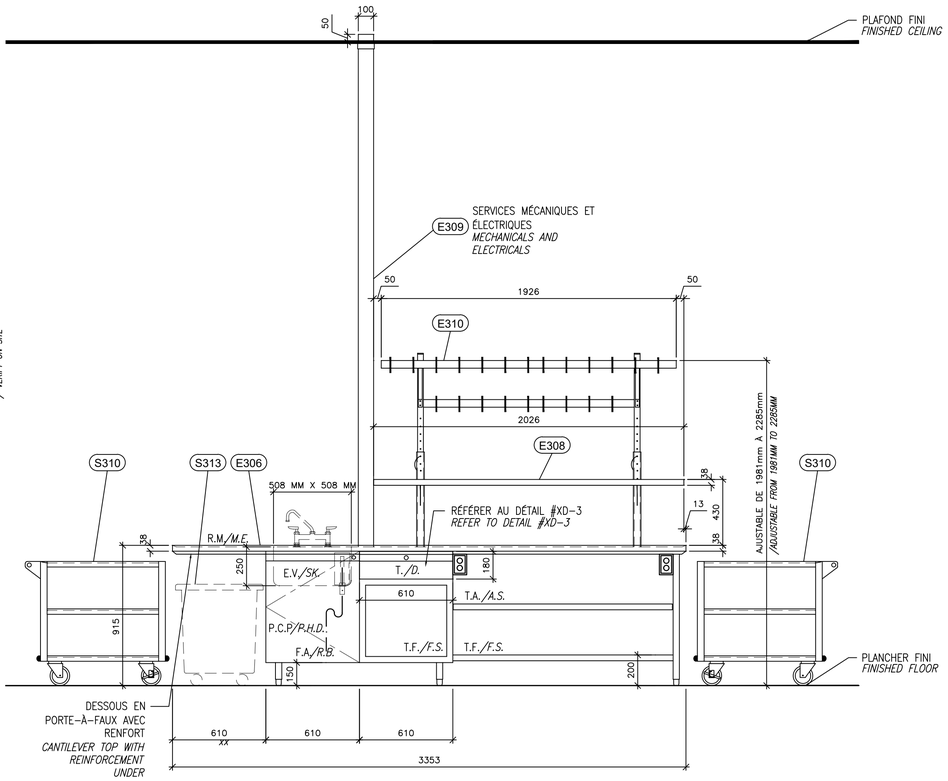

ÉLÉVATION DES ARTICLES #E306, #E308, #E309 ET #E310. ÉCH.: 1=20 MM.
ELEVATION OF ITEMS #E306, #E308, #E309 AND #E310. SC.: 1=20 MM.

SE RÉFÉRER AU DESSIN #I-11 POUR LES LÉGENDES
REFER TO DRAWING #I-11 FOR LEGENDS

Copyright 2016, Bernard & Associés inc. / *Copyright 2016, Bernard & Associates inc.*

Travaux publics et Services gouvernementaux Canada | Public Works and Government Services Canada
Direction générale des biens immobiliers | Real Property Branch
Région du Québec | Quebec region
Canada

Plan clé / Key Plan

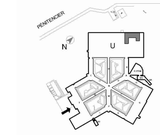

DFS inc. architecture & design
Montréal, QC | 400, boul. de Maisonneuve O., bur. 500 Montréal (Québec) H3A 1L4 T.: (514) 878-1708 F.: (514) 861-6219 www.dfsarch.com
Dans la province de Québec, les services architecturaux de DFS sont fournis par Fish Pellicer Todd architectes.

bernard & associés CONSULTANTS / DESIGNERS SERVICES ALIMENTAIRES
4020, SAINT-AMBROISE, BUREAU 380 MONTRÉAL, QUÉBEC, H4C 2C7 TÉL.: 514-342-2662 FAX.: 514-342-5403

PAGEAU MOREL Montréal www.pageaumorel.com

sdk 1751, rue Richardson, bureau 2120 Montréal (Québec) H3K 1G6 Tél.: 514 938-5999 Téléc.: 514 935-9470 www.sdkbb.com
STRUCTURE • GÉNIE CIVIL • STRUCTURE INDUSTRIELLE • VERRE STRUCTUREL

SMi CSP CONSULTANTS EN SÉCURITÉ INC. Division de Le Groupe S.M. International inc.

révisions revision		date
A	ÉMIS POUR APPEL D'OFFRES	2016/09/07

A no. du détail detail no.
B no.de la feuille-où détail exigé sheet no.-where detailed required
C no. de la feuille-où détaillé sheet no.-where detailed

Projet / Project

Service correctionnel Canada / Correctional Service Canada

242 MONTÉE GAGNON, SAINTE-ANNE-DES-PLAINES, QUÉBEC

INSTITUT ARCHAMBAULT - CUISINE DE FINITION / ARCHAMBAULT INSTITUT - FINISHING KITCHEN

Dessin / Drawing

SERVICE ALIMENTAIRE / FOOD SERVICE

Conçu par / Designed by: Jean-Claude Guénette	
Dessiné par / Drawn by: JCG / CC / SG	Date: 2015-08-10
Approuvé par / Approved by: JCG	Date: 2016-01-20
Soumission / Tender: COORDINATION 100%	Gestionnaire de projet TPSGC / PWGSC Project Manager: Frédéric Boily
No de projet / Project number TPSGC: R.067720.800	No de projet / Project number PWGSC: SCC-341-3403
Nom du fichier / File name: R_067720_800-PLANS.DWG	No de classement / File no.
No de plan ou dessin / File name	No feuille / Sheet no.: I-12 / 20

PWGSC / TPSGC A1 2016-01-14 13:10:49

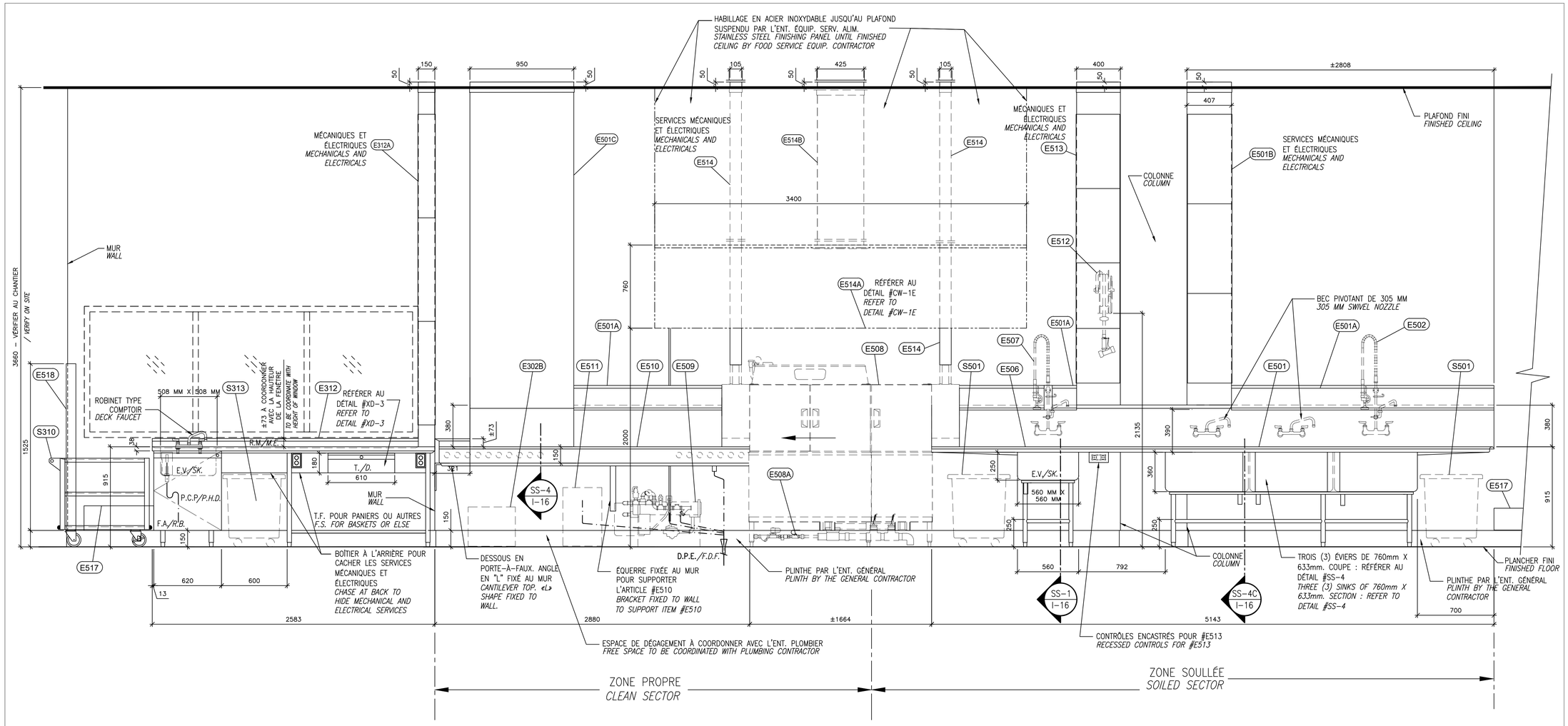

ÉLÉVATION DES ARTICLES #E312, #E312A, #E501, #E501A, #E501B, #E501C, #E510, #E513, #E514 (2), #E514A ET #E514B. ÉCH.: 1=20 MM.

ELEVATION OF ITEMS #E312, #E312A, #E501, #E501A, #E501B, #E501C, #E510, #E513, #E514 (2), #E514A AND #E514B. SC.: 1=20 MM.

SE RÉFÉRER AU DESSIN #I-11 POUR LES LÉGENDES

REFER TO DRAWING #I-11 FOR LEGENDS

Copyright 2016, Bernard & Associés inc. / *Copyright 2016, Bernard & Associates inc.*

Travaux publics et Services gouvernementaux Canada | Public Works and Government Services Canada

Direction générale des biens immobiliers | Real Property Branch

Région du Québec | Quebec region

Canada

Plan clé / Key Plan

DFS inc. architecture & design
Montréal, QC | 400, boul. de Maisonneuve O., bur. 500 Montréal (Québec) H3A 1L4 T: (514) 878-1708 F: (514) 861-6219 www.dfsarch.com

Dans la province de Québec, les services architecturaux de DFS sont fournis par Fish Pellicer Todd architectes.

bernard & associés CONSULTANTS / DESIGNERS SERVICES ALIMENTAIRES
4020, SAINT-AMBROISE, BUREAU 380 MONTRÉAL, QUÉBEC, H4C 2C7 TÉL : 514-342-2662 FAX : 514-342-5403

PAGEAU MOREL www.pageaumorel.com Montréal

sdk
1751, rue Richardson, bureau 2120 Montréal (Québec) H3M 1G6 Tél. : 514 938-5999 Téléc. : 514 935-9410 www.sdkbb.com
STRUCTURE • GÉNIE CIVIL • STRUCTURE INDUSTRIELLE • VERRE STRUCTUREL

SMi CSP CONSULTANTS EN SÉCURITÉ INC. Division de Le Groupe S.M. International inc.

FCSI

révision revision		date
A	ÉMIS POUR APPEL D'OFFRES	2016/09/07

A no. du détail detail no.
B no.de la feuille–où détail exige sheet no.–where detailed required
C no. de la feuille–où détaillé sheet no.–where detailed

Projet / Project

Service correctionnel Canada / Correctional Service Canada

242 MONTÉE GAGNON, SAINTE-ANNE-DES-PLAINES, QUÉBEC

INSTITUT ARCHAMBAULT - CUISINE DE FINITION / ARCHAMBAULT INSTITUT - FINISHING KITCHEN

Dessin / Drawing

SERVICE ALIMENTAIRE / FOOD SERVICE

Conçu par / Designed by: Jean-Claude Guénette

Dessiné par / Drawn by: JCG / CC / SG — Date: 2015-08-10

Apprové par / Approved by: JCG — Date: 2016-01-20

Soumission / Tender: COORDINATION 100%

Gestionnaire de projet TPSGC / PWGSC Project Manager: Frédéric Boily

No de projet / Project number TPSGC: R.067720.800

No de projet / Project number PWGSC / Client: SCC-341-3403

Nom du fichier / File name: R_067720_800-PLANS.DWG

No de classement / File no.

No de plan du dessin / File name — No feuille / Sheet no.: I-13 / 20

2016-01-14 13:10:49

PWGSC / TPSGC A1

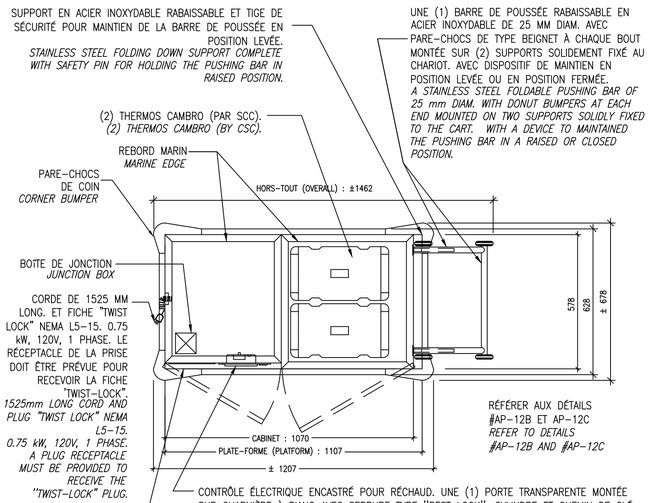

CONSTRUCTION : ENTIÈREMENT EN ACIER INOXYDABLE DE 2.0 MM D'ÉPAISSEUR POUR LE DESSUS ET DESSOUS. 1.6 MM D'ÉPAISSEUR POUR LE RESTE DU CHARIOT.
CONSTRUCTION : ALL STAINLESS STEEL OF 2.0mm THICK FOR THE TOP AND BOTTOM. 1.6 mm THICK FOR THE REST OF THE CART.

VUE EN PLAN
PLAN VIEW

AP-12A / I-01 CHARIOT POUR PLATEAUX ASSEMBLÉS
CART FOR ASSEMBLED TRAYS
ÉCHELLE / *SCALE :* AUCUNE. *NONE.*
#S403

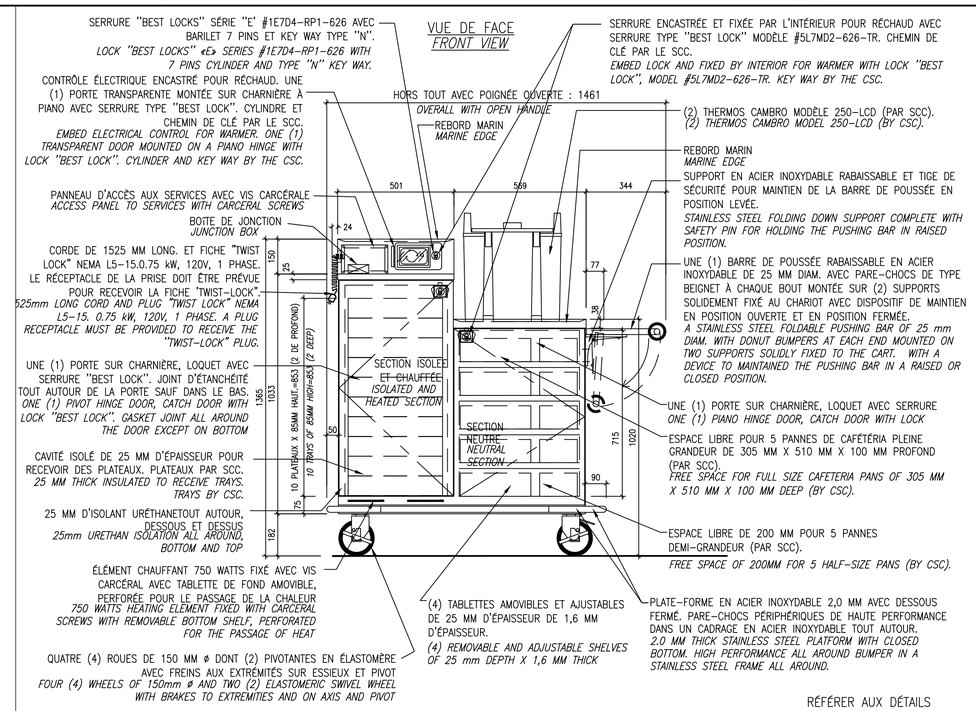

*** TOUS LES JOINTS SERONT SOUDÉS ET POLIS – SAUF REPLI DES PORTES PAR POINT ***
*** ALL JOINTS MUST BE WELDED AND POLISHED – EXCEPT WITHDRAWAL OF DOORS THAT WILL BE BY POINT ***

RÉFÉRER AUX DÉTAILS AP-12A ET AP-12C
REFER TO DETAILS #AP-12A AND #AP-12C

AP-12B / I-01 CHARIOT POUR PLATEAUX ASSEMBLÉS
CART FOR ASSEMBLED TRAYS
ÉCHELLE / *SCALE :* AUCUNE. *NONE.*
#S403

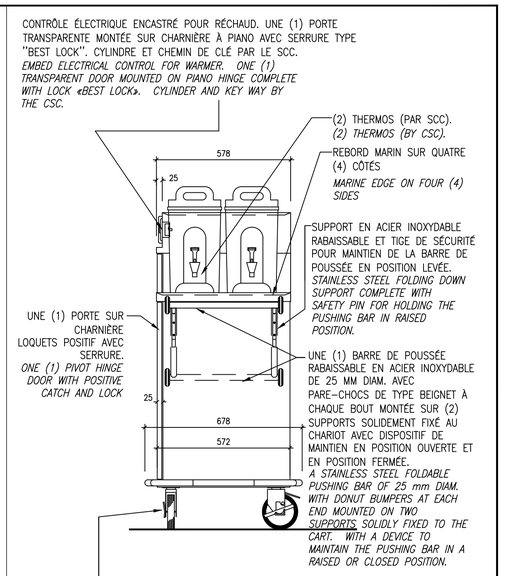

RÉFÉRER AUX DÉTAILS #AP-12A ET #AP-12B
REFER TO DETAILS #AP-12A AND #AP-12B

VUE DE PROFIL
PROFILE VIEW

AP-12C / I-01 CHARIOT POUR PLATEAUX ASSEMBLÉS
CART FOR ASSEMBLED TRAYS
ÉCHELLE / *SCALE :* AUCUNE. *NONE.*
#S403

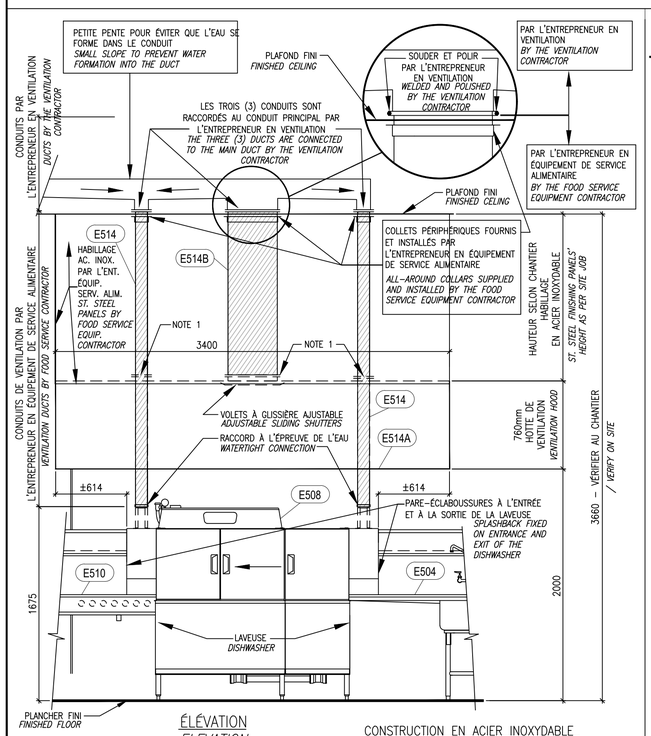

ÉLÉVATION
ELEVATION

CONSTRUCTION EN ACIER INOXYDABLE
STAINLESS STEEL CONSTRUCTION

NOTE 1 :
LES TROIS (3) CONDUITS SONT RACCORDÉS À LA HOTTE PAR L'ENTREPRENEUR EN ÉQUIPEMENT DE SERVICE ALIMENTAIRE.
THE THREE (3) DUCTS ARE CONNECTED TO THE HOOD BY THE FOOD SERVICE EQUIPMENT CONTRACTOR

CW-1 / I-13 HOTTE DE VENTILATION
VENTILATION HOOD
ÉCHELLE / *SCALE :* AUCUNE. *NONE.*
#E514A

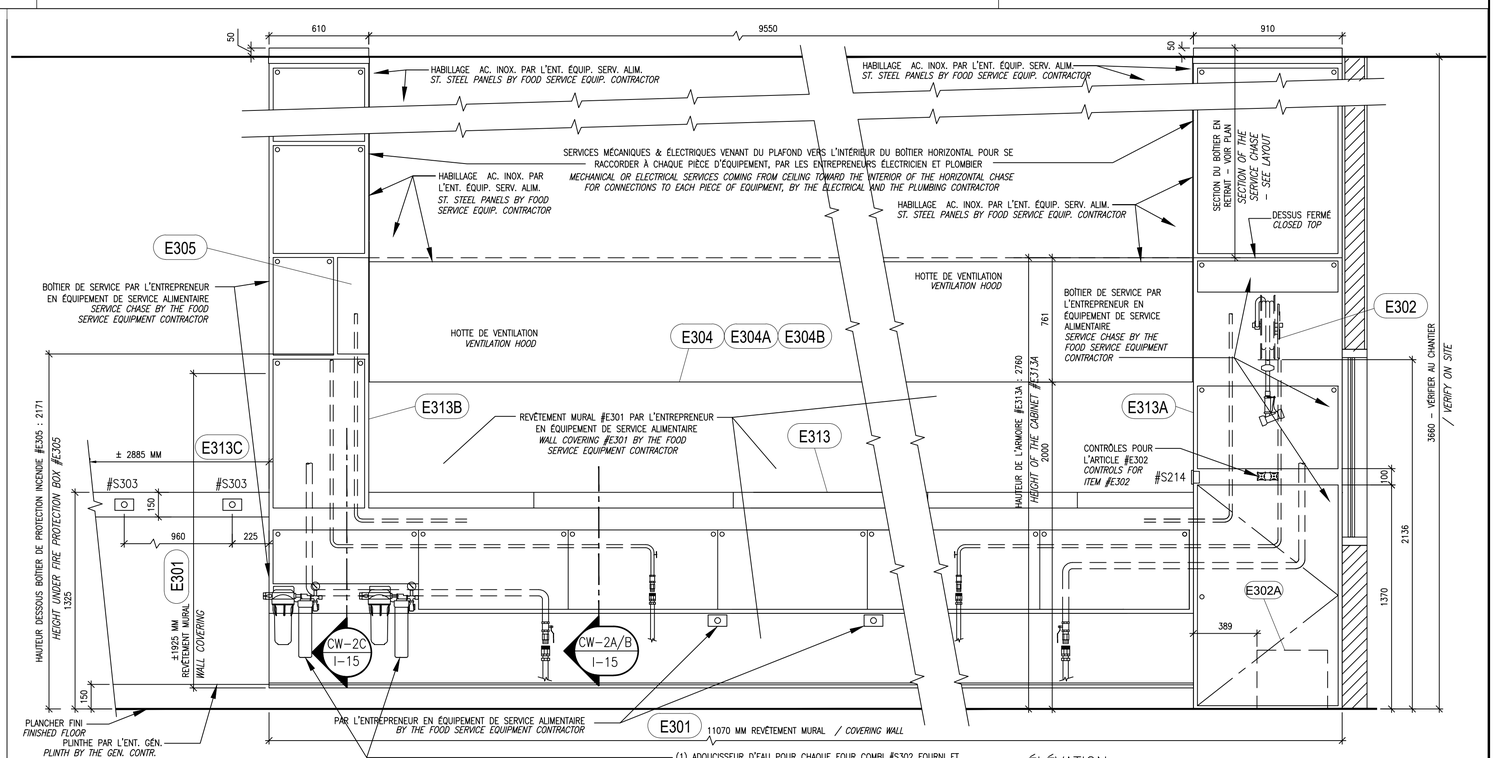

(1) ADOUCISSEUR D'EAU POUR CHAQUE FOUR COMBI #S302 FOURNI ET INSTALLÉ PAR L'ENTREPRENEUR EN ÉQUIPEMENT DE SERVICE ALIMENTAIRE, RACCORDÉ PAR L'ENT. PLOMBIER.
(1) WATER SOFTENER FOR EACH COMBI OVEN #S302 SUPPLIED AND INSTALLED BY THE FOOD SERVICE EQUIPMENT CONTRACTOR, INTERCONNECTED BY THE PLUMBING CONTRACTOR

BOÎTIER DE SERVICE HORIZONTAL ET VERTICAL – REVÊTEMENT MURAL
HORIZONTAL AND VERTICAL SERVICE CHASE – WALL COVERING
AP-12B / I-01
ÉCHELLE / *SCALE :* AUCUNE. *NONE.*
#E301, #E313, #E313A, #E313B & #E313C

ÉLÉVATION
ELEVATION

CONSTRUCTION EN ACIER INOXYDABLE
(RÉFÉRER AUX DÉTAILS #CW-2A, #CW-2B ET #CW-2C)
STAINLESS STEEL CONSTRUCTION
(REFER TO DÉTAILS #CW-2A, #CW-2B AND #CW-2C)

Travaux publics et Services gouvernementaux Canada
Public Works and Government Services Canada
Direction générale des biens immobiliers
Real Property Branch
Région du Québec
Quebec region
Canada

Plan clé / Key Plan

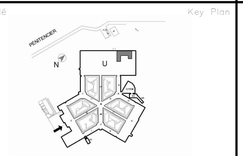

DFS inc. architecture & design
Montréal, QC 400, boul. de Maisonneuve O., bur. 500 Montréal (Québec) H3A 1L4
T: (514) 878-1708 F: (514) 861-6219
www.dfsarch.com
Dans la province de Québec, les services architecturaux de DFS sont fournis par Fish Pellicer Todd architectes.

bernard & associés
CONSULTANTS / DESIGNERS
SERVICES ALIMENTAIRES
4020, SAINT-AMBROISE, BUREAU 380
MONTRÉAL (QUÉBEC) H4C 2C7
TÉL : 514-342-2662 FAX : 514-342-5403

PAGEAU MOREL
www.pageaumorel.com
Montréal

sdk
1751, rue Richardson, bureau 2120
Montréal (Québec) H3K 1G6
TEL : 514 938-5999
Télec.: 514 935-9470
www.sdkbb.com
STRUCTURE • GÉNIE CIVIL • STRUCTURE INDUSTRIELLE • MÉMBRE STRUCTUREL

SMi
CSP CONSULTANTS EN SÉCURITÉ INC.
Division de Le Groupe S.M. International inc.

A	ÉMIS POUR APPEL D'OFFRES	2016/09/07
Révision / Revision		date

A no. du détail / detail no.
B no. de la feuille-où détail exigé / sheet no.-where detailed required
C no. de la feuille-où détaillé / sheet no.-where detailed

Projet / Project

Service correctionnel Canada / Correctional Service Canada

242 MONTÉE GAGNON, SAINTE-ANNE-DES-PLAINES, QUÉBEC

INSTITUT ARCHAMBAULT - CUISINE DE FINITION / ARCHAMBAULT INSTITUT - FINISHING KITCHEN

Dessin / Drawing

SERVICE ALIMENTAIRE / FOOD SERVICE

DÉTAILS ET ÉLÉVATIONS
DETAILS AND ELEVATIONS

Conçu par / Designed by	Jean-Claude Guénette
Dessiné par / Drawn by	JCG / CC / SG
Date	2015-08-10
Approuvé par / Approved by	JCG
Date	2016-01-20
Soumission / Tender	COORDINATION 100%
Gestionnaire de projet TPSGC / PWGSC Project Manager	Frédéric Boily
No de projet / Project number TPSGC	R.067720.800
No de projet / Project number PWGSC	SCC-341-3403
Client	
Client	
Nom du fichier / File name	R_067720_800-PLANS.DWG
No de classement / File no.	
No de plan du dessin / File name	
No feuille / Sheet no.	I-14 / 20

Copyright 2016, Bernard & Associés inc. / *Copyright 2016, Bernard & Associates inc.*

PWGSC / TPSGC A1
2016-01-14 13:10:49

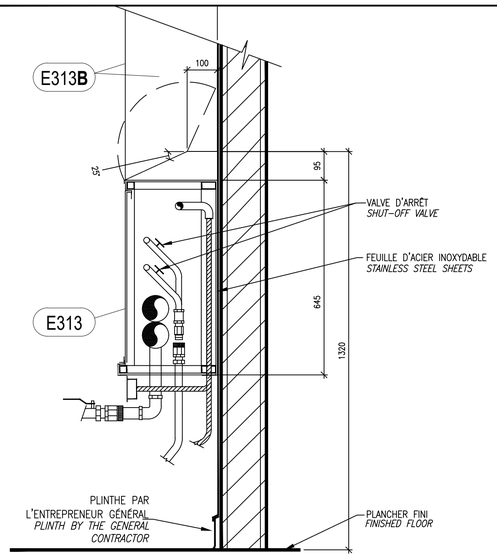

COUPE
SECTION

ÉLECTRICITÉ ET PLOMBERIE PAR LES ENTREPRENEURS ÉLECTRICIEN ET PLOMBIER
BOÎTIER DE SERVICE PAR L'ENTREPRENEUR EN ÉQUIPEMENT DE SERVICE ALIMENTAIRE
ELECTRICITY AND PLUMBING BY THE ELECTRICAL AND THE PLUMBING CONTRACTORS. SERVICE CHASE BY THE FOOD SERVICE EQUIPMENT CONTRACTOR

CONSTRUCTION EN ACIER INOXYDABLE
(RÉFÉRER AUX DÉTAILS #CW-1E, #CW-2B ET #CW-2C)
STAINLESS STEEL CONSTRUCTION
(REFER TO DETAILS #CW-1E, #CW-2B AND #CW-2C)

CW-2A / I-14 — BOÎTIER DE SERVICE HORIZONTAL
HORIZONTAL SERVICE CHASE
ÉCHELLE / *SCALE :* AUCUNE. *NONE.*
#E313

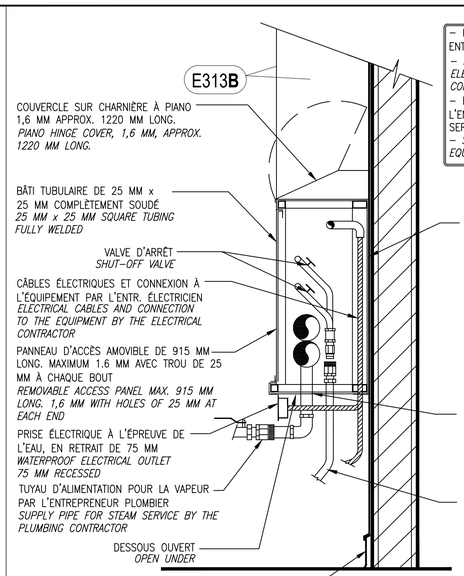

CONSTRUCTION EN ACIER INOXYDABLE
(RÉFÉRER AU DÉTAIL #CW-1E, #CW-2A ET #CW-2C)
STAINLESS STEEL CONSTRUCTION
(REFER TO DETAIL #CW-1E, #CW-2A AND #CW-2C

COUPE
SECTION

CW-2B / I-14 — BOÎTIER DE SERVICE HORIZONTAL
HORIZONTAL SERVICE CHASE
ÉCHELLE / *SCALE :* AUCUNE. *NONE.*
#E313

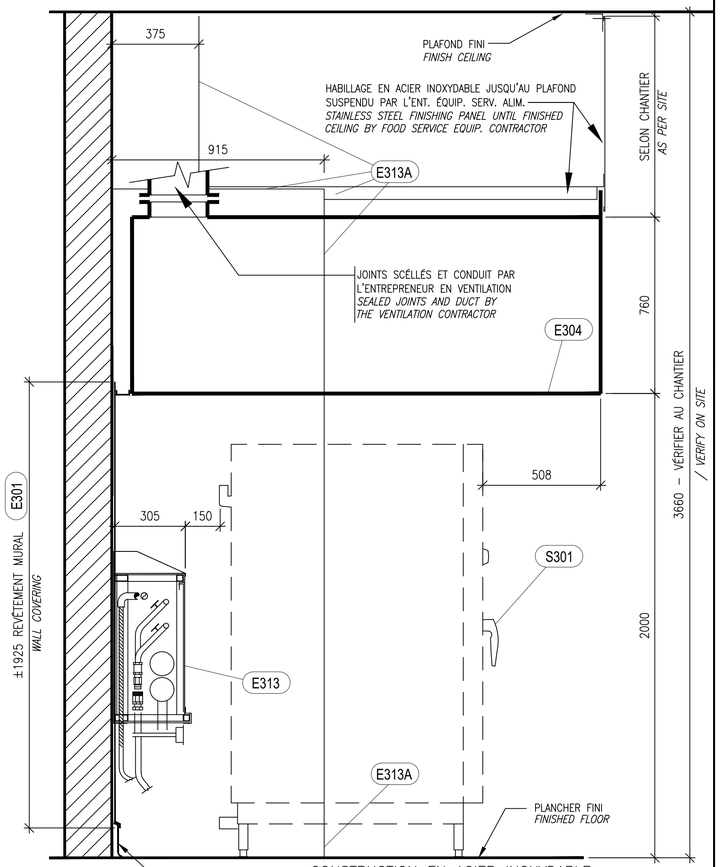

COUPE
SECTION

CONSTRUCTION EN ACIER INOXYDABLE
(RÉFÉRER AU DÉTAIL #CW-1E, #CW-2A ET #CW-2B)
STAINLESS STEEL CONSTRUCTION
(REFER TO DETAIL #CW-1E, #CW-2A AND #CW-2B)

CW-2C / I-14 — BOÎTIER DE SERVICE HORIZONTAL, HOTTE DE VENTILATION ET REVÊTEMENT MURAL
HORIZONTAL SERVICE CHASE, VENTILATION HOOD AND WALL COVERING
ÉCHELLE / *SCALE :* AUCUNE. *NONE.*
#E301 & #E313

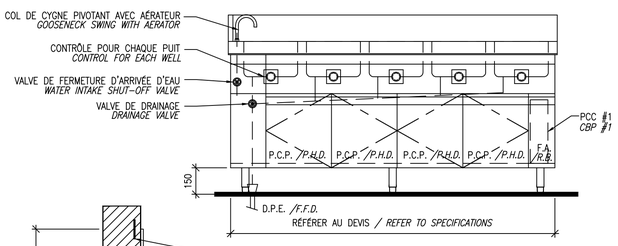

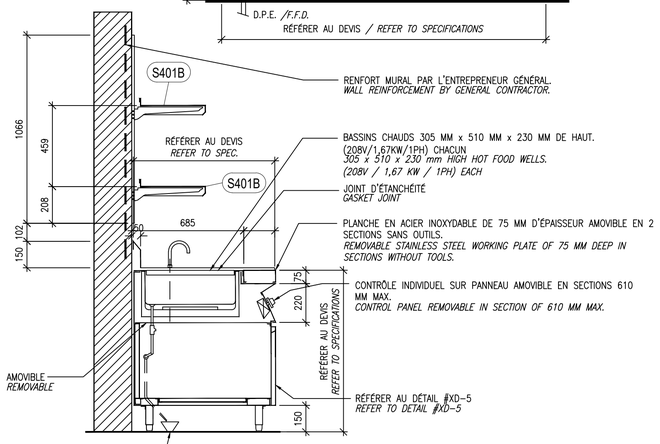

COUPE
SECTION

CONSTRUCTION EN ACIER INOXYDABLE
STAINLESS STEEL CONSTRUCTION

DH-1 / I-01 — TABLE CHAUDE AVEC 5 BASSINS
HOT FOOD TABLE WITH 5 WELLS
ÉCHELLE / *SCALE :* AUCUNE. *NONE.*
#S401

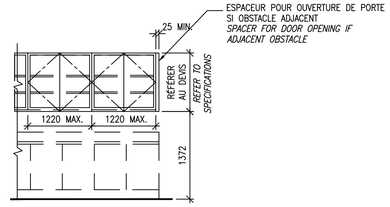

ÉLÉVATION
ELEVATION

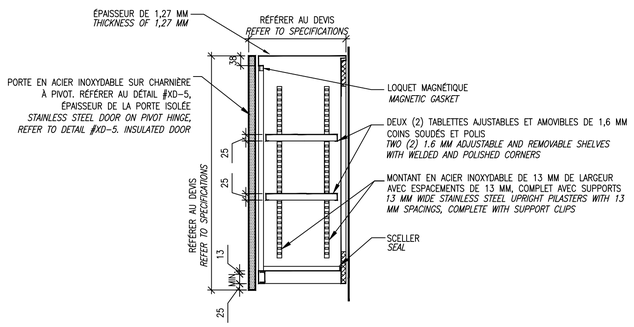

COUPE
SECTION

CONSTRUCTION EN ACIER INOXYDABLE
STAINLESS STEEL CONSTRUCTION

HW-1A — ARMOIRE À ÉPICES
SPICE CUPBOARD
ÉCHELLE / *SCALE :* AUCUNE. *NONE.*
#E206

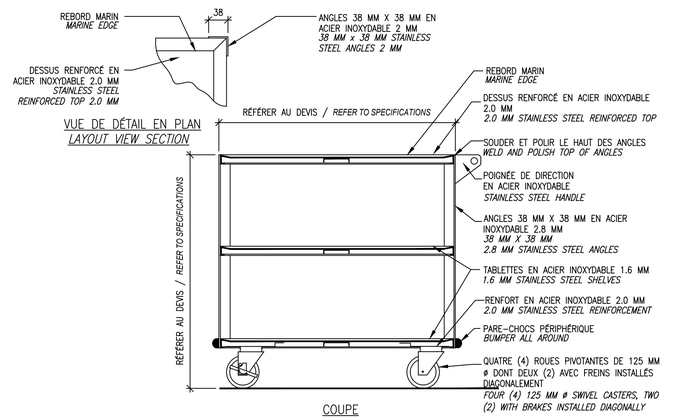

VUE DE DÉTAIL EN PLAN
LAYOUT VIEW SECTION

COUPE
SECTION

CONSTRUCTION EN ACIER INOXYDABLE
STAINLES STEEL CONSTRUCTION

MU-1 — CHARIOT D'UTILITÉ
UTILITY CART
ÉCHELLE / *SCALE :* AUCUNE. *NONE.*
#S105, #S202, #S213 & #S310

Copyright 2016, Bernard & Associés inc. / *Copyright 2016, Bernard & Associates inc.*

Travaux publics et Services gouvernementaux Canada — Public Works and Government Services Canada
Direction générale des biens immobiliers — Real Property Branch
Région du Québec — Quebec region
Canada

Plan clé / Key Plan

DFS inc. architecture & design
Montréal, QC | 400, bouv. de Maisonneuve O., bur. 500, Montréal (Québec) H3A 1L4 | T: (514) 878-1708 F: (514) 861-6219 | www.dfsarch.com
Dans la province de Québec, les services architecturaux de DFS sont fournis par Fish Pellicer Todd architectes.

bla bernard & associés — CONSULTANTS / DESIGNERS SERVICES ALIMENTAIRES
4020, SAINT-AMBROISE, BUREAU 380, MONTRÉAL, QUÉBEC, H4C 2C7
TÉL : 514-342-2662 FAX : 514-342-5403

PAGEAU MOREL
www.pageaumorel.com
Montréal

sdk
1751, rue Richardson, bureau 2120, Montréal (Québec) H3K 1G6
TEL : 514 938-5999
Télec. : 514 935-9470
www.sdklib.com
STRUCTURE • GÉNIE CIVIL • STRUCTURE INDUSTRIELLE • VERRE STRUCTUREL

SMi
CSP CONSULTANTS EN SÉCURITÉ INC.
Division de Le Groupe S.M. International inc.

A	ÉMIS POUR APPEL D'OFFRES	2016/09/07
révisions / revision		date

A no. du détail / detail no.
B no.de la feuille-où détail exige / sheet no.-where detailed required
C no. de la feuille-où détaillé / sheet no.-where detailed

Projet / Project
Service correctionnel Canada / Correctional Service Canada
242 MONTÉE GAGNON, SAINTE-ANNE-DES-PLAINES, QUÉBEC
INSTITUT ARCHAMBAULT - CUISINE DE FINITION / ARCHAMBAULT INSTITUT - FINISHING KITCHEN

Dessin / Drawing
SERVICE ALIMENTAIRE / FOOD SERVICE
COUPES ET DÉTAILS
SECTIONS AND DETAILS

Conçu par / Designed by: Jean-Claude Guénette	
Dessiné par / Drawn by: JCG / CC / SG	Date: 2015-08-10
Approuvé par / Approved by: JCG	Date: 2016-01-20
Soumission / Tender: COORDINATION 100%	Gestionnaire de projet TPSGC / PWGSC Project Manager: Frédéric Boily
No de projet / Project number: R.067720.800	No de projet client / Client project number: SCC-341-3403
TPSGC / PWGSC	Client / Client
Nom de fichier / File name: R_067720_800-PLANS.DWG	No de classement / File no.
No de plan ou dessin / File name	No feuille / Sheet no.: I-15 / 20

2016-01-14 13:10:49
PWGSC / TPSGC A1

ROULEAUX EN PVC DE 48 MM ø AVEC BAGUE DE ROULEMENT DE POLYPROPILÈNE ET TUBES ANTI-CORROSION. ROULEAUX MONTÉS SUR DES ANGLES EN ALUMINIUM AMOVIBLES EN SECTIONS DE ±760 MM MAX. FOND EN PENTE VERS LE DRAIN. DRAIN COMPLET AVEC BASSIN ET PANIER PERFORÉ AMOVIBLE DE 150 MM X 150 MM X 38 MM AVEC TROUS DE 4,5 MM DE DIA. SUR AU MOINS 50% DE LA SURFACE INCLUANT LES CÔTÉS DE FAÇON À PERMETTRE À L'EAU DE S'ÉCOULER FACILEMENT.
48 MM ø P.V.C ROLLERS "INTERROLL 1100" WITH POLYPROPYLENE BEARINGS, ANTI-CORROSION BALLS ANS TUBES. ROLLERS INSTALLED ON REMOVABLE ALUMINIUM ANGLE FRAME IN SECTIONS OF ±760 MM MAX. BOTTOM SLOPED TO THE DRAINING PAN 600 MM X 100 MM X 50 MM EQUIPPED WITH A DRAIN AND A REMOVABLE AND PERFORATED BASKETS WITH HANDLE

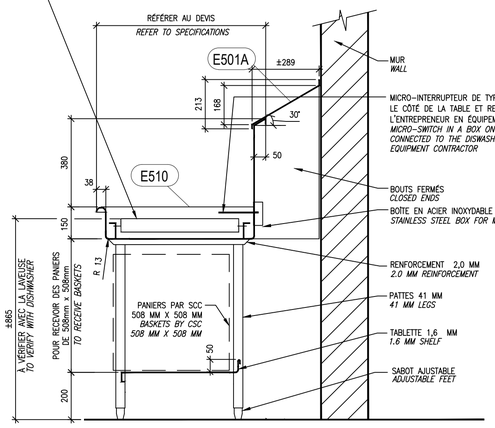

COUPE
SECTION

CONSTRUCTION EN ACIER INOXYDABLE
STAINLESS STEEL CONSTRUCTION

SC-4 / I-13 — TABLE À VAISSELLE PROPRE
CLEAN DISH TABLE
ÉCHELLE / *SCALE :* AUCUNE. *NONE.*
#E510

FOURNIR ET INSTALLER DES LANGUETTES DE TYPE MÉPLAT EN ACIER INOXYDABLE SEULEMENT SUR LE BASSIN #303B DE PLANCHER DEVANT LE FOUR COMBI AFIN QUE LES ÉTAGÈRES DES FOURS COMBI PUISSENT ENTRER ET SORTIR DU FOUR SANS PROBLÈME. CES LANGUETTES DOIVENT ÊTRE FIXÉES SOLIDEMENT SUR LE BASSIN ET LES GRILLES DOIVENT POUVOIR S'ENLEVER SANS DIFFICULTÉ POUR LE NETTOYAGE DU FOND.
SUPPLY AND INSTALL STAINLESS STEEL FLAT BARS ONLY OVER THE FLOOR PAN FRAME #303B IN FRONT OF THE COMBI OVEN, SO THAT MOBILE COMBI RACKS CAN ENTER AND EXIT THE COMBI OVEN WITHOUT PROBLEM. THESE FLAT BARS MUST BE SOLIDLY FIXED TO THE FLOOR PAN FRAME AND SO THE GRIATES CAN BE REMOVED WITHOUT ANY PROBLEM FOR CLEANING FLOOR PAN.

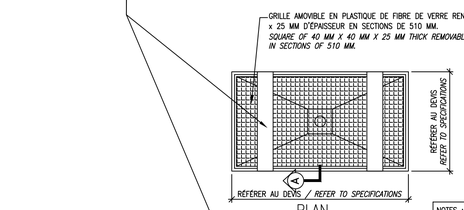

PLAN

NOTES : BASSIN AVEC PENTE DE 25 MM VERS LE DRAIN. SOUDER ET POLIR TOUS LES JOINTS.
NOTES : FLOOR PAN WITH 25 MM SLOPE TOWARD DRAIN WELDED AND POLISHED JOINTS.

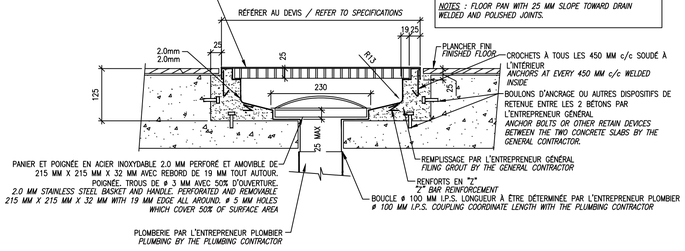

COUPE A
SECTION A

INSTALLATION PAR L'ENTREPRENEUR GÉNÉRAL
CONSTRUCTION EN ACIER INOXYDABLE
INSTALLATION BY THE GENERAL CONTRACTOR
STAINLESS STEEL CONSTRUCTION

SF-1B / I-03 — BASSIN DE PLANCHER
FLOOR PAN
ÉCHELLE / *SCALE :* AUCUNE. *NONE.*
#E303, #E303A, #E303B, #E315 & #E800

* NOTE 1: FOURNIR ET INSTALLER PAR L'ENTREPRENEUR EN ÉQUIPEMENT DE SERVICE ALIMENTAIRE LA TUYAUTERIE D'EAU CHAUDE ET D'EAU FROIDE À PARTIR DU OU DES ROBINETS JUSQU'À 100mm PLUS BAS QUE LE FOND DE L'ÉVIER
** NOTE 1: SUPPLY AND INSTALL BY THE FOOD SERVICE EQUIPMENT CONTRACTOR HOT AND COLD WATER PIPING FROM FAUCET(S) TILL 100mm UNDER THE BOTTOM OF THE SINK*

* NOTE 2: PRÉVOIR DÉGAGEMENT POUR PANIERS ET VASSELLES
** NOTE 2: PROVIDE SUFFICIENT SPACE FOR BASKETS AND DISHES*

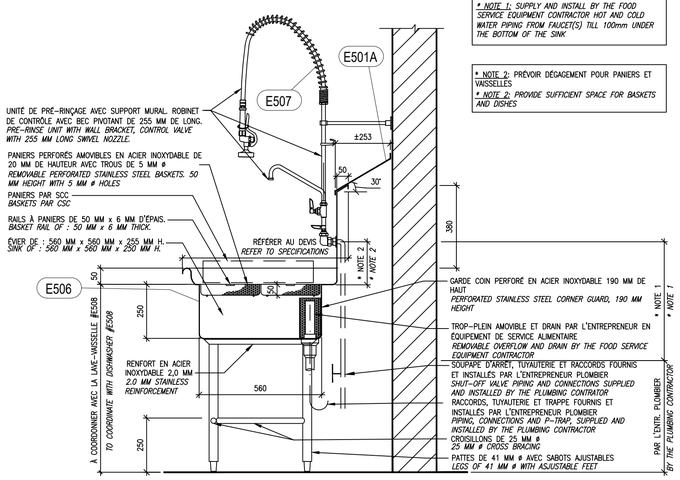

COUPE
SECTION

CONSTRUCTION EN ACIER INOXYDABLE
/STAINLESS STEEL CONSTRUCTION

SS-1 / I-13 — ÉVIER DE PRÉ-RINÇAGE
PRE-RINSE SINK
ÉCHELLE / *SCALE :* AUCUNE. *NONE.*
#E506

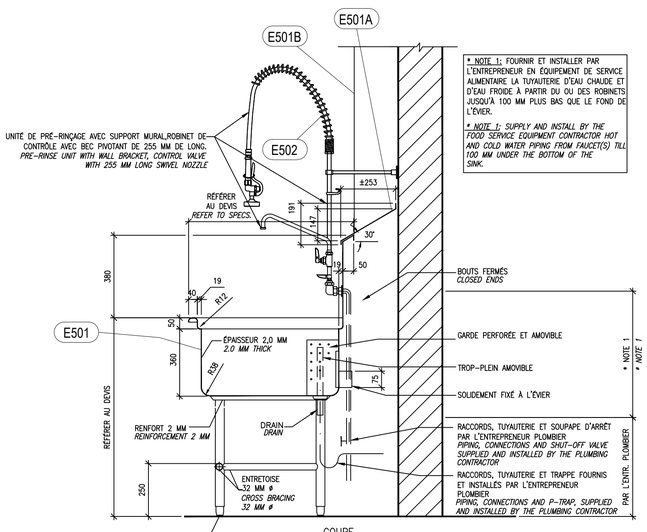

COUPE
SECTION

CONSTRUCTION EN ACIER INOXYDABLE
STAINLESS STEEL CONSTRUCTION

SS-4C / I-13 — ÉVIER À MARMITES
POT SINK
ÉCHELLE / *SCALE :* AUCUNE. *NONE.*
#E501

L'ENTREPRENEUR PLOMBIER DOIT FOURNIR, INSTALLER ET RACCORDER LES VALVES DE FERMETURE, LA TUYAUTERIE, LE SYSTÈME DE DÉRIVATION ET TOUS LES ACCESSOIRES REQUIS POUR L'ADOUCISSEUR D'EAU.
THE PLUMBING CONTRACTOR HAS TO SUPPLY, INSTALL AND CONNECT CLOSING VALVE, THE PIPING, THE "BY PASS" SYSTEM AND ALL ACCESSOIRIES REQUIRED FOR THE HOT WATER SOFTENER

L'ENTREPRENEUR EN ÉQUIPEMENT DE SERVICE ALIMENTAIRE DOIT FOURNIR DEUX (2) BOYAUX FLEXIBLES ENTRE LES VALVES DE FERMETURE JUSQU'À L'ADOUCISSEUR D'EAU.
THE FOOD SERVICE EQUIPMENT CONTRACTOR HAS TO SUPPLY TWO (2) FLEXIBLE HOSES BETWEEN THE CLOSING VALVES UP TO THE SOFTENER

EAU CHAUDE VENANT DU BOÎTIER DE SERVICE, PAR L'ENTREPRENEUR PLOMBIER.
HOT WATER AND VALVE (INSIDE CHASE IF REQUIRED) BY THE PLUMBING CONTRACTOR

TUYAU FLEXIBLE DE RACCORD JUSQU'AU DRAIN DE PLANCHER ENTONNOIR, PAR L'ENTREPRENEUR PLOMBIER.
FLEXIBLE PIPE TO THE FLOOR DRAIN FUNNEL, BY THE PLUMBING CONTRACTOR

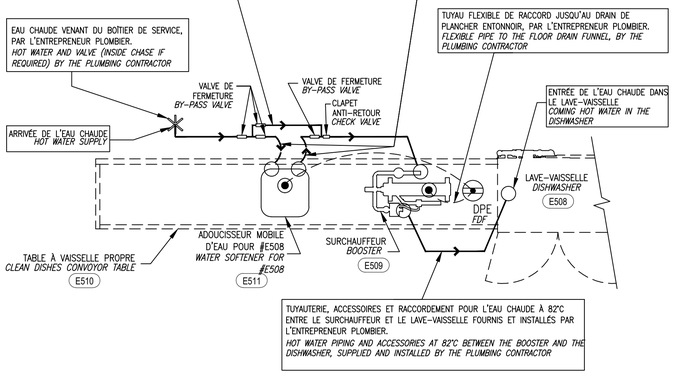

TUYAUTERIE, ACCESSOIRES ET RACCORDEMENT POUR L'EAU CHAUDE À 82°C ENTRE LE SURCHAUFFEUR ET LE LAVE-VAISSELLE FOURNIS ET INSTALLÉS PAR L'ENTREPRENEUR PLOMBIER.
HOT WATER PIPING AND ACCESSORIES AT 82°C BETWEEN THE BOOSTER AND THE DISHWASHER, SUPPLIED AND INSTALLED BY THE PLUMBING CONTRACTOR

——— PAR L'ENTREPRENEUR PLOMBIER
BY THE PLUMBING CONTRACTOR
– – – PAR L'ENTREPRENEUR EN ÉQUIPEMENT DE SERVICE ALIMENTAIRE
BY THE FOOD EQUIPMENT CONTRACTOR

DIAGRAMME DE RACCORDEMENT DE L'ADOUCISSEUR D'EAU CHAUDE (AVEC SURCHAUFFEUR À VAPEUR)
TYPICAL DIAGRAM CONNECTION FOR THE HOT WATER SOFTNER (WITH STEAM BOOSTER)
ÉCHELLE / *SCALE :* AUCUNE. *NONE.*
#E511

ST-42

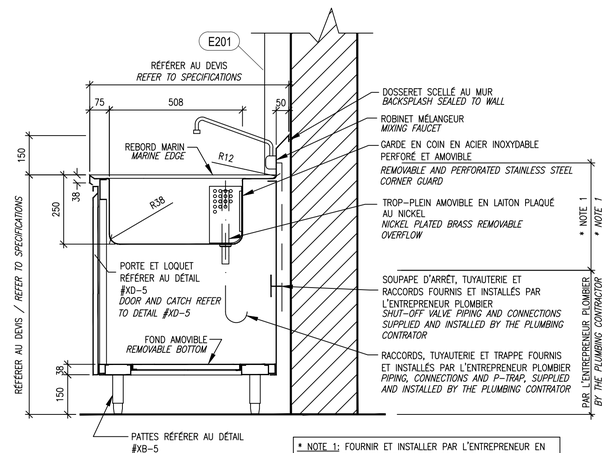

* NOTE 1: FOURNIR ET INSTALLER PAR L'ENTREPRENEUR EN ÉQUIPEMENT DE SERVICE ALIMENTAIRE, LA TUYAUTERIE D'EAU CHAUDE ET D'EAU FROIDE À PARTIR DU OU DES ROBINETS JUSQU'À 100 MM PLUS BAS QUE LE FOND DE L'ÉVIER
** NOTE 1: PROVIDE AND INSTALL BY THE FOOD SERVICE EQUIPMENT CONTRACTOR HOT AND COLD WATER PIPING FROM FAUCET(S) TILL 100 MM UNDER THE BOTTOM OF THE SINK*

COUPE
SECTION

CONSTRUCTION EN ACIER INOXYDABLE
STAINLESS STEEL CONSTRUCTION

TE-1 / I-13 — COMPTOIR AVEC ÉVIER
COUNTER WITH SINK
ÉCHELLE / *SCALE :* AUCUNE. *NONE.*
#E201 & #E404

Copyright 2016, Bernard & Associés inc. / *Copyright 2016, Bernard & Associates inc.*

Travaux publics et Services gouvernementaux Canada — Public Works and Government Services Canada
Direction générale des biens immobiliers — Real Property Branch
Région du Québec — Quebec region
Canada

Plan clé / Key Plan

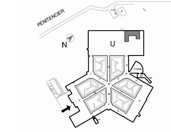

DFS inc. architecture & design
Montréal, QC | 400, boul. de Maisonneuve O., bur. 500 Montréal (Québec) H3A 1L4 | T: (514) 878-1708 F: (514) 861-6219 | www.dfsarch.com
Dans la province de Québec, les services architecturaux de DFS sont fournis par Fish Pellicer Todd architectes.

bernard & associés CONSULTANTS / DESIGNERS SERVICES ALIMENTAIRES
4020, SAINT-AMBROISE, BUREAU 380 MONTRÉAL (QUÉBEC), H4C 2C7
TÉL : 514-342-2662 FAX : 514-342-5403

PAGEAU MORELEL
www.pageaumorel.com Montréal

sdk
1751, rue Richardson, bureau 2120 Montréal (Québec) H3K 1G6
Tél. : 514 938-5999
Téléc. : 514 935-9470
www.sdkbb.com
STRUCTURE • GÉNIE CIVIL • STRUCTURE INDUSTRIELLE • MÉMBRE STRUCTUREL

SMi
CSP CONSULTANTS EN SÉCURITÉ INC.
Division de Le Groupe S.M. International Inc.

A	ÉMIS POUR APPEL D'OFFRES	2016/09/07
révisions revision		date

A no. du détail detail no.
B no. de la feuille où détail exige sheet no.-where detailed required
C no. de la feuille où détailé sheet no.-where detailed

Projet / Project
Service correctionnel Canada / Correctional Service Canada
242 MONTÉE GAGNON, SAINTE-ANNE-DES-PLAINES, QUÉBEC
INSTITUT ARCHAMBAULT - CUISINE DE FINITION / ARCHAMBAULT INSTITUT - FINISHING KITCHEN

Dessin / Drawing
SERVICE ALIMENTAIRE / FOOD SERVICE
COUPES ET DÉTAILS
SECTIONS AND DETAILS

Conçu par / Designed by: Jean-Claude Guénette	
Dessiné par / Drawn by: JCG / CC / SG	Date: 2015-08-10
Approuvé par / Approved by: JCG	Date: 2016-01-20
Soumission / Tender: COORDINATION 100%	Gestionnaire de projet TPSGC / PWGSC Project Manager: Frédéric Boily
No de projet / Project number: R.067720.800	No de projet / Project number: SCC-341-3403
TPSGC / PWGSC — Nom du fichier / File name: R_067720_800-PLANS.DWG	Client / Client — No de classement / File no.
No de plan ou dessin / File name	No feuille / Sheet no.: I-16 / 20

2016-01-14 13:10:49
PWGSC / TPSGC A1

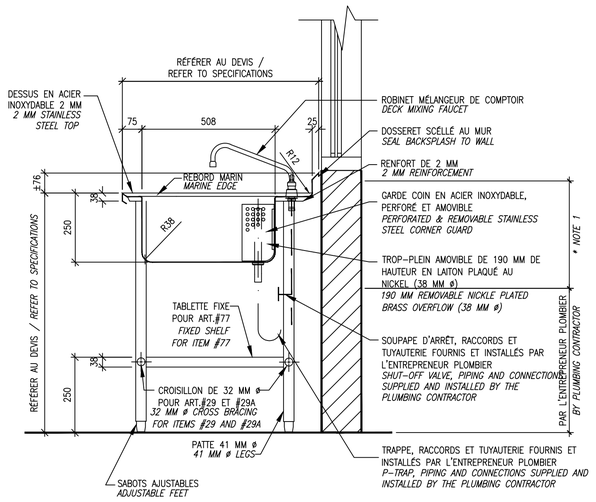

COUPE
SECTION

CONSTRUCTION EN ACIER INOXYDABLE
STAINLESS STEEL CONSTRUCTION

* NOTE 1:
FOURNIR ET INSTALLE PAR L'ENTREPRENEUR EN ÉQUIPEMENT DE SERVICE ALIMENTAIRE, LA TUYAUTERIE D'EAU CHAUDE ET D'EAU FROIDE À PARTIR DU ROBINET JUSQU'À 100 MM PLUS BAS QUE LE FOND DE L'ÉVIER.
* NOTE 1: PROVIDE AND INSTALL BY THE FOOD SERVICE CONTRACTOR HOT AND COLD WATER PIPING FROM FAUCET TILL 100 MM UNDER THE BOTTOM OF THE SINK

TE-1A TABLE POUR DIÈTES
TABLE FOR DIETS
ÉCHELLE / SCALE : AUCUNE. NONE.
#E312

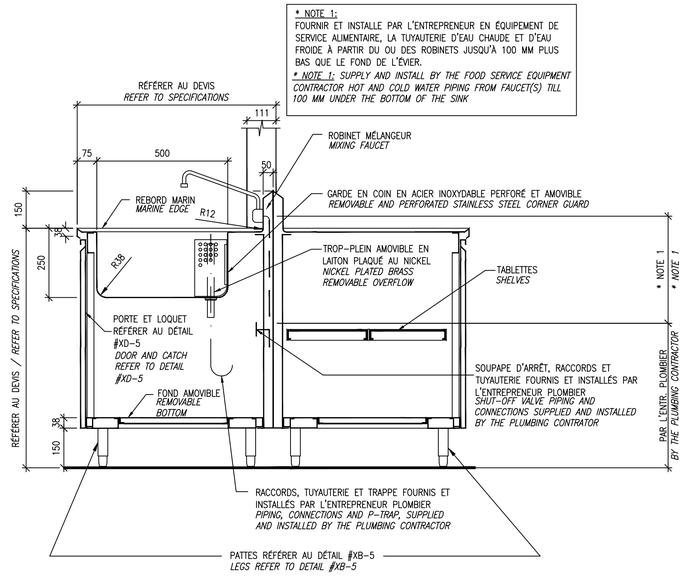

CONSTRUCTION EN ACIER INOXYDABLE
STAINLESS STEEL CONSTRUCTION

COUPE
SECTION

TE-7A COMPTOIR ET COMPTOIR AVEC ÉVIER
COUNTER AND COUNTER WITH SINK
ÉCHELLE / SCALE : AUCUNE. NONE.
#E203 & #E204

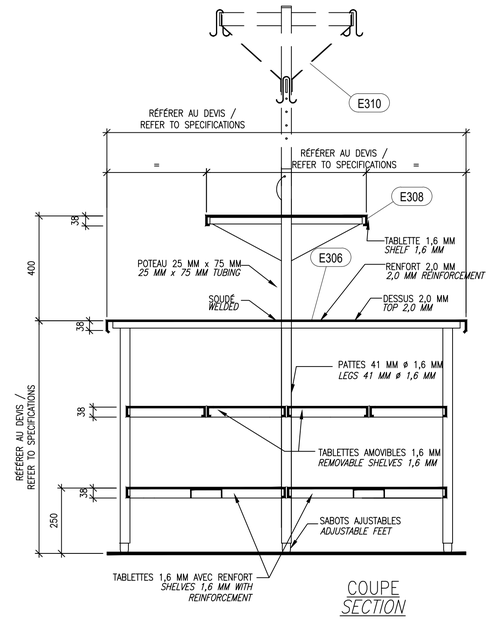

COUPE
SECTION

RÉFÉRER AU DÉTAIL #XP-3B
REFER TO DETAIL #XP-3B

CONSTRUCTION EN ACIER INOXYDABLE
STAINLESS STEEL CONSTRUCTION

TO-1B TABLE DE TRAVAIL AVEC 2 ÉVIERS, TABLETTE SUPÉRIEURE ET CRÉMAILLÈRE AJUSTABLE
WORKING TABLE WITH 2 SINKS, OVERSHELF AND POT RACK
ÉCHELLE / SCALE : AUCUNE. NONE.
#E306 & #E308

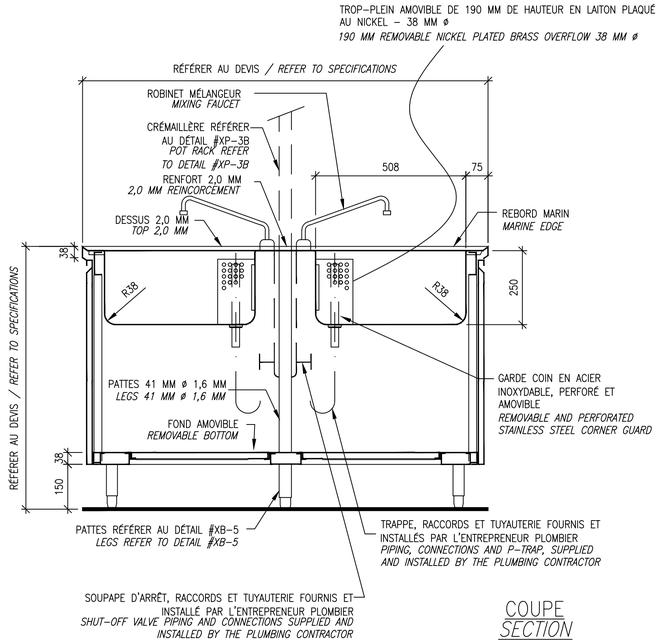

COUPE
SECTION

CONSTRUCTION EN ACIER INOXYDABLE
STAINLESS STEEL CONSTRUCTION

TO-1D TABLE DE TRAVAIL AVEC 2 ÉVIERS
WORKING TABLE WITH 2 SINKS
ÉCHELLE / SCALE : AUCUNE. NONE.
#E306

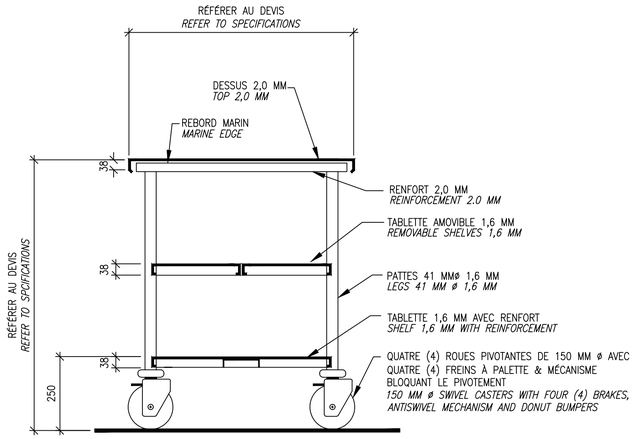

COUPE
SECTION

CONSTRUCTION EN ACIER INOXYDABLE
STAINLESS STEEL CONSTRUCTION

TO-2A TABLE MOBILE
MOBILE TABLE
ÉCHELLE / SCALE : AUCUNE. NONE.
#S103

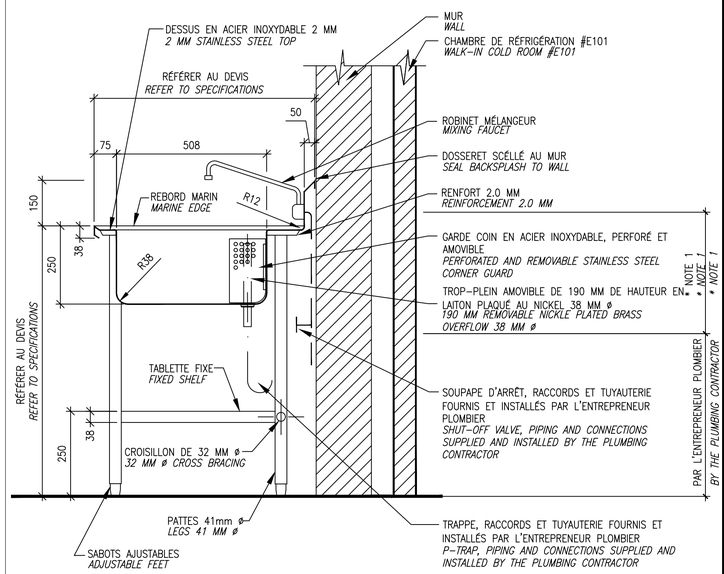

COUPE
SECTION

CONSTRUCTION EN ACIER INOXYDABLE
STAINLESS STEEL CONSTRUCTION

* NOTE 1:
FOURNIR ET INSTALLE PAR L'ENTREPRENEUR EN ÉQUIPEMENT DE SERVICE ALIMENTAIRE, LA TUYAUTERIE D'EAU CHAUDE ET D'EAU FROIDE À PARTIR DU ROBINET JUSQU'À 100mm PLUS BAS QUE LE FOND DE L'ÉVIER.
* NOTE 1: SUPPLY AND INSTALL BY THE FOOD SERVICE EQUIPMENT CONTRACTOR HOT AND COLD WATER PIPING FROM FAUCET TILL 100mm UNDER THE BOTTOM OF THE SINK

TO-4 TABLE AVEC ÉVIER
TABLE WITH SINK
ÉCHELLE / SCALE : AUCUNE. NONE.
#E208

Copyright 2016, Bernard & Associés inc. / Copyright 2016, Bernard & Associates inc.

2016-01-14 13:10:49

PWGSC / TPSGC A1

Travaux publics et Services gouvernementaux Canada | Public Works and Government Services Canada
Direction générale des biens immobiliers | Real Property Branch
Région du Québec | Quebec region
Canada

Plan clé / Key Plan

DFS inc. architecture & design
Montréal, QC | 400, boul. de Maisonneuve O., bur. 500 Montréal (Québec) H3A 1L4 | T: (514) 878-1708 F: (514) 861-6219 | www.dfsarch.com

Dans la province de Québec, les services architecturaux de DFS sont fournis par Fish Pellicer Todd architectes.

bernard & associés
CONSULTANTS / DESIGNERS
SERVICES ALIMENTAIRES
4020, SAINT-AMBROISE, BUREAU 380
MONTRÉAL, QUÉBEC, H4C 2C7
TÉL : 514-342-2662 FAX : 514-342-5403

PAGEAU MOREL
www.pageaumorel.com
Montréal

sdk
1751, rue Richardson, bureau 2120
Montréal (Québec) H3K 1G6
Tél. : 514 938-5999
Téléc. : 514 935-9470
www.sdkbb.com
STRUCTURE • GÉNIE CIVIL • STRUCTURE INDUSTRIELLE • VERRE STRUCTUREL

SMi
CSP CONSULTANTS EN SÉCURITÉ INC.
Division de Le Groupe S.M. International inc.

FCSI

A	ÉMIS POUR APPEL D'OFFRES	2016/09/07
révision / revision		date

A no. du détail / detail no.
B no. de la feuille où détail exigé / sheet no. where detailed required
C no. de la feuille où détaillé / sheet no. where detailed

Projet / Project

Service correctionnel Canada / Correctional Service Canada

242 MONTÉE GAGNON, SAINTE-ANNE-DES-PLAINES, QUÉBEC

INSTITUT ARCHAMBAULT - CUISINE DE FINITION / ARCHAMBAULT INSTITUT - FINISHING KITCHEN

Dessin / Drawing

SERVICE ALIMENTAIRE / FOOD SERVICE

COUPES ET DÉTAILS
SECTIONS AND DETAILS

Conçu par / Designed by: Jean-Claude Guénette
Dessiné par / Drawn by: JCG / CC / SG — Date: 2015-08-10
Approuvé par / Approved by: JCG — Date: 2016-01-20
Soumission / Tender: COORDINATION 100%
Gestionnaire de projet TPSGC / PWGSC Project Manager: Frédéric Boily
No de projet / Project number (TPSGC): R.067720.800
No de projet / Project number (PWGSC): SCC-341-3403
Client
Nom du fichier / File name: R_067720_800-PLANS.DWG
No de classement / File no.
No de plan ou dessin / File name
No feuille / Sheet no.: I-17 / 20

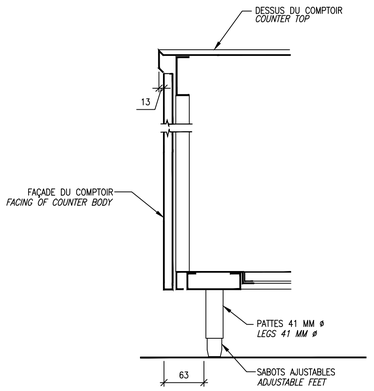

CONSTRUCTION EN ACIER INOXYDABLE
STAINLESS STEEL CONSTRUCTION

XB-5 DÉTAILS DE BASE
BASE DETAIL
ECHELLE / *SCALE :* AUCUNE. *NONE.*

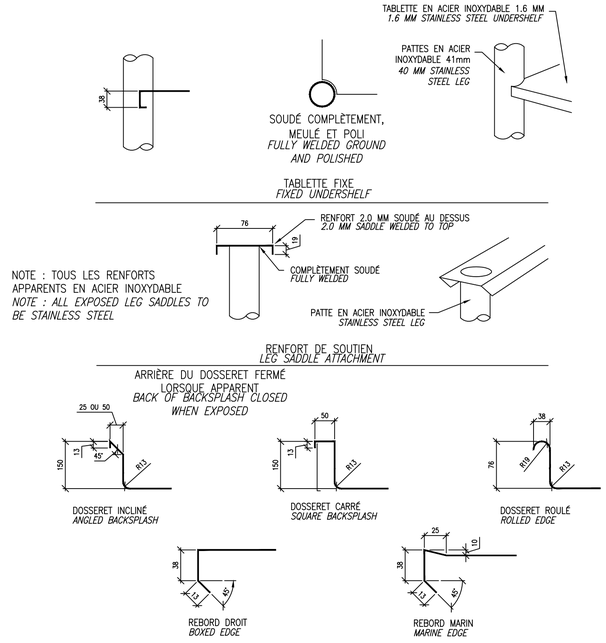

CONSTRUCTION EN ACIER INOXYDABLE
STAINLESS STEEL CONSTRUCTION

XC-1 DÉTAILS DE CONSTRUCTION
CONSTRUCTION DETAILS
ECHELLE / *SCALE :* AUCUNE. *NONE.*

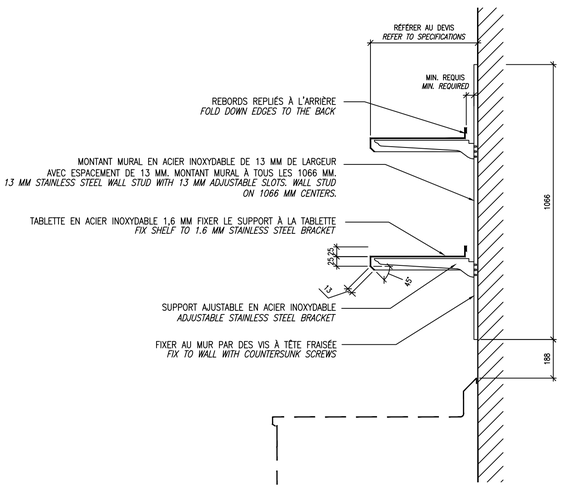

COUPE
SECTION

CONSTRUCTION EN ACIER INOXYDABLE
STAINLESS STEEL CONSTRUCTION

XC-3B TABLETTE MURALE DOUBLE AJUSTABLE
ADJUSTABLE DOUBLE WALL SHELF
ÉCHELLE / *SCALE :* AUCUNE. *NONE.*
#S401B

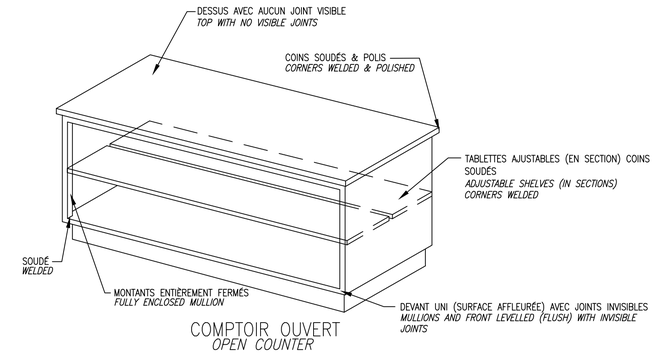

COMPTOIR OUVERT
OPEN COUNTER

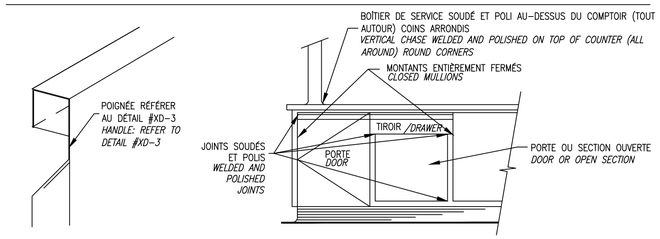

DEVANT PORTE ET COMPTOIR
DOOR AND DRAWER FRONTS

COUPE PORTE ET TIROIR
DOOR AND DRAWER SECTIONS

CONSTRUCTION EN ACIER INOXYDABLE
STAINLESS STEEL CONSTRUCTION

XC-4 DÉTAILS DE CONSTRUCTION DES COMPTOIRS
COUNTER'S CONSTRUCTION DETAILS
ÉCHELLE / *SCALE :* AUCUNE. *NONE.*

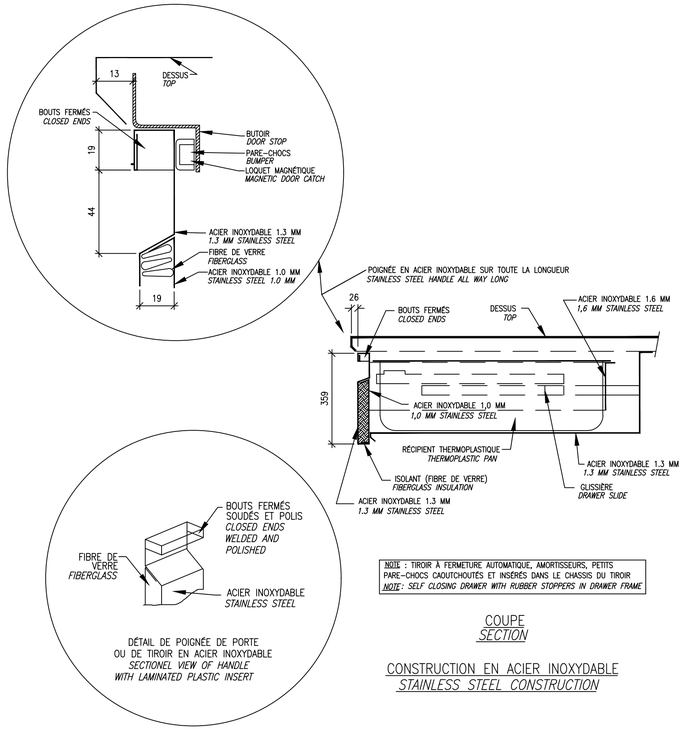

NOTE : TIROIR À FERMETURE AUTOMATIQUE, AMORTISSEURS, PETITS PARE-CHOCS CAOUTCHOUTÉS ET INSÉRÉS DANS LE CHASSIS DU TIROIR
NOTE: SELF CLOSING DRAWER WITH RUBBER STOPPERS IN DRAWER FRAME

DÉTAIL DE POIGNÉE DE PORTE OU DE TIROIR EN ACIER INOXYDABLE
SECTIONEL VIEW OF HANDLE WITH LAMINATED PLASTIC INSERT

COUPE
SECTION

CONSTRUCTION EN ACIER INOXYDABLE
STAINLESS STEEL CONSTRUCTION

XD-3 TIROIR
DRAWER
ÉCHELLE / *SCALE :* AUCUNE. *NONE.*

Copyright 2016, Bernard & Associés inc. / *Copyright 2016, Bernard & Associates inc.*

Travaux publics et Services gouvernementaux Canada
Public Works and Government Services Canada
Direction générale des biens immobiliers
Real Property Branch
Région du Québec
Quebec region
Canada

Plan clé / Key Plan

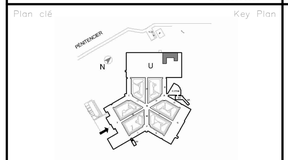

DFS inc. architecture & design
Montréal, QC | 400, boul. de Maisonneuve O., bur. 500 Montréal (Québec) H3A 1L4
T: (514) 878-1708 F: (514) 861-6219
www.dfsarch.com

Dans la province de Québec, les services architecturaux de DFS sont fournis par Fish Pellicer Todd architectes.

bernard & associés
CONSULTANTS / DESIGNERS
SERVICES ALIMENTAIRES
4020, SAINT-AMBROISE, BUREAU 380
MONTRÉAL, QUÉBEC, H4C 2C7
TÉL : 514-342-2662 FAX : 514-342-5403

PAGEAU MOREL
www.pageaumorel.com
Montréal

sdk
1751, rue Richardson, bureau 2120
Montréal (Québec) H3K 1G6
TEL : 514 938-5999
Télec. : 514 935-9470
www.sdklab.com
STRUCTURE • GÉNIE CIVIL • STRUCTURE INDUSTRIELLE • VERRE STRUCTUREL

SMi
CSP CONSULTANTS EN SÉCURITÉ INC.
Division de Le Groupe S.M. International inc.

A	ÉMIS POUR APPEL D'OFFRES	2016/09/07

révisions / revision — date

A no. du détail / detail no.
B no.de la feuille-où détail exige / sheet no.-where detailed required
C no. de la feuille-où détaillé / sheet no.-where detailed

Projet / Project

Service correctionnel Canada / Correctional Service Canada

242 MONTÉE GAGNON, SAINTE-ANNE-DES-PLAINES, QUÉBEC

INSTITUT ARCHAMBAULT - CUISINE DE FINITION / ARCHAMBAULT INSTITUT - FINISHING KITCHEN

Dessin / Drawing

SERVICE ALIMENTAIRE / FOOD SERVICE

COUPES ET DÉTAILS
SECTIONS AND DETAILS

Conçu par / Designed by: Jean-Claude Guénette

Dessiné par / Drawn by: JCG / CC / SG — Date: 2015-08-10

Approuvé par / Approved by: JCG — Date: 2016-01-20

Soumission / Tender: COORDINATION 100% — Gestionnaire de projet TPSGC / PWGSC Project Manager: Frédéric Boily

No de projet / Project number (TPSGC / PWGSC): R.067720.800 — No de projet / Project number (Client): SCC-341-3403

Nom du fichier / File name: R_067720_800-PLANS.DWG — No de classement / File no.

No de plan ou dessin / File name — No feuille / Sheet no.: I-18 / 20

PWGSC / TPSGC A1 — 2016-01-14 13:10:49

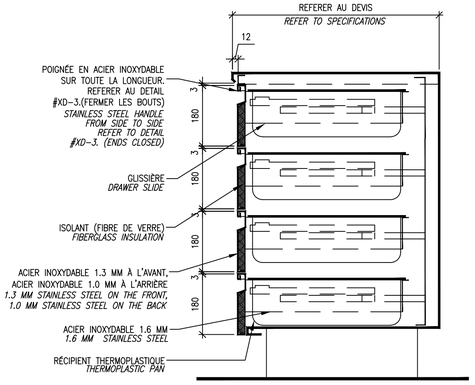

NOTE: TIROIR À FERMETURE AUTOMATIQUE, AMORTISSEURS, PETITS PARE-CHOCS CAOUTCHOUTÉS ET INSÉRÉS DANS LE CHASSIS DU TIROIR.
NOTE: SELF CLOSING DRAWER WITH RUBBER STOPPERS IN DRAWER FRAME

COUPE
SECTION

CONSTRUCTION EN ACIER INOXYDABLE
STAINLESS STEEL CONSTRUCTION

XD-4 TIROIRS
DRAWERS
ÉCHELLE / *SCALE :* AUCUNE. *NONE.*

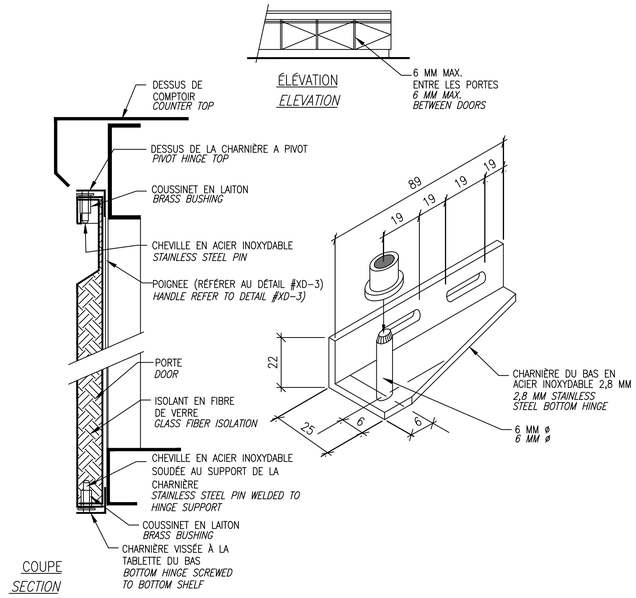

COUPE
SECTION

CONSTRUCTION ACIER INOXYDABLE
STAINLESS STEEL CONSTRUCTION

XD-5 DÉTAIL DE CHARNIÈRE TYPIQUE
TYPICAL DOOR HINGE DÉTAIL
ÉCHELLE / *SCALE :* AUCUNE. *NONE.*

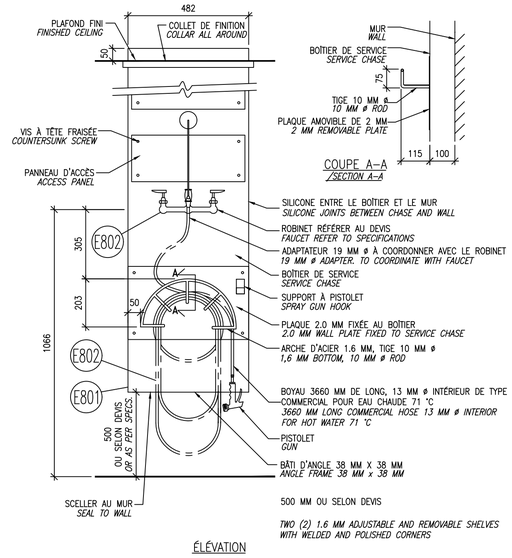

ÉLÉVATION
ELEVATION

CONSTRUCTION EN ACIER INOXYDABLE 2 MM
STAINLESS STEEL CONSTRUCTION 2 MM

XH-11 BOÎTIER DE SERVICE AVEC ROBINET ET BOYAU
SERVICE CHASE WITH FAUCET AND HOSE
ÉCHELLE / *SCALE :* AUCUNE. *NONE.*
#E801 & #E802

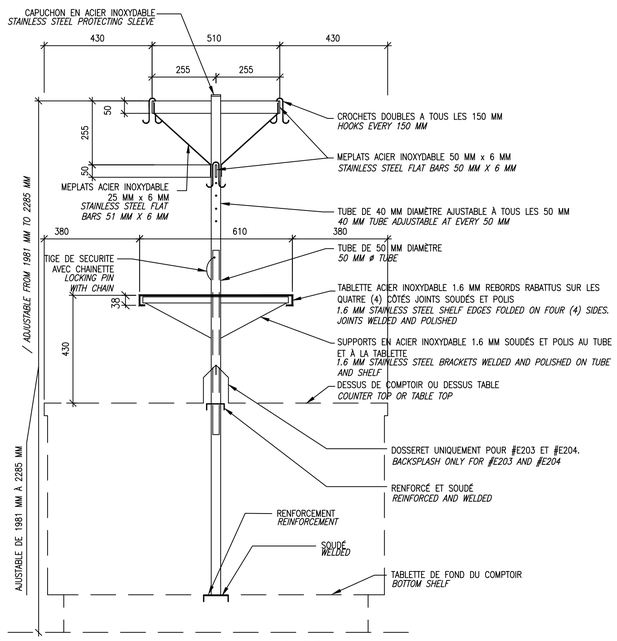

COUPE
ELEVATION

CONSTRUCTION EN ACIER INOXYDABLE
STAINLESS STEEL CONSTRUCTION

XP-3B TABLETTE SUPÉRIEURE ET CRÉMAILLÈRE AJUSTABLE
OVERSHELF AND POT RACK
ÉCHELLE / *SCALE :* AUCUNE. *NONE.*
#E202, #E207, #E308 & #E310

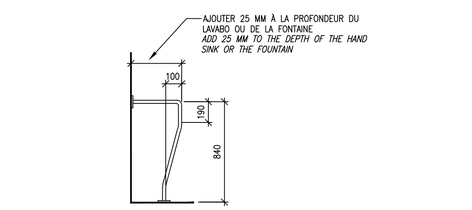

ÉLÉVATION TYPE
ELEVATION TYPE

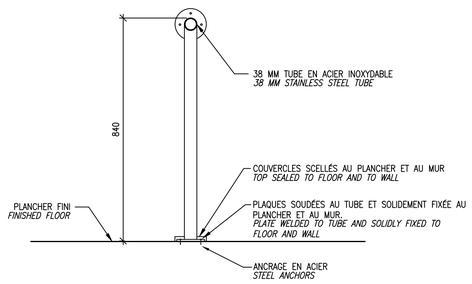

COUPE
SECTION

CONSTRUCTION EN ACIER INOXYDABLE
STAINLESS STEEL CONSTRUCTION

XR-1A GUIDE DE PROTECTION
PROTECTION GUIDE
ÉCHELLE / *SCALE :* AUCUNE. *NONE.*
#E115, #E314 & #E516

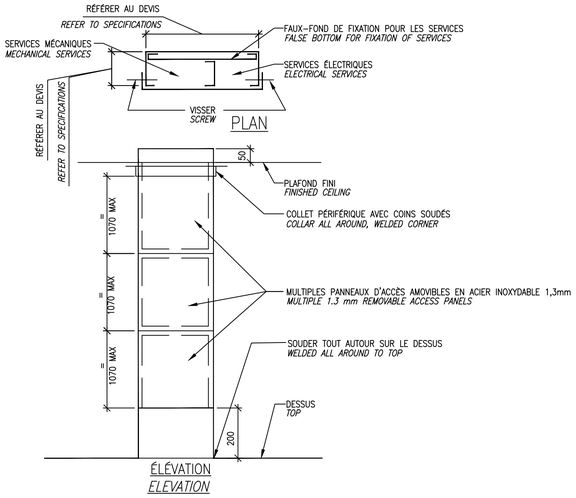

ÉLÉVATION
ELEVATION

AVANT LA FABRICATION.
–VÉRIFIER L'EMPLACEMENT DES LUMINAIRES OU TOUTE AUTRE OBSTRUCTION AU PLAFOND ET AJUSTER L'EMPLACEMENT OU MODIFIER LE BOÎTIER DE SERVICE AU BESOIN.
–FOURNIR ET INSTALLER LES RENFORTS POUR FIXER ADÉQUATEMENT LE BOÎTIER DE SERVICE À LA STRUCTURE DE LA BÂTISSE ET AFIN D'OBTENIR UNE TRÈS BONNE STABILITÉ.
BEFORE MAKING
–VERIFY THE LOCATION OR OTHER OBSTRUCTION LIGHTING CEILING AND ADJUSTING THE SITE OR MODIFY THE HOUSING SERVICE IN NEED.
–PROVIDE AND INSTALL PROPERLY SET BRACES FOR HOUSING SERVICE TO THE STRUCTURE OF THE BUILDING TO OBTAIN A VERY GOOD STABILITY.

CONSTRUCTION EN ACIER INOXYDABLE DE 1.6 MM D'ÉPAISSEUR
1.6 mm THCK STAINLESS STEEL CONSTRUCTION

XS-3 BOÎTIER DE SERVICE
SERVICE CHASE
ÉCHELLE / *SCALE :* AUCUNE. *NONE.*
#E205, #E309, #E312A & #E515A

Copyright 2016, Bernard & Associés inc. / *Copyright 2016, Bernard & Associates inc.*

Travaux publics et Services gouvernementaux Canada | Public Works and Government Services Canada
Direction générale des biens immobiliers | Real Property Branch
Région du Québec | Quebec region
Canada

Plan clé / Key Plan

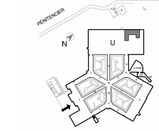

DFS inc. architecture & design
Montréal, QC | 400, boul. de Maisonneuve O., bur. 500 Montréal (Québec) H3A 1L4 | T: (514) 878-1708 F: (514) 861-6219 | www.dfsarch.com

Dans la province de Québec, les services architecturaux de DFS sont fournis par Fish Pellicer Todd architectes.

bernard & associés
CONSULTANTS / DESIGNERS
SERVICES ALIMENTAIRES
4020, SAINT-AMBROISE, BUREAU 380
MONTRÉAL (QUÉBEC), H4C 2C7
TÉL. : 514-342-2662 FAX : 514-342-5403

PAGEAU MOREL
www.pageaumorel.com
Montréal

sdk
1751, rue Richardson, bureau 2120
Montréal (Québec) H3K 1G6
TEL : 514 938-5999
Télécopieur : 514 935-9470
www.sdkbb.com
STRUCTURE • GÉNIE CIVIL • STRUCTURE INDUSTRIELLE • VERRE STRUCTUREL

SMi
CSP CONSULTANTS EN SÉCURITÉ INC.
Division de Le Groupe S.M. International inc.

FCSI

A	ÉMIS POUR APPEL D'OFFRES	2016/09/07
Révisions revision		date

A no. du détail detail no.
B no.de la feuille-où détail exige sheet no.-where detailed required
C no. de la feuille-où détailé sheet no.-where detailed

Projet / Project

Service correctionnel Canada / Correctional Service Canada

242 MONTÉE GAGNON, SAINTE-ANNE-DES-PLAINES, QUÉBEC

INSTITUT ARCHAMBAULT - CUISINE DE FINITION / ARCHAMBAULT INSTITUT - FINISHING KITCHEN

Dessin / Drawing

SERVICE ALIMENTAIRE / FOOD SERVICE

COUPES ET DÉTAILS
SECTIONS AND DETAILS

Conçu par / Designed by: Jean-Claude Guénette
Date:
Dessiné par / Drawn by: JCG / CC / SG — Date: 2015-08-10
Apprové par / Approved by: JCG — Date: 2016-01-20
Entrepreneur / Contractor: COORDINATION 100%
Gestionnaire de projet TPSGC / PWGSC Project Manager: Frédéric Boily
Tender
No de projet / Project number: R.067720.800
No de projet / Project number: SCC-341-3403
TPSGC / PWGSC — Client
Nom du fichier / File name: R_067720_800-PLANS.DWG
No de classement / File no.
No de plan ou dessin / File name
No feuille / Sheet no.: I-19 / 20

PWGSC / TPSGC A1 — 2016-01-14 13:10:49

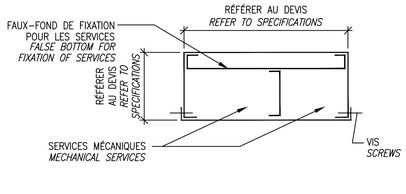

AVANT LA FABRICATION
–VÉRIFIER L'EMPLACEMENT DES LUMINAIRES OU TOUTE AUTRE OBSTRUCTION AU PLAFOND ET AJUSTER L'EMPLACEMENT OU MODIFIER LE BOÎTIER DE SERVICE AU BESOIN.
–FOURNIR ET INSTALLER LES RENFORTS POUR FIXER ADÉQUATEMENT LE BOÎTIER DE SERVICE À LA STRUCTURE DE LA BÂTISSE ET AFIN D'OBTENIR UNE TRÈS BONNE STABILITÉ.
BEFORE MAKING
– VERIFY THE LOCATION OR OTHER OBSTRUCTION LIGHTING CEILING AND ADJUSTING THE SITE OR MODIFY THE HOUSING SERVICE IN NEED.
–PROVIDE AND INSTALL PROPERLY SET BRACES FOR HOUSING SERVICE TO STRUCTURE OF THE BUILDING.

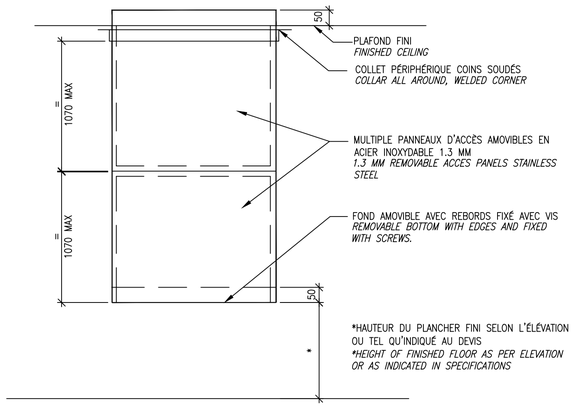

CONSTRUCTION EN ACIER INOXYDABLE 1.6 MM
STAINLESS STEEL CONSTRUCTION 1.6 MM

XS-3A BOÎTIER DE SERVICE
SERVICE CHASE
ÉCHELLE / *SCALE :* AUCUNE. *NONE.*
#E201A, #E313B, #E501B, #E501C, #E513 & #S212A

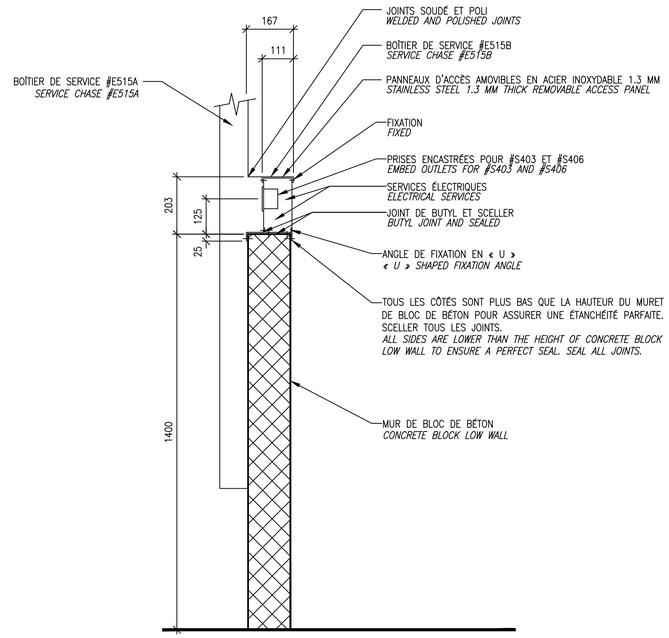

COUPE
SECTION

CONSTRUCTION EN ACIER INOXYDABLE 1.6 MM
STAINLESS STEEL CONSTRUCTION 1.6 MM

XS-3B BOÎTIER DE SERVICE
SERVICE CHASE
ÉCHELLE / *SCALE :* AUCUNE. *NONE.*
#E515A & #E515B

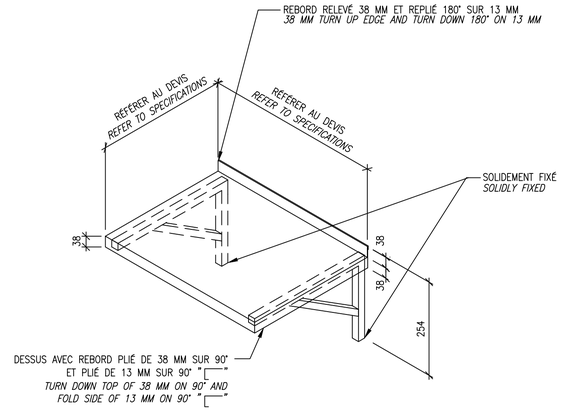

COUPE
SECTION

CONSTRUCTION EN ACIER INOXYDABLE 2.0 MM
STAINLESS STEEL CONSTRUCTION 2.0 MM

XS-2A TABLETTE POUR FOUR MICRO-ONDES
SHELF FOR MICROWAVE OVEN
ÉCHELLE / *SCALE :* AUCUNE. *NONE.*
#E209

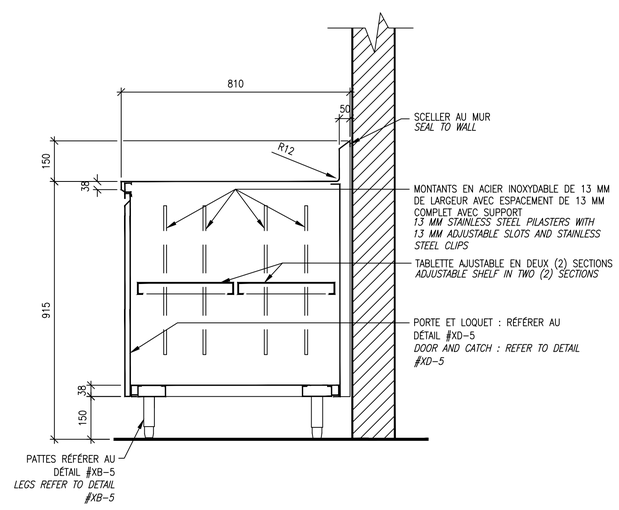

COUPE
SECTION

CONSTRUCTION EN ACIER INOXYDABLE
STAINLESS STEEL CONSTRUCTION

YE-6A COMPTOIR
COUNTER
ÉCHELLE / *SCALE :* AUCUNE. *NONE.*
#E201, #E203 & #E204

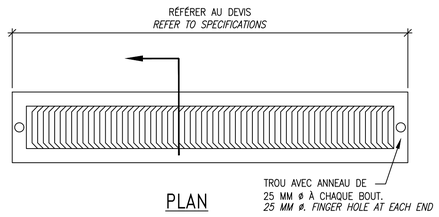

PLAN

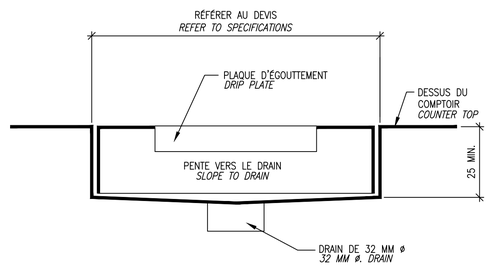

COUPE
SECTION

CONSTRUCTION EN ACIER INOXYDABLE
STAINLESS STEEL CONSTRUCTION

ZB-1 GOUTTIÈRE
DRIP PAN
ÉCHELLE / *SCALE :* AUCUNE. *NONE.*
#E404

Travaux publics et Services gouvernementaux Canada | Public Works and Government Services Canada
Direction générale des biens immobiliers | Real Property Branch
Région du Québec | Quebec region
Canada

Plan clé / Key Plan

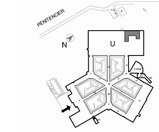

DFS inc. architecture & design
Montréal, QC | 400, boul. de Maisonneuve O., bur. 500 Montréal (Québec) H3A 1L4 T: (514) 878-1708 F: (514) 861-6219 www.dfsarch.com
Dans la province de Québec, les services architecturaux de DFS sont fournis par Fish Pellicer Todd architectes.

bna bernard & associés
CONSULTANTS / DESIGNERS SERVICES ALIMENTAIRES
4020, SAINT-AMBROISE, BUREAU 380 MONTRÉAL (QUÉBEC) H4C 2C7 TÉL : 514-342-2662 FAX : 514-342-5403

PAGEAU MOREL
www.pageaumorel.com Montréal

sdk
1751, rue Richardson, bureau 2120 Montréal (Québec) H3K 1G6
TÉL : 514 938-5999
TÉLÉC : 514 935-9470
www.sdkbb.com
STRUCTURE • GÉNIE CIVIL • STRUCTURE INDUSTRIELLE • VERRE STRUCTUREL

SMi CSP CONSULTANTS EN SÉCURITÉ INC.
Division de Le Groupe S.M. International inc.

FCSI

revisions revision		date
A	ÉMIS POUR APPEL D'OFFRES	2016/09/07

A no. du détail / detail no.
B no. de la feuille où détail exigé / sheet no.-where detailed required
C no. de la feuille où détaillé / sheet no.-where detailed

Projet / Project
Service correctionnel Canada / Correctional Service Canada
242 MONTÉE GAGNON, SAINTE-ANNE-DES-PLAINES, QUÉBEC
INSTITUT ARCHAMBAULT - CUISINE DE FINITION / ARCHAMBAULT INSTITUT - FINISHING KITCHEN

Dessin / Drawing
SERVICE ALIMENTAIRE / FOOD SERVICE
COUPES ET DÉTAILS
SECTIONS AND DETAILS

Conçu par / Designed by: Jean-Claude Guénette
Dessiné par / Drawn by: JCG / CC / SG — Date: 2015-08-10
Approuvé par / Approved by: JCG — Date: 2016-01-20
Soumission / Tender: COORDINATION 100% — Gestionnaire de projet TPSGC / PWGSC Project Manager: Frédéric Boily
No de projet / Project number: R.067720.800 — No de projet / Project number: SCC-341-3403
TPSGC / PWGSC — Client / Client
Nom du fichier / File name: R_067720_800-PLANS.DWG — No de classement / File no.
No de plan ou dessin / File name — No feuille / Sheet no.: I-20 / 20

Copyright 2016, Bernard & Associés inc. / *Copyright 2016, Bernard & Associates inc.*

PWGSC / TPSGC A1 2016-01-14 13:10:49