7th FLOOR DOOR SCHEDULE / BORDEREAU DES PORTES DU 7ième ÉTAGE

	LOCATION		DOOR							FRAME					MISC	REMARKS
Door Number / Numéro des portes	From Room / De la salle	To Room Name / Jusqu'à la pièce	Thickness / Épaisseur	Door Size / Dimensions des portes	Type / Type	Barn Dr. / Porte de grange	Lockset / Serrure complète	Door Material / Matériaux de portes	Door Finish / Finition des portes	Sidelight / Fenêtre latérale	Thickness / Épaisseur	Hinges / Charnières	Frame Material / Matériaux des cadres	Frame Finish / Finition des cadres	Window Film Type / Type de pellicule pour les fenêtres	DW - DEMOUNTABLE WALL SYSTEM WITH BARN DOOR / SYSTÈME MURAL DÉMONTABLE AVEC DES PORTES DE GRANGE EXR - EXISTING DOOR AND FRAME TO REMAIN / LA PORTE ET LE CADRE EXISTANTS DOIVENT ÊTRE CONSERVÉS FO - FINISHED OPENING ONLY / OUVERTURE FINIE SEULEMENT
7A001A	HA	K	N/A	N/A	N/A	N/A	N/A	N/A	N/A	N/A	N/A	N/A	N/A	N/A	N/A	FO
7A001B	HA	K	N/A	N/A	N/A	N/A	N/A	N/A	N/A	N/A	N/A	N/A	N/A	N/A	N/A	FO
7A013	HA	QR	10mm TG	1067W X 2591H	A	LH	N/A	TG/AL	PA	N/A	102mm	N/A	AL	PA	1	DW
7A014	HA	SM	10mm TG	1067W X 2591H	A	LH	T1	TG/AL	PA	N/A	102mm	N/A	AL	PA	1	DW
703G	HA	LA	EX	EX	EX	D	EX	EX	PA	N/A	EX	EX	EX	EX	N/A	EXR
703J	HA	LA	EX	EX	EX	LH	EX	EX	PA	N/A	EX	EX	EX	EX	N/A	EXR
706A-20	HA	TR	EX	EX	EX	D	EX	EX	PA	N/A	EX	EX	EX	EX	N/A	EXR
706A-21	HA	TR	EX	EX	EX	D	EX	EX	PA	N/A	EX	EX	EX	EX	N/A	EXR
706A-22	HA	ER	EX	EX	EX	D	EX	EX	PA	N/A	EX	EX	EX	EX	N/A	EXR
7A035	HA	QR	10mm TG	1067W X 2591H	A	RH	N/A	TG/AL	PA	N/A	102mm	N/A	AL	PA	1	DW
7A037	HA	QR	10mm TG	1067W X 2591H	A	RH	N/A	TG/AL	PA	N/A	102mm	N/A	AL	PA	1	DW
7A059	HA	SE	N/A	N/A	N/A	N/A	N/A	N/A	N/A	N/A	N/A	N/A	N/A	N/A	N/A	FO
7A071	HA	SM	10mm TG	1067W X 2591H	A	RH	T1	TG/AL	PA	N/A	102mm	N/A	AL	PA	1	DW
7A087	HA	O	10mm TG	1067W X 2591H	A	LH	T1	TG/AL	PA	N/A	102mm	N/A	AL	PA	2	DW
7A088	HA	MM	10mm TG	1067W X 2591H	A	RH	T1	TG/AL	PA	N/A	102mm	N/A	AL	PA	1	DW
7A089	HA	O	10mm TG	1067W X 2591H	A	LH	T1	TG/AL	PA	N/A	102mm	N/A	AL	PA	2	DW
7A091	HA	O	10mm TG	1067W X 2591H	A	LH	T1	TG/AL	PA	N/A	102mm	N/A	AL	PA	2	DW
7A093	HA	O	10mm TG	1067W X 2591H	A	LH	T1	TG/AL	PA	N/A	102mm	N/A	AL	PA	2	DW
7B110	HA	MM	10mm TG	1067W X 2591H	A	RH	T1	TG/AL	PA	N/A	102mm	N/A	AL	PA	1	DW
7B112	HA	SM	10mm TG	1067W X 2591H	A	RH	T1	TG/AL	PA	N/A	102mm	N/A	AL	PA	1	DW
7C122A	HA	LM	10mm TG	1067W X 2591H	A	RH	T1	TG/AL	PA	N/A	102mm	N/A	AL	PA	1	DW
7C122B	HA	LM	10mm TG	1067W X 2591H	A	LH	T1	TG/AL	PA	N/A	102mm	N/A	AL	PA	1	DW
7C197	HA	QR	10mm TG	1067W X 2591H	A	RH	N/A	TG/AL	PA	N/A	102mm	N/A	AL	PA	1	DW
7C199	HA	QR	10mm TG	1067W X 2591H	A	RH	N/A	TG/AL	PA	N/A	102mm	N/A	AL	PA	1	DW
7C201	HA	QR	10mm TG	1067W X 2591H	A	RH	N/A	TG/AL	PA	N/A	102mm	N/A	AL	PA	1	DW

ROOM NAME LEGEND / LÉGENDE DES NOMS DES PIÈCES :
- **CO** - COLLABORATION SPACE / ESPACE DE COLLABORATION
- **ER** - ELECTRICAL ROOM / LOCAL ÉLECTRIQUE
- **HA** - HALLWAY / COULOIR
- **K** - KITCHEN / CUISINE
- **LA** - EXISTING LAN ROOM / SALLE DU RÉSEAU LOCAL
- **LM** - LARGE MEETING ROOM / GRANDE SALLE DE RÉUNION
- **MS** - MAIL STOP / ARRÊT POSTAL
- **O** - OFFICE / BUREAU
- **QR** - QUIET ROOM / SALLE DE RECUEILLEMENT
- **SE** - SHARED EQUIPMENT / ÉQUIPEMENT PARTAGÉ
- **SM** - SMALL MEETING ROOM / PETITE SALLE DE RÉUNION
- **TR** - TELEPHONE ROOM / PIÈCE DES TÉLÉPHONES
- **UD** - UNDESIGNATED SUPPORT SPACE / ESPACE AUXILLIAIRE SANS AFFECTATION

MATERIALS LEGEND / LÉGENDE DES MATÉRIAUX:
- **AL** - ALUMINUM / ALUMINIUM
- **EX** - EXISTING / EXISTANT
- **TG** - TEMPERED GLASS / VERRE TREMPÉ
- **N/A** - NOT APPLICABLE / SANS OBJET

FINISH LEGEND / LÉGENDE DE FINITION:
- **PA** - PAINTED / PEINTURÉ
- **EX** - EXISTING / EXISTANT
- **N/A** - NOT APPLICABLE / SANS OBJET

LOCKESET LEGEND / LÉGENDE DES SERRURES COMPLÈTES:
- **T1** - FLUSH-BOLT LOCK C/W STANDARD MORTISE CYLINDER / FREIN D'ÉCROU À RAS BORD AVEC UN CYLINDRE POUR SERRURE À MORTAISE
- **N/A** - NONE / AUCUN

DOOR HANDLE / POIGNÉE DE PORTE:

18" CHROME-PLATED TUBULAR D-PULL, 1" DIA. /
18" POIGNÉE-D TUBULAIRE PLAQUÉE DE CHROME

1 / A410 — 7th FLOOR DOOR SCHEDULE / BORDEREAU DES PORTES DU 7ième ÉTAGE — NTS

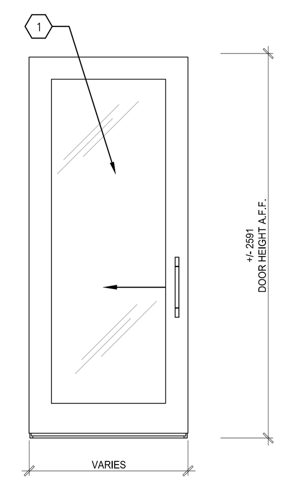

2 / A410 — DOOR TYPE A / PORTE DE TYPE A — 1:30

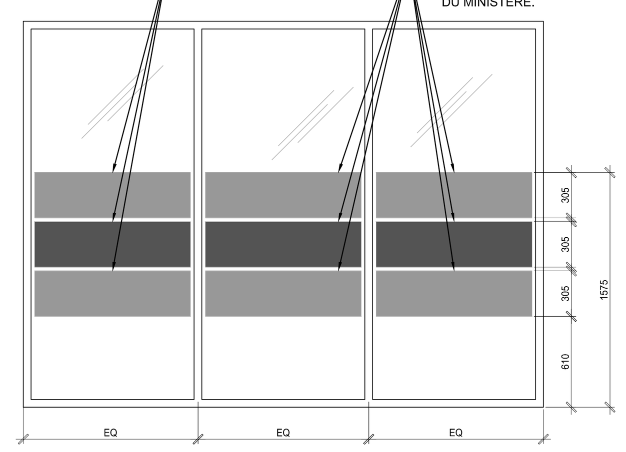

3 / A410 — TYPICAL WINDOW FILM - TYPE 1 / PELLICULE DE FENÊTRE TYPIQUE - TYPE 1 — 1:30

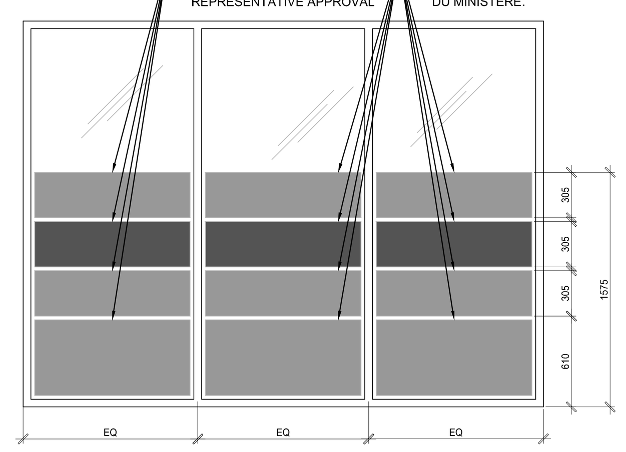

4 / A410 — TYPICAL WINDOW FILM - TYPE 2 / PELLICULE DE FENÊTRE TYPIQUE - TYPE 2 — 1:30

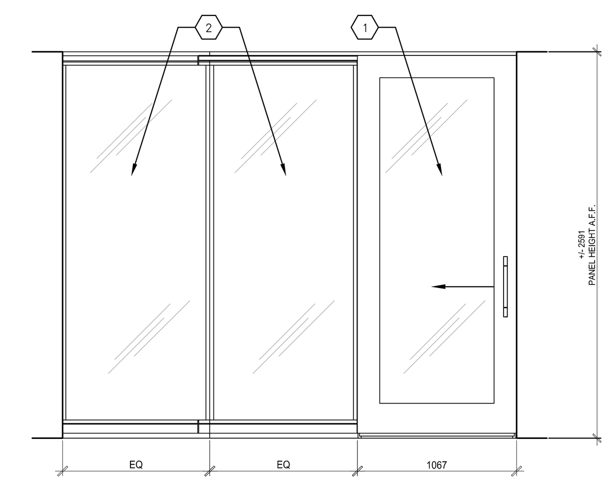

TYPE B
DEMOUNTABLE PARTITION C/W SLIDING DOOR TYPE A & TWO (2) GLASS WALL PANELS
CLOISON DÉMONTABLE AVEC UNE PORTE COULISSANTE DU TYPE A ET DEUX (2) PANNEAUX VITRÉS

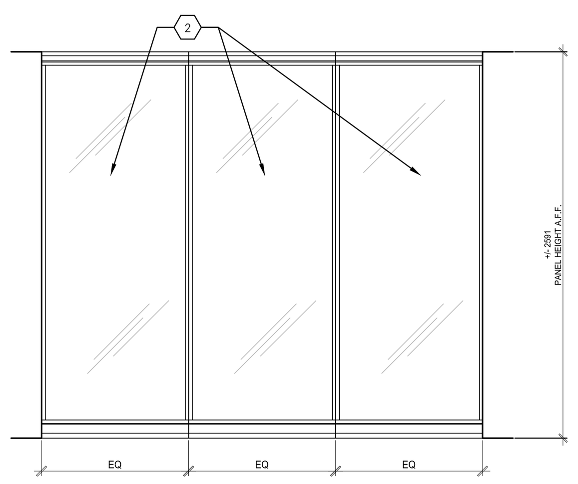

TYPE B1
DEMOUNTABLE PARTITION C/W THREE (3) GLASS WALL PANELS
CLOISON DÉMONTABLE AVEC TROIS (3) PANNEAUX VITRÉS

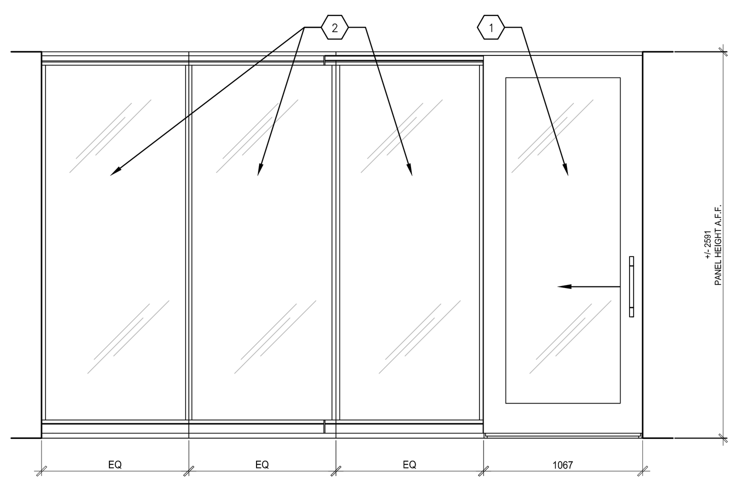

TYPE C
DEMOUNTABLE PARTITION C/W SLIDING DOOR TYPE A & THREE (3) GLASS WALL PANELS
CLOISON DÉMONTABLE AVEC UNE PORTE COULISSANTE DU TYPE A ET TROIS (3) PANNEAUX VITRÉS

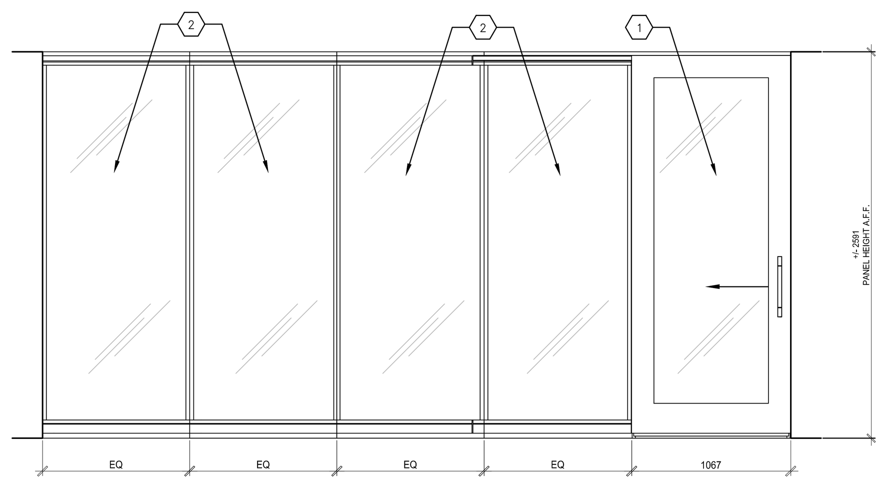

TYPE D
DEMOUNTABLE PARTITION C/W SLIDING DOOR TYPE A & FOUR (4) GLASS WALL PANELS
CLOISON DÉMONTABLE AVEC UNE PORTE COULISSANTE DU TYPE A ET QUATRE (4) PANNEAUX VITRÉS

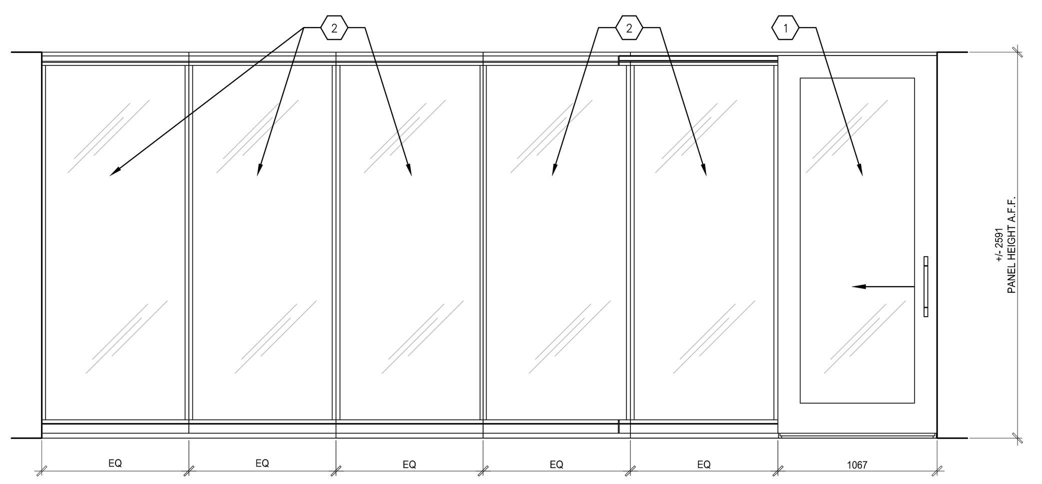

TYPE E
DEMOUNTABLE PARTITION C/W SLIDING DOOR TYPE A & FIVE (5) GLASS WALL PANELS
CLOISON DÉMONTABLE AVEC UNE PORTE COULISSANTE DU TYPE A ET CINQ (5) PANNEAUX VITRÉS

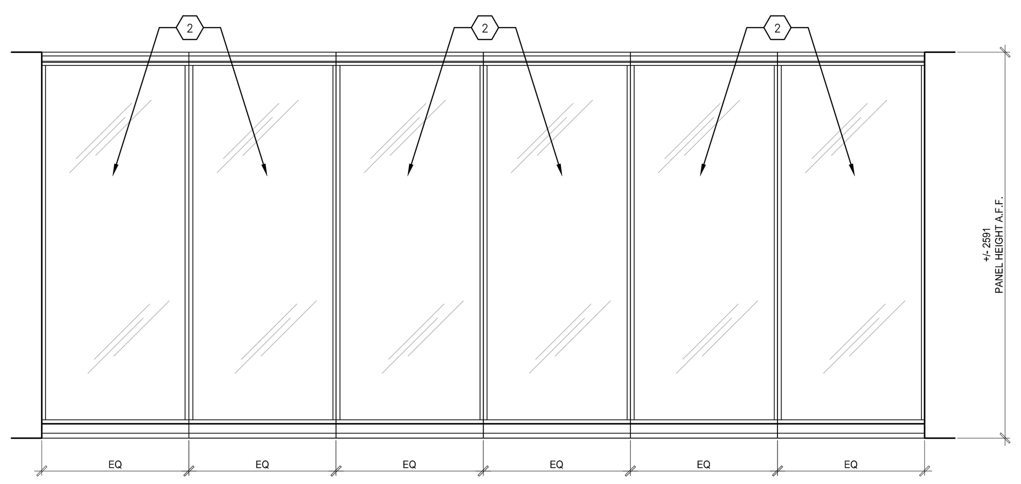

TYPE E1
DEMOUNTABLE PARTITION C/W SIX (6) GLASS WALL PANELS
CLOISON DÉMONTABLE AVEC SIX (6) PANNEAUX VITRÉS

5 / A410 — DEMOUNTABLE PARTITION TYPES / TYPES DE CLOISONS DÉMONTABLES — NTS

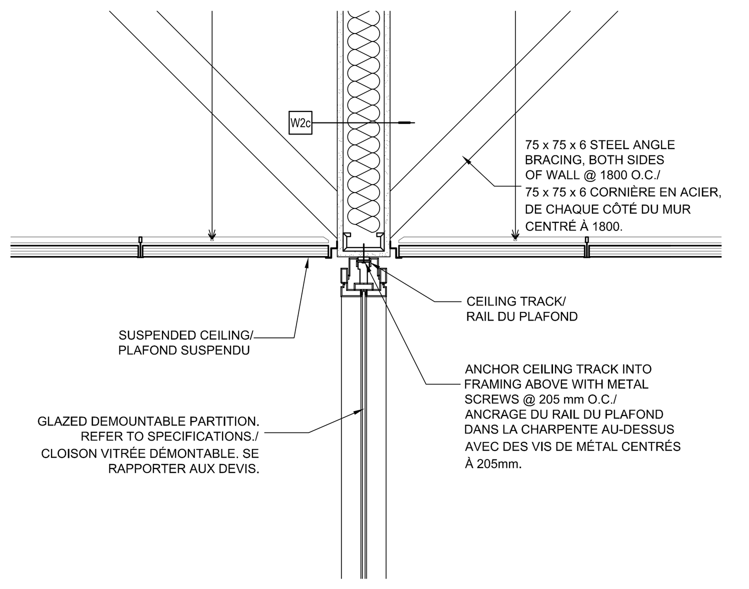

6 / A410 — DEMOUNTABLE PARTITION - HEADER DETAIL / CLOISON DÉMONTABLE - DÉTAIL DU LINTEAU — 1:10

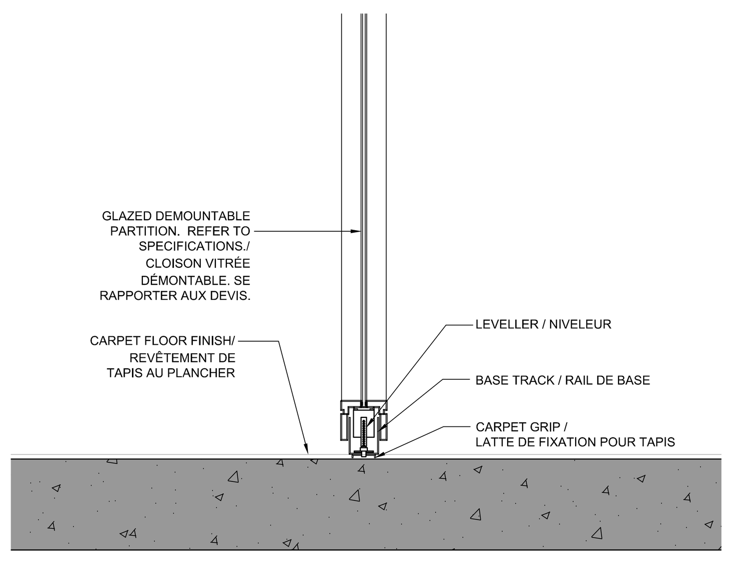

7 / A410 — DEMOUNTABLE PARTITION - SILL DETAIL / CLOISON DÉMONTABLE - DÉTAIL DU SEUIL — 1:10

DRAWING NOTES:

1. REFER TO DOOR SCHEDULE FOR DOOR FILM TYPE. REFER TO TYPICAL WINDOW FILM DETAIL 3/ A410 AND/OR 4/ A410.
2. WINDOW FILM TYPE TO MATCH FILM TYPE OF ASSOCIATED ROOM DOOR. REFER TO TYPICAL WINDOW FILM DETAIL 3/ A410 AND/OR 4/ A410.

NOTES DU DESSIN:

1. SE RAPPORTER AU BORDEREAU DES PORTES POUR LE TYPE DE PELLICULE DES PORTES. SE RAPPORTER AU DÉTAIL DE LA PELLICULE DES FENÊTRES TYPIQUES 3/ A400 ET/OU 4/ A400.
2. LE TYPE DE PELLICULE DES FENÊTRES DOIT CORRESPONDRE AU TYPE DE PELLICULE DE LA PORTE DE LA CHAMBRE ASSOCIÉE. SE RAPPORTER AU DÉTAIL DE LA PELLICULE DES FENÊTRES TYPIQUES 3/ A410 ET/OU 4/ A410.

Public Works and Government Services Canada | Travaux publics et Services gouvernementaux Canada

Project Delivery & Professional/Technical Services
Architecture & Interior Design
Real Property Operations Solutions

Exécution de Projets et Services Professionnels/ Techniques
Architecture et Design d'intérieur
Solutions des Opérations Immobilière

j.guy monette architecture and urban design
308a fairmont ave. ottawa, on K1Y 1Y8
613.859.6483 guymonette@rogers.com

Ordre des architectes du Québec — A 4602 GUY GEORGES MONETTE ARCHITECTE — 28 NOV 2016

401_180 metcalfe street_ottawa canada K2P 1P5
project no. t* 6 1 3 . 2 3 7 . 6 1 6 2
www.schoeler.on.ca f* 6 1 3 . 2 3 7 . 6 1 6 4
since 1958
schoeler & heaton architects inc

PROJECT NORTH / LE NORD DU PROJET

key plan / plan clé — PROM. DU PORTAGE, RUE LAVAL, BLVD. MAISONNEUVE, RUE LAURIER

REV'N		DATE
04	RE-ISSUED FOR TENDER RE-ÉMIS POUR LA SOUMISSION	NOV 28-16
04	ISSUED FOR TENDER ÉMIS POUR LA SOUMISSION	SEP 27-16
03	RE-ISSUED FOR 99% REVIEW ÉMIS POUR 99% REVUE	AUG 11-16
02	ISSUED FOR 99% REVIEW ÉMIS POUR 99% REVUE	JUN 29-16
01	ISSUED FOR 66% REVIEW ÉMIS POUR 66% REVUE	APR 28-16

project / projet
PDP PHASE IV 5TH AND 7TH FLOOR REFIT
140 Promenade du Portage, Gatineau, Quebec

RÉAMÉNAGEMENT DU 5IÈME ET 7IÈME ÉTAGES DE LA PHASE IV DU PDP
140 Promenade du Portage, Gatineau, Quebec

drawing / dessin
7th FLOOR DOOR SCHEDULE BORDEREAU DES PORTES DU 7ième ÉTAGE

designed / conçu: ESDC
date
drawn / dessiné: ESDC
date
reviewed / examiné: SH
date
approved / approuvé: SH
date
Tender / Soumission: WALLY LEONARD
PSPC Project Manager Gestionnaire de projets SPAC
project number / No. du projet: R.079067.002
drawing no. / No. du dessin: A410

A0 841 x 1189 [ARCH]

0 10 20mm 40 60 80 100 120 140 160 180 200mm