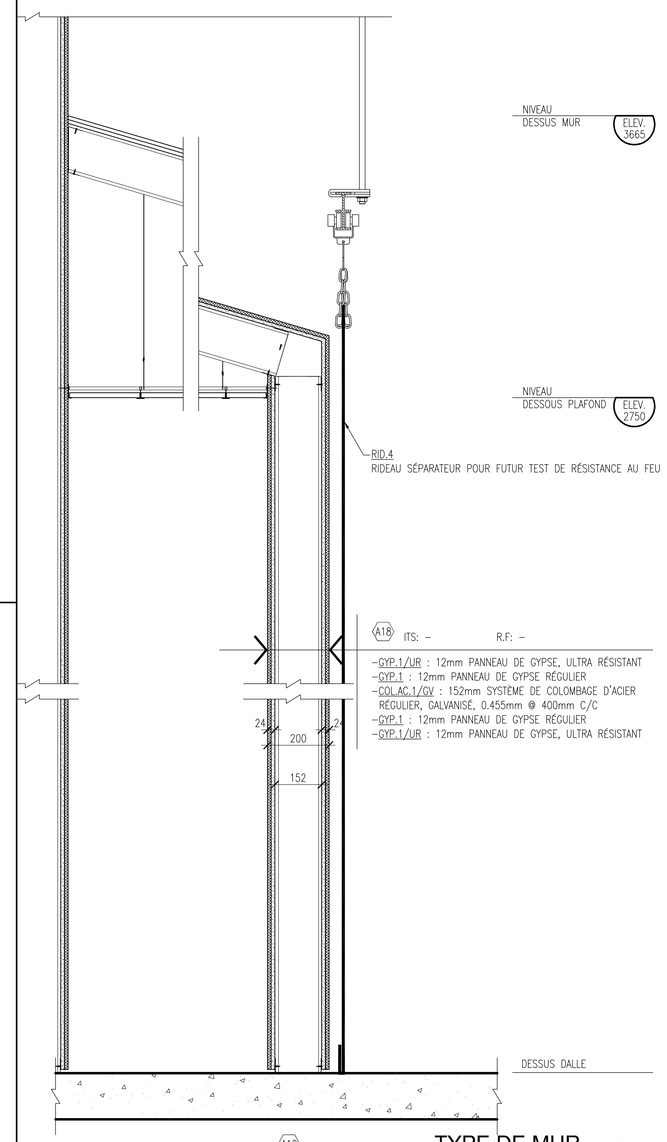

TYPE DE MUR / WALL TYPE 10 A201 A552

0 500 1: 10

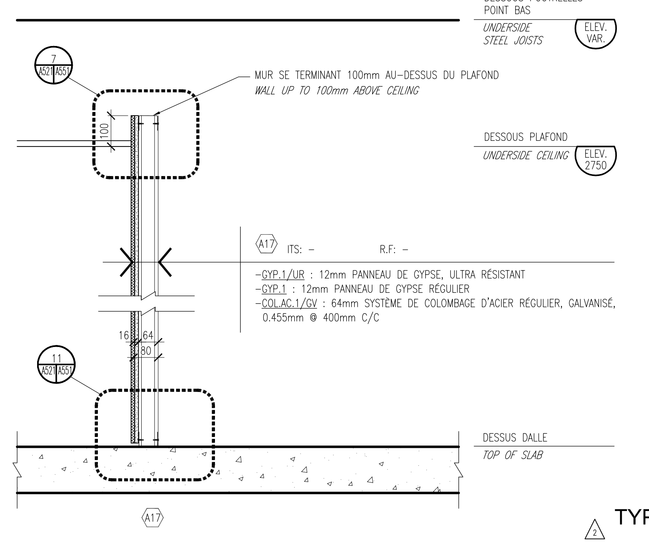

TYPE DE MUR / WALL TYPE 7 A201 A552

0 500 1: 10

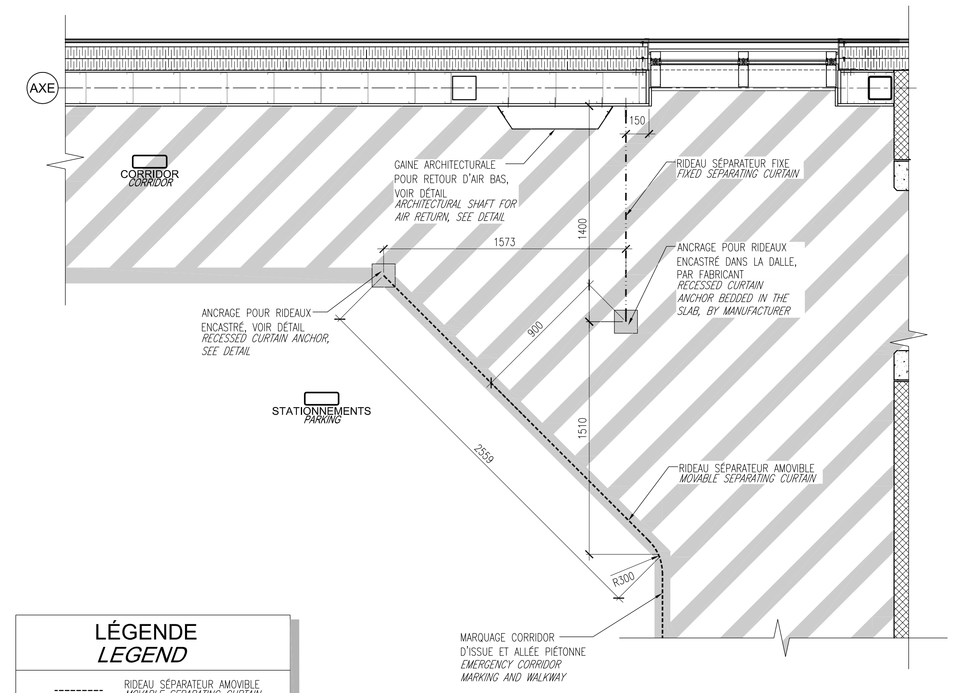

LÉGENDE
LEGEND

- RIDEAU SÉPARATEUR AMOVIBLE / MOVABLE SEPARATING CURTAIN
- RIDEAU SÉPARATEUR FIXE / FIXED SEPARATING CURTAIN
- MARQUAGE CORRIDOR D'ISSUE ET ALLÉE PIÉTONNE / EMERGENCY CORRIDOR MARKING AND WALKWAY

DÉTAIL RIDEAUX SÉPARATEURS ET MARQUAGE / SEPARATING CURTAINS AND MARKING DETAIL 3 A201 A552

0 1000 1: 20

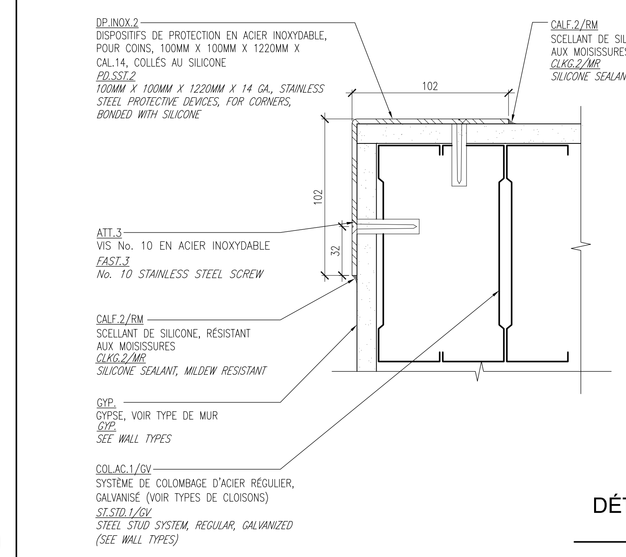

DÉTAIL COIN DE PROTECTION / CORNER PROTECTION DETAIL 6 A201 A552

0 100 1: 2

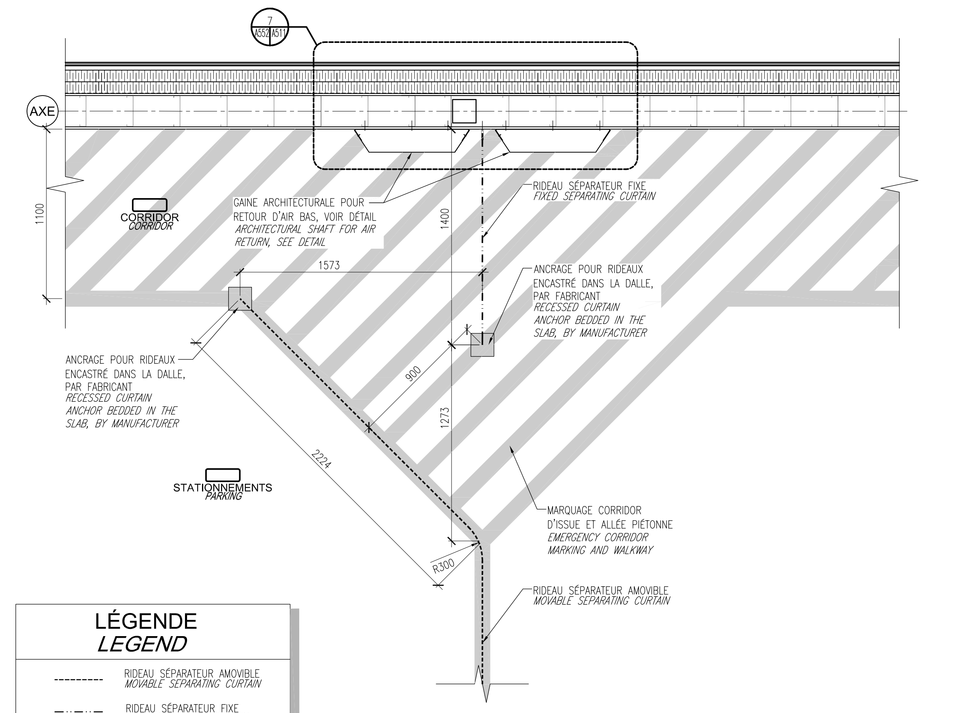

LÉGENDE
LEGEND

- RIDEAU SÉPARATEUR AMOVIBLE / MOVABLE SEPARATING CURTAIN
- RIDEAU SÉPARATEUR FIXE / FIXED SEPARATING CURTAIN
- MARQUAGE CORRIDOR D'ISSUE ET ALLÉE PIÉTONNE / EMERGENCY CORRIDOR MARKING AND WALKWAY

DÉTAIL RIDEAUX SÉPARATEURS ET MARQUAGE / SEPARATING CURTAINS AND MARKING DETAIL 2 A201 A552

0 1000 1: 20

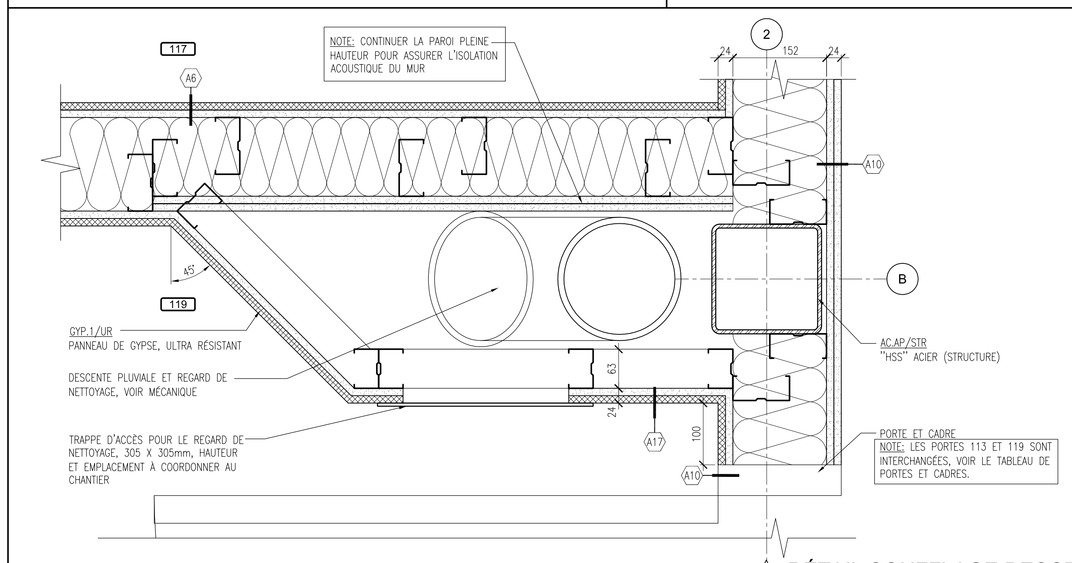

DÉTAIL SOUFFLAGE DESCENTE PLUVIALE 9 A201 A552

0 250 1: 5

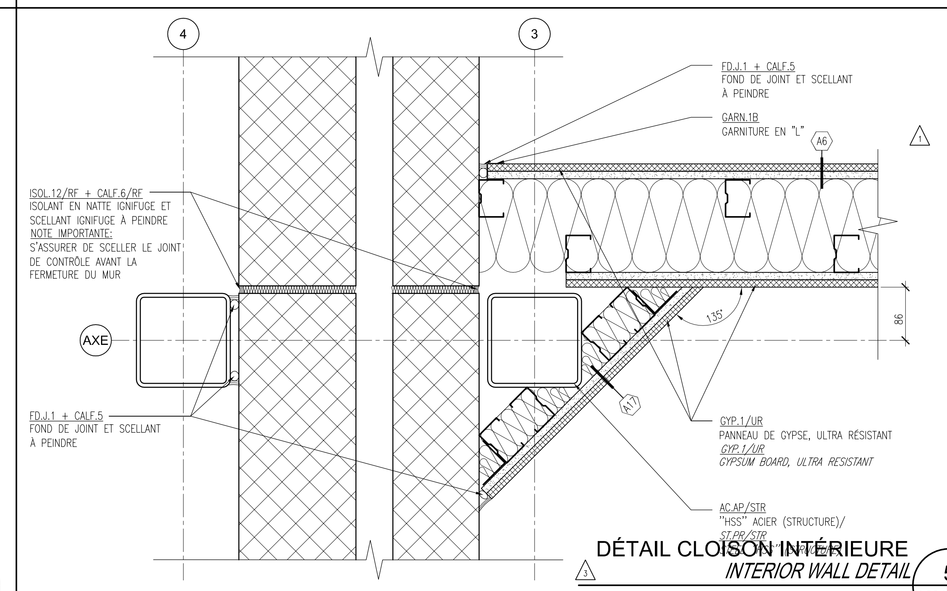

DÉTAIL CLOISON INTÉRIEURE / INTERIOR WALL DETAIL 5 A201 A552

0 250 1: 5

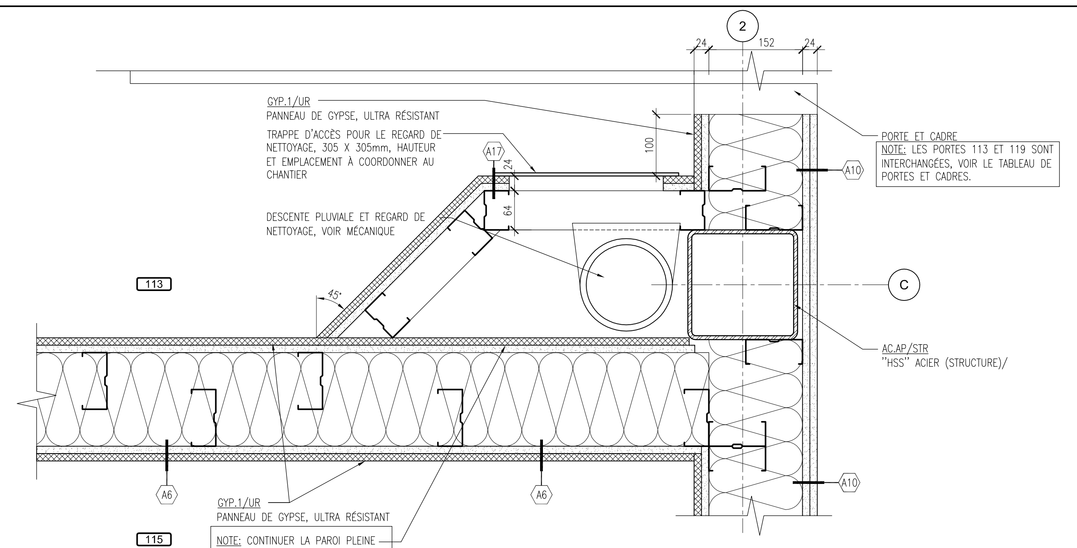

DÉTAIL SOUFFLAGE DESCENTE PLUVIALE 8 A201 A552

0 250 1: 5

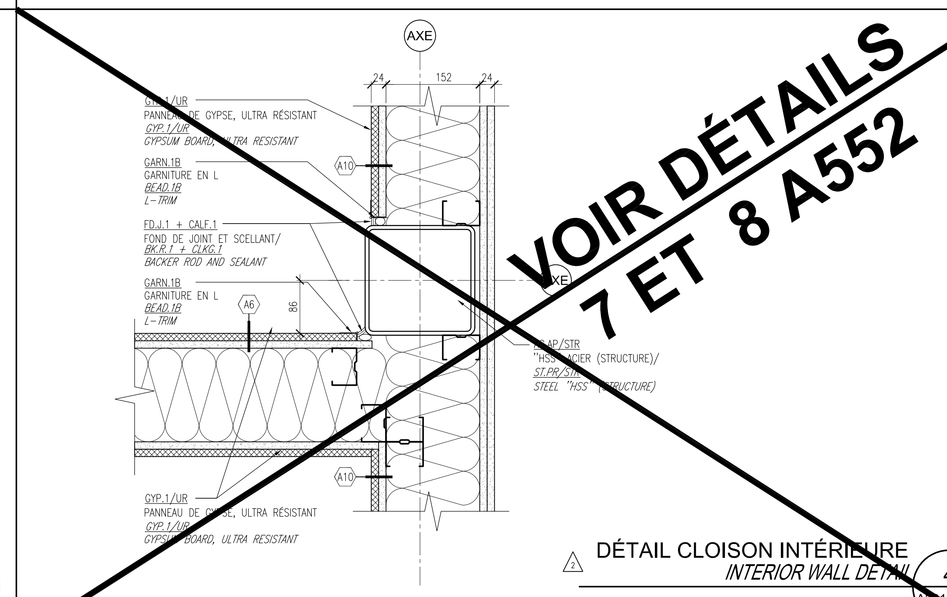

VOIR DÉTAILS 7 ET 8 A552

DÉTAIL CLOISON INTÉRIEURE / INTERIOR WALL DETAIL 4 A201 A552

0 250 1: 5

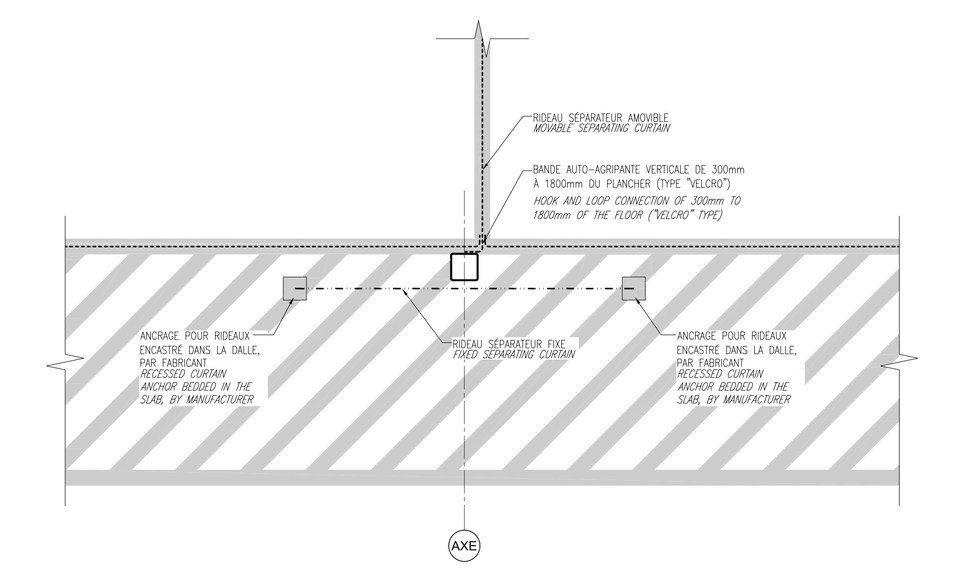

LÉGENDE
LEGEND

- RIDEAU SÉPARATEUR AMOVIBLE / MOVABLE SEPARATING CURTAIN
- RIDEAU SÉPARATEUR FIXE / FIXED SEPARATING CURTAIN
- MARQUAGE CORRIDOR D'ISSUE ET ALLÉE PIÉTONNE / EMERGENCY CORRIDOR MARKING AND WALKWAY

DÉTAIL RIDEAUX SÉPARATEURS ET MARQUAGE / SEPARATING CURTAINS AND MARKING DETAIL 1 A201 A552

0 1000 1: 20

Travaux publics et Services gouvernementaux Canada
Public Works and Government Services Canada
Direction générale des services immobiliers
Real Property Services branch
Région du Québec
Quebec region
Canada

N·F·O·E
NFOE et associés architectes
511, Place d'Armes, Bureau 100, Montréal, Québec, H2Y 2W7
T. (514) 397-0216 F. (514) 861-5240 www.nfoe.com nfoe@nfoe.com

sdk
1751, rue Richardson, bureau 2120
Montréal (Québec) H3B 1G6
Tél.: 514 938-5905
Téléc.: 514 938-4470
www.sdk-bb.com
STRUCTURE • GÉNIE CIVIL • STRUCTURE INDUSTRIELLE • VÉRIFIE STRUCTURES

PAGEAUMOREL
Pageau Morel et associés inc.
1555, boul. Laval, bur. 200
Laval (Québec) H7S 2N2
T. 450.668.6922
F. 450.668.6923
www.pageaumorel.com

Seuls les documents émis pour construction scellés et signés pourront être utilisés pour l'exécution des travaux de construction.

The drawing shall not be used for construction purposes unless as indicated and signed and sealed below.

SCEQUA

RENSEIGNEMENTS POUR LES DESSINS MIS À JOUR

CES DESSINS SONT MIS À JOUR POUR INCLURE LES MODIFICATIONS RÉSULTANT DES DIRECTIVES DE CHANTIER ET DES AVENANTS DE CHANGEMENT, ÉMIS PAR LES ARCHITECTES PENDANT LA CONSTRUCTION, MAIS QUE DES TÊTES TEXTES CONFORMES À L'EXÉCUTION, MARQUÉS EN ROUGE, FOURNIS PAR L'ENTREPRENEUR GÉNÉRAL OU LE GÉRANT DE CONSTRUCTION.

CES DESSINS INCLUENT PAS LES CHANGEMENTS DU CHV DU LES PRÉVIRENT LA CONSTRUCTION, POUR LESQUELS AUCUN DESSIN N'EST ÉMIS. TEL QUE DÉFINI SUPRA, IL EST DU CHV ÉTÉ INSÉRÉS SANS QUE L'ARCHITECTE EN PRENNE CONNAISSANCE.

L'EXACTITUDE DES TÊTESNE CONFORMES À L'EXÉCUTION FOURNIS PAR L'ENTREPRENEUR GÉNÉRAL OU LE GÉRANT DE CONSTRUCTION NÉCESSITE QUE LE CHV ÉTÉ INSÉRÉS SANS QUE L'ARCHITECTE EN PRENNE CONNAISSANCE. LE DÉPARTEMENT DE PLUS RESPONSABILITÉ, SANS GARANTIE, QUANT À L'EXACTITUDE ET À L'UNIFORMITÉ DES DESSINS À LA CONSTRUCTION RÉELLE.

CES DESSINS NE CONSTITUENT PAS DES TÊTESNE CERTIFIÉS CONFORMES À L'EXÉCUTION.

UPDATED DRAWINGS DISCLAIMER

THESE DRAWINGS HAVE BEEN UPDATED TO REFLECT MODIFICATIONS RESULTING FROM FIELD ORDERS AND CHANGE ORDERS, ISSUED BY THE ARCHITECTS DURING CONSTRUCTION, AS WELL AS RFIS (JRF, TRAVAUX ÉTANDARD) PROVIDED BY THE GENERAL CONTRACTOR OR CONSTRUCTION MANAGER.

THESE DRAWINGS DO NOT REFLECT ANY CHANGES WHICH HAVE OCCURRED DURING CONSTRUCTION FOR WHICH NO DOCUMENTS HAVE BEEN ISSUED, AS MENTIONED ABOVE, AND OF WHICH THE ARCHITECTS WERE UNAWARE OR KNOWLEDGE.

THE ACCURACY OF THE RFIS (JRF, TRAVAUX ÉTANDARD) PROVIDED BY THE GENERAL CONTRACTOR OR CONSTRUCTION MANAGER IS NOT VERIFIED BY THE ARCHITECTS, THEREFORE, THE ARCHITECTS DECLINE ANY RESPONSIBILITY, WITHOUT WARRANTY, FOR THEIR ACCURACY AND CONFORMITY TO ACTUAL BUILT CONDITIONS.

THESE DRAWINGS DO NOT CONSTITUTE "CERTIFIED AS-BUILT DRAWINGS".

révisions revisions		date
5	ÉMIS POUR DESSIN MIS À JOUR *ISSUED FOR UPDATED DRAWING*	13-05-22
5	ÉMIS AMP-A-009 REV.1	12-05-02
4	ÉMIS AMP-A-009	12-04-17
3	ÉMIS POUR AMP-A-008	12-02-22
2	ÉMIS POUR AMP-A-004	12-02-22
1	ÉMIS POUR CONSTRUCTION *ISSUED FOR CONSTRUCTION*	11-09-14
1	ÉMIS POUR ADDENDA #1 *ISSUED FOR ADDENDA #1*	11-08-19
0	ÉMIS POUR SOUMISSION *ISSUED FOR TENDER*	11-07-15

A / B C
A no. du détail *detail no.*
B no.de la feuille-où détail exigé *sheet no. – where detail required*
C no. de la feuille-où détaillé *sheet no. – where detailed*

Projet / Project
CENTRE D'APPRENTISSAGE DE L'AGENCE DES SERVICE FRONTALIERS DU CANADA
CANADA BORDER SERVICES AGENCY TRAINING CENTER
475, CHEMIN GRANDE-LIGNE
RIGAUD, QC
HANGAR DE FORMATION
TRAINING HANGAR

Dessin / Drawing
ARCHITECTURE
ARCHITECTURE
DÉTAILS INTÉRIEURS DIVERS
DIVERSE INTERIOR DETAILS

Conçu par / Designed by: DAVID ESTALL — 2012-05-02 Date
Dessiné par / Drawn by: I.L. — 2012-05-02 Date
Approuvé par / Approved by: MICHAEL SULLIVAN — 2012-05-02 Date
Soumission / Tender: ALEXANDRE FAILLE, Administrateur de projets TPSGC — 2012-05-02 Date; PWGSC Project Manager

No de projet TPSGC Project number	No de projet PWGSC Project number
R.002974.208	11012

Nom du fichier / File name: R_002974_208_A552
No de classement / File no.:
No de plan ou dessin / File name: R_002974_208_A552
No feuille / Sheet no.: A552

AutoCAD 2013/05/22 Z:\11012 HANGAR RIGAUD\PROGRESS\11012-A552.DWG