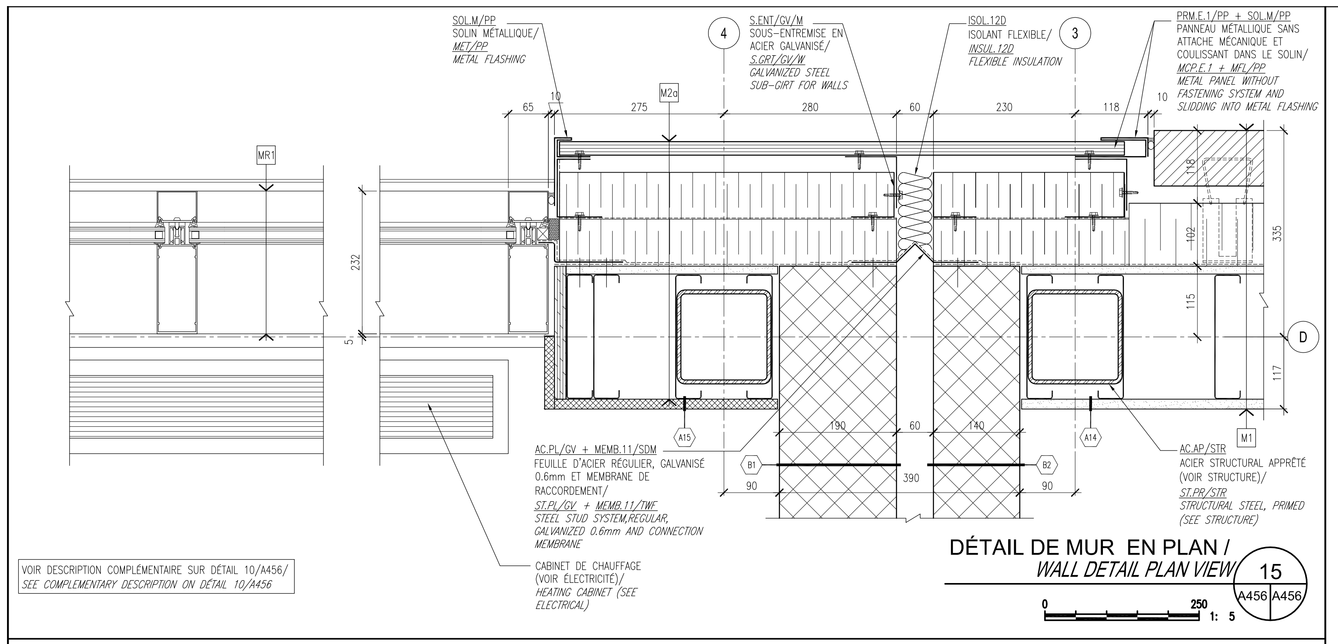

DÉTAIL DE MUR EN PLAN / WALL DETAIL PLAN VIEW 15 A456 A456

0 250 1: 5

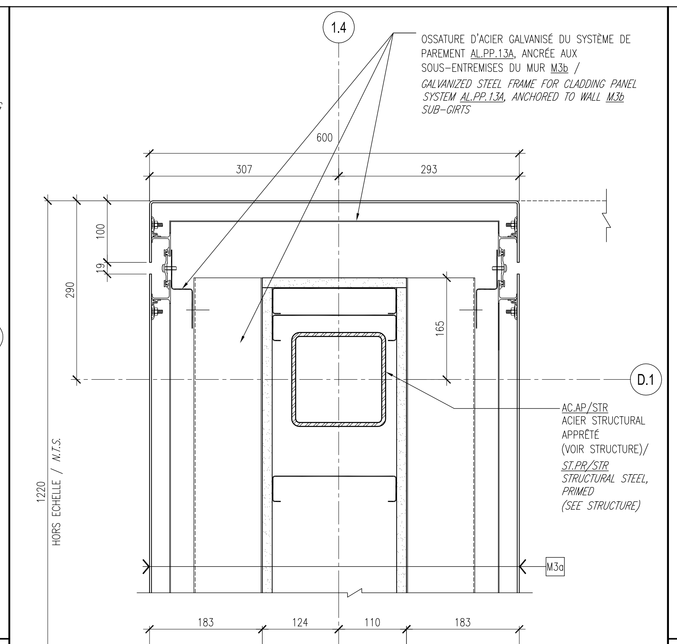

DÉTAIL DE MUR EN PLAN / WALL DETAIL PLAN VIEW 13 A456 A456

0 250 1: 5

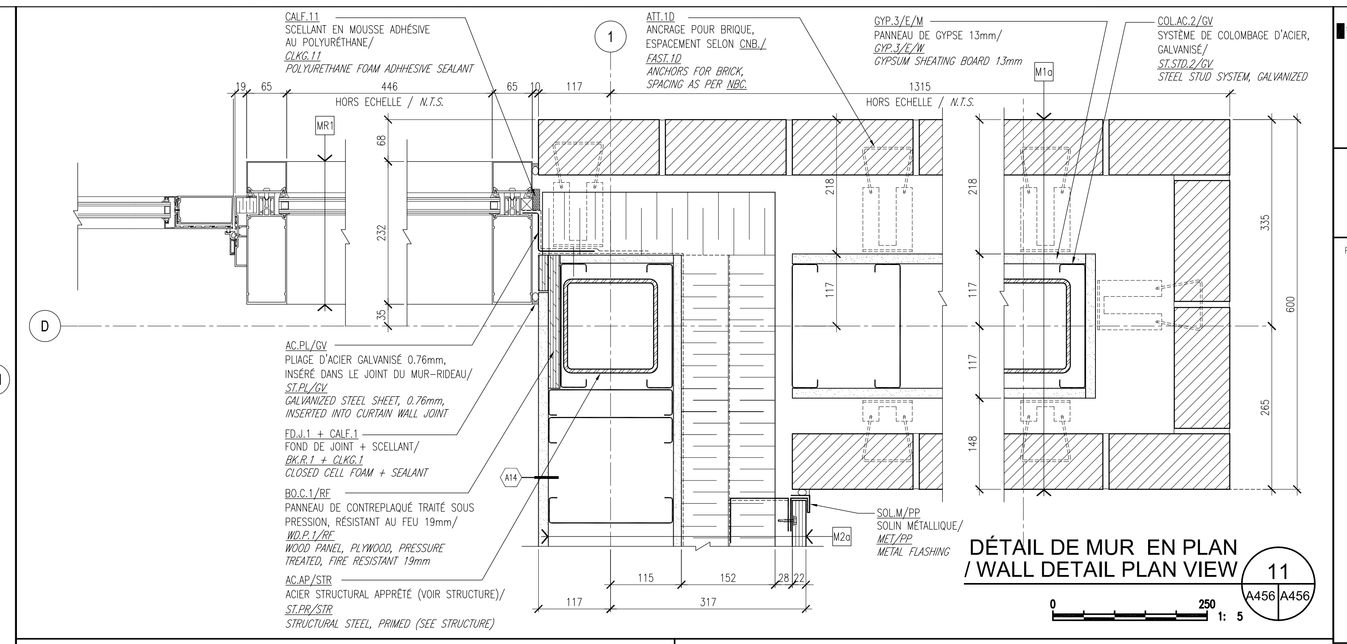

DÉTAIL DE MUR EN PLAN / WALL DETAIL PLAN VIEW 11 A456 A456

0 250 1: 5

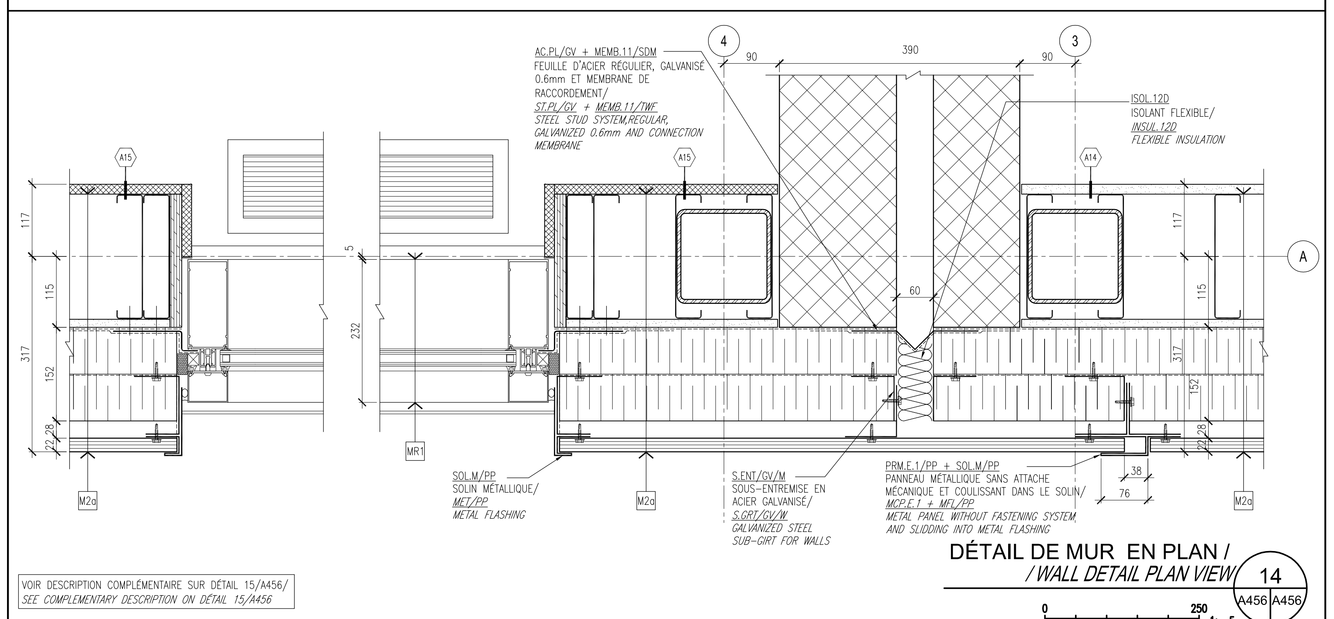

DÉTAIL DE MUR EN PLAN / WALL DETAIL PLAN VIEW 14 A456 A456

0 250 1: 5

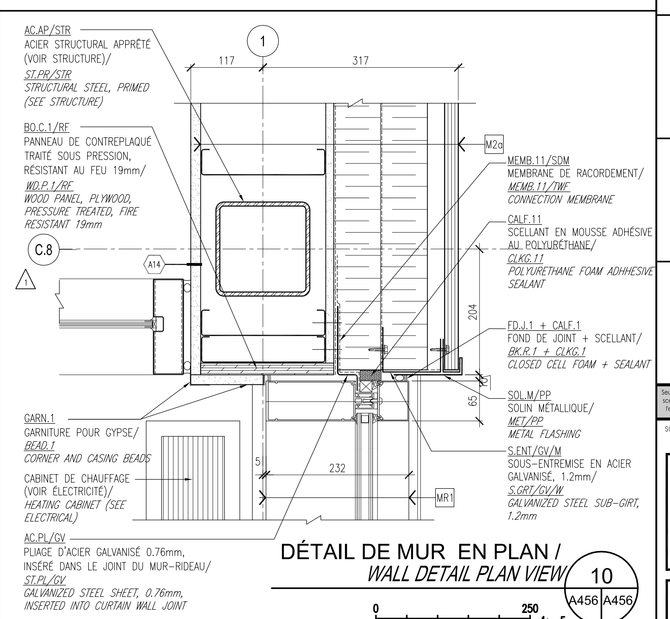

DÉTAIL DE MUR EN PLAN / WALL DETAIL PLAN VIEW 10 A456 A456

0 250 1: 5

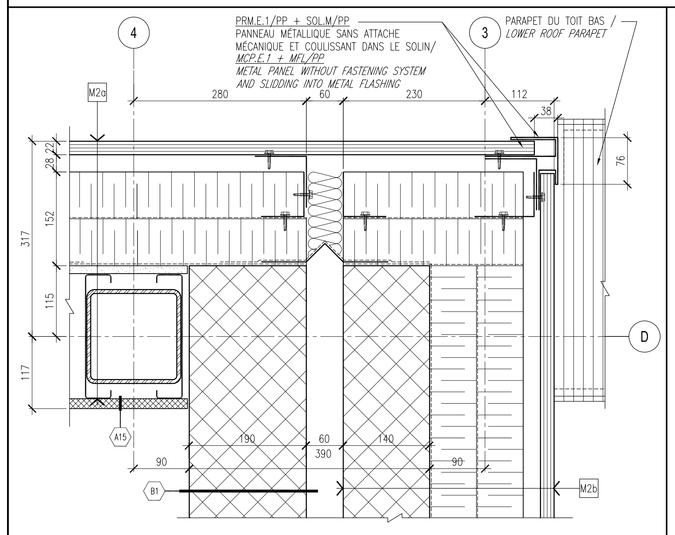

DÉTAIL DE MUR EN PLAN / WALL DETAIL PLAN VIEW 9 A456 A456

0 250 1: 5

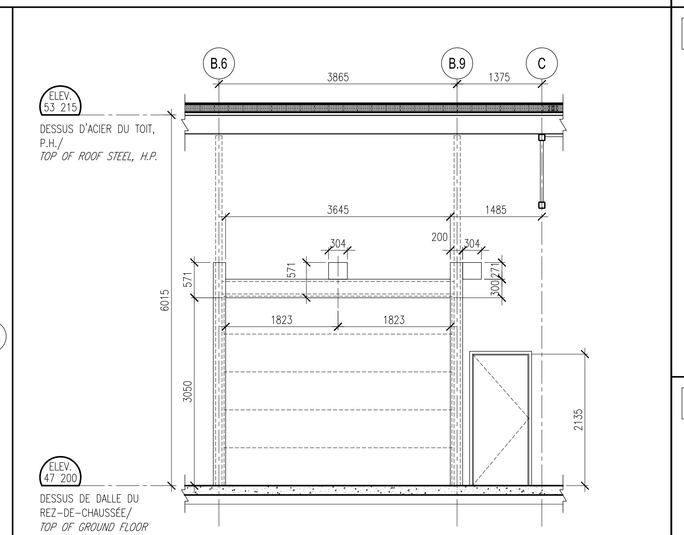

ÉLÉVATION DE PORTE / DOOR ELEVATION 8 A456 A456

0 250 2500 1: 50

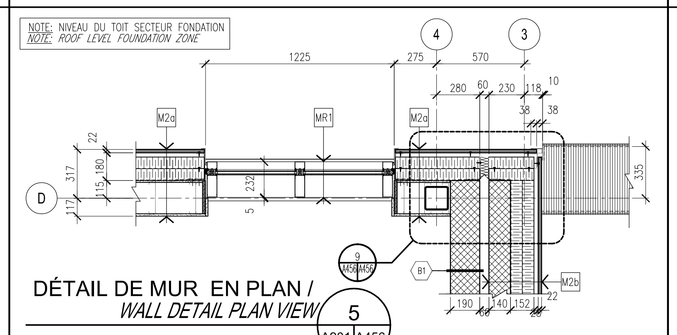

DÉTAIL DE MUR EN PLAN / WALL DETAIL PLAN VIEW 5 A201 A456

0 1000 1: 20

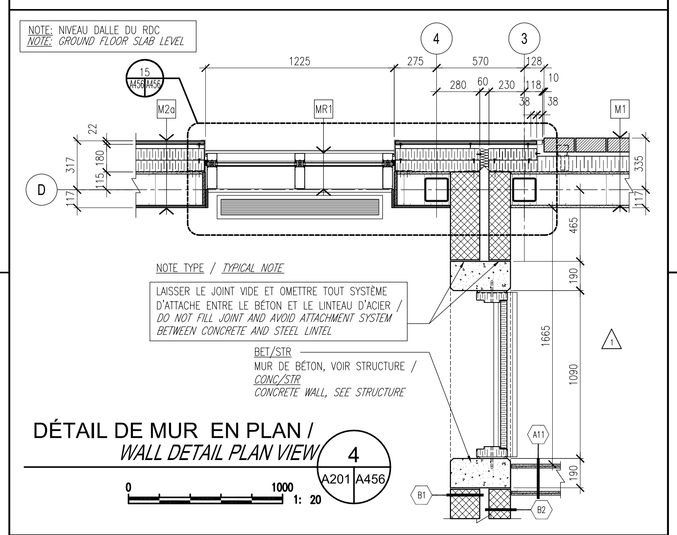

DÉTAIL DE MUR EN PLAN / WALL DETAIL PLAN VIEW 4 A201 A456

0 1000 1: 20

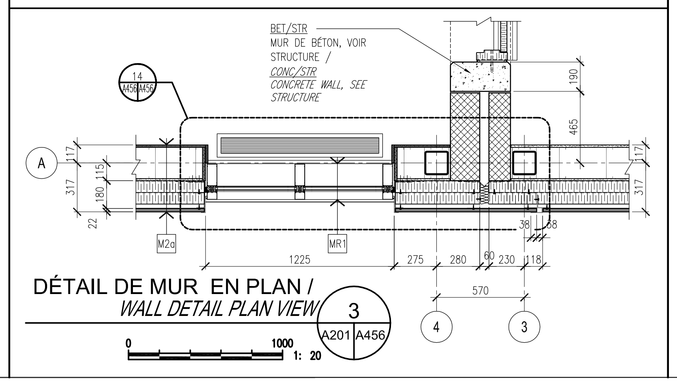

DÉTAIL DE MUR EN PLAN / WALL DETAIL PLAN VIEW 3 A201 A456

0 1000 1: 20

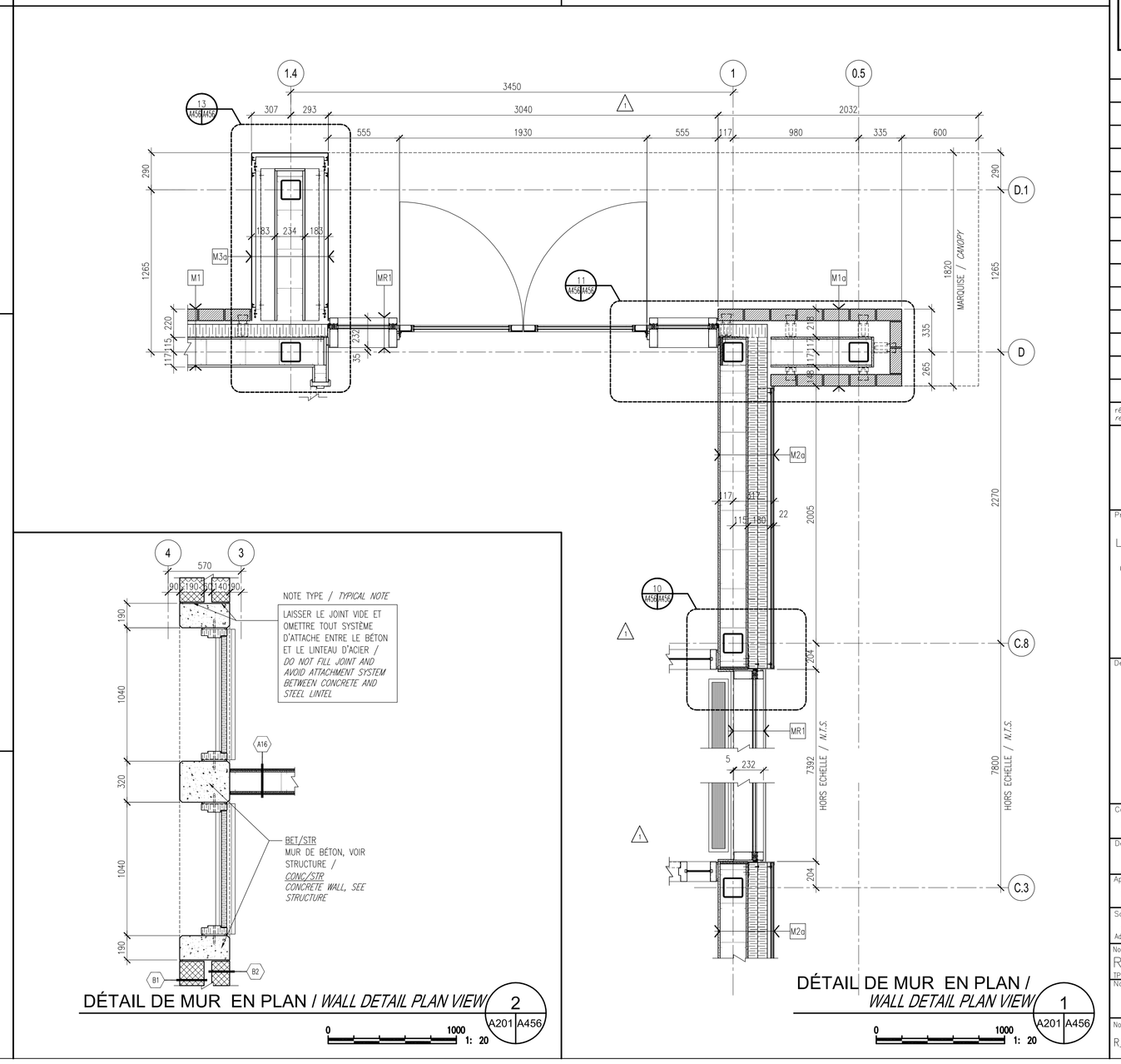

DÉTAIL DE MUR EN PLAN / WALL DETAIL PLAN VIEW 1 A201 A456

0 1000 1: 20

DÉTAIL DE MUR EN PLAN / WALL DETAIL PLAN VIEW 2 A201 A456

0 1000 1: 20

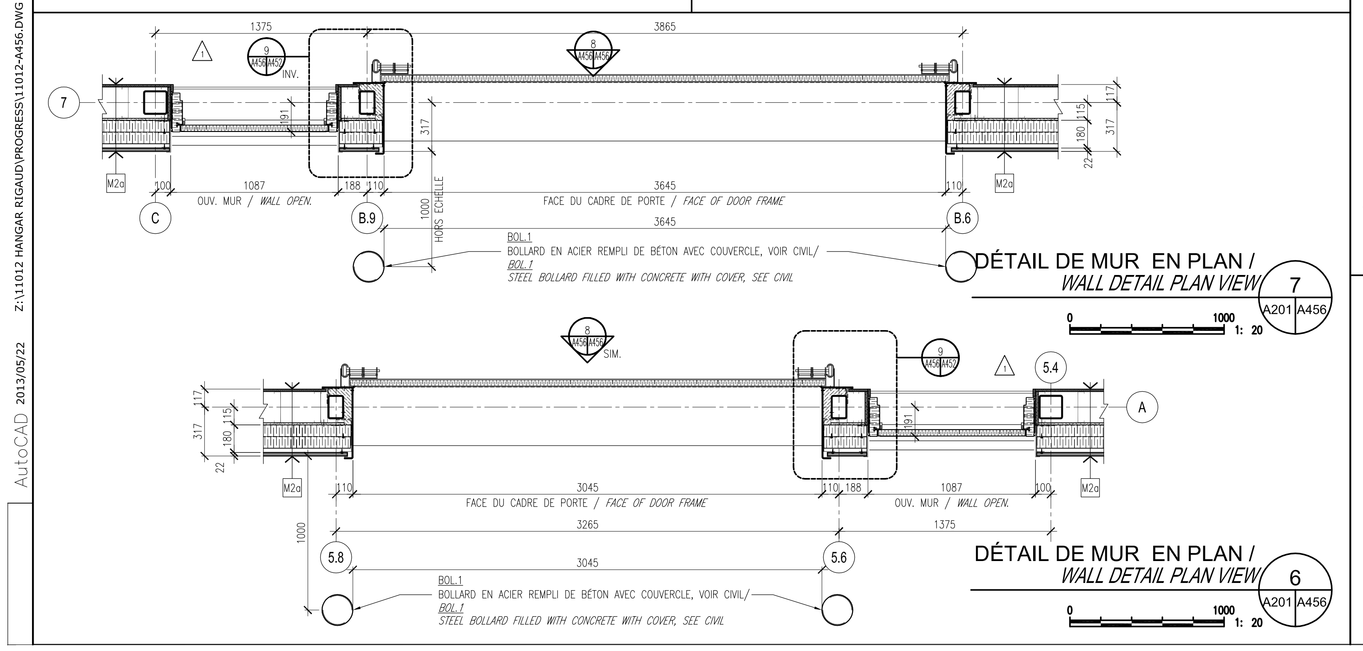

DÉTAIL DE MUR EN PLAN / WALL DETAIL PLAN VIEW 7 A201 A456

0 1000 1: 20

DÉTAIL DE MUR EN PLAN / WALL DETAIL PLAN VIEW 6 A201 A456

0 1000 1: 20

Travaux publics et Services gouvernementaux Canada
Public Works and Government Services Canada
Direction générale des services immobiliers
Real Property Services branch
Région du Québec
Quebec region
Canada

Plan clé / Key plan

N·F·O·E
NFOE et associés architectes
511, Place d'Armes, Bureau 100, Montréal, Québec, H2Y 2W7
t. (514) 397-2614 f. (514) 861-5240 www.nfoe.com nfoe@nfoe.com

sdk
1701, rue Richardson, bureau 2120
Montréal (Québec) H3B 1G6
Tél.: 514 938-5995
Téléc.: 514 938-6470
www.sdk-bis.com
STRUCTURE ■ GÉNIE CIVIL ■ STRUCTURE INDUSTRIELLE ■ VERRE STRUCTURAL

PAGEAUMOREL
Pageau Morel et associés inc.
1999, boul. Lavoll, bur. 200
Laval (Québec) H7S 2N2
T 450.668.8884
F 450.668.6989
www.pageaumorel.com

Seuls les documents émis pour construction scellés et signés peuvent être utilisés pour réalisation des travaux de construction.

This drawing shall not be used for construction purposes unless so indicated and signed and sealed below.

SCEQUA

REMARQUES POUR LES DESSINS MIS À JOUR

CES DESSINS SONT MIS À JOUR POUR INCLURE LES MODIFICATIONS RÉSULTANT DES DIRECTIVES DE CHANTIER ET DES ÉTUDES DE CHANGEMENT. DANS PLUS LES ARCHITECTES PRÉVIENT LE CONTRACTEUR, AINSI QUE SES TÂCHES CONFORMES À L'EXÉCUTION' MARQUÉS EN ROUGE, POURRAI PAS L'ENTREPRENEUR GÉNÉRAL OU LE GÉRANT DE CONSTRUCTION.

CES DESSINS INCLUENT PAS LES CHANGEMENTS QU'ON'T ÉTÉ ÉFFECTUÉ À CONSTRUCTION, POUR LÉSULTÉS AUCUN DE CES DESSINS, ET DANS TOUTES LES CAS, ÉTÉ DONNÉ PAR ÉTÉ DÉCRITS DANS QUE L'ARCHITECTE DU PROJET CONVENANTS.

L'EXACTITUDE DES TÂCHES CONFORMES À L'EXÉCUTION' POURRAI PAS L'ENTREPRENEUR GÉNÉRAL OU LE GÉRANT DE CONSTRUCTION' ÊTÉ PAS VÉRIFIÉ PAR LES ARCHITECTES, DONC, LES ARCHITECTES NE DÉGAGENT DE TOUTE RESPONSABILITÉ, SANS GARANTIE, QUANT À L'EXACTITUDE ET À LA CONFORMITÉ DES DESSINS À LA CONSTRUCTION RÉELLE.

CES DESSINS NE CONSTITUENT PAS DES TÂCHES CERTIFIÉES CONFORMES À L'EXÉCUTION'.

UPDATED DRAWINGS DISCLAIMER

THESE DRAWINGS HAVE BEEN UPDATED TO REFLECT INFORMATIONS RESULTING FROM FIELD ORDERS AND CHANGE ORDERS, ISSUED BY THE ARCHITECTS DURING CONSTRUCTION, AS WELL AS RFIS (RFI MANUALS DRAWINGS) PROVIDED BY THE GENERAL CONTRACTOR OR CONSTRUCTION MANAGER.

THESE DRAWINGS DO NOT REFLECT ANY CHANGES WHICH HAVE OCCURRED DURING CONSTRUCTION, FOR WHICH NO DOCUMENTS HAVE BEEN ISSUED, AS MENTIONED ABOVE, AND OF WHICH THE ARCHITECTS WERE NEVER PROVIDED.

THE ACCURACY OF THE RFIS (RFI MANUALS DRAWINGS) PROVIDED BY THE GENERAL CONTRACTOR OR CONSTRUCTION MANAGER IS NOT VERIFIED BY THE ARCHITECTS, THEREFORE, THE ARCHITECTS DECLINE ANY RESPONSIBILITY, WITHOUT WARRANTY, FOR THEIR ACCURACY AND CONFORMITY TO ACTUAL BUILT CONDITIONS.

THESE DRAWINGS DO NOT CONSTITUTE 'CERTIFIED AS-BUILT DRAWINGS'.

révisions revisions		date
1	EMIS POUR DESSIN MIS À JOUR ISSUED FOR UPDATED DRAWING	13-05-22
1	EMIS POUR CONSTRUCTION ISSUED FOR CONSTRUCTION	11-09-14
1	EMIS POUR ADDENDA #1 ISSUED FOR ADDENDA #1	11-08-19
0	EMIS POUR SOUMISSION ISSUED FOR TENDER	11-07-15

A no. du détail / detail no.
B no.de la feuille-où détail exigé / sheet no. – where detail required
C no. de la feuille-où détaillé / sheet no. – where detailed

Projet / Project
CENTRE D'APPRENTISSAGE DE L'AGENCE DES SERVICE FRONTALIERS DU CANADA
CANADA BORDER SERVICES AGENCY TRAINING CENTER
475, CHEMIN GRANDE-LIGNE
RIGAUD, QC

HANGAR DE FORMATION
TRAINING HANGAR

Dessin / Drawing
ARCHITECTURE
ARCHITECTURE

ENVELOPPE EXTÉRIEURE
DÉTAILS DE MURS

EXTERIOR ENVELOPE
WALL DETAILS

Conçu par / Designed by DAVID ESTALL	2011-08-19 Dated
Dessiné par / Drawn by L.M.C.	2011-08-19 Dated
Approuvé par / Approved by MICHAEL SULLIVAN	2011-08-19 Dated
Soumission / Tender ALEXANDRE FAILLE Administrateur de projets TPSGC / PWGSC Project Manager	2011-08-19
No de projet / Project number R.002974.208 TPSGC / PWGSC	No de projet / Project number 11012 Client / Client
Nom du fichier / File name	No de classement / File no
No de plan ou dessin / File name R_002974_208_A456	No feuille / Sheet no. A456

AutoCAD 2013/05/22 Z:\11012 HANGAR RIGAUD\PROGRESS\11012-A456.DWG