AutoCAD 2013/05/22 Z:\11012 HANGAR RIGAUD\PROGRESS\11012-A551.DWG

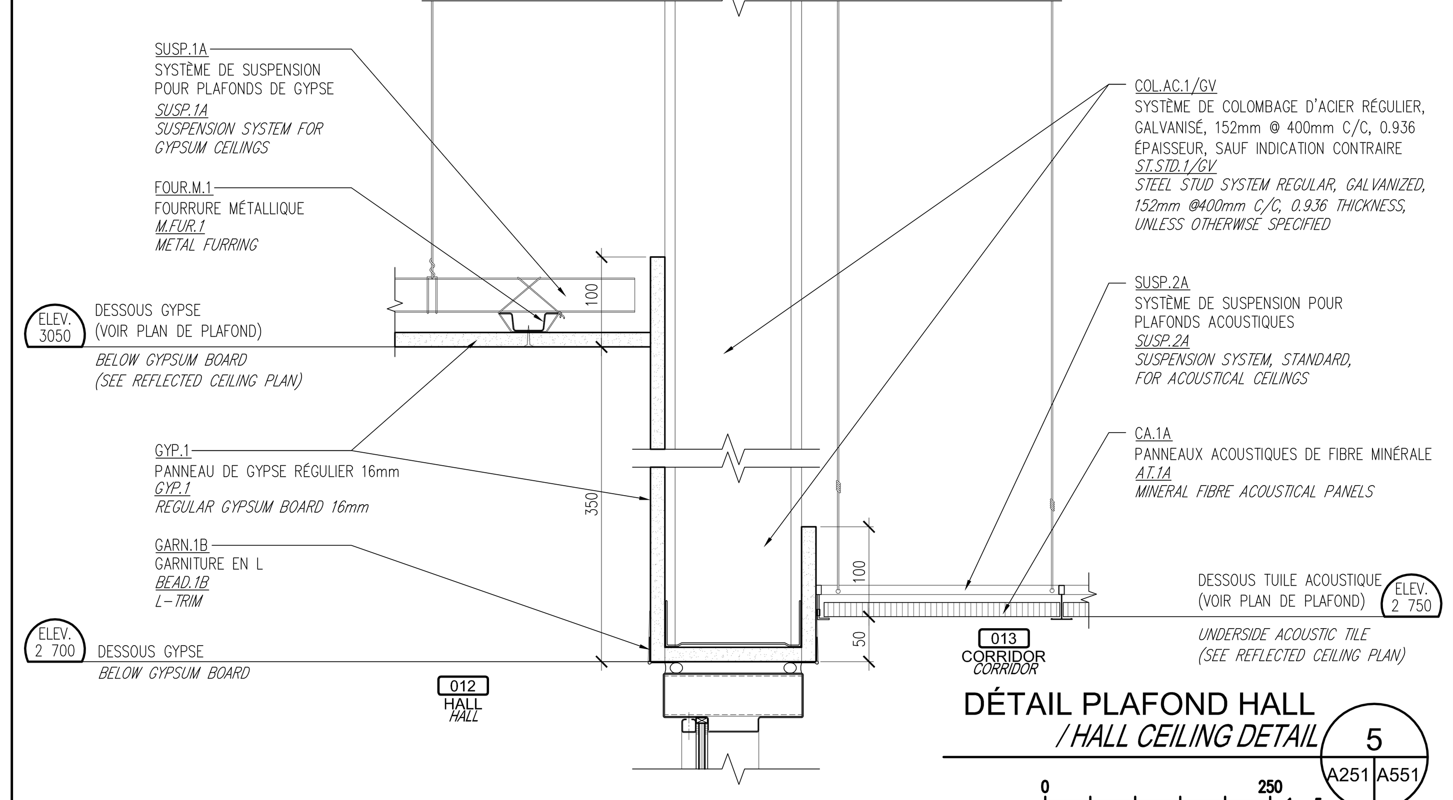

DÉTAIL PLAFOND HALL
/ HALL CEILING DETAIL

5 — A251 | A551 — 0 250 1: 5

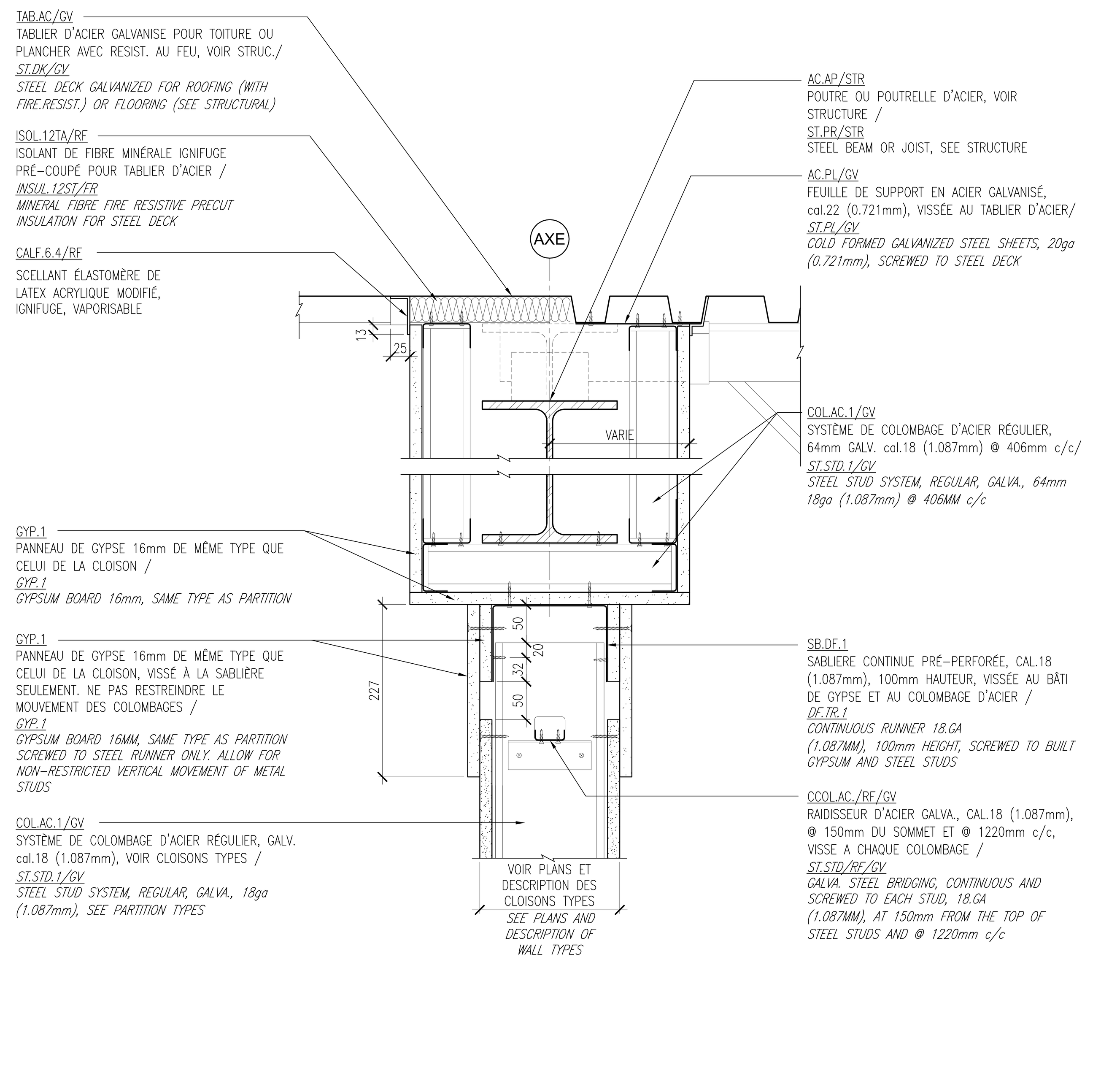

-ASSEMBLAGE POUR DÉFLEXION STRUCTURALE JUSQU'À 2" DE HAUTEUR, SIMILAIRE AU SYSTÈME No HW13 – ULC., RÉSIST. AU FEU DE 0h ET 1h. (AJOUTER UNE DEUXIÈME ÉPAISSEUR DE GYPSE POUR UNE RÉSIST. AU FEU DE 2h.) ASSEMBLER LES PARTIES SUPÉRIEURES ET INFÉRIEURES DE LA CLOISON AVEC LES MÊMES MATÉRIAUX (SAUF AUTREMENT INDIQUÉ) POUR ASSURER LA CONTINUITÉ DE LA RÉSISTANCE AU FEU ET ACOUSTIQUE SI REQUIS /

-ASSEMBLY FOR STRUCTURAL DEFLECTION UP TO 50MM HEIGHT, SIMILAR TO SYSTEM NO HW13 – ULC. 0H AND 1H FIRE-RATED (ADD A SECOND LAYER OF GYPSUM FOR 2H FIRE-RATED)-ASSEMBLE THE UPPER AND LOWER AREAS OF THE PARTITION WITH THE SAME MATERIAL (UNLESS OTHERWISE INDICATED) TO ASSURE THE CONTINUITY OF THE FIRE RESISTANCE AND ACOUSTICS IF REQUIRED.

DÉTAIL TYPE - TÊTE DE CLOISON
/ TYPICAL DETAIL - PARTITION HEAD

2 — A521 | A551 — 0 250 1: 5

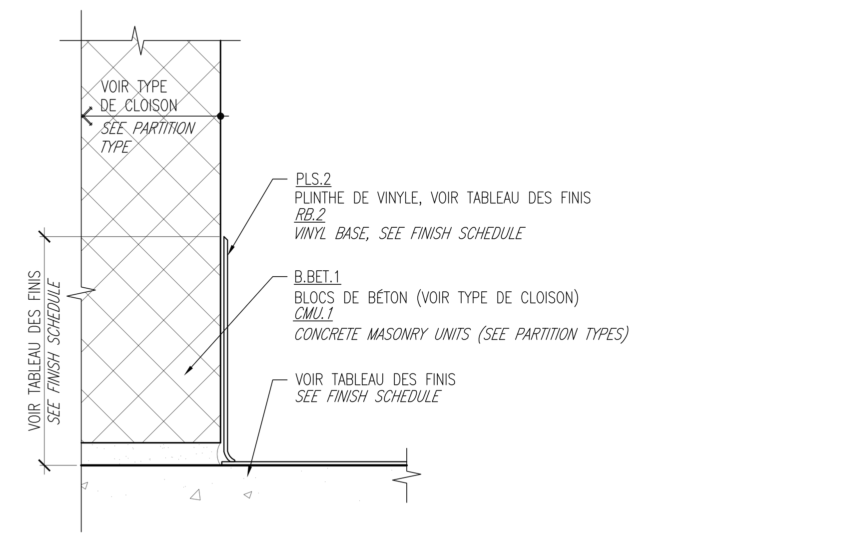

DÉTAIL TYPIQUE PLINTHE
/ TYPICAL DETAIL WALL BASE

12 — A551 | A551 — 0 100 1: 2

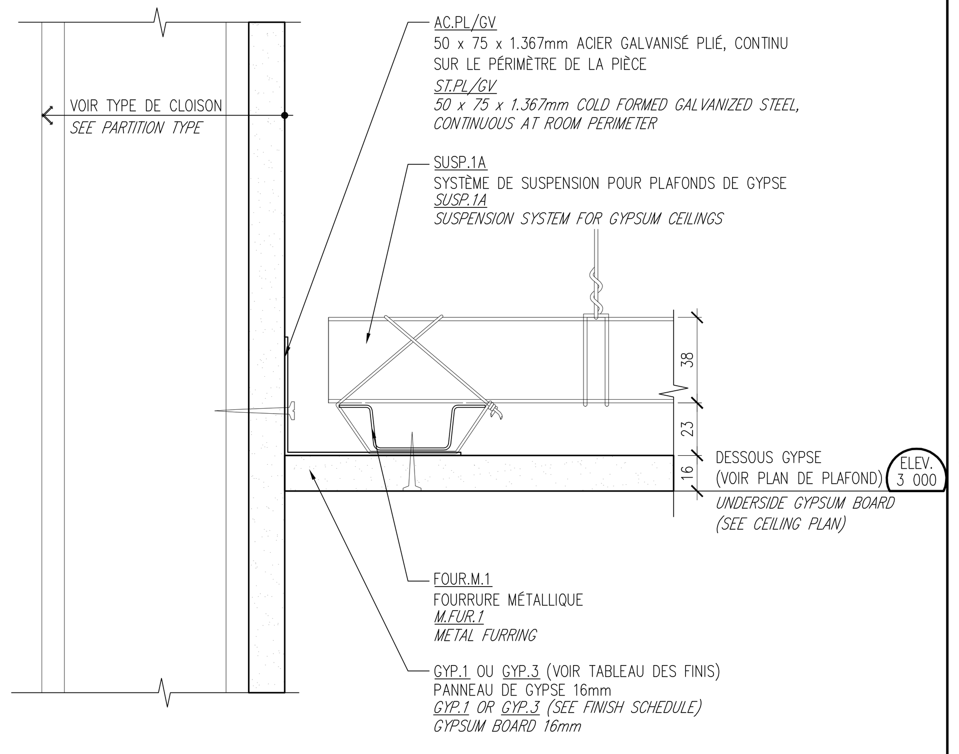

DÉTAIL TYPIQUE PLAFOND
/ TYPICAL DETAIL CEILING

8 — A251 | A551 — 0 100 1: 2

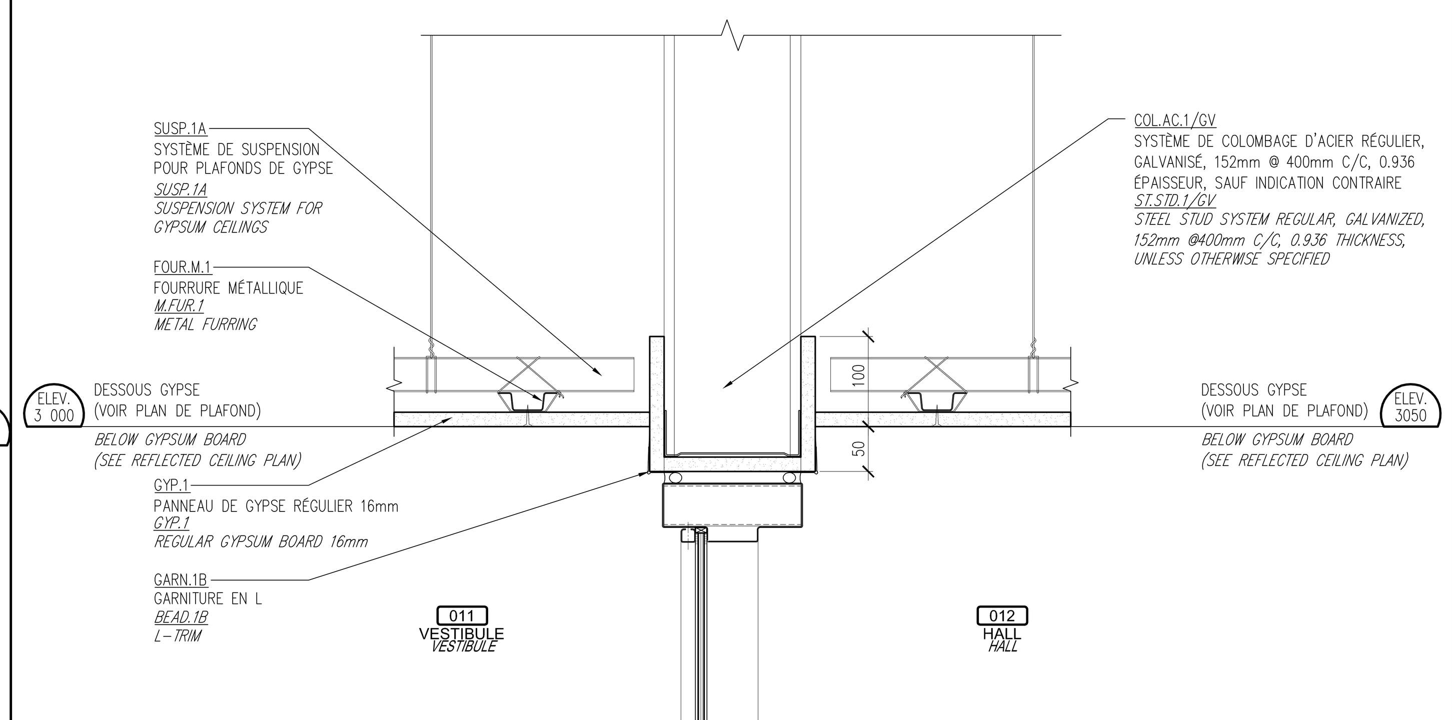

DÉTAIL PLAFOND VESTIBULE
/ VESTIBULE CEILING DETAIL

4 — A251 | A551 — 0 250 1: 5

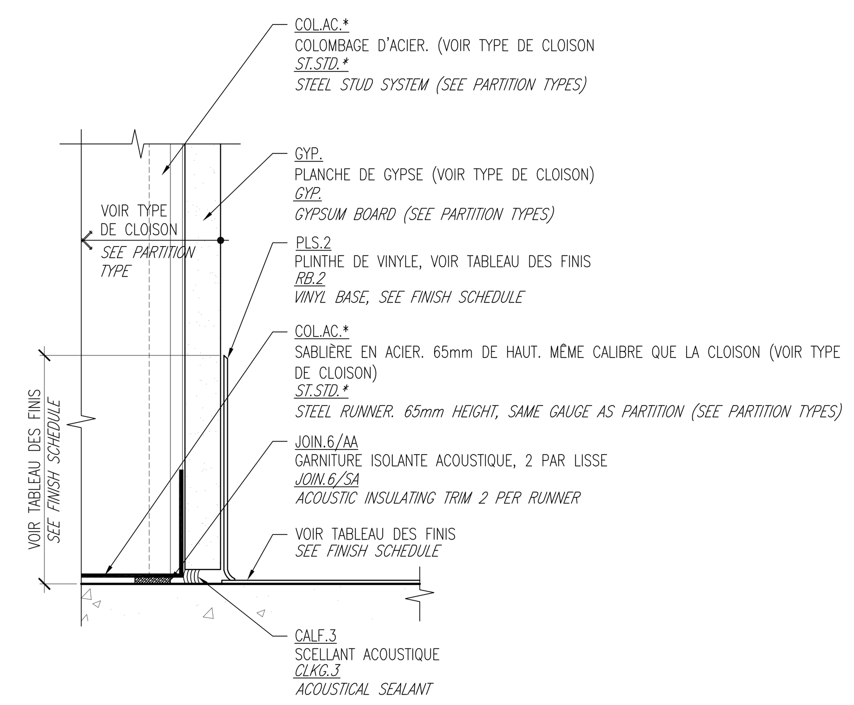

DÉTAIL TYPIQUE PLINTHE
/ TYPICAL DETAIL WALL BASE

11 — A521 | A551 — 0 100 1: 2

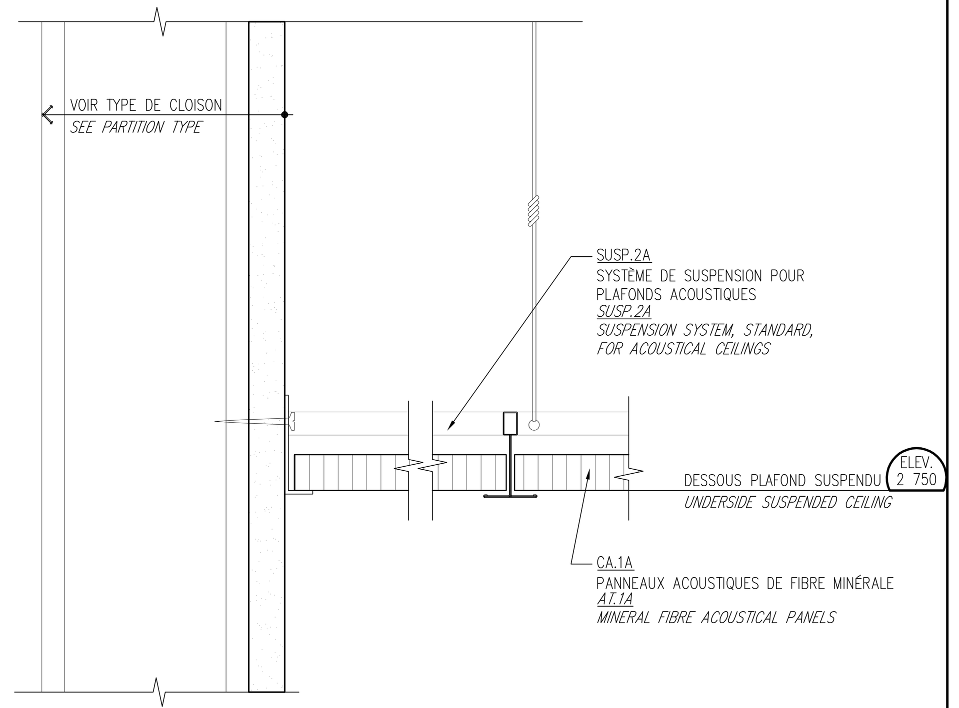

DÉTAIL TYPIQUE PLAFOND
/ TYPICAL DETAIL CEILING

7 — A251 | A551 — 0 100 1: 2

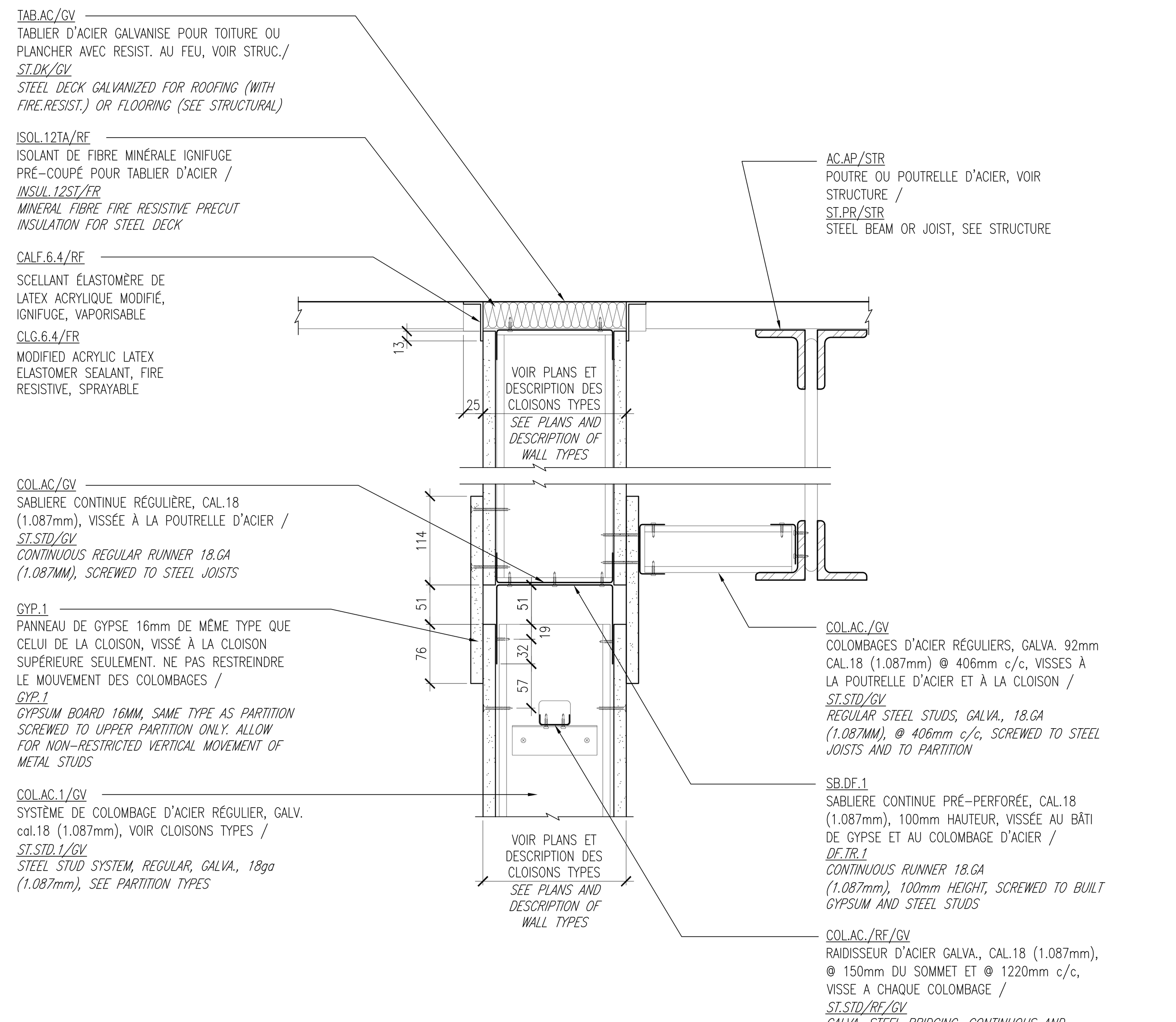

-ASSEMBLAGE POUR DÉFLEXION STRUCTURALE JUSQU'À 2" DE HAUTEUR, SIMILAIRE AU SYSTÈME No HW13 – ULC., RÉSIST. AU FEU DE 0h ET 1h. (AJOUTER UNE DEUXIÈME ÉPAISSEUR DE GYPSE POUR UNE RÉSIST. AU FEU DE 2h.) ASSEMBLER LES PARTIES SUPÉRIEURES ET INFÉRIEURES DE LA CLOISON AVEC LES MÊMES MATÉRIAUX (SAUF AUTREMENT INDIQUÉ) POUR ASSURER LA CONTINUITÉ DE LA RÉSISTANCE AU FEU ET ACOUSTIQUE SI REQUIS /

-ASSEMBLY FOR STRUCTURAL DEFLECTION UP TO 50MM HEIGHT, SIMILAR TO SYSTEM NO HW13 – ULC. 0H AND 1H FIRE-RATED (ADD A SECOND LAYER OF GYPSUM FOR 2H FIRE-RATED)-ASSEMBLE THE UPPER AND LOWER AREAS OF THE PARTITION WITH THE SAME MATERIAL (UNLESS OTHERWISE INDICATED) TO ASSURE THE CONTINUITY OF THE FIRE RESISTANCE AND ACOUSTICS IF REQUIRED.

DÉTAIL TYPE - TÊTE DE CLOISON
/ TYPICAL DETAIL - PARTITION HEAD

3 — A521 | A551 — 0 250 1: 5

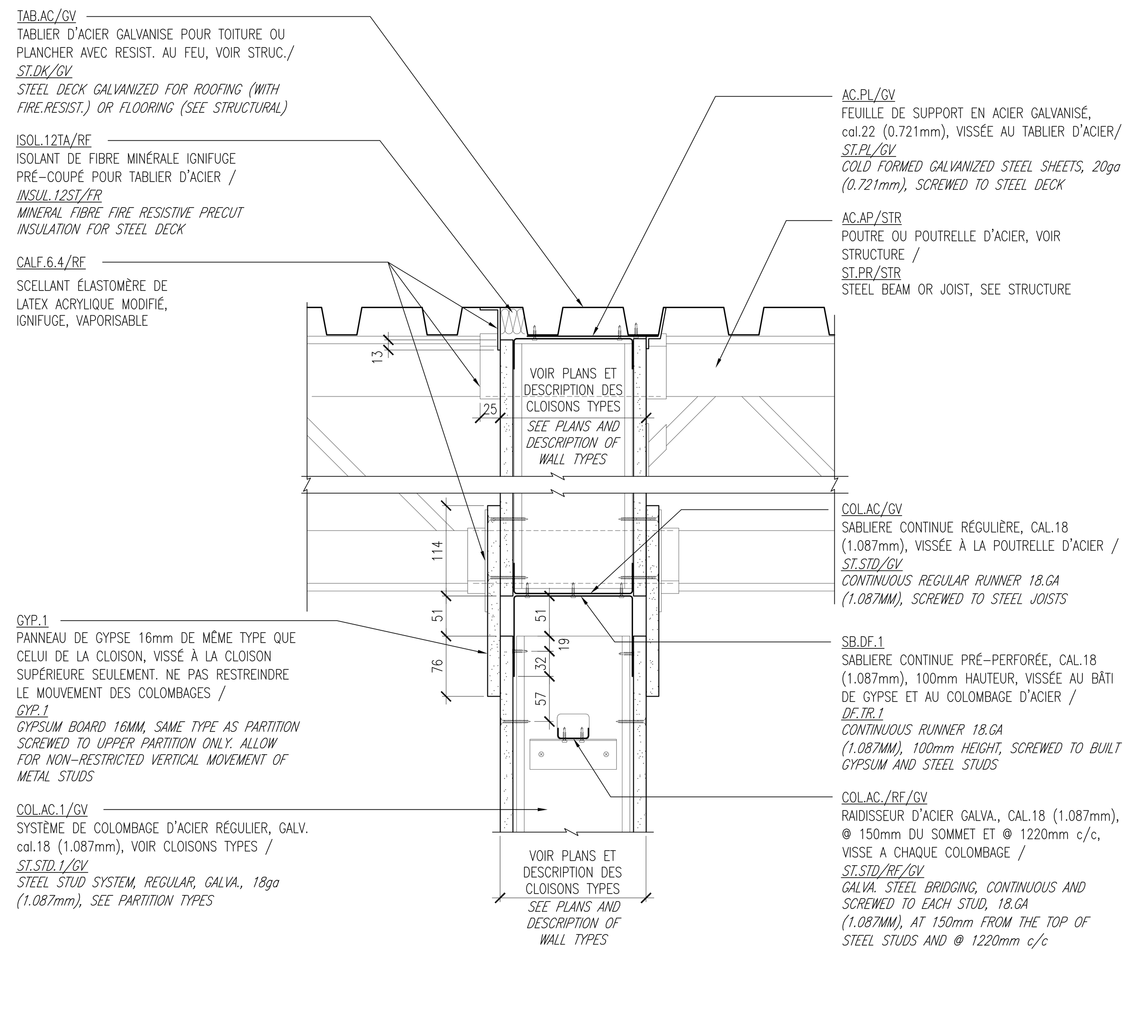

-ASSEMBLAGE POUR DÉFLEXION STRUCTURALE JUSQU'À 2" DE HAUTEUR, SIMILAIRE AU SYSTÈME No HW13 – ULC., RÉSIST. AU FEU DE 0h ET 1h. (AJOUTER UNE DEUXIÈME ÉPAISSEUR DE GYPSE POUR UNE RÉSIST. AU FEU DE 2h.) ASSEMBLER LES PARTIES SUPÉRIEURES ET INFÉRIEURES DE LA CLOISON AVEC LES MÊMES MATÉRIAUX (SAUF AUTREMENT INDIQUÉ) POUR ASSURER LA CONTINUITÉ DE LA RÉSISTANCE AU FEU ET ACOUSTIQUE SI REQUIS /

-ASSEMBLY FOR STRUCTURAL DEFLECTION UP TO 50MM HEIGHT, SIMILAR TO SYSTEM NO HW13 – ULC. 0H AND 1H FIRE-RATED (ADD A SECOND LAYER OF GYPSUM FOR 2H FIRE-RATED)-ASSEMBLE THE UPPER AND LOWER AREAS OF THE PARTITION WITH THE SAME MATERIAL (UNLESS OTHERWISE INDICATED) TO ASSURE THE CONTINUITY OF THE FIRE RESISTANCE AND ACOUSTICS IF REQUIRED.

DÉTAIL TYPE - TÊTE DE CLOISON
/ TYPICAL DETAIL - PARTITION HEAD

1 — A521 | A551 — 0 250 1: 5

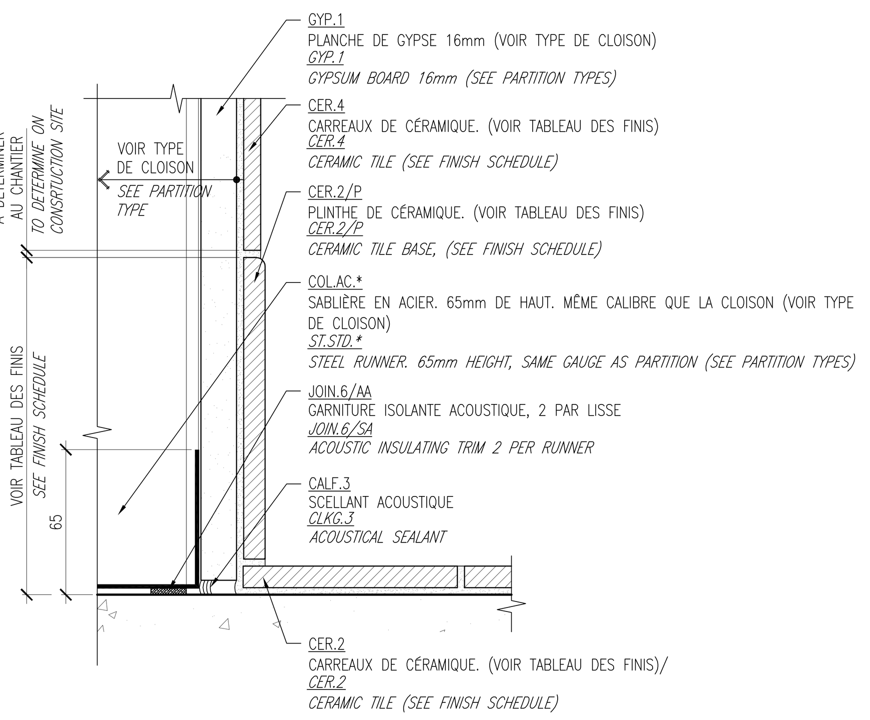

DÉTAIL TYPIQUE PLINTHE
/ TYPICAL DETAIL WALL BASE

10 — A521 | A551 — 0 100 1: 2

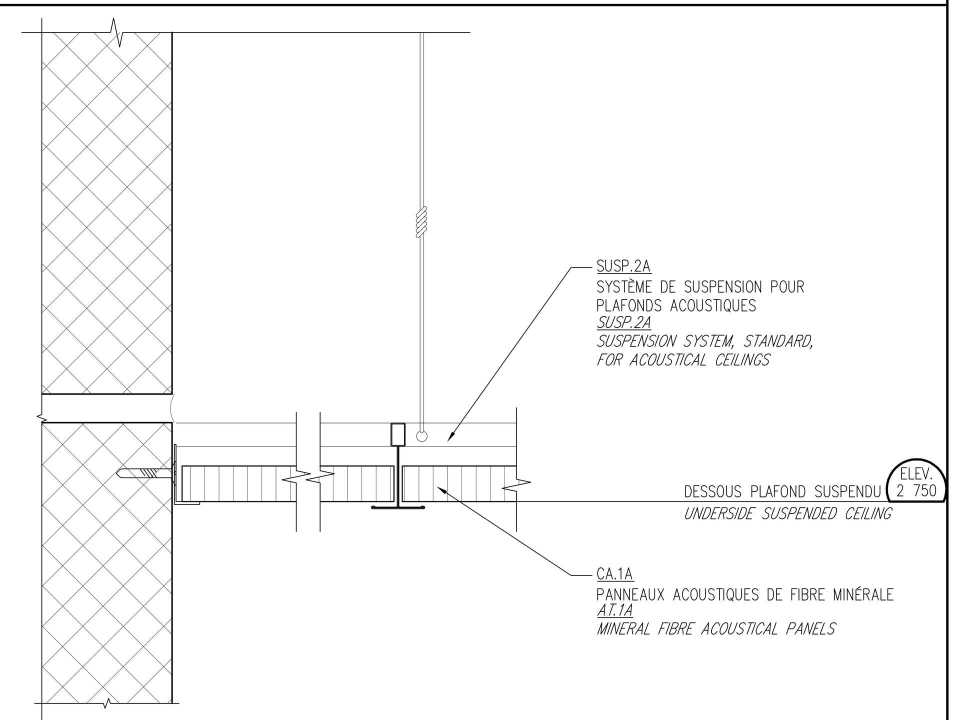

DÉTAIL TYPIQUE PLAFOND
/ TYPICAL DETAIL CEILING

6 — A451 | A551 — 0 100 1: 2

Travaux publics et Services gouvernementaux Canada | Public Works and Government Services Canada
Direction générale des services immobiliers | Real Property Services branch
Région du Québec | Quebec region
Canada

Plan clé / Key plan

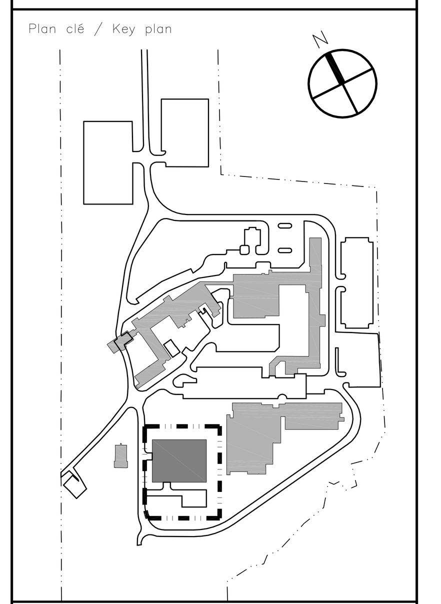

N·F·O·E
NFOE et associés architectes
511, Place d'Armes, bureau 100, Montréal, Québec, H2Y 2W7
T. (514) 397-2616 F. (514) 861-5242 www.nfoe.com nfoe@nfoe.com

sdk
1751, rue Richardson, bureau 2120 Montréal (Québec) H3K 1G6
Tél.: 514 938-5995 Téléc.: 514 938-9470 www.sdkhbb.com
STRUCTURE ■ GÉNIE CIVIL ■ STRUCTURE INDUSTRIELLE ■ VERRE STRUCTUREL

PAGEAUMOREL
Pageau Morel et associés inc. 1695, boul. Laval, bur. 200 Laval (Québec) H7S 2M2 T 450.688.8884 F 450.688.6993 www.pageaumorel.com

Seuls les documents émis pour construction scellés et signés pourront être utilisés pour l'exécution des travaux de construction. | This drawing shall not be used for construction purposes unless so indicated and signed and sealed below.

Sceaux

0	ÉMIS POUR DESSIN MIS À JOUR / ISSUED FOR UPDATED DRAWING	13-05-22
0	ÉMIS POUR CONSTRUCTION / ISSUED FOR CONSTRUCTION	11-09-14
0	ÉMIS POUR SOUMISSION / ISSUED FOR TENDER	11-07-15
révisions / revisions		date

A no. du détail / detail no.
B no.de la feuille-où détail exigé / sheet no. – where detail required
C no. de la feuille-où détaillé / sheet no. – where detailed

Projet / Project
CENTRE D'APPRENTISSAGE DE L'AGENCE DES SERVICE FRONTALIERS DU CANADA
CANADA BORDER SERVICES AGENCY TRAINING CENTER
475, CHEMIN GRANDE-LIGNE RIGAUD, QC
HANGAR DE FORMATION
TRAINING HANGAR

Dessin / Drawing
ARCHITECTURE / ARCHITECTURE
DÉTAILS INTÉRIEURS / INTERIOR DETAILS

Conçu par / Designed by: DAVID ESTALL	2011-07-15
Dessiné par / Drawn by: I.L. / L.M.C.	2011-07-15
Approuvé par / Approved by: MICHAEL SULLIVAN	2011-07-15
Soumission / Tender: ALEXANDRE FAILLE, Administrateur de projets TPSGC / PWGSC Project Manager	2011-07-15
No de projet TPSGC / Project number PWGSC: R.002974.208	No de projet Client / Project number Client: 11012
Nom du fichier / File name	No de classement / File no
No de plan ou dessin / File name: R_002974_208_A551	No feuille / Sheet no: A551

2013/05/22 Z:\11012 HANGAR RIGAUD\PROGRESS\11012-A551.DWG