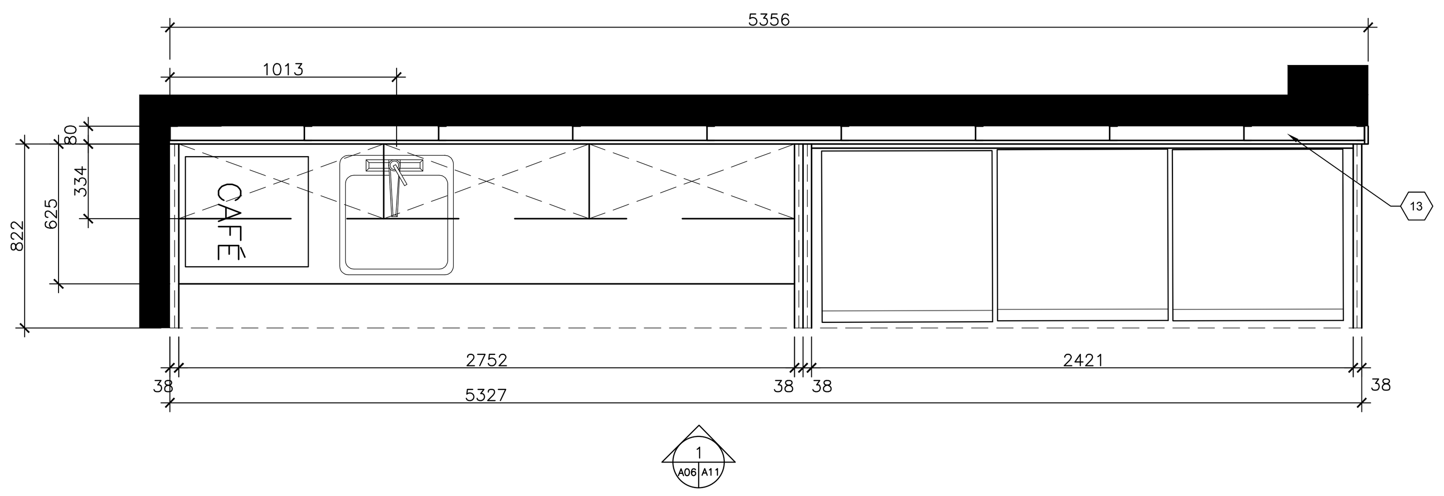


1 A06 A11 PLAN–COMPTOIR CUISINETTE LOCAL 607
*PLAN–COUNTER KITCHENETTE ROOM 607*
1: 20

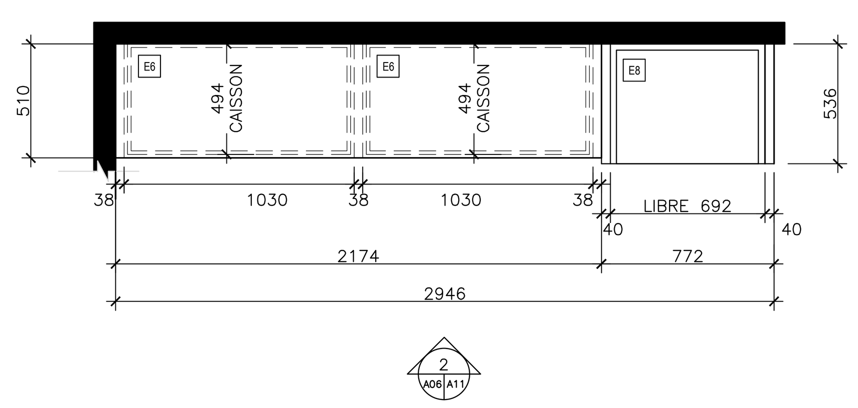


2 A06 A11 PLAN–COMPTOIR LOCAL 607
*PLAN–COUNTER ROOM 607*
1: 20

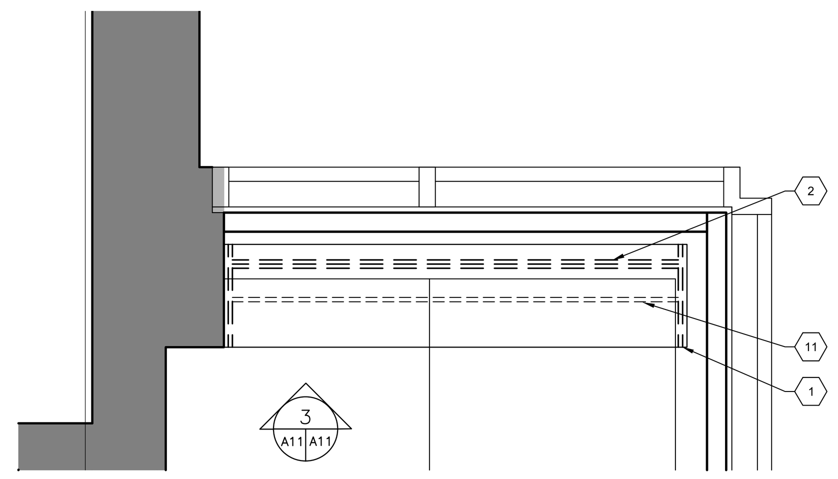


3 A06 A11 PLAN–COMPTOIR AUTOPORTANT LOCAL 607
*PLAN–FREESTANDING COUNTER ROOM 607*
1: 20

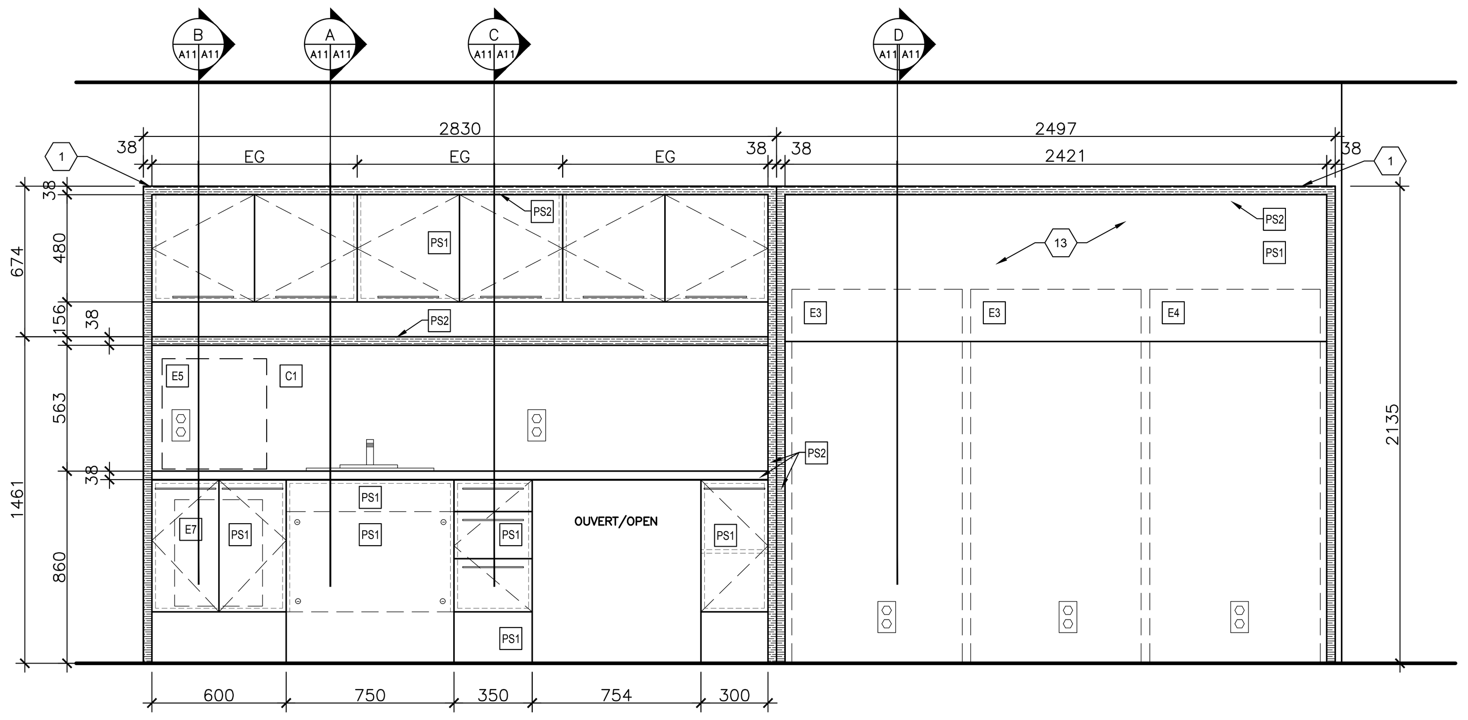


1 A06 A11 ELEVATION–COMPTOIR CUISINETTE LOCAL 607
*ELEVATION–COUNTER KITCHENETTE ROOM 607*
1: 20

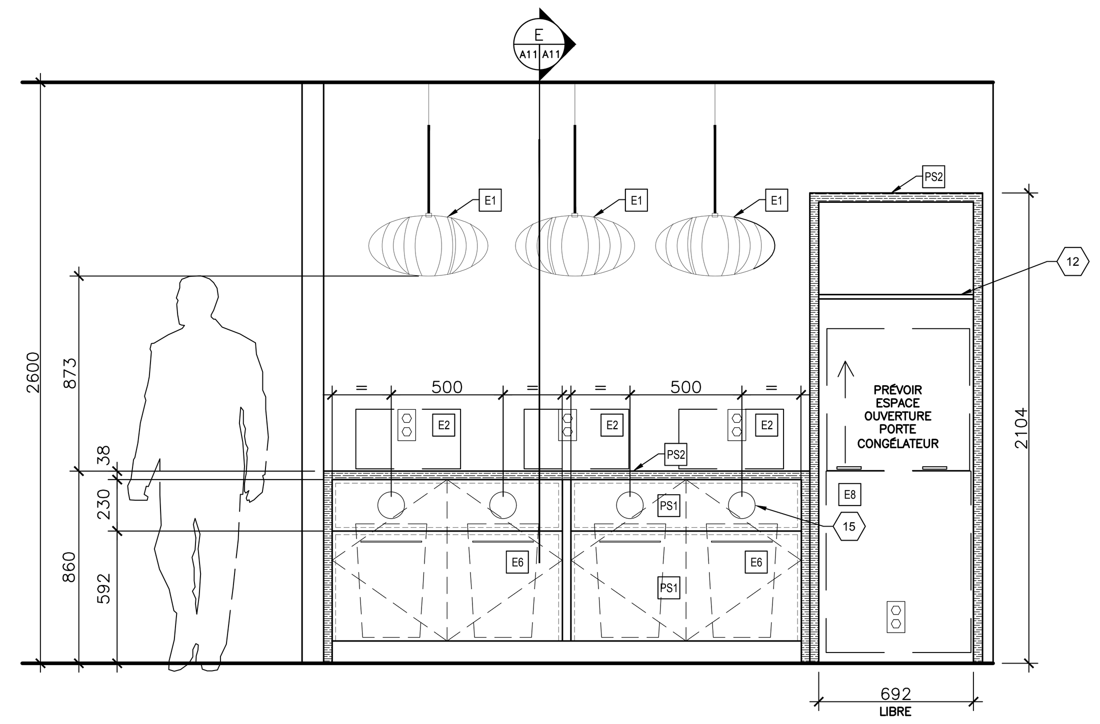


2 A06 A11 ELEVATION–COMPTOIR MICRO–ONDES ET RECYCLAGE LOCAL 607
*ELEVATION–COUNTER MICROWAVES AND RECYCLING ROOM 607*
1: 20

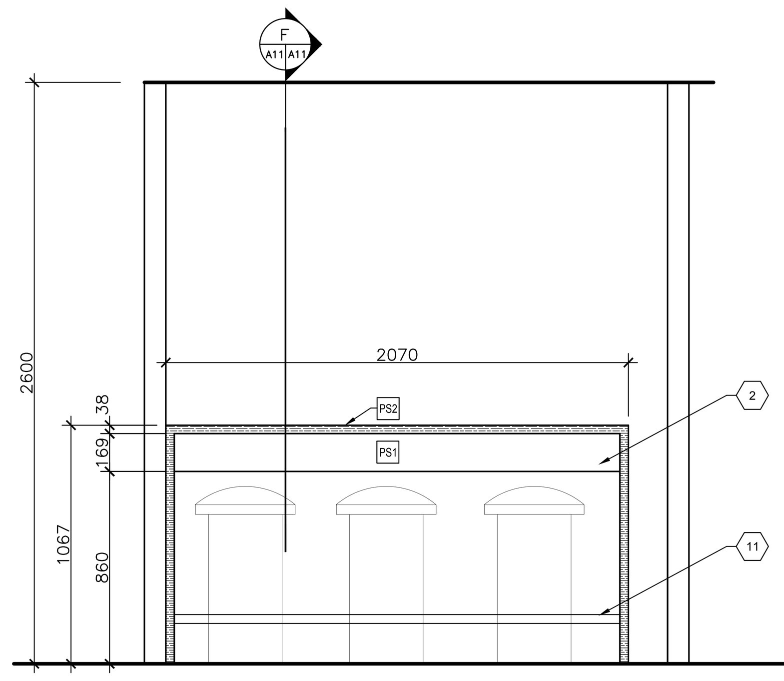


3 A06 A11 ELEVATION–COMPTOIR LUNCH LOCAL 607
*ELEVATION–LUNCH COUNTER ROOM 607*
1: 20

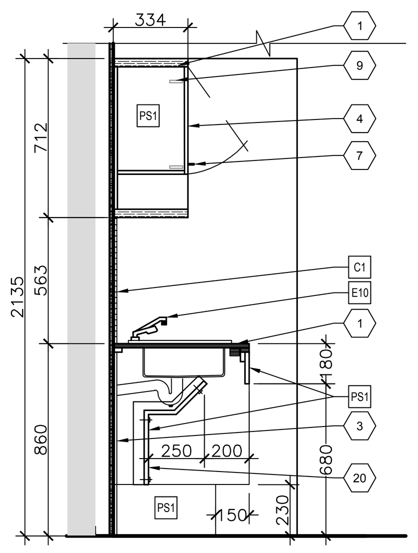


A A11 A11 COUPE–COMPTOIR
*SECTION COUNTER*
1: 20

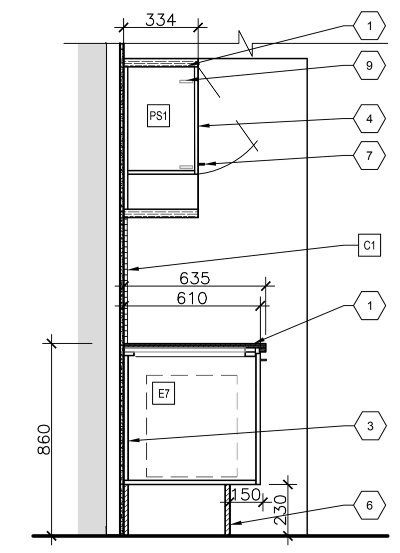


B A11 A11 COUPE–COMPTOIR
*SECTION COUNTER*
1: 20

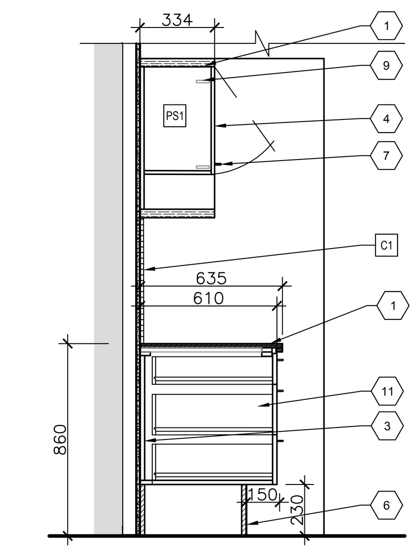


C A11 A11 COUPE–COMPTOIR
*SECTION COUNTER*
1: 20

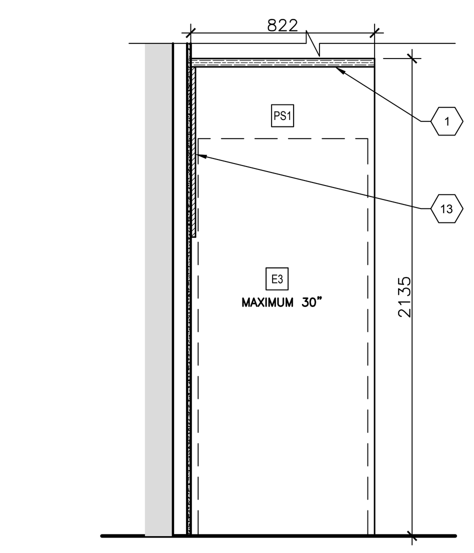


D A11 A11 COUPE–COMPTOIR
*SECTION COUNTER*
1: 20

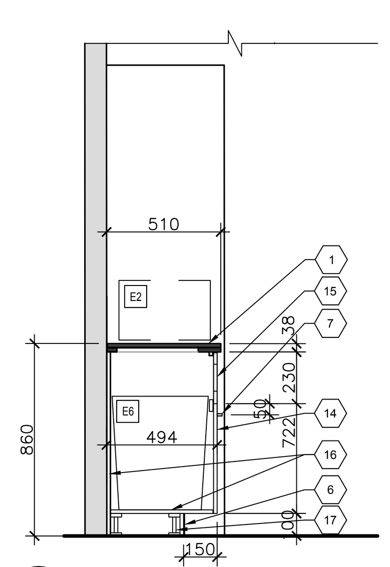


E A11 A11 COUPE–COMPTOIR
*SECTION COUNTER*
1: 20

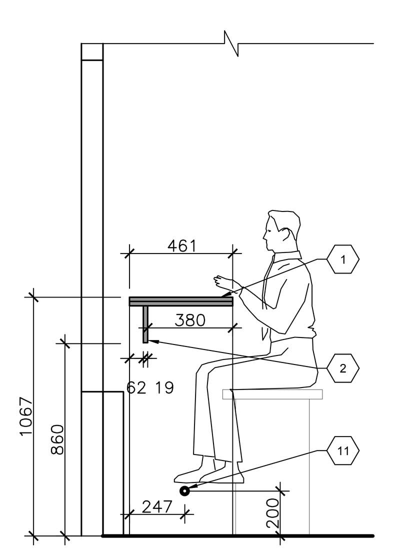


F A11 A11 COUPE–COMPTOIR
*SECTION COUNTER*
1: 20

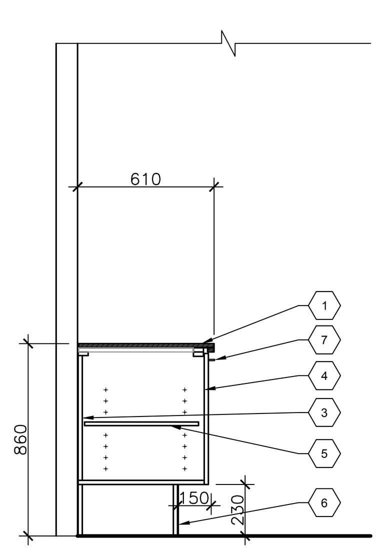


G A11 A11 COUPE–COMPTOIR
*SECTION COUNTER*
1: 20

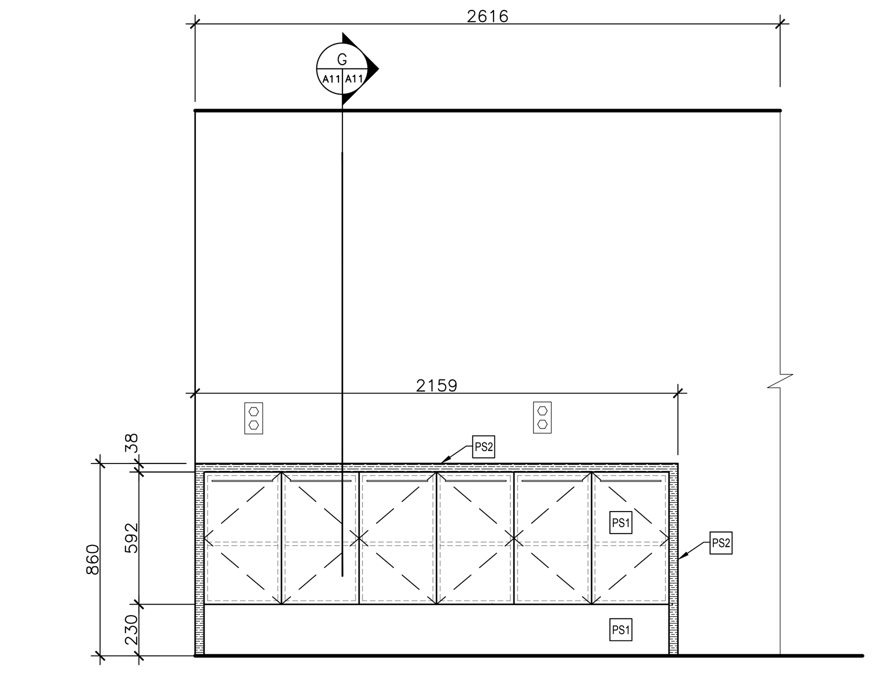


4 A04 A11 ELEVATION–COMPTOIR PHOTOCOPIE LOCAUX 601–13 ET 601–08
*ELEVATION–COUNTER PHOTOCOPY ROOMS 601–13 AND 601–08*
1: 20

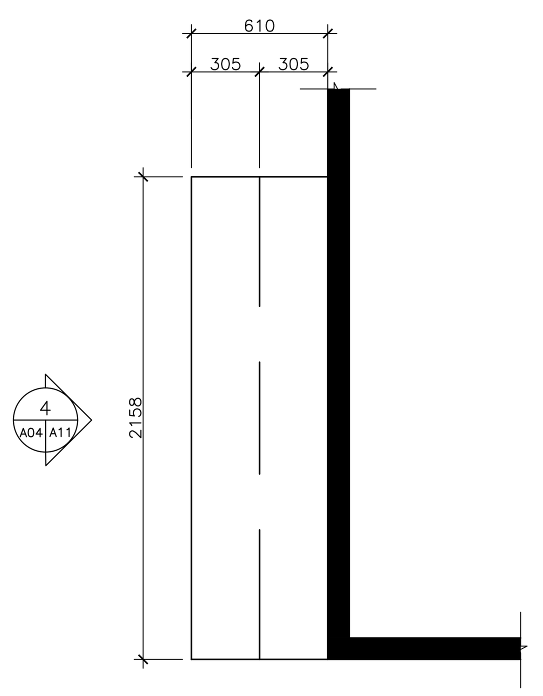


5 A04 A11 PLAN–COMPTOIR LOCAUX 601–13 ET 601–08
*PLAN–COUNTER ROOMS 601–13 AND 601–08*
1: 20

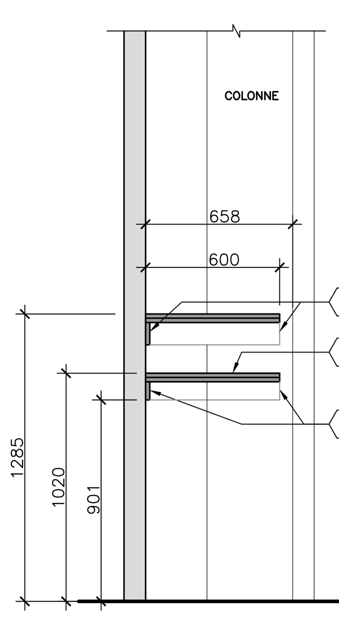


6 A04 A11 DÉTAIL TABLETTES ARM. TECH. 601–03
*SHELVING DETAIL TECH. CL. 603–01*
1: 20

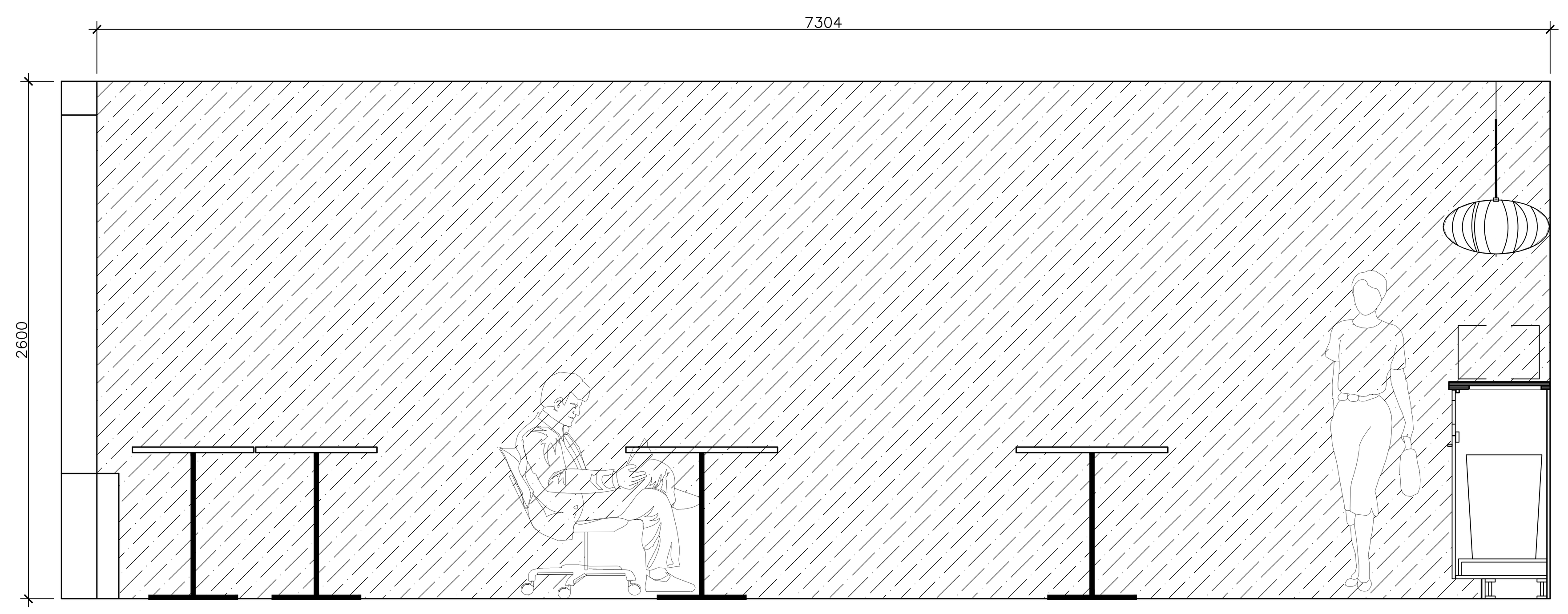


A A04 A11 ELEVATION–MURALE LOCAL 607
*ELEVATION–MURAL ROOM 607*
1: 20

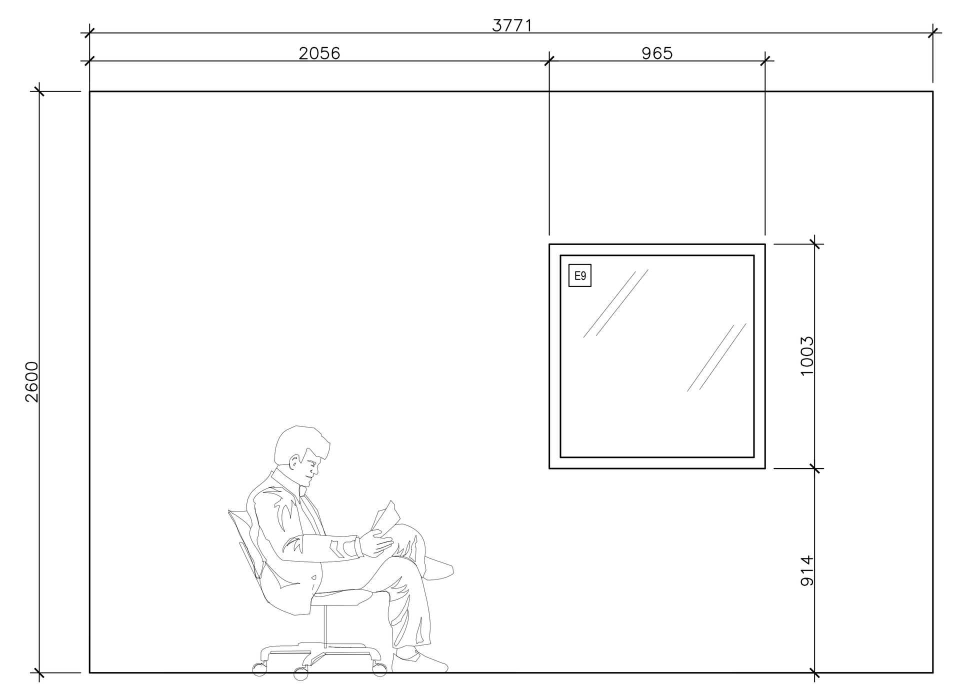


B A04 A11 ELEVATION–INTÉRIEUR LOCAL 601–05
*ELEVATION–INTERIOR ROOM 601–05*
1: 20

## NOTES GÉNÉRALES - CONSTRUCTION
*GENERAL NOTES - CONSTRUCTION*

1– L'ENTREPRENEUR DOIT PRÉVOIR ET FOURNIR TOUS LES FONDS DE CLOUAGE ET SUPPORTS NÉCESSAIRES À L'INSTALLATION DES ÉQUIPEMENTS.
*1– CONTRACTOR TO PROVIDE ALL 19mm PLYWOOD BACKER BOARDS AND SUPPORTS NECESSARY FOR THE INSTALLATION OF ALL EQUIPMENT.*

2– STRUCTURE ET BLOCAGES 38mmX64mm (À ÊTRE DÉTERMINÉ PAR ÉBÉNISTE).
*2– STRUCTURAL BLOCKING 38mmX64mm (TO BE DETERMINED BY CABINET MAKER).*

## LÉGENDE DES MATÉRIAUX DE MOBILIER
*MATERIALS FURNITURE LEGEND*

1. 2 CONTREPLAQUÉS 19mm FINI PLASTIQUE STRATIFIÉ SUR TOUS LES CHANTS ET FACES APPARENTES — *2 LAYERS OF 19mm PLYWOOD PLASTIC LAMINATE FINISH ON ALL VISIBLE SURFACES*
2. CONTREVENTEMENT : 2 CONTREPLAQUÉS 19mm — *BRACING : 2 LAYERS OF 19mm PLYWOOD*
3. BÂTI D'ARMOIRE EN PANNEAUX DE PARTICULES DE 16mm, FINI MÉLAMINE SUR TOUS LES CHANTS ET FACES EXTERNES ET INTERNES — *16mm P. LAM. CABINET DOORS, PLASTIC LAMINATE FINISH ON ALL SURFACES*
4. PORTE D'ARMOIRE EN PANNEAUX DE PARTICULES 16mm, FINI PLASTIQUE STRATIFIÉ SUR TOUS LES CHANTS ET LES FACES APPARENTES — *16mm PARTICLE BOARD CABINET DOOR, PLASTIC LAMINATE ON ALL VISIBLE SURFACES*
5. TABLETTE AJUSTABLE EN PANNEAUX DE PARTICULES 19mm AVEC DOUILLES MÉTALLIQUES FINI PLASTIQUE STRATIFIÉ SUR TOUS LES CHANTS ET LES FACES APPARENTES — *ADJUSTABLE 19mm P.LAM. SHELF ON PILASTER STRIPS, P.LAM. SURFACES ON ALL VISIBLE FACES*
6. COUP DE PIED EN PANNEAU DE PARTICULES FINI PS1 — *RECESSED P.LAM. KICK BASE WITH PS1 FINISH*
7. POIGNÉE EN ACIER INOXYDABLE 242mm DE LONGUEUR POUR PORTES ET TIROIRS — *BRUSHED STAINLESS STEEL DOOR AND DRAWER PULLS, 242mm IN LENGTH*
8. CHARNIÈRE INVISIBILE (TYPIQUE) — *INVISIBLE HINGE (TYPICAL)*
9. CHARNIÈRE SUR MÉCANISME DE LEVAGE — *LIFTING MECHANISM HINGES*
10. TIROIRS EN AGGLOMÉRÉ 16mm FINI MÉLAMINE BLANCHE AVEC LES CHANTS EN VINYLE SUR DES COULISSES — *16mm CHIPBOARD DRAWERS WHITE PLASTIC LAMINATE SURFACE WITH VINYL EDGES ON SLIDES*
11. REPOSE PIED EN ACIER INOXYDABLE, 75mm DE DIAMÈTRE — *STAINLESS STEEL FOOT REST, 75mm IN DIAMETER*
12. TABLETTE — *SHELF*
13. AJOUTER PANNEAU CONTREVENTEMENT NON APPARENT À L'ARRIÈRE SUITE À L'INSTALLATION DES RÉFRIGÉRATEURS — *ADD NON VISIBLE BRACING BOARD AT THE BACK FOLLOWING REFRIGERATOR INSTALLATION*
14. PORTE EN CONTREPLAQUÉ 19mm FINI PLASTIQUE STRATIFIÉ SUR TOUTES LES FACES APPARENTES — *19mm PLYWOOD DOOR, PLASTIC LAMINATE FINISH ON ALL VISIBLE SURFACES*
15. OUVERTURE CIRCULAIRE 120mm DE DIAMÈTRE CENTRÉE DANS LE PANNEAU FIXE POUR ACCÈS AUX RÉCEPTABLES DE RECYCLAGE, RECOUVERTE PAR UN ANNEAU EN ACIER INOXYDABLE — *120mm DIAMETER CIRCULAR OPENING CENTERED ON FIXED PANEL FOR EASY ACCESS TO RECYCLING RECEPTACLES, COVERED BY A STAINLESS STEEL RING*
16. BÂTI EN CONTREPLAQUÉ 19mm FINI PLASTIQUE STRATIFIÉ SUR TOUTES LES FACES APPARENTES — *19mm PLYWOOD FRAME WITH PLASTIC LAMINATE FINISH ON ALL VISIBLE SURFACES*
17. BÂTI DE BOIS — *WOOD FRAME*
18. SECTION OUVRANTE SUR CHARNIÈRES ET SECTIONS FIXES SUR LES CÔTÉS — *HINGE OPERABLE SECTION AND FIXED SIDE SECTIONS*
19. PLAQUE SOLIDE D'ACRYLIQUE OU AUTRE 6mm D'ÉPAISSEUR 40mm X LARGEUR DE LA PORTE — *6mm SOLID ACRYLIC SLAB OR OTHER 40mm THICK X DOOR WIDTH*
20. CACHE–ÉVIER EN CONTREPLAQUÉ RECOUVERT DE PLASTIQUE STRATIFIÉ FINI PS1 — *PLYWOOD SINK VALENCE COVERED WITH PS1 PLASTIC LAMINATE FINISH*

## LÉGENDE DES ÉQUIPEMENTS
*EQUIPMENTS LEGEND*

- E1 LUMINAIRE, VOIR ÉLECTRICITÉ — *SUSPENDED LIGHT FIXTURE, SEE ELECTRICAL*
- E2 MICRO–ONDES (HORS–CONTRAT) — *MICROWAVE (N.I.C.)*
- E3 RÉFRIGÉRATEUR 30x30x68h" (HORS–CONTRAT) — *REFRIGERATOR 30x30x68h" (N.I.C.)*
- E4 NOUVEAU RÉFRIGÉRATEUR 30x30x68h" (HORS–CONTRAT) — *NEW REFRIGERATOR 30x30x68h" (N.I.C.)*
- E5 MACHINE À CAFÉ, DIMENSIONS À CONFIRMER (HORS–CONTRAT) — *COFFEE MAKER, DIMENSIONS TO BE DETERMINED (N.I.C.)*
- E6 RÉCEPTACLE DE RECYCLAGE EN PLASTIQUE FOURNI PAR L'ENTREPRENEUR, 254mm X 381mm X 508mm. — *254mm X 381mm X 508mm PLASTIC RECYCLING BIN PROVIDED BY THE CONTRACTOR*
- E7 POUBELLE — *WASTE RECEPTACLE*
- E8 CONGÉLATEUR 20x25x32h" — *FREEZER 20x25x32h"*
- E9 FENÊTRE D'OBSERVATION UNIDIRECTIONNEL — *ONE WAY OBSERVATION WINDOW*
- E10 ROBINET ET ÉVIER, VOIR MÉCANIQUE — *FAUCET AND SINK, SEE MECHANICAL*

## LÉGENDE DES FINIS
*FINISHES LEGEND*

- PS1 STRATIFIÉ COULEUR BONE WHITE S7032T — *LAMINATE COLOR BONE WHITE S7032T*
- PS2 STRATIFIÉ COULEUR ICONIC MAPLE WM0047 — *LAMINATE COLOR ICONIC MAPLE WM0047*
- C1 CÉRAMIQUE MODÈLE ONIX FORMAT HEXAGONE COULEUR BLANC FINI MAT ET LUSTRÉ — *CERAMIC ONIX HEXAGON STONES MODEL WHITE COLOR MATTE AND GLOSSY FINISH*


Travaux publics et Services gouvernementaux Canada | Public Works and Government Services Canada
Direction générale des biens immobiliers | Real Property branch
Région du Québec | Quebec region
Canada

BISSONFORTIN ARCHITECTURE + DESIGN
2555 boul. Le Corbusier | bureau 200 | Laval (Québec)
T 450. 682. 6360 F 450. 682. 6360

PAGEAUMOREL
Pageau Morel et associés inc.
210, boul. Crémazie Ouest, bur. 110
Montréal (Québec) H2P 1C6
T 514.382.5150
F 514.384.9872
www.pageaumorel.com

sdk
1751, rue Richardson, bureau 2120
Montréal (Québec) H3K 1G6
Tél.: 514 938-5995
Téléc.: 514 938-9470
www.sdklbb.com
STRUCTURE ■ GÉNIE CIVIL ■ STRUCTURE INDUSTRIELLE ■ VERRE STRUCTUREL


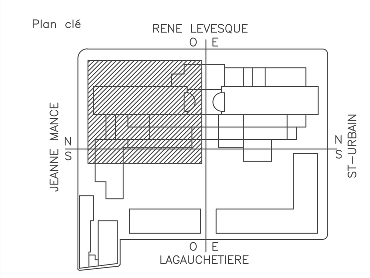


Ordre des architectes du Québec — A 4075 DANIELLE BISSON ARCHITECTE

| | | |
|---|---|---|
| 05 | ÉMIS POUR SOUMISSIONS *ISSUED FOR BID* | 17–01–20 |
| 04 | ÉMIS POUR SOUMISSIONS *ISSUED FOR BID* | 16–12–22 |
| 03 | ÉMISSION SR4 – 99% | 16–12–12 |
| 02 | ÉMISSION SR4 – 66% | 16–11–11 |
| 01 | ÉMISSION SR3 – PLANS PRÉLIMINAIRES | 16–10–18 |
| révisions *revisions* | | date |

A no. du détail *detail no.*
B no.de la feuille–où détail exigé *sheet no. – where detail required*
C no. de la feuille–où détaillé *sheet no. – where detailed*

Projet *Project*
TRAVAUX PUBLICS ET SERVICES GOUVERNEMENTAUX CANADA, RÉGION DU QUÉBEC (TPSGC)
RELOCALISATION DE L'AGENCE DU REVENU DU CANADA, 6ième ÉTAGE TOUR OUEST

Dessin *Drawing*
ARCHITECTURE
*ARCHITECTURE*
DÉTAILS MOBILIER
*FURNITURE DETAILS*

| | |
|---|---|
| Conçu par *Designed by* | TPSGC — 16-08-29 *Date* |
| Dessiné par *Drawn by* | Erika Zaphiratos — 16-11-12 *Date* |
| Approuvé par *Approved by* | Danielle Bisson — 16-11-12 *Date* |
| Soumission *Tender* | Gestionnaire de projet TPSGC: Eliza Rudkowska *PWGSC Project Manager* |
| No de projet *Project number* TPSGC *PWGSC*: R.078221.001 | No de projet *Project number* Client: 160822 |
| Nom du fichier *File name*: R.078221.001-A10-DT-MOB.DWG | No de classement *File no* |
| No de plan ou dessin *File name*: R.078221.001-A10 | No feuille *Sheet no*: A11/12 |

AutoCAD