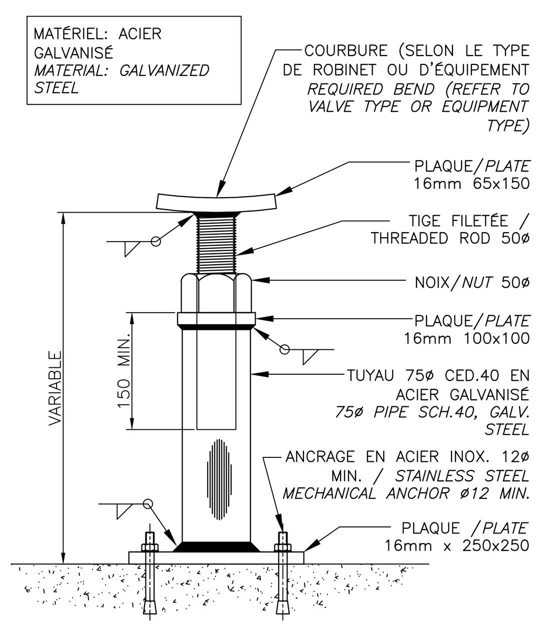

DÉTAIL TYPE SUPPORT AJUSTABLE / *AJUSTABLE SUPPORT TYPICAL DETAIL*

DÉTAIL / DETAIL 1 (1|2)
ÉCHELLE / SCALE : AUCUNE/ N.T.S

NOMENCLATURE

1. DÉBIMÈTRE POUR LE TEST DES POMPES INCENDIE. 200ø
2. ROBINET DE RELÂCHE DE PRESSION POUR LA PROTECTION INCENDIE. 150ø
3. PURGEUR D'AIR DOUBLE ACTION POUR PROTECTION INCENDIE. 75ø – VOIR DÉTAIL–3
4. MANOMÈTRE – VOIR DÉTAIL–8
5. DRAIN POUR CONDUITE – VOIR DÉTAIL–5
6. BASE DE BÉTON 100mm
7. BASE DE BÉTON SUPPORT DE CONDUITE
8. JOINT MÉCANIQUE ET TIGES DE RETENUES.
9. ROBINET D'ISOLEMENT DE TYPE PAPILLON POUR LE TEST DES POMPES INCENDIE.
10. CONDUITE DE DRAINAGE DU PURGEUR
11. JOINT MÉCANIQUE DE TYPE "VICTAULIC" POUR CONDUITE 350ø
12. JOINT MÉCANIQUE DE TYPE "VICTAULIC" POUR CONDUITE 200ø
13. COLLET D'ATTACHE

NOMENCLATURE

1. *FLOWMETER FOR FIRE PUMPS TESTING. 200ø*
2. *PRESSURE RELIEF VALVE FOR FIRE PROTECTION. 150ø*
3. *DOUBLE EFFECT BLEEDER AIR/VACUUM FOR FIRE PROTECTION 75ø – SEE DETAIL–3*
4. *MANOMETRE – SEE DETAIL 8*
5. *DRAIN FOR PIPES – SEE DÉTAIL–5*
6. *100mm CONCRETE BASE*
7. *SUPPORT PIPES CONCRETE BASE*
8. *MECHANICAL SEAL AND HELDINGS RODS.*
9. *BUTTERFLY VALVES FOR FIRE PUMPS TESTING.*
10. *BLEEDER DRAINAGE PIPE.*
11. *MECHANICAL JOINT TYPE "VICTAULIC" FOR PIPE. 350ø*
12. *MECHANICAL JOINT TYPE "VICTAULIC" FOR PIPE. 200ø*
13. *PIPE CLAMP*

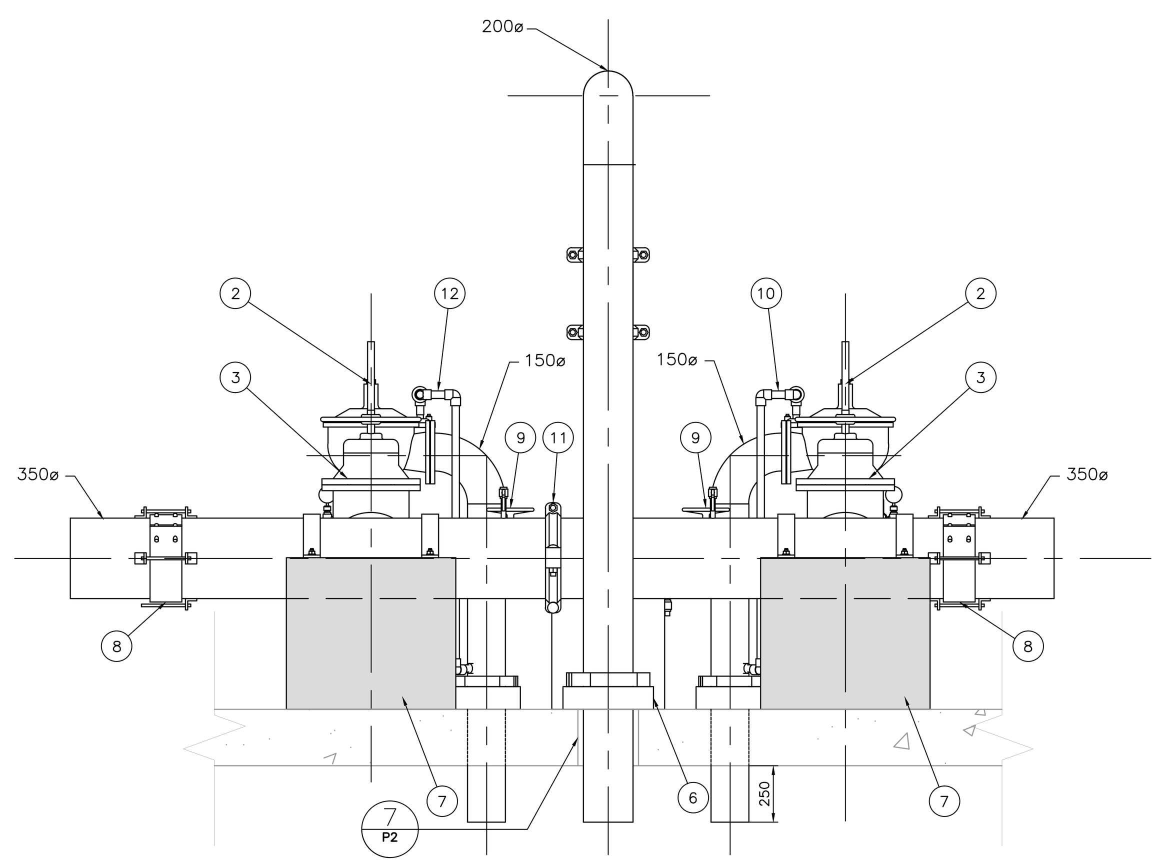

OUVERTURE DANS LA DALLE DE BÉTON / *OPENING IN THE CONCRET SLAB*

COUPE / SECTION D (1|2)
ÉCHELLE / SCALE : 1:20

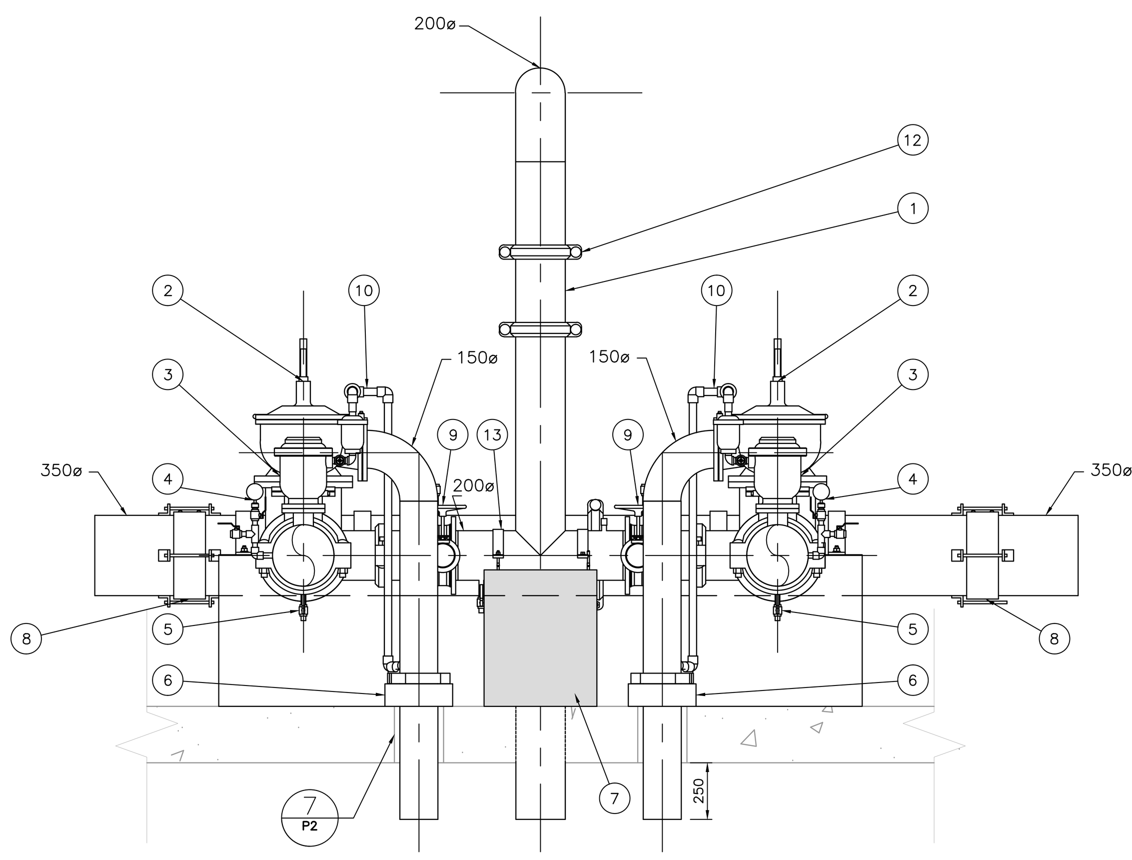

OUVERTURE DANS LA DALLE DE BÉTON / *OPENING IN THE CONCRET SLAB*

COUPE / SECTION C (1|2)
ÉCHELLE / SCALE : 1:20

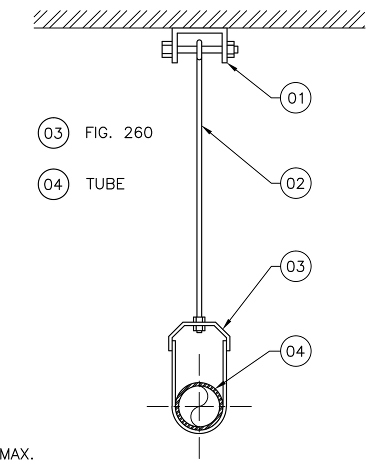

(01) FIG. 66
(02) FIG. 278
(03) FIG. 260
(04) TUBE

TUBE: ø4" MAX.
CHARGE MAX.: 180 Kg / MAX. LOAD 180 Kg

NOTES: 1. TOUS LES NUMÉROS DE FIGURES SONT DE "GRINNELL" OU ÉQUIVALENT APPROUV./ *ALL NUMBER REFER TO "GRINNEL" CATALOG OR EQUIVALENT*

2. ANCRAGES EN ACIER INOX. 12mmø MIN MINIMUM ET SELON LES RECOMMANDATIONS DU FABRICANT. / *12mm ø ANCHOR MIN. OR MANUFACTURER RECOMMANDATION*

DÉTAIL TYPE DE SUPPORT DE TUYAUTERIE / *PIPE SUPPORT TYPICAL DETAIL*

DÉTAIL / DETAIL 2 (1|2)
ÉCHELLE / SCALE : AUCUNE/ N.T.S

(01) PURGEUR /*AIR RELIEF VALVE*
(02) RACCORDEMENT FILETÉ MÂLE OU BRIDE (DIAMÈTRE VARIABLE) / MALE FILETED TAP (VARIABLE DIAMETER)
(03) PLAQUE DE RENFORCEMENT, 6mm / *6mm REINFORCEMENT PLATE*
(04) CONDUITE DE REFOULEMENT. (DIAMÈTRE VARIABLE) / *FORCE MAIN PIPE (VARIABLE DIAMETER)*
(05) ROBINET D'ISOLEMENT, DIAMÈTRE VARIABLE / *ISOLATION VALVE, VARIABLE DIAMETER*

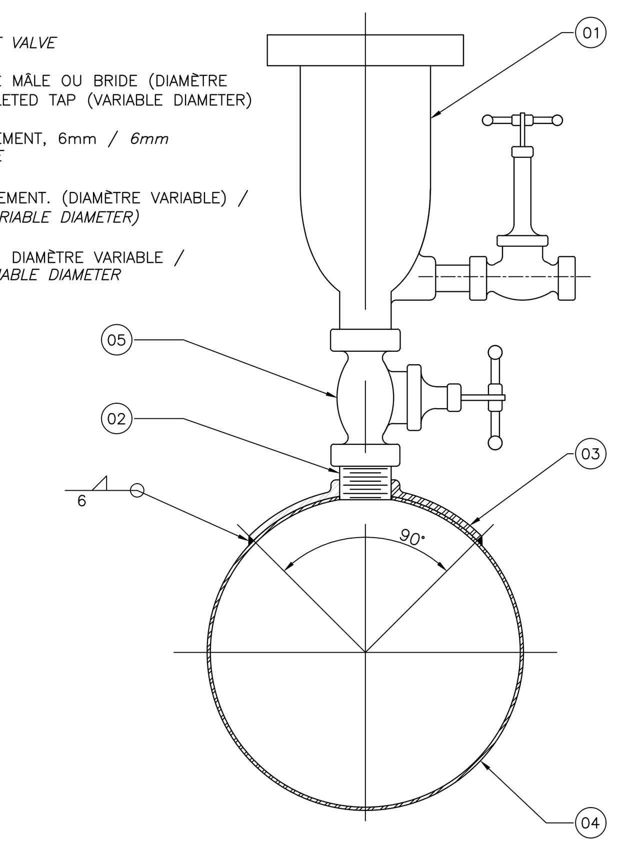

DÉTAIL BRANCHEMENT TYPE POUR PURGEUR / *CONNECTING TYPICAL RELIEF VALVE DETAIL*

DÉTAIL / DETAIL 3 (1|2)
ÉCHELLE / SCALE : AUCUNE/ N.T.S

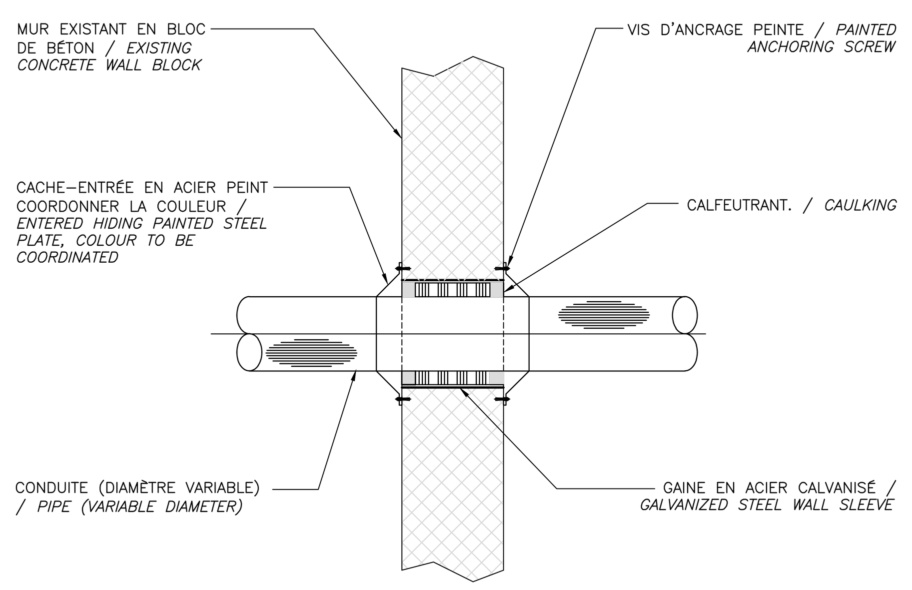

MANCHON AVEC CACHE D'ENTRÉE / *SLEEVE WITH ENTERED HIDING PLATE*

DÉTAIL / DETAIL 4 (1|2)
ÉCHELLE / SCALE : AUCUNE/ N.T.S

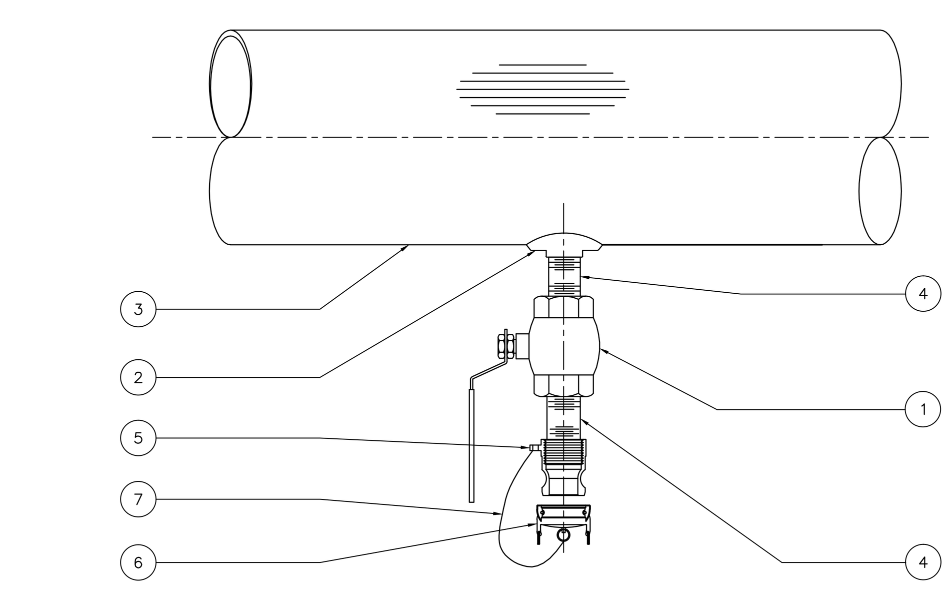

NOMENCLATURE

1. ROBINET À TOURNANT SPHÉRIQUE (FEMELLE) 19ø EN ACIER INOXYDABLE.
2. SELLETTE DE RACCORDEMENT FILETÉE 19ø EN ACIER INOXYDABLE 304, SOUDÉE À LA CONDUITE.
3. CONDUITE EN ACIER INOX. (DIAMÈTRE VARIABLE).
4. BOUT FILETÉ 19ø EN ACIER INOXYDABLE 304.
5. ADAPTEUR DE TYPE RAPIDE FEMELLE FILETÉ 19ø EN ACIER INOX, CONNEXION MÂLE.
6. BOUCHON DE TYPE RAPIDE FEMELLE 19ø EN ACIER INOX.
7. FILIN EN ACIER INOXYDABLE

NOMENCLATURE

1. *19ø STAINLESS BALL VALVE FEMALE CONNECTION*
2. *STAINLESS STEEL 304 19ø WELLDOLET WELDED TO THE PIPE*
3. *PIPE (VARIABLE DIAMETER)*
4. *19ø STAINLESS STEEL PIPE SECTION (THREADED)*
5. *19ø STAINLESS STEEL ADAPTOR FEMALE THREAD x MALE QUICK CONNECT*
6. *19ø QUICK CONNECT FEMALE CAP*
7. *STAINLESS STEEL WIRE*

BRANCHEMENT TYPIQUE POUR DRAIN AVEC PRISE RAPIDE SUR CONDUITE EN ACIER INOXYDABLE/ *TYPICAL QUICK CONNECT DRAIN WITH STAINLESS STEEL PIPE*

DÉTAIL / DETAIL 5 (1|2)
ÉCHELLE / SCALE : AUCUNE/ N.T.S

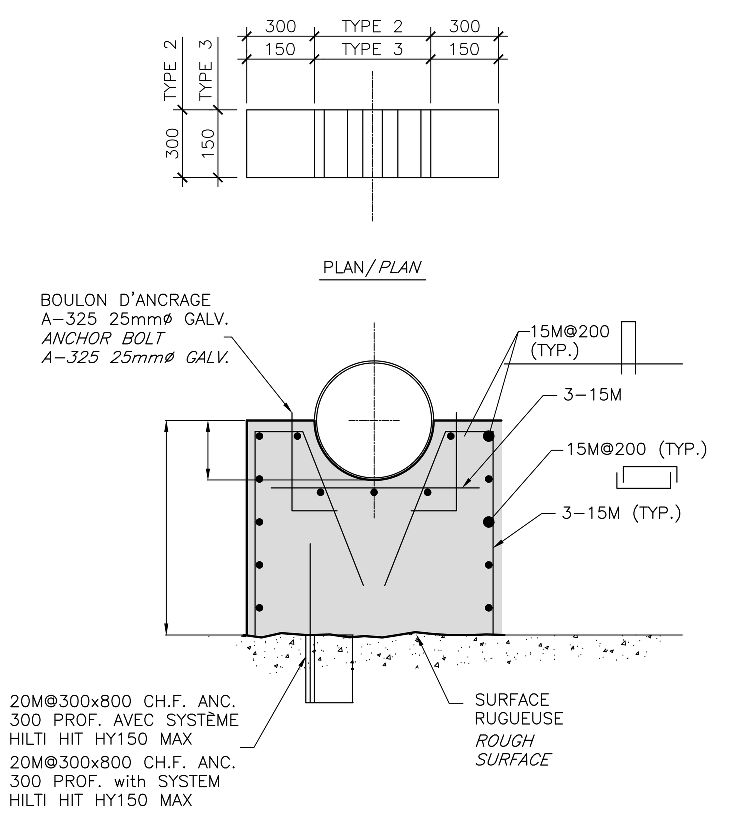

DÉTAIL BASE ET SUPPORT POUR TUYAUTERIE TYPE 2– TYPE 3
DETAIL PIPES SUPPORT CONCRETE BASE TYPE 2– TYPE 3

DÉTAIL / DETAIL 6 (1|2)
ÉCHELLE / SCALE : 1:20

NOMENCLATURE

1. JOINT À MAILLES SCELLANTES
2. COLLET D'ATTACHE POUR CONDUITE FIG.212 DE "GRINNEL" OU ÉQUIVALENT
3. CONDUITE (DIAMÈTRE VARIABLE)
4. OUVERTURE À DÉTERMINER EN FONCTION DE LA SÉLECTION DU JOINT
5. BASE DE BÉTON 100mm

NOMENCLATURE

1. *MODULAR SEAL JOINT*
2. *FIG.212 GALVANISED STEEL PIPE CLAMP FROM "GRINNEL" OR EQUIVALENT*
3. *PIPE (VARIABLE DIAMETER)*
4. *OPENING TO BE SIZED WITH THE JOINT REQUIREMENT*
5. *100mm CONCRETE BASE*

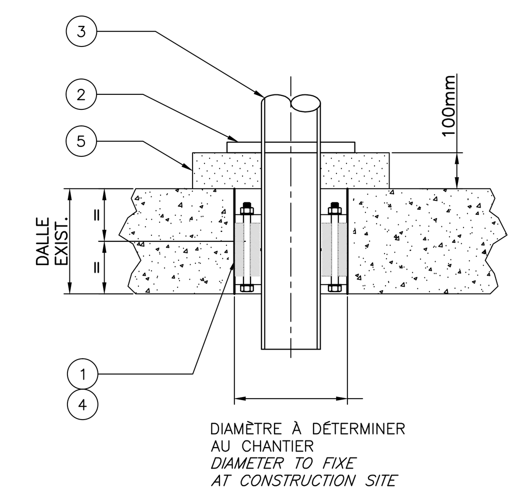

DÉTAIL TYPE SUPPORT DE CONDUITE / *PIPE SUPPORT TYPICAL DETAIL*

DÉTAIL / DETAIL 7 (1|2)
ÉCHELLE / SCALE : AUCUNE/ N.T.S

NOMENCLATURE

1. *PRESSURE GAUGE 100mmø, CONNECTOR 6mm (1/4") NPT*
2. *SPEED CONNECTOR WITH ANTI–SPLASH SYSTEM*
3. *REDUCER ø12 FNPTX 6mm NPT (1/2"X1/4") ACIER INOX. 304*
4. *SCREW TE ø12, STAINLESS STEEL. 304*
5. *NIPPLE ø12mm (1/2") NPT, STAINLESS STEEL. 304*
6. *BALL VALVE ø12mm STAINLESS STEEL.*
7. ELBOW 90° ø12 FNPT, STAINLESS STEEL. 304
8. MALE–FEMALE REDUCER 20X12mm STAINLESS STEEL. NPT
9. REINFORCEMENT PLATE
10. PIPE VARIABLE DIAMETRE

NOMENCLATURE

1. MANOMÈTRE 100mmø, CONNECTEUR 6mm (1/4") NPT
2. CONNECTEUR RAPIDE AVEC SYSTÈME ANTI–ÉCLABOUSSURES
3. RÉDUCTEUR ø12 FNPTX 6mm NPT (1/2"X1/4") ACIER INOX. 304
4. TÉ À VISSER ø12, ACIER INOX. 304
5. MAMELON ø12mm (1/2") NPT, ACIER INOX. 304
6. ROBINET À BILLE ø12mm ACIER INOX.
7. COUDE 90° ø12 FNPT, ACIER INOX. 304
8. RÉDUCTEUR MÂLE–FEMELLE 20X12mm ACIER INOX. NPT
9. PLAQUE DE RENFORCEMENT
10. CONDUITE DE DIAMÈTRE VARIABLE

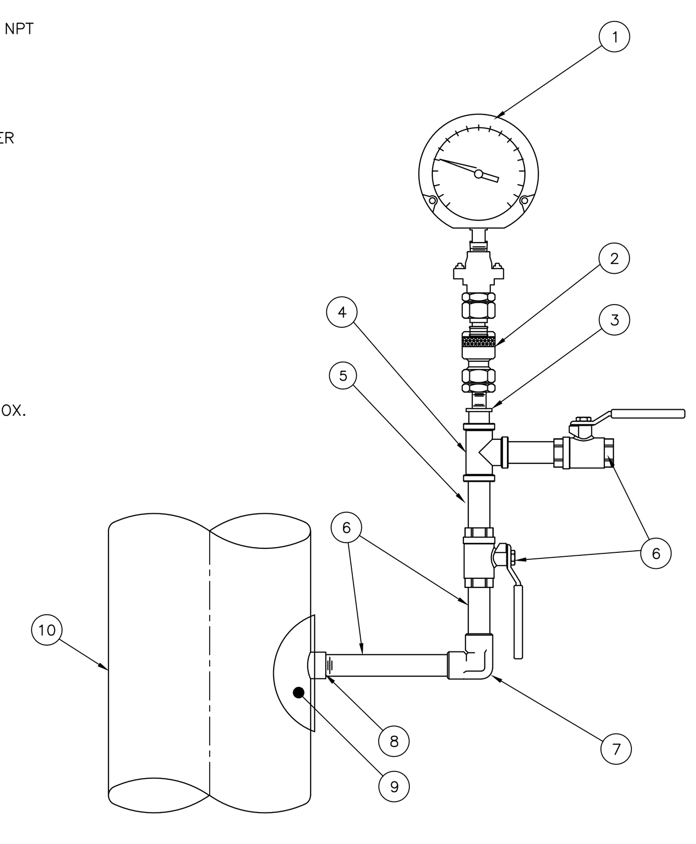

INSTALLATION DE MANOMÈTRE SUR CONDUITE VERTICAL / *MANOMETER SET–UP ON VERTICAL PIPE*

DÉTAIL / DETAIL 8 (1|2)
ÉCHELLE / SCALE : AUCUNE/ N.T.S

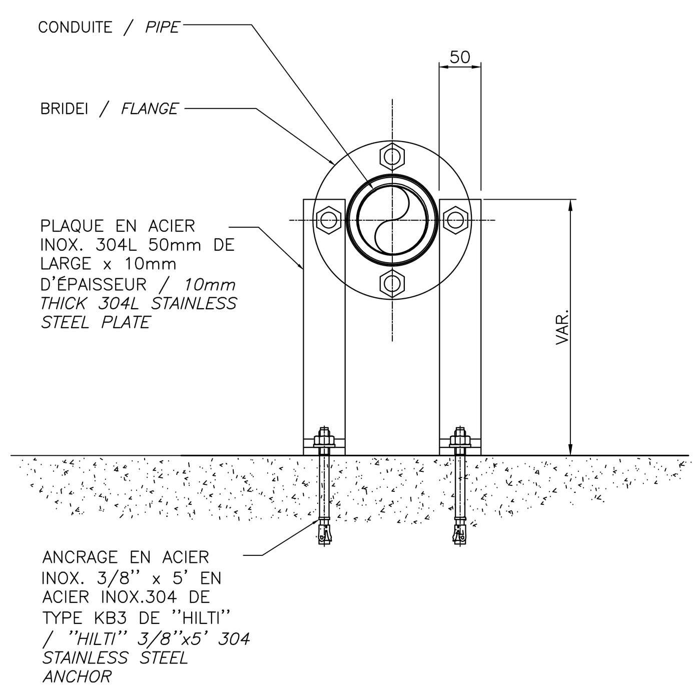

DÉTAIL TYPE SUPPORT DE CONDUITE / *PIPE SUPPORT TYPICAL DETAIL*

DÉTAIL / DETAIL 9 (1|2)
ÉCHELLE / SCALE : AUCUNE/ N.T.S

Travaux publics et Services gouvernementaux Canada — Public Works and Government Services Canada
Direction générale des services immobiliers — Real Property Services branch
Région du Québec — Quebec region
Canada

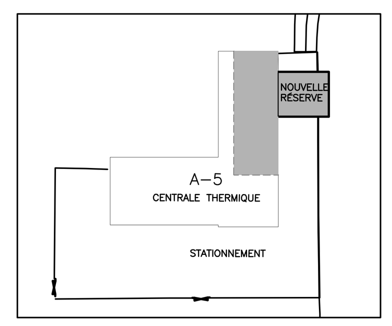

PLAN CLÉ

Stantec
Stantec Experts-conseils ltée
1080, côte du Beaver Hall
Montréal (Québec) H2Z 1S8
Téléphone : 514.281.1010
Télécopieur : 514.798.8790

NOTE:

LORS DE L'EXÉCUTION D'UN PERCEMENT DONNANT DANS LA RÉSERVE D'EAU POTABLE, L'ENTREPRENEUR DOIT UTILISER UN LUBRIFIANT APPROUVÉ NSF–61 POUR L'UTILISATION AVEC L'EAU POTABLE ET ASPIRÉ LEDIT LUBRIFIANT TOUT AU LONG DE LA PROGRESSION DU PERCEMENT. L'ENTREPRENEUR DOIT ARRÊTER LE PERCEMENT AVANT QUE LA DALLE SOIT TROUÉE POUR ÉVITER TOUTE CONTAMINATION. IL DOIT FINALISER L'OUVERTURE À L'AIDE DU COUP DE MARTEAU ET RETENIR LE BÉTON DU PERCEMENT. L'ENTREPRENEUR DOIT ÉVITER QU'UN MORCEAU DE BÉTON TOMBE DANS LA RÉSERVE D'EAU POTABLE.

NOTE:

WHEN DRILLING THE DRINKABLE WATER RESERVE, THE CONTRACTOR SHALL USE A NFS–61 APPROVED LUBRICANT FOR USE WITH DRINKABLE WATER AND VACUUM SAID LUBRICANT DURING DRILLING. THE CONTRACTOR SHALL STOP DRILLING BEFORE THE CONCRETE IS PIERCED TO AVOID CONTAMINATION. THE CONTRACTOR SHALL END THE OPENING WITH A HAMMER AND CATCH THE CONCRETE BLOCK. THE CONTRACTOR SHALL PREVENT A CONCRETE BLOCK FROM FALLING IN THE RESERVE.

INGÉNIEUR ENGINEER — Jean-Philippe Rivet — 138308 — QUÉBEC — 2016-04-04

révisions / revisions		date
01		
00	POUR SOUMISSION / FOR TENDER	16/03/31
0B	POUR APPROBATION / FOR APPROVAL	15/11/17
0A	POUR PRÉLIMINAIRE / FOR PRELIMINARY	15/09/30

A no du détail / detail no
B sur no de dessin / location drawing no
C no de dessin / drawing no

projet / project
SERVICE CORRECTIONNEL CANADA
CORRECTIONAL SERVICE CANADA
ÉTABLISSEMENT STE–ANNE–DES–PLAINES
244 MONTÉE GAGNON
STE–ANNE–DES–PLAINES (QC)
USINE D'EAU POTABLE
RÉNOVATION DU POSTE DE POMPAGE
WATER FILTRATION PLANT
RENOVATION OF PUMPING STATION

dessin / drawing
MÉCANIQUE DE PROCÉDÉ
PROCESS ENGINEERING

STATION DE POMPAGE
VUES EN PLAN ET COUPES

PUMPING STATION
PLAN VIEWS AND SECTIONS

conçu par / designed by: J.P. Rivet	date: 2015–08–04
dessiné par / drawn by: S. Landry / M. Hadji	date: 2015–09–30
approuvé par / approved by: J.P. Rivet	date
Soumission / Tender: xxxxxx	DATE D'APPROBATION
Administrateur de projets TPSGC	PWGSC Project Manager
no de projet / project number TPSGC / PWGSC: R.066564	no de projet / project number Client: 342–4203
nom du fichier / file name: R_066564_001_P2_PN_STA	no de feuille / sheet no: P2

K:\056\P-0004293_TPSGC_SADP\Z5_CAD\PR\R_066564_001_P1_P2_PN_STA-00.DWG
2016/04/04

AutoCAD