APPAREILS D'ÉCLAIRAGE / LIGHTING FIXTURES

LINÉAIRE *LINEAR*	AU PLAFOND *AT CEILING*	
LINÉAIRE SUR L'URGENCE *LINEAR CONNECTED TO EMERGENCY*	AU PLAFOND *AT CEILING*	
LINÉAIRE SUSPENDU *LINEAR SUSPENDED*	VOIR DESSIN(S) *SEE DRAWING*	
PONCTUEL OU DIRECTIONNEL *SPOT OR DIRECTIONAL*	AU PLAFOND *AT CEILING*	
ENSEIGNE DE SORTIE EN APPLIQUE *EXIT SIGN, WALL MOUNTED*	2300 C/L DU PLANCHER *2300 C/L ABOVE FLOOR*	
ENSEIGNE DE SORTIE UNE FACE AVEC DIRECTION *EXIT SIGN, SINGLE FACE WITH ARROW*	AU PLAFOND *AT CEILING*	
ENSEIGNE DE SORTIE DEUX FACES AVEC DIRECTION *EXIT SIGN, DOUBLE FACE WITH ARROWS*	AU PLAFOND *AT CEILING*	
ENSEIGNE DE SORTIE *EXIT SIGN*	AU PLAFOND *AT CEILING*	

CODIFICATION DES APPAREILS D'ÉCLAIRAGE
LIGHTING FIXTURES CODIFICATION

F1-22a(P-XXX)

- TYPE DE L'APPAREIL D'ÉCLAIRAGE «F1» *LIGHTING FIXTURE TYPE "F1"*
- CIRCUIT ÉLECTRIQUE «22» *ELECTRICAL CIRCUIT "22"*
- PANNEAU ÉLECTRIQUE «P-XXX» *ELECTRICAL PANEL "P-XXX"*
- GROUPE DE CONTRÔLE «a» *CONTROL GROUP "a"*

CONTRÔLES D'ÉCLAIRAGE / LIGHTING CONTROLS

INTERRUPTEUR UNIPOLAIRE 120V *SWITCH, SINGLE-POLE 120V*	1200 C/L DU PLANCHER *1200 C/L ABOVE FLOOR*	
INTERRUPTEUR UNIPOLAIRE 347V *SWITCH, SINGLE POLE 347V*	1200 C/L DU PLANCHER *1200 C/L ABOVE FLOOR*	
GRADATEUR *DIMMER*	1200 C/L DU PLANCHER *1200 C/L ABOVE FLOOR*	
DÉTECTEUR DE PRÉSENCE OMNIDIRECTIONNEL *OMNIDIRECTIONAL OCCUPANCY SENSOR*	AU PLAFOND *AT CEILING*	
INTERRUPTEUR TROIS VOIES 347V *SWITCH, THREE-WAY 347V*	1200 C/L DU PLANCHER *1200 C/L ABOVE FLOOR*	

PRISES DE COURANT / RECEPTACLES

SIMPLE 15A, 125V, CONFIGURATION 5-15R *SINGLE 15A, 125V, 5-15R CONFIGURATION*	400 C/L DU PLANCHER *400 C/L ABOVE FLOOR*	
DOUBLE 15A, 125V, CONFIGURATION 5-15R *DOUBLE 15A, 125V, 5-15R CONFIGURATION*	400 C/L DU PLANCHER *400 C/L ABOVE FLOOR*	
DOUBLE 15/20A, 125V, CONFIGURATION 5-20R *DOUBLE 15/20A, 125V, 5-20R CONFIGURATION*	400 C/L DU PLANCHER *400 C/L ABOVE FLOOR*	
SIMPLE 20A, 125V, CONFIGURATION 5-20RA *SINGLE 20A, 125V, 5-20RA CONFIGURATION*	400 C/L DU PLANCHER *400 C/L ABOVE FLOOR*	
DOUBLE 15A, 125V, CONFIGURATION 5-15R *DOUBLE 15A, 125V, 5-15R CONFIGURATION*	1067 C/L DU PLANCHER *1067 C/L ABOVE FLOOR*	
DOUBLE 15/20A, 125V, CONFIGURATION 5-20R *DOUBLE 15/20A, 125V, 5-20R CONFIGURATION*	1067 C/L DU PLANCHER *1067 C/L ABOVE FLOOR*	
DOUBLE 15A, 125V, CONFIGURATION 5-15R C/A DISJONCTEUR DIFFÉRENTIEL DE CLASSE A *DOUBLE 15A, 125V, 5-15R CONFIGURATION WITH GROUND FAULT CIRCUIT INTERRUPTER*	1067 C/L DU PLANCHER *1067 C/L ABOVE FLOOR*	
PRISE INTÉGRÉE DANS LA PARTITION ÉLECTRIFIÉES *POWER OUTLET INTEGRATED IN ELECTRIFIED PARTITIONS*	DANS PARTITION *IN PARTITION*	
PRISE 15/20A INTÉGRÉE DANS LA PARTITION ÉLECTRIFIÉES *15/20A POWER OUTLET INTEGRATED IN ELECTRIFIED PARTITIONS*	DANS PARTITION *IN PARTITION*	
A — SIMPLE 30A, 125V, CONFIGURATION L5-30R, VERROUILLABLE *SINGLE 30A, 125 VOLTS, L5-30R CONFIGURATION, TWIST-LOCK*	VOIR DESSIN(S) *SEE DRAWING*	
B — SIMPLE 20A, 250V, CONFIGURATION L6-20R, VERROUILLABLE *SINGLE 20A, 250 VOLTS, L6-20R CONFIGURATION, TWIST-LOCK*	VOIR DESSIN(S) *SEE DRAWING*	
C — SIMPLE 15A, 125V, CONFIGURATION L5-15R, VERROUILLABLE *SINGLE 15A, 125 VOLTS, L5-15R CONFIGURATION, TWIST-LOCK*	VOIR DESSIN(S) *SEE DRAWING*	
D — SIMPLE 20A, 125V, CONFIGURATION L5-20R, VERROUILLABLE *SINGLE 20A, 125 VOLTS, L5-20R CONFIGURATION, TWIST-LOCK*	VOIR DESSIN(S) *SEE DRAWING*	
E — SIMPLE 60A, 208/120V, CONFIGURATION L21-60R, VERROUILLABLE *SINGLE 60A, 208/120V, L21-60R CONFIGURATION, TWIST-LOCK*	VOIR DESSIN(S) *SEE DRAWING*	
QUADRUPLE 15A, 125V, CONFIGURATION 5-15R *QUAD 15A, 125V, 5-15R CONFIGURATION*	1067 C/L DU PLANCHER *1067 C/L ABOVE FLOOR*	
PRISE ET SORTIE TÉLÉCOMMUNICATION DANS L'ENTREPLAFOND POUR PROJECTEUR *ELECTRICAL OUTLET AND TELECOMMUNICATION OUTLET IN CEILING PLENUM FOR PROJECTOR*	400 C/L DU PLANCHER *400 C/L ABOVE FLOOR*	
N — L'INDICE «N» ACCOMPAGNANT UNE PRISE DE COURANT SIGNIFIE QU'ELLE EST POUR LE NETTOYAGE *THE "N" LABEL BESIDE RECEPTACLE MEANS THAT LATTER IS FOR CLEANING*	400 C/L DU PLANCHER *400 C/L ABOVE FLOOR*	

NOTE

POUR LES PRISES COMPTOIR, TABLE OU TOUT AGENCEMENT DE MOBILIER, COORDONNER LES HAUTEURS ET EMPLACEMENTS FINAUX AU CHANTIER.
MOUNTING HEIGHT AND FINALE LOCATION FOR PLUGS DEDICATED TO COUNTERS, TABLES, ETC. SHALL BE COORDINATED ON SITE.

CODIFICATION DES CIRCUITS
CIRCUITS CODIFICATION

22(P-XXX)

- PANNEAU ÉLECTRIQUE «P-XXX» *ELECTRICAL PANEL "P-XXX"*
- CIRCUIT ÉLECTRIQUE «22» *ELECTRICAL CIRCUIT "22"*

DISPOSITIF DE FILERIE / WIRING DEVICES

MONUMENT DE PLANCHER AVEC PRISE DOUBLE 15A, 125V, CONFIGURATION 5-15R, SORTIE POUR TÉLÉCOMMUNICATION ET SORTIE POUR HDMI *FLOOR BOX C/W DOUBLE RECEPTACLE 15A, 125V, 5-15R CONFIGURATION, TELECOMMUNICATION OUTLET AND HDMI OUTLET*	AU PLANCHER *AT FLOOR*	
COLONNETTE INTÉGRÉ À LA PARTITION *SERVICE POLE INTEGRATED TO THE PARTITION*		
COLONNETTE DE SERVICE À UN CIRCUIT *SERVICE POLE WITH ONE CIRCUIT*		
POINT DE RACCORDEMENT *CONNECTION POINT*		

TÉLÉCOMMUNICATIONS / TELECOMMUNICATION

SORTIE POUR TÉLÉCOMMUNICATION *TELECOMMUNICATION OUTLET*	400 C/L DU PLANCHER *400 C/L ABOVE FLOOR*	
SORTIE POUR TÉLÉCOMMUNICATION *TELECOMMUNICATION OUTLET*	1067 C/L DU PLANCHER *1067 C/L ABOVE FLOOR*	
(3) — LE CHIFFRE ENTRE PARENTHÈSES INDIQUE LE NOMBRE DE SORTIES PRÉVUES. SI AUCUN CHIFFRE, UNE SEULE SORTIE. *NUMBER INDICATES QUANTITY OF JACKS REQUIRED NO NUMBER INDICATES ONE JACK*		
(TD, LT) — LES CHIFFRES ENTRE PARENTHÈSES INDIQUENT LA QUANTITÉ DE CHAQUE TYPE DE CONNECTEUR REQUIS. DANS L'EXEMPLE PRÉSENTE, 2 TÉLÉCOMMUNICATION ET 1 TÉLÉPHONE SONT DEMANDÉS. *NUMBERS INDICATE THE QUANTITY FOR EACH TYPE OF CONNECTOR REQUIRED IN THIS EXAMPLE, 2 TELECOMMUNICATION AND 1 PHONE ARE REQUIRED.*		
SORTIE POUR TÉLÉCOMMUNICATION INTÉGRÉES DANS LA PARTITION ÉLECTRIFIÉES *TELECOMMUNICATION OUTLET INTEGRATED IN ELECTRIFIED PARTITIONS*	DANS PARTITION *DANS PARTITION*	

NOTE

POUR LES PRISES COMPTOIR, TABLE OU TOUT AGENCEMENT DE MOBILIER, COORDONNER LES HAUTEURS ET EMPLACEMENTS FINAUX AU CHANTIER.
MOUNTING HEIGHT AND FINAL LOCATION FOR PLUGS DEDICATED TO COUNTERS, TABLES, ETC. SHALL BE COORDINATED ON SITE.

AUDIOVISUEL / AUDIOVISUAL

SORTIE POUR CONTRÔLE AUDIOVISUEL *OUTLET FOR AUDIOVISUAL CONTROL*	1200 C/L DU PLANCHER *1200 C/L ABOVE FLOOR*	

VIDÉOSURVEILLANCE / VIDEO SURVEILLANCE

SORTIE POUR CAMÉRA EN CIRCUIT FERMÉ *OUTLET FOR CLOSED CIRCUIT CAMERA*	AU PLAFOND *AT CEILING*	

SÉCURITÉ / SECURITY

SORTIE POUR LECTEUR DE CARTES *OUTLET FOR CARD READER*	960 C/L DU PLANCHER *960 C/L ABOVE FLOOR*	
SORTIE POUR GÂCHE ÉLECTRIQUE *OUTLET FOR ELECTRIC STRIKE*	VOIR DESSIN(S) *SEE DRAWING*	
SORTIE POUR STATION MANUELLE BLEUE *OUTLET FOR BLUE PULL STATION*	1200 C/L DU PLANCHER *1200 C/L ABOVE FLOOR*	
SORTIE POUR DÉTECTEUR DE PRÉSENCE *OUTLET FOR MOTION DETECTOR*	AU PLAFOND *AT CEILING*	
SORTIE POUR BOUTON DE SORTIE *OUTLET FOR EXIT BUTTON*	1000 C/L DU PLANCHER *1000 C/L ABOVE FLOOR*	
SORTIE POUR CLAVIER NUMÉRIQUE *OUTLET FOR KEY PAD*	1000 C/L DU PLANCHER *1000 C/L ABOVE FLOOR*	
SORTIE POUR CONTACT MAGNÉTIQUE DE PORTE ENCASTRÉ *OUTLET FOR RECESSED DOOR SUPERVISION CONTACT*	DANS LE CADRE DE PORTE *IN FRAME*	
SORTIE POUR SIRÈNE *OUTLET FOR SIREN*	254mm C/L DU PLAFOND *254mm C/L BELOW CEILING*	
SORTIE POUR ALARME SONORE *OUTLET FOR AUDIBLE ALARM*	254mm C/L DU PLAFOND *254mm C/L BELOW CEILING*	
IR — INTERFACE DE RACCORDEMENT *INTERFACE MODULE*	VOIR DESSIN(S) *SEE DRAWING*	
PCP — SORTIE POUR PANNEAU DE CONTRÔLE DE SURVEILLANCE DE PORTE *DOOR SUPERVISION PANEL*	VOIR DESSIN(S) *SEE DRAWING*	
ACN — SORTIE POUR CONTACT AUDIO ENABLING *OUTLET FOR AUDIO ENABLING*	254mm C/L BELOW CEILING *254mm C/L BELOW CEILING*	
PSI — SORTIE PANNEAU DE SYSTÈME D'INTRUSION *OUTLET FOR INTRUSION SYSTEM PANEL*	VOIR DESSIN(S) *SEE DRAWING*	
VCR — SORTIE POUR CHAMBRE VIDÉO *OUTLET FOR VIDEO CABINET*	VOIR DESSIN(S) *SEE DRAWING*	
TP — SORTIE POUR TAPIS DE PRÉSENCE *OCCUPANCY MAT*	VOIR DESSIN(S) *SEE DRAWING*	

DISTRIBUTION

MOTEUR MONOPHASÉ *SINGLE PHASE MOTOR*		
MOTEUR TRIPHASÉ *THREE PHASE MOTOR*		
INTERRUPTEUR DE SÛRETÉ JUSQU'À 240V *SAFETY SWITCH UP TO 240V*	1350 C/L DU PLANCHER *1350 C/L ABOVE FLOOR*	
INTERRUPTEUR DE SÛRETÉ DE PLUS DE 240V *SAFETY SWITCH , OVER 240V*	1350 C/L DU PLANCHER *1350 C/L ABOVE FLOOR*	
PANNEAU D'UTILISATION JUSQU'À 240V EN SURFACE *SURFACE MOUNTED SERVICE PANEL UP TO 240V*	LE DESSUS À 1850 DU PLANCHER *TOP AT 1850 ABOVE FLOOR*	
PANNEAU D'UTILISATION DE PLUS DE 240V EN SURFACE *SURFACE MOUNTED SERVICE PANEL, OVER 240V*	LE DESSUS À 1850 DU PLANCHER *TOP AT 1850 ABOVE FLOOR*	
PANNEAU DE DISTRIBUTION DE PLUS DE 240V EN SURFACE *SURFACE MOUNTED DISTRIBUTION PANEL , OVER 240V*	VOIR DESSIN(S) *SEE DRAWING*	
T — TRANSFORMATEUR À SEC *DRY TYPE TRANSFORMER*	VOIR DESSIN(S) *SEE DRAWING*	
COMPTEUR HYDRO-QUÉBEC *SERVICE UTILITY METER*		
CONT — CONTACTEUR *CONTACTOR*		

DIAGRAMME DE DISTRIBUTION / DISTRIBUTION DIAGRAM

E — COMPTEUR *MEASURING UNIT*	
SRC — REDRESSEUR SRC *SILICON CONTROLLED RECTIFIER*	
T — TRANSFORMATEUR À SEC *DRY TYPE TRANSFORMER*	
INTERRUPTEUR DE SÛRETÉ *SAFETY SWITCH*	
XXXX — PANNEAU D'UTILISATION, PANNEAU DE COMMANDE D'ÉCLAIRAGE *SERVICE PANEL LIGHTING CONTROL PANEL*	
icc: DISJONCTEUR *AIR CIRCUIT BREAKER*	

CANALISATIONS / MAINS (26 05 30)

CONDUIT DANS LA DALLE *CONDUIT IN THE SLAB*	
CONDUIT EN SURFACE OU DISSIMULÉ (MUR OU PLAFOND) *CONDUIT IN/ON CEILING OR IN/ON WALL*	
CHEMIN DE CÂBLES *CABLE TRAY*	

IDENTIFICATIONS

1 — RÉVISION NO 1 *REVISION NO 1*	
1 — IDENTIFICATION NO 1 *IDENTIFICATION NO 1*	
1 — IDENTIFICATION D'ÉQUIPEMENT LISTÉ DANS UN TABLEAU (SAUF APPAREILS D'ÉCLAIRAGE). *EQUIPMENT IDENTIFICATION SHOWN IN TABLE (EXCEPT FOR LIGHTING FIXTURES)*	
XXX — NUMÉRO DU CÂBLE *CABLE NUMBER*	
XXX — NUMÉRO DE PIÈCE *ROOM NUMBER*	
XX-XXXX — IDENTIFICATION D'ÉQUIPEMENT *EQUIPMENT IDENTIFICATION*	
A / B C — A No DU DÉTAIL *DETAIL No* ; B No DE LA FEUILLE OÙ DÉTAIL EXIGÉ *SHEET No WHERE DETAIL REQUIRED* ; C No DE LA FEUILLE OÙ DÉTAILLÉ *SHEET No WHERE DETAILED*	

CHAUFFAGE / HEATING

1000 — PLINTHE CHAUFFANTE, CONVECTEUR *BASEBOARD HEATER, CONVECTOR*	LE DESSOUS À 100 DU PLANCHER *BOTTOM AT 100 ABOVE FLOOR*
THERMOSTAT ÉLECTRONIQUE *ELECTRONIC THERMOSTAT*	1350 C/L DU PLANCHER *1350 C/L ABOVE FLOOR*
SERPENTIN ÉLECTRIQUE AVEC SECTIONNEUR INTÉGRÉ *DUCT HEATER WITH INTEGRATED DISCONNECT*	VOIR DESSIN(S) DE MÉCANIQUE *SEE MECHANICAL DRAWING(S)*

ALARME INCENDIE / FIRE ALARM

HAUT-PARLEUR ENCASTRÉ *RECESSED SPEAKER*	AU PLAFOND *AT CEILING*	
STATION MANUELLE *PULL STATION*	1200 C/L DU PLANCHER *1200 C/L ABOVE FLOOR*	
DÉTECTEUR DE PRODUITS DE COMBUSTION *SMOKE DETECTOR*	AU PLAFOND *AT CEILING*	
DÉTECTEUR THERMIQUE *HEAT DETECTOR*	AU PLAFOND *AT CEILING*	
TÉLÉPHONE D'URGENCE *EMERGENCY TELEPHONE*	1200 C/L DU PLANCHER *1200 C/L ABOVE FLOOR*	
INTERRUPTEUR DE POSITION DE VANNE POUR GICLEURS OU BOYAU D'INCENDIE *SPRINKLER OR FIRE HOSE VALVE POSITION SWITCH*	VOIR DESSIN(S) DE MÉCANIQUE *SEE MECHANICAL DRAWING(S)*	
INTERRUPTEUR DE DÉBIT POUR GICLEURS *SPRINKLER FLOW SWITCH*	VOIR DESSIN(S) DE MÉCANIQUE *SEE MECHANICAL DRAWING(S)*	
MIA — MODULE D'INTERFACE ADRESSABLE - SUPERVISION *ADDRESSABLE INTERFACE MODULE - SUPERVISION*		
MRA — MODULE D'INTERFACE ADRESSABLE - RELAIS/FONCTION *ADDRESSABLE INTERFACE MODULE - RELAY/FUNCTION*		
1 ID — INTERRUPTEUR DE DÉSENFUMAGE *SWITCH FOR SMOKE EVACUATION*	1370 C/L DU PLANCHER *1370 C/L ABOVE FLOOR*	
RDF — RÉSISTANCE DE FIN DE LIGNE *END OF LINE RESISTOR*	2300 C/L DU PLANCHER *2300 C/L ABOVE FLOOR*	

ABRÉVIATIONS / ABBREVIATIONS

HM	HAUTEUR DE MONTAGE *MOUNTING HEIGHT*	EAC	ÉQUIPEMENT À CONSERVER *EQUIPMENT TO KEEP*
C/L	LIGNE DE CENTRE *CENTER LINE*	EC	ÉQUIPEMENT CONSERVÉ *EQUIPMENT KEPT*
EB	EN BAS *DOWN*	P	L'INDICE «P» ACCOMPAGNANT UN ÉQUIPEMENT INDIQUE QUE L'ÉQUIPEMENT EST INSTALLÉ DANS L'ENTREPLAFOND. *LABEL "P" BESIDE AN EQUIPMENT MEANS THAT LATTER IS MOUNTED IN CEILING PLENUM.*
EH	EN HAUT *UP*	C-E	CHAUFFE-EAU *WATER HEATER*
ER	ÉQUIPEMENT RELOCALISÉ *RELOCATED EQUIPMENT*	EAR	ÉQUIPEMENT À RELOCALISER *EQUIPMENT TO RELOCATE*

1

NOTES GÉNÉRALES / GENERAL NOTES

- ÉQUIPEMENT EXISTANT (SUR PLAN MODIFIÉ) *EXISTING EQUIPMENT (ON MODIFIED DRAWING)*
- ÉQUIPEMENT EXISTANT (SUR PLAN DÉMOLITION) *EXISTING EQUIPMENT (ON DEMOLITION DRAWING)*
- ÉQUIPEMENT MODIFIÉ OU NOUVEAU (SUR PLAN MODIFIÉ) *MODIFIED OR NEW EQUIPMENT (ON MODIFIED DRAWING)*
- SAUF INDICATION CONTRAIRE, LA GROSSEUR DES CONDUITS UTILISÉS SERA DÉTERMINÉE PAR L'ENTREPRENEUR ÉLECTRICIEN, EN CONCORDANCE AVEC LE CODE DE CONSTRUCTION DU QUÉBEC. *UNLESS OTHERWISE NOTED, ALL CONDUITS SIZES SHALL BE DETERMINED BY THE ELECTRICAL CONTRACTOR IN ACCORDANCE WITH THE QUEBEC CONSTRUCTION CODE*
- TOUTES LES HAUTEURS DE MONTAGE DES CHEMINS DE CÂBLES SONT DONNÉES À PARTIR DU PLANCHER JUSQU'AU DESSOUS DU CHEMIN DE CÂBLES. *ALL MOUNTING HEIGHTS FOR CABLETRAYS ARE GIVEN FROM THE FLOOR OF THE BOTTOM OF THE TRAYS*
- TOUS LES ÉQUIPEMENTS AFFECTÉS D'UN «X» SONT À DÉMANTELER JUSQU'À LA SOURCE LES ALIMENTANT. *ALL EQUIPMENTS QUALIFIED WITH "X" MEANS THAT THE EQUIPMENT IS REMOVED UP TO THE SUPPLY POINT.*
- SAUF INDICATION CONTRAIRE LA ZONE OMBRAGÉE DÉFINIT LA LIMITE HORS CONTRAT *UNLESS OTHERWISE NOTED, THE SHADED AREA DEFINES THE LIMIT WITHOUT CONTRACT*

CODIFICATION DES DESSINS / DRAWING CODIFICATION

R_XXXXXX_XXX-E01-XXX-XXX_R00.dwg

- NUMÉRO SÉQUENTIEL *SEQUENCE NUMBER*
- NUMÉRO DE PROJET TPSGC *TPSGC PROJECT NUMBER*
- ÉLECTRICITÉ, NUMÉRO DE FEUILLE - E *ELECTRICAL, SHEET NUMBER*
- RÉVISION *REVISION*
- DESCRIPTIF DE LA FEUILLE *DESCRIPTION SHEET*
  - PLN - PLAN *PLAN*
  - PAN - PANNEAUX ÉLECTRIQUES *ELECTRICAL PANELS*
- LÉGENDE - LE *LEGEND*
- DISTRIBUTION ÉLECTRIQUE - DS *ELECTRICAL DISTRIBUTION*
- ÉCLAIRAGE - EN *LIGHTING*
- SERVICES - RN *SERVICES*
- ALARME INCENDIE - AI *FIRE ALARM*
- DÉTAILS - DT *DETAILS*
- SÉCURITÉ - SS *SECURITY*

LISTE DE DESSINS
DRAWINGS LIST

☑	E01	LÉGENDE ÉLECTRIQUE *ELECTRICAL LEGEND*
☑	E02	ÉCLAIRAGE - NIVEAU 6 - DÉMOLITION *LIGHTING - 6TH FLOOR - DEMOLITION*
☑	E03	ÉCLAIRAGE - NIVEAU 6 - MODIFIÉ *LIGHTING - 6TH FLOOR - MODIFIED*
☐	E04	SERVICES - NIVEAU 6 - DÉMOLITION *SERVICES - 6TH FLOOR - DEMOLITION*
☑	E05	SERVICES - NIVEAU 6 - MODIFIÉ *SERVICES - 6TH FLOOR - MODIFIED*
☐	E06	SERVICES AUXILIAIRES - NIVEAU 6 - DÉMOLITION *AUXILIARY SERVICES - 6TH FLOOR - DEMOLITION*
☑	E07	SERVICES AUXILIAIRES - NIVEAU 6 - MODIFIÉ *AUXILIARY SERVICES - 6TH FLOOR - MODIFIED*
☑	E08	DÉTAILS ÉLECTRIQUES *ELECTRICAL DETAILS*
☐	E09	PANNEAUX ÉLECTRIQUES *ELECTRICAL PANELS*
☑	E10	PANNEAUX ÉLECTRIQUES *ELECTRICAL PANELS*
☐	E11	ALARME INTRUSION - NIVEAU 6 - POUR INFORMATION *INTRUSION ALARM - 6TH FLOOR - FOR INFORMATION*

1 1

LISTE D'APPAREILS D'ÉCLAIRAGE / *LIGHTING FIXTURE SCHEDULE*

VOIR NOTE A *SEE NOTE A*

TYPE	DESCRIPTION	FABRICANT / *MANUFACTURER*	MODELE / *MODEL*	LAMPES / *LAMPS*	TENSION	MONTAGE / *MOUNTING*	REMARQUES / *REMARKS*
F1	APPAREIL D'ÉCLAIRAGE FLUORESCENT, 304.8mm X 1219.2mm (4'LUORESCENT *LIGHTING FIXTURE, 304.8mm X 1219.2mm*	PEERLESS	NDLCM-315G-232-32-MIRO, VARIANT DS-2048	T8, 2X32W 3500k	347V	ENCASTRE DANS LE PLAFOND SUSPENDU/ *RECESSED IN SUSPENDED CEILING GRID*	C/A CONNECTEUR RAPIDE TEL QUE POWER PLUG DE IDEAL INDUSTRIES, INC. / *C/W FAST-CONNECT PLUG AS PER POWER PLUG BY IDEAL INDUSTRIES, INC.*
F2	APPAREIL D'ÉCLAIRAGE FLUORESCENT, 304.8mm X 1219.2mm (4'LUORESCENT *LIGHTING FIXTURE, 304.8mm X 1219.2mm*	PEERLESS	NDLCM-315G-232-32-MIRO, VARIANT DS-2048	T8, 2X32W 3500k	347V	ENCASTRE DANS LE PLAFOND SUSPENDU/ *RECESSED IN SUSPENDED CEILING GRID*	C/A BALLAST GRADUABLE 0-10V / *C/W 0-10V DIMMING BALLAST*
F3	APPAREIL D'ÉCLAIRAGE FLUORESCENT DE TYPE RÉGLETTE / *LINEAR FLUORESCENT LIGHTING FIXTURE*	PHILIPS, CFI	T232	T8, 2X32W 3500k	347V	EN SURFACE / *ON SURFACE*	
L1	APPAREIL D'ÉCLAIRAGE DIRECT/INDIRECT AU DEL, 62mm X 1219.2mm (DIRECT/INDIRECT LED *LIGHTING FIXTURE, 62mm X 1219.2mm*	PHILIPS	2905LBCDQ47-347EW	LED, 41W 3500k, 4600L, CRI:80	347V	SUSPENDU À LA DALLE / *SUSPENDED FROM THE SLAB*	APPAREIL D'ÉCLAIRAGE SUSPENDU À 609.9mm DU PLAFOND SUSPENDU / *LIGHTING FIXTURE SUSPENDED AT 609.9mm BELOW SUSPENDED CEILING*
L2	APPAREIL D'ÉCLAIRAGE PONCTUEL / *LIGHTING SPOT*	PHILIPS	C4RN3-C4L10835MZ10-C4RDLCC	LED, 11W 3500k, 1000L, CRI:80	347V	ENCASTRÉ DANS PLAFOND SUSPENDU/ *RECESSED IN SUSPENDED CEILING GRID*	C/A BOÎTIER, TRANSFORMATEUR ET DRIVER / *C/W BOX, TRANSFORMER AND DRIVER*
L3	BANDE DE DEL SOUS ARMOIRE / *LED STRIP UNDER RACKS*	KLUS	K-35-1210	LED, 4.8W/m 3500k, 345Lm, CRI:90	12V	SURFACE SOUS ARMOIRE / *UNDER CABINET SURFACE*	C/A BOÎTIER, MICRO ALUMINUM DEL EXTRUSION B1888, TRANSFORMATEUR ET DRIVER / *C/W BOX, MICRO-ALUMINUM LED EXTRUSION B1888, TRANSFORMER AND DRIVER*
L4	APPAREIL D'ÉCLAIRAGE PONCTUEL / *LIGHTING SPOT*	PHILIPS	C6RN3-C6L25835W-C6RDLCCP	LED, 23W 3500k, 2500L, CRI:80	347V	ENCASTRÉ DANS PLAFOND PARALINE/ *RECESSED IN PARALINE CEILING*	C/A BOÎTIER, TRANSFORMATEUR ET DRIVER / *C/W BOX, TRANSFORMER AND DRIVER*
L5	APPAREIL D'ÉCLAIRAGE DIRECT/INDIRECT AU DEL, 62mm X 3657.6mm (DIRECT/INDIRECT LED *LIGHTING FIXTURE, 62mm X 3657.6mm*	PHILIPS	2905LBCQQ127-347EW	LED, 123W 3500k, 4600L, CRI:80	347V	SUSPENDU À LA DALLE / *SUSPENDED FROM THE SLAB*	APPAREIL D'ÉCLAIRAGE SUSPENDU À 609.9mm DU PLAFOND SUSPENDU / *LIGHTING FIXTURE SUSPENDED AT 609.9mm BELOW SUSPENDED CEILING*
L6	APPAREIL D'ÉCLAIRAGE DIRECT/INDIRECT AU DEL, 62mm X 2438mm (DIRECT/INDIRECT LED *LIGHTING FIXTURE, 62mm X 2438mm*	PHILIPS	2905LBCQQ87-347EW	LED, 83W 3500k, 4600L, CRI:80	347V	SUSPENDU À LA DALLE / *SUSPENDED FROM THE SLAB*	APPAREIL D'ÉCLAIRAGE SUSPENDU À 609.9mm DU PLAFOND SUSPENDU / *LIGHTING FIXTURE SUSPENDED AT 609.9mm BELOW SUSPENDED CEILING*
X1	ENSEIGNE DE SORTIE PICTOGRAMME À ÉCLAIRAGE DEL / *LED PICTOGRAM EXIT SIGN*	LUMACELL	LA-W-U 1 FACE OU 2 FACES (VOIR EN PLAN)	LED, 2.5W	347V	(VOIR PLANS) / *(SEE DRAWINGS)*	

NOTES GÉNÉRALES:
GENERAL NOTES:

LES FABRIQUANTS ET MODÈLES SONT INDIQUÉS AFIN D'ÉTABLIR UN STANDARD D'ACCEPTATION.
LES FABRICANTS SUIVANTS SONT ACCEPTÉS POUR LES ÉQUIVALENCES DES STANDARDS ÉTABLIS: COOPER LIGHTING, HUBBELL LIGHTING, PHILIPS LIGHTING ET GE OU ÉQUIVALENT APPROUVÉ.
MANUFACTURERS AND MODELS ARE SHOWN TO ESTABLISH AN ACCEPTING STANDARD
THE FOLLOWING MANUFACTURERS ARE ACCEPTED AS EQUIVALENCY TO ESTABLISHED STANDARDS: COOPER LIGHTING, HUBBELL LIGHTING, PHILIPS LIGHTING ET GE OR APPROVED EQUIVALENT.

NOTES SPÉCIFIQUES:
SPECIFICS NOTES:

A- LES LUMINAIRES DE TYPE F1 ET F2 AINSI QUE LEUR LAMPE SERONT FOURNIS PAR LE PROPRIÉTAIRE.
LUMINAIRES OF TYPE F1 AND F2 AS WELL THEIR LAMPS WILL BE PROVIDED BY THE OWNER

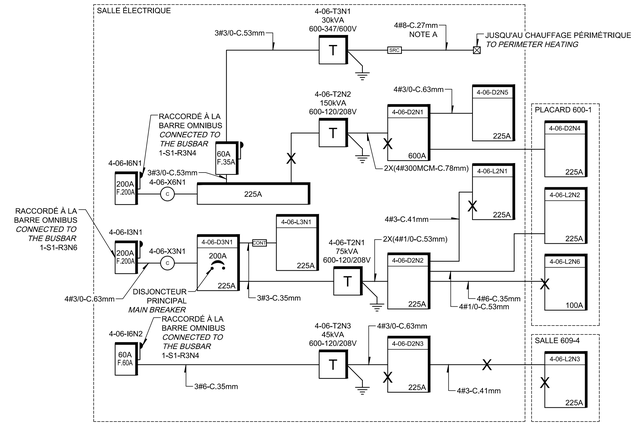

DISTRIBUTION ÉLECTRIQUE EXISTANTE
EXISTING ELECTRICAL DISTRIBUTION

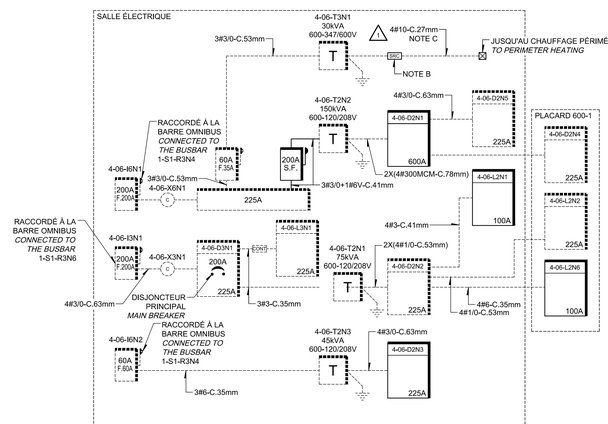

DISTRIBUTION ÉLECTRIQUE MODIFIÉ
MODIFIED ELECTRICAL DISTRIBUTION

NOTE(S) SPÉCIFIQUE(S):
SPECIFIC(S) NOTE(S):

NOTE(S) GÉNÉRALE(S):
GENERAL(S) NOTE(S):

1- SAUF INDICATION CONTRAIRE, TOUS LES APPAREILS D'ÉCLAIRAGE ET INTERRUPTEURS SONT À DÉMANTELER JUSQU'À LEUR SOURCE D'ALIMENTATION (PANNEAU ÉLECTRIQUE).
UNLESS OTHERWISE INDICATED, ALL LIGHTING FIXTURES AND SWITCHES ARE TO BE DISMANTLED UP TO THEIR POWER SOURCE (ELECTRICAL PANEL).

2- SAUF INDICATION CONTRAIRE, TOUS LES APPAREILS D'ÉCLAIRAGE DU RÉSEAU NORMAL SONT ALIMENTÉS À PARTIR DU PANNEAU 4-06-L3N1 ET CONTRÔLÉS PAR L'ENTREMISE DU CONTACTEUR D'ÉCLAIRAGE. TOUS LES APPAREILS D'ÉCLAIRAGE DU RÉSEAU D'URGENCE SONT ALIMENTÉS À PARTIR DU PANNEAU 4-06-L3H1.
UNLESS OTHERWISE INDICATED, ALL NORMAL LIGHTING FIXTURES ARE FED FROM PANEL 4-06-L3N1 AND CONTROLLED VIA LIGHTING CONTACTOR. ALL EMERGENCY LIGHTING FIXTURES ARE DIRECTLY FED FROM PANEL 4-06-L3H1.

NOTE(S) SPÉCIFIQUE(S):
SPECIFIC(S) NOTE(S):

A- TRANSFORMATEUR ET ALIMENTATION POUR ÉCLAIRAGE HORS ZONE, À CONSERVER.
TRANSFORMER AND SUPPLY FOR LIGHTING IN UNCOVERED WORK AREAS TO BE PRESERVED.

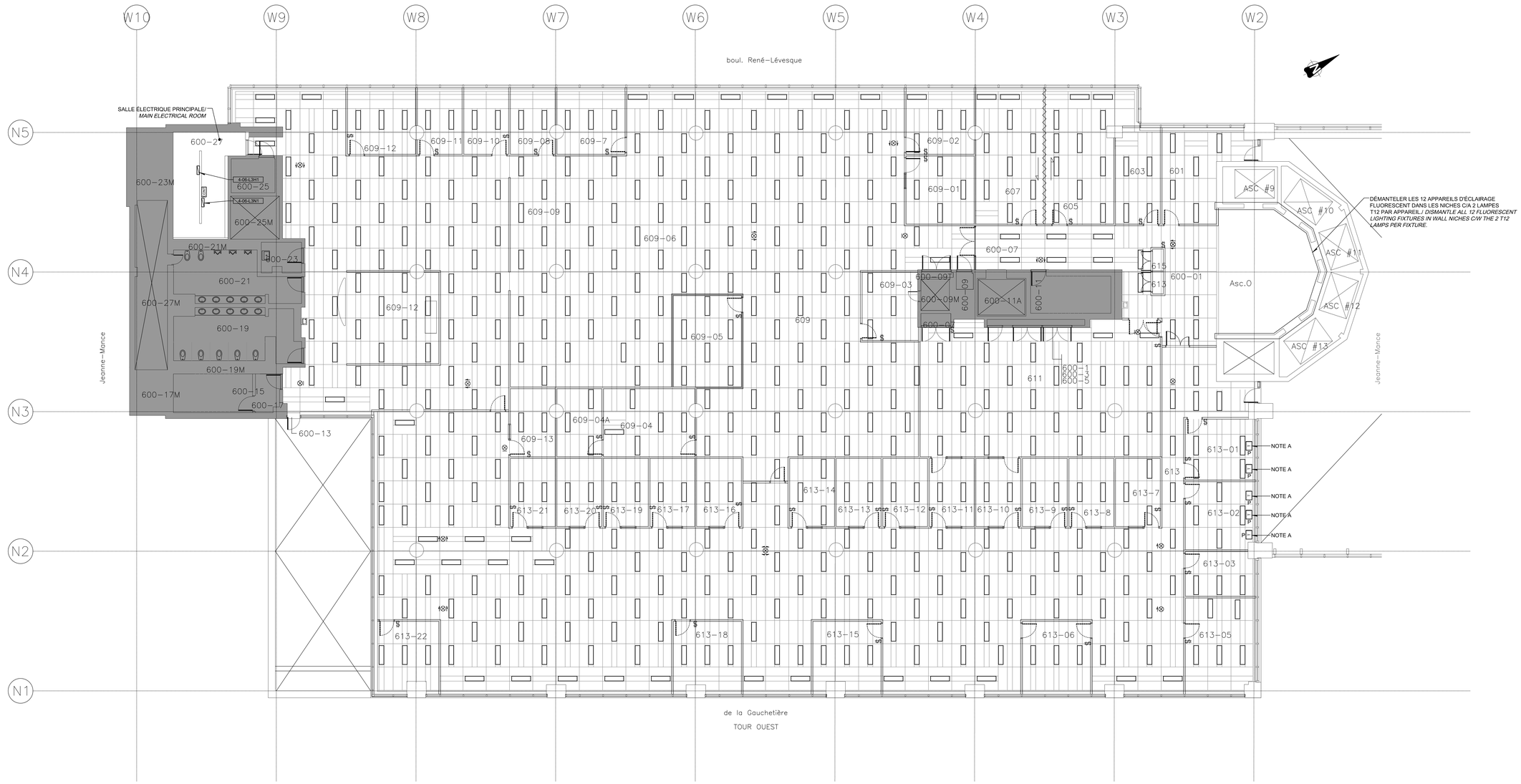

CE PLAN EST ÉMIS POUR FINS DE DÉMOLITION. IL CONSTITUE UN INVENTAIRE DES INSTALLATIONS PRINCIPALES EXISTANTES, GÉNÉRALEMENT VÉRIFIÉES EN RAPPORT AVEC LES MODIFICATIONS MONTRÉES SUR LA VERSION "MODIFIÉ" DE CE PLAN ET DONT LES CONDITIONS RÉELLES DOIVENT ÊTRE CONSTATÉES SUR PLACE PAR L'ENTREPRENEUR.

THIS DRAWING IS ISSUED FOR DEMOLITION PURPOSES. IT REPRESENTS AN INVENTORY OF THE MAIN EXISTING INSTALLATIONS, GENERALLY VERIFIED IN CONNECTION WITH THE MODIFICATIONS SHOWN ON THIS DRAWING'S "MODIFIED" VERSION, AND OF WHICH THE GENUINE CONDITIONS MUST BE OBSERVED ON THE SITE BY THE CONTRACTOR.

DÉMOLITION /*DEMOLITION*

0 — 5 1: 100

Canada

Travaux publics et Services gouvernementaux Canada | Public works and Government Services Canada
Direction générale des biens immobiliers | Real Property Branch
Région du Québec | Quebec Region

BISSON FORTIN et associés ARCHITECTES
2555 boul. Le Corbusier | bureau 200 | Laval (Québec) | H7N 1Z4
T 450. 682. 6360 F 450. 682. 6360

PAGEAU MOREL
www.pageaumorel.com
Montréal

sdk
1751, rue Richardson, bureau 2100
Montréal (Québec) H3K 1G6
Tél.: 514 939-0401
Téléc.: 514 939-0470
www.sdkinc.com
STRUCTURE ■ GÉNIE CIVIL ■ STRUCTURE INDUSTRIELLE ■ VERRE STRUCTURELS

Plan clé
RENÉ LÉVESQUE O.E.
JEANNE MANCE N.P.
N.P. ST-URBAIN
O E
LAGAUCHETIÈRE

INGÉNIEUR Simon Pilon 023757
2017-02-20

révisions / revisions	description	date
1	ADDENDA No 3 / *ADDENDUM No 3*	2017-02-20
0	EMIS POUR SOUMISSION / *ISSUED FOR BID*	2017-01-20

A no. du detail / *detail no.*
B no de la feuille où détail exigé / *sheet no. where detail required*
C no. de la feuille où détaillé / *sheet no. where detailed*

Projet / *Project*
TRAVAUX PUBLICS ET SERVICES GOUVERNEMENTAUX CANADA, RÉGION DU QUÉBEC (TPSGC)
PUBLIC WORKS AND GOVERNMENT SERVICES CANADA, QUEBEC REGION (PWGSC)
COMPLEXE GUY-FAVREAU
200 BOUL. RENÉ-LÉVESQUE OUEST
MONTRÉAL, QUÉBEC

CFG ARC RELOCALISATION DE L'AGENCE DU REVENU DU CANADA, 6e ÉTAGE TOUR OUEST
GFC CRA RELOCATION OF THE CANADA REVENUE AGENCY, 6th FLOOR WEST TOWER

Dessin / *Drawing*
ÉLECTRICITÉ
ELECTRICAL
ÉCLAIRAGE
6IÈME ÉTAGE
LIGHTING
6TH FLOOR

Conçu par / *Designed By*	S.PI.
Date (aaaa/mm/j)	11-10-2016
Dessiné par / *Drawn By*	S.CON.
Date (aaaa/mm/j)	11-10-2016
Approuvé par / *Approved By*	A.B.O.
Date (aaaa/mm/j)	11-10-2016
Soumission / *Tender*	
Administrateur de projets / *Project Manager*	
No du projet / *Project no.* TPSGC / *PWGSC*	R.078221.001
No du projet / *Project no.* Client / *Client*	2337-013-00
Nom du fichier / *File name*	R_078221_001-E02-EN-PLN_R01.dwg
No de classement / *File no.*	
No de plan ou dessin / *Drawing or plan no*	R_078221_001-E02_EN-PLN
No de la feuille / *Sheet no.*	E02/11

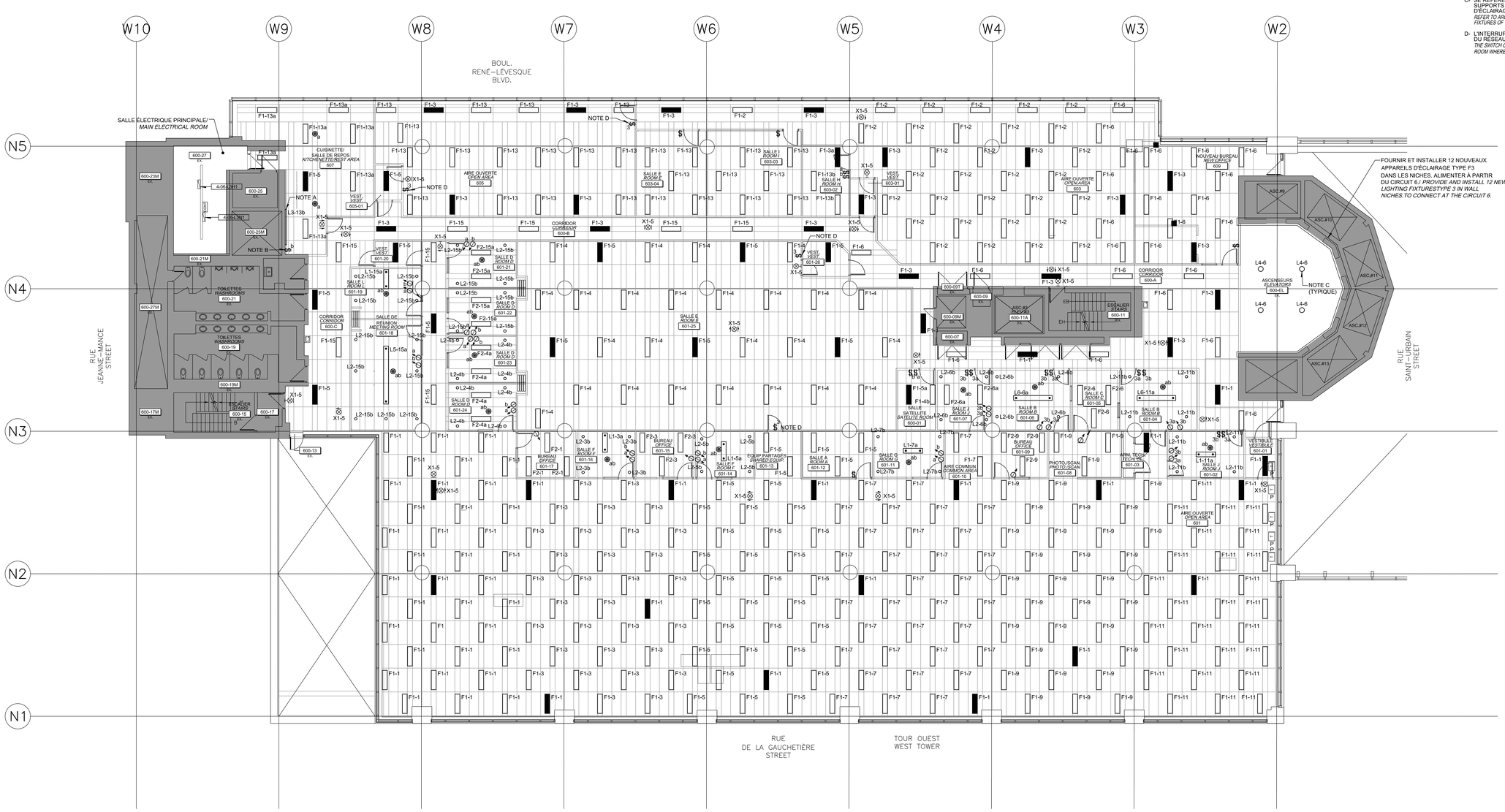

NOTE(S) GÉNÉRALE(S):

GENERAL(S) NOTE(S):

1- SAUF INDICATION CONTRAIRE, TOUS LES APPAREILS D'ÉCLAIRAGE DU RÉSEAU NORMAL SONT ALIMENTÉS À PARTIR DU PANNEAU 4-06-L3N1. TOUS LES APPAREILS D'ÉCLAIRAGE DU RÉSEAU D'URGENCE SONT ALIMENTÉS À PARTIR DU PANNEAU 4-06-L3H1.
UNLESS OTHERWISE INDICATED, ALL NORMAL LIGHTING FIXTURES ARE FED FROM PANEL 4-06-L3N1. ALL EMERGENCY LIGHTING FIXTURES ARE FED FROM PANEL 4-06-L3H1.

2- TOUS LES APPAREILS D'ÉCLAIRAGE DU RÉSEAU NORMAL DOIVENT ÊTRE CONTRÔLÉS PAR L'ENTREMISE DU CONTACTEUR D'ECLAIRAGE EXISTANT ALIMENTANT LE PANNEAU ÉLECTRIQUE 4-06-L3N1, SITUÉS DANS LA SALLE ÉLECTRIQUE.
ALL NORMAL LIGHTING FIXTURES MUST BE CONTROLED VIA LIGHTING CONTACTORS FEEDING PANEL 4-06-L3N1 LOCATED IN THE ELECTRICAL ROOM.

NOTE(S) SPÉCIFIQUE(S):

SPECIFIC(S) NOTE(S):

A- APPAREIL D'ÉCLAIRAGE SOUS ARMOIRE, À COORDONNER AVEC L'EBINISTERIE.
LIGHTING FIXTURE UNDERNEATH RACKS. COORDINATE WITH WOODWORKING.

B- COORDONNER L'EMPLACEMENT DE L'INTERRUPTEUR AVEC L'EBINISTERIE.
COORDINATE THE SWITCH LOCATION WITH WOODWORKING.

C- SE RÉFÉRER AU PLAN D'ARCHITECTURE POUR LES SUPPORTS DANS LE PLAFOND PARALINE DE L'APPAREIL D'ÉCLAIRAGE DU TYPE L4.
REFER TO ARCHITECTS DRAWING FOR THE SUPPORTS OF LIGHTING FIXTURES OF TYPE L4 IN PARALINE CEILING.

D- L'INTERRUPTEUR CONTRÔLE SEULEMENT LES APPAREILS DU RÉSEAU NORMAL DE LA SALLE.
THE SWITCH ONLY CONTROLS NORMAL LIGHTING FIXTURES IN THE ROOM WHERE IT IS LOCATED.

Canada

Travaux publics et Services gouvernementaux Canada
Public works and Government Services Canada

Direction générale des biens immobiliers
Real Property Branch

Région du Québec
Quebec Region

BISSON FORTIN et associés ARCHITECTES
2555 boul. Le Corbusier | bureau 200 | Laval (Québec) | H7N 1Z4
T 450. 682. 6360 F 450. 682. 6360

PAGEAU MOREL
www.pageaumorel.com
Montréal

sdk
1751, rue Richardson, bureau 2120
Montréal (Québec) H3K 1G6
Tél.: 514 939-9663
Téléc.: 514 939-9470
www.sdkfds.com
STRUCTURE ■ GÉNIE CIVIL ■ STRUCTURE INDUSTRIELLE ■ VERRE STRUCTUREL

Plan clé

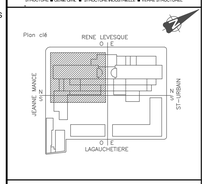

INGÉNIEUR Simon Piton 039707 QUÉBEC

2017-02-20

révisions revisions	description	date
1	ADDENDA No 3 *ADDENDUM No.3*	2017-02-20
0	ÉMIS POUR SOUMISSION *ISSUED FOR BID*	2017-01-20

A no. du detail *detail no.*
B no de la feuille où détail exigé *sheet no. where detail required*
C no. de la feuille où détaillé *sheet no. where detailed*

Projet / *Project*
TRAVAUX PUBLICS ET SERVICES GOUVERNEMENTAUX CANADA, RÉGION DU QUÉBEC (TPSGC)
PUBLIC WORKS AND GOVERNMENT SERVICES CANADA, QUÉBEC REGION (PWGSC)
COMPLEXE GUY-FAVREAU
200 BOUL. RENÉ-LÉVESQUE OUEST
MONTRÉAL, QUÉBEC

CFG ARC RELOCALISATION DE L'AGENCE DU REVENU DU CANADA, 6e ÉTAGE TOUR OUEST
GFC CRA RELOCATION OF THE CANADA REVENUE AGENCY, 6th FLOOR WEST TOWER

Dessin / *Drawing*
ÉLECTRICITÉ
ELECTRICAL

ÉCLAIRAGE
6IÈME ÉTAGE

LIGHTING
6TH FLOOR

A

Conçu par / *Designed By*	S.PI.
Date (aaaa/mm/jj)	11-10-2016
Dessiné par / *Drawn By*	S.CON.
Date (aaaa/mm/jj)	11-10-2016
Approuvé par / *Approved By*	A.B.O.
Date (aaaa/mm/jj)	11-10-2016
Soumission / *Tender*	
Administrateur de projets / *Project Manager*	
No du projet / *Project no.* TPSGC / *PWGSC*	R.078221.001
No du projet / *Project no.* Client / *Client*	2337-013-00
Nom du fichier / *File name*	R_078221_001-E03-EN-PLN_R01.dwg
No de classement / *File no.*	
No de plan ou dessin / *Drawing or plan no*	R_078221_001-E03_EN-PLN
No de la feuille / *Sheet no.*	E03/11

CE PLAN NE DOIT PAS ÊTRE UTILISÉ À DES FINS DE CONSTRUCTION OU D'INSTALLATION.

THIS DRAWING SHALL NOT BE USED FOR CONSTRUCTION OR INSTALLATION PURPOSES

MODIFIÉ /*MODIFIED*

0 5 1: 100

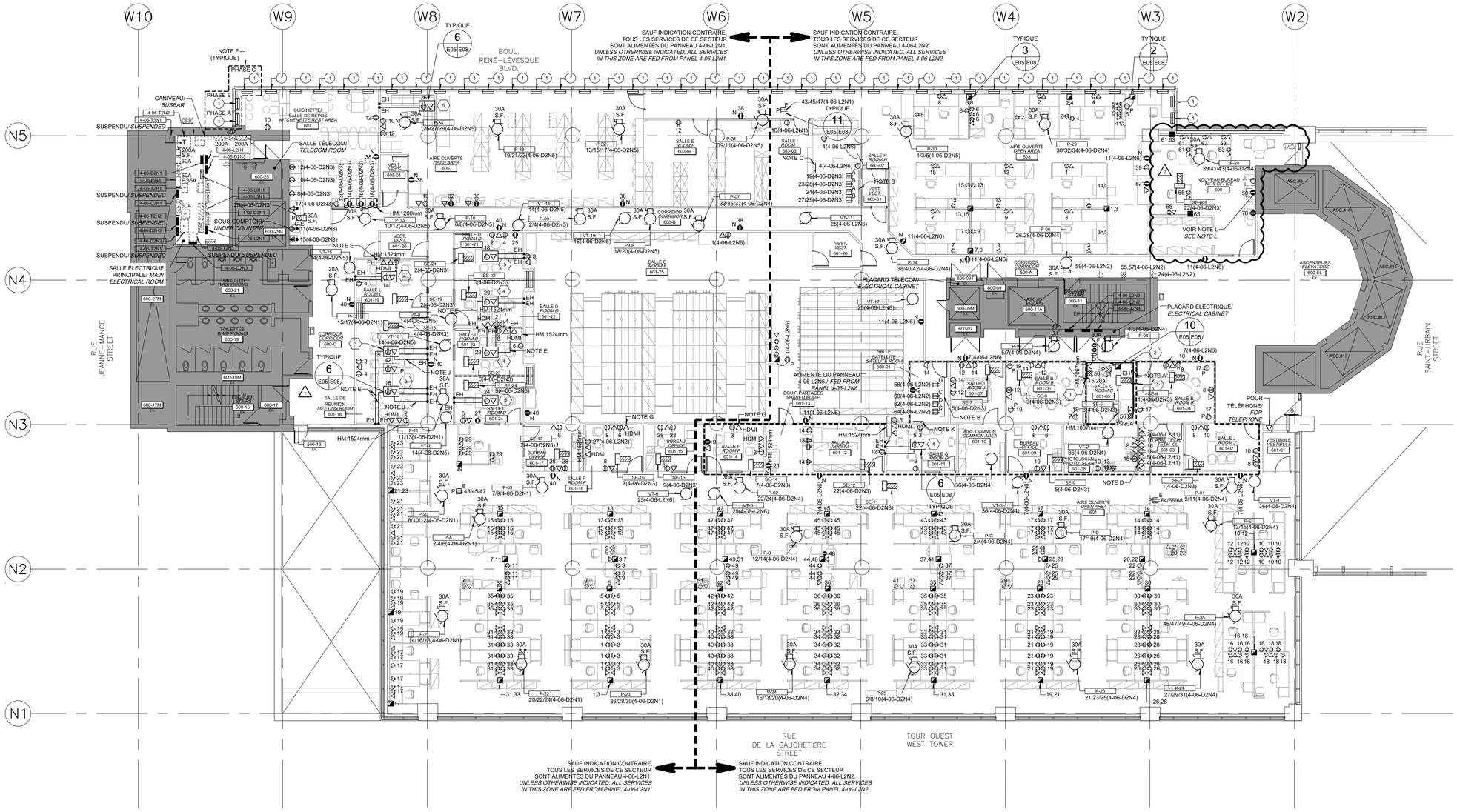

NOTE(S) SPÉCIFIQUE(S):

SPECIFIC(S) NOTE(S):

A- CANIVEAU DE CÂBLAGE TEL QUE SÉRIE 5000 DE À WIREMOLD OU ÉQUIVALENT APPROUVÉ À INSTALLER JUSQUE DANS L'ENTREPLAFOND. LE CANIVEAU DE CÂBLAGE DOIT ÊTRE RELIÉ À LA CONTINUITÉ DE MASSE LA PLUS PROCHE.
ELECTRICAL RACEWAY AS PER SERIES 5000 BY WIREMOLD OR APPROVED EQUIVALENT TO BE INSTALLED UP TILL CEILING PLENUM. THE RACEWAY MUST BE CONNECTED TO THE CLOSEST CONTINUITY OF MASS.

B- INSTALLER LES PRISES SUR UN PROFILÉ EN U À 152mm PLUS HAUT QUE LE CABINET. COORDONNER L'EMPLACEMENT AU CHANTIER.
INSTALL POWER OUTLETS ON A U SHAPED CHANNEL AT 152mm ABOVE THE CABINET. COORDINATE EXACT LOCATION ON SITE.

C- BARRE DE MISE À LA TERRE DE 600x100x6mm À RACCORDER PAR UN CONDUCTEUR 1#1/ DANS UN CONDUIT DE 27mm JUSQU'À LA MISE À LA TERRE DE L'IMMEUBLE SITUÉ DANS LA SALLE ÉLECTRIQUE PRINCIPALE 600-27.
600x100x6mm GROUND BUS TO BE CONNECTED UP TO THE BUILDING GROUNDING SYSTEM LOCATED IN THE MAIN ELECTRICAL ROOM 600-27. VIA 1#1/G CONDUCTOR TO BE INSTALLED IN a 27mm CONDUIT.

D- COORDONNER L'EMPLACEMENT DES PRISES DU LOCAL 601-03 ET 609 AVEC LE REPRÉSENTANT DU MINISTÈRE.
COORDINATE WITH DEPARTMENTAL REPRESENTATIVE THE LOCATIONS OF OUTLETS IN ROOM 601-03 AND 609.

E- CONDUIT DE 27mm SOUS DALLE JUSQU'À LA SORTIE HDMI DERRIÈRE LA TÉLÉVISION.
21mm UNDER SLAB CONDUIT UP TO THE HDMI OUTLET LOCATED BEHIND THE TV.

F- TOUTES LES PLINTHES DE CHAUFFAGE ALIMENTÉS À PARTIR DES FUSIBLES INSTALLÉ DANS LE SRC EN ALTERNANCE SUR LES PHASES A,B,C DU TRANSFORMATEUR 4-06-T3N1.
PHASE A = 7500W
PHASE B = 7000W
PHASE C = 7000W
ALL ELECTRIC BASEBOARDS FED BY FUSES IN SCR, ALTERNATLY ON PHASE A, B, C OF TRANSFORMER 4-06-T3N1.
PHASE A = 7500W
PHASE B = 7000W
PHASE C = 7000W

G- CONDUIT DE 27mm JUSQU'À LA SORTIE HDMI DERRIÈRE LA TÉLÉVISION A 1524mm DU SOL.
27mm CONDUIT UP TO THE HDMI OUTLET LOCATED BEHIND THE TV AT 1524mm ABOVE FLOOR.

H- CONDUIT DE 21mm DE LA SORTIE DE TÉLÉCOMMUNICATION JUSQU'À LA SALLE 600-01.
21mm CONDUIT FROM TELECOMMUNICATION OUTLET TILL ROOM 600-01.

J- CONDUIT SOUS DALLE DE 21mm DU MONUMENT DE PLANCHER JUSQU'À LA SORTIE DATA DANS L'ENTREPLAFOND POUR LE PROJECTEUR.
27mm UNDER SLAB CONDUIT, FROM FLOOR MONUMENT UP TO THE DATA OUTLET IN CEILING PLENUM FOR PROJECTOR.

K- BARRE DE MISE À LA TERRE DE 300x53x6mm À RACCORDER PAR UN CONDUCTEUR 1#2/ DANS UN CONDUIT DE 21mm JUSQU'À LA MISE À LA TERRE DE LA SALLE 603-02 ET PAR UN CONDUCTEUR #2 JUSQU'À LA BARRE DE MISE À LA TERRE DE LA SALLE 825-02 AU 8e ÉTAGE.
300x53x6mm GROUND BUS TO BE CONNECTED UP TO THE GROUND BUS LOCATED IN THE ROOM 603-02 VIA 1#2/G CONDUCTOR TO BE INSTALLED.
LOCATED IN ROOM 825-02 ON THE 8TH FLOOR.

L- COORDONNER L'EMPLACEMENT EXACT AU CHANTIER.
COORDONATE EXACT LOCATION ON SITE.

IDENTIFICATION(S):

IDENTIFICATION(S):

1. MANCHON DE 78mm DANS L'ENTREPLAFOND.
78mm SLEEVE IN CEILING PLENUM.

2. CANIVEAU DE CÂBLAGE TEL QUE SÉRIE 5000 DE WIREMOLD OU ÉQUIVALENT APPROUVÉ. INSTALLER AU-DESSUS DES BUREAUX MAIS AU-DESSOUS DES FENÊTRES. COULEUR GRIS. LE CANIVEAU DE CÂBLAGE DOIT ÊTRE RELIÉ À LA CONTINUITÉ DE MASSE LA PLUS PROCHE.
ELECTRICAL RACEWAY AS PER SERIES 5000 BY WIREMOLD OR APPROVED EQUIVALENT. INSTALL ABOVE OFFICE DESKS BUT BELOW WINDOWS. GREY COLOR. THE RACEWAY SHALL BE CONNECTED TO THE CLOSEST CONTINUITY OF MASS.

3. MONUMENT DE PLANCHER TEL QUE SÉRIE FM6 DE WELLMARK OU ÉQUIVALENT APPROUVÉ C/A 3 PRISES ÉLECTRIQUES, 3 SORTIES DATA ET 1 SORTIE HDMI C/A BOÎTE 70mm ET ACCESSOIRES.
FLOOR MONUMENT, AS PER SERIES FM6 BY WELLMARK OR APPROVED EQUIVALENT C/W 3 POWER OUTLETS, 3 DATA OUTLETS AND 1 HDMI OUTLET C/W 70mm BOX AND ACCESSORIES.

4. MONUMENT DE PLANCHER TEL QUE SÉRIE FM4 DE WELLMARK OU ÉQUIVALENT APPROUVÉ C/A 2 PRISES ÉLECTRIQUES, 2 SORTIES DATA ET 1 SORTIE HDMI C/A BOÎTE 70mm ET ACCESSOIRES.
FLOOR MONUMENT, AS PER SERIES FM4 BY WELLMARK OR APPROVED EQUIVALENT C/W 2 POWER OUTLETS, 2 DATA OUTLETS AND 1 HDMI OUTLET C/W 70mm BOX AND ACCESSORIES.

5. MONUMENT DE PLANCHER TEL QUE SÉRIE FM4 DE WELLMARK OU ÉQUIVALENT APPROUVÉ C/A 2 PRISES ÉLECTRIQUES, 2 SORTIES DATA C/A BOÎTE 70mm ET ACCESSOIRES.
FLOOR MONUMENT, AS PER SERIES FM4 BY WELLMARK OR APPROVED EQUIVALENT C/W 2 POWER OUTLETS, 2 DATA OUTLETS AND 1 HDMI OUTLET C/W 70mm BOX AND ACCESSORIES.

IDENTIFICATION(S) CHAUFFAGE:

HEATER IDENTIFICATION(S):

1. PLINTHE DE CHAUFFAGE 500W, 347V TEL QUE SÉRIE PDH DE STELPRO OU ÉQUIVALENT APPROUVÉ. INSTALLER DES SECTIONS VIDÉS ENTRE TOUTES LES PLINTHES D'UNE MÊME SALLE POUR AVOIR UN EFFET DE CONTINUITÉ VISUEL.
ELECTRIC BASEBOARD 500W, 347V AS SERIES PDH BY STELPRO OR APPROVED EQUIVALENT. ENSURE VISUAL CONTINUITY BETWEEN ALL ELECTRIC BASEBOARDS OF A SAME ROOM USING EMPTY SECTION.

Canada

Travaux publics et Services gouvernementaux Canada
Public works and Government Services Canada
Direction générale des biens immobiliers
Real Property Branch
Région du Québec
Quebec Region

BISSON FORTIN et associés ARCHITECTES
2555 boul. Le Corbusier | bureau 200 | Laval (Québec) | H7N 1Z4
T 450. 682. 6360 F 450. 682. 6360

PAGEAU MOREL
www.pageaumorel.com
Montréal

sdk
1751 rue Richardson, bureau 2100
Montréal (Québec) H3M 1S6
Tél.: 514 939-0401
Téléc.: 514 939-9470
www.sdkfds.com
STRUCTURE ■ GÉNIE CIVIL ■ STRUCTURE INDUSTRIELLE ■ VERRE STRUCTURAL

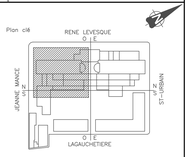

Simon Piton
2017-02-20

revisions / revisions	description	date
2	ADDENDA No. 3 / *ADDENDUM No. 3*	2017-02-20
1	ADDENDA No. 1 / *ADDENDUM No. 1*	2017-02-01
0	EMIS POUR SOUMISSION / *ISSUED FOR BID*	2017-01-26

A no. du détail / *detail no.*
B no de la feuille où détail exigé / *sheet no. where detail required*
C no. de la feuille où détaillé / *sheet no. where detailed*

Projet / *Project*
TRAVAUX PUBLICS ET SERVICES GOUVERNEMENTAUX CANADA, RÉGION DU QUÉBEC (TPSGC)
PUBLIC WORKS AND GOVERNMENT SERVICES CANADA, QUÉBEC REGION (PWGSC)
COMPLEXE GUY-FAVREAU
200 BOUL. RENÉ-LÉVESQUE OUEST
MONTRÉAL, QUÉBEC

CFG ARC RELOCALISATION DE L'AGENCE DU REVENU DU CANADA, 6e ÉTAGE TOUR OUEST
GFC CRA RELOCATION OF THE CANADA REVENUE AGENCY, 6th FLOOR WEST TOWER

Dessin / *Drawing*
ÉLECTRICITÉ
ELECTRICAL
SERVICES
6IÈME ÉTAGE
SERVICES
6TH FLOOR

Conçu par / *Designed By* S.PI.	11-10-2016 (aaaa/mm/jj) Date
Dessiné par / *Drawn By* S.CON.	11-10-2016 (aaaa/mm/jj) Date
Approuvé par / *Approved By* A.B.O.	11-10-2016 (aaaa/mm/jj) Date
Soumission / *Tender*	
Administrateur de projets / *Project Manager*	
No du projet / *Project no.* R.078221.001 TPSGC *PWGSC*	No du projet / *Project no.* 2337-013-00 Client *Client*
Nom du fichier / *File name* R_078221_001-E05-RN-PLN_R02.dwg	No de classement / *File no.*
No de plan ou dessin / *Drawing or plan no* R_078221_001-E05_RN-PLN	No de la feuille / *Sheet no.* E05/11

CE PLAN NE DOIT PAS ÊTRE UTILISÉ À DES FINS DE CONSTRUCTION OU D'INSTALLATION.

THIS DRAWING SHALL NOT BE USED FOR CONSTRUCTION OR INSTALLATION PURPOSES

MODIFIÉ / *MODIFIED*

0 5 1: 100

NOTE(S) GÉNÉRALE(S):
GENERAL(S) NOTE(S):

1- TOUS LES ÉQUIPEMENTS D'ALARME INCENDIE DOIVENT ÊTRE RACCORDÉS AU SYSTÈME D'ALARME INCENDIE DU BÂTIMENT.
ALL FIRE ALARM EQUIPMENT MUST BE CONNECTED TO THE BUILDING FIRE ALARM SYSTEM.

2- TOUS LES HAUT-PARLEURS D'ALARME INCENDIE DOIVENT ÊTRE AJUSTÉS POUR AVOIR LES NIVEAUX SONORES REQUIS.
ALL FIRE ALARM SPEAKERS SHOULD HAVE THEIR OUTPUT ADJUSTED IN ORDER TO HAVE REQUIRED dB LEVEL.

3- SE RÉFÉRER AU PLAN DU SYSTÈME INTRUSION POUR LA COORDINATION.
REFER TO INTRUSION SYSTEM DRAWING TO COORDINATE EXACT LOCATIONS.

NOTE(S) SPÉCIFIQUE(S):
SPECIFIC(S) NOTE(S):

A- TOUT LE FILAGE TRAVERSANT CETTE ZONE DOIT ÊTRE SOUS CONDUITS EMT. LES BOÎTES DE JONCTION ET DE TIRAGE DE CETTE ZONE DOIVENT COMPORTER DES MORAILLONS POUR CADENAS ABLOY.
ALL THE WIRING THAT CROSS THIS AREA SHOULD BE IN EMT CONDUITS. JUNCTION AND PULL BOXES SHOULD INCLUDE A HASP FOR ABLOY LOCKS.

B- JUSQU'À LA SALLE INFORMATIQUE SITUÉS AU 8e ÉTAGE.
UP TO THE IT ROOM ON THE 8TH FLOOR.

C- CONDUIT DE 21mm JUSQU'AU CABINET VIDÉO DANS LA SALLE 601-3.
21mm CONDUIT UP TO THE VIDEO CABINET IN ROOM 601-3.

D- CONDUIT DE 21mm JUSQU'À LA SALLE 601-03.
21mm CONDUIT UP TO ROOM 601-03.

E- TOUS LES MURS DE LA SALLE 600-01 DOIVENT ÊTRE RECOUVERT DE CONTREPLAQUÉS DE 19mm D'EPAISSEUR IGNIFUGE, LE BAS DES CONTREPLAQUÉS DOIVENT ÊTRE A 152mm DU SOL.
ALL THE WALLS OF ROOM 600-01 MUST BE COVERED WITH 19mm FIREPROOF PLYWOOD. THE LOWER SURFACE OF THE PLYWOOD MUST BE 152mm ABOVE THE FLOOR.

F- LES HAUT-PARLEURS DOIVENT ÊTRE ALIMENTÉS EN ALTERNANCE SUR LES DEUX CIRCUITS DE SIGNALISATION SONORE DE L'ÉTAGE.
SPEAKERS MUST BE ALTERNATELY CONNECTED TO THE TWO SIGNALLING CIRCUITS OF THE FLOOR.

G- ÉQUIPEMENT À REINSTALLER, NETTOYER ET TESTER À LA FIN DES TRAVAUX.
EQUIPMENT TO BE REINSTALLED, CLEANED AND TESTED ONCE WORKS ARE COMPLETED.

1 H- À RACCORDER AVEC DU CÂBLE D'UNE RÉSISTANCE D'UNE HEURE AU FEU TEL QUE PYROTENAX OU ÉQUIVALENT APPROUVÉ. LE MODULE D'INTERFACE ADRESSABLE DOIT ACTIVER LE VOLET MOTORISÉ DE DÉSENFUMAGE LORSQUE COMMANDÉ.
TO CONNECT USING A CABLE WITH A ONE HOUR FIRE RESISTANCE AS PER PYROTENAX OR APPROVED EQUIVALENT. THE ADDRESSABLE INTERFACE MODULE-FUNCTION SHOULD ACTIVATE THE MOTORIZED VENT FOR SMOKE EVACUATION ONCE ACTIVATED.

IDENTIFICATION(S):
IDENTIFICATION(S):

1 VOLET MOTORISÉ DE DÉSENFUMAGE DANS L'ENTREPLAFOND.
SMOKE EVACUATION VENT DAMPER IN THE CEILING PLENUM.

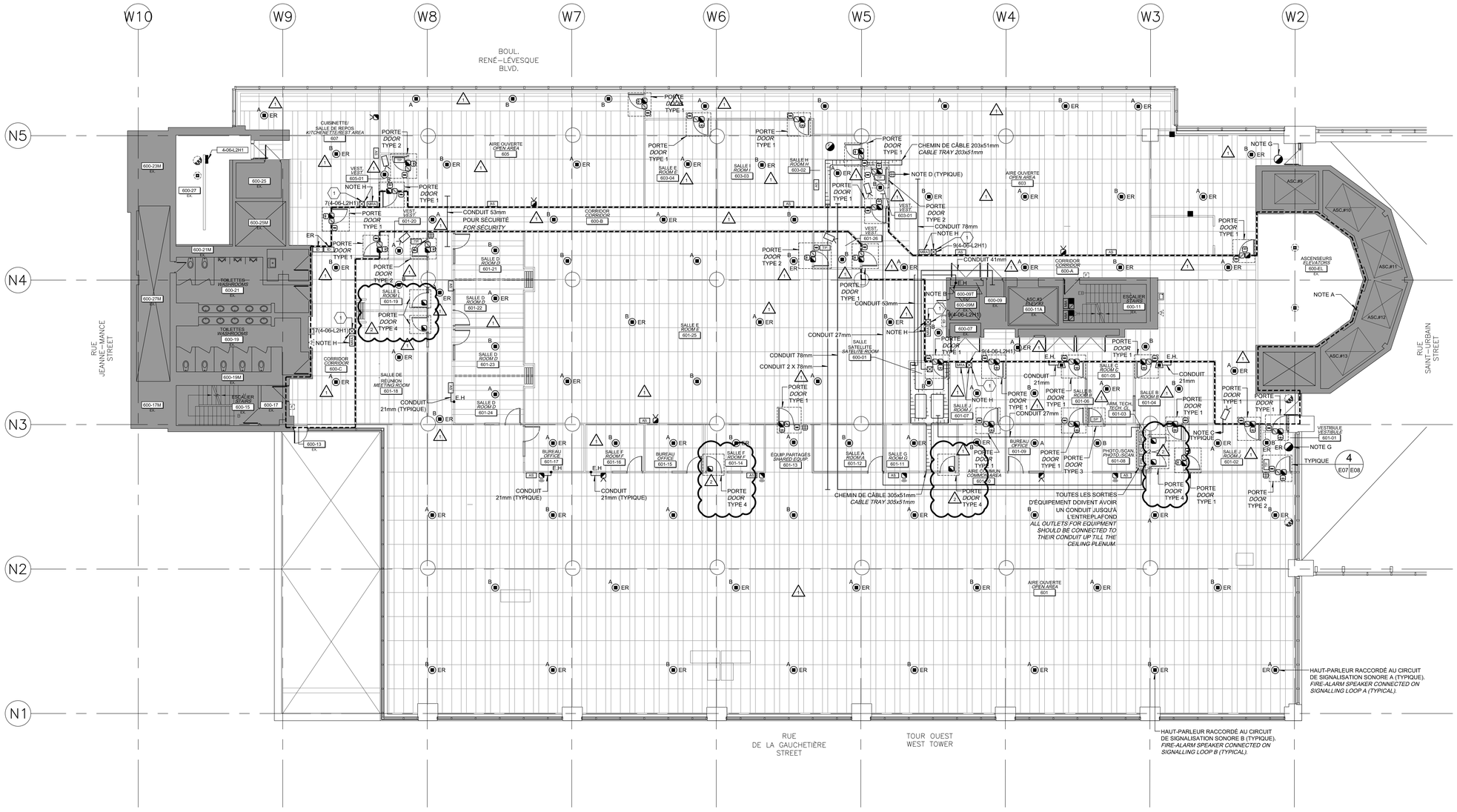

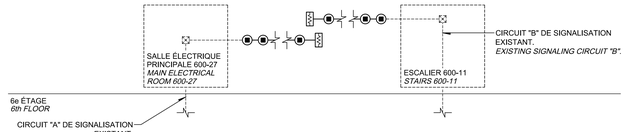

DIAGRAMME DE SIGNALISATION D'ALARME INCENDIE (TYPIQUE)
SIGNALING FIRE ALARM DIAGRAM (TYPICAL)

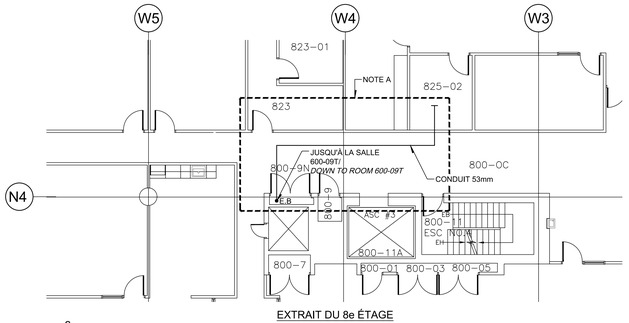

EXTRAIT DU 8e ÉTAGE
8TH FLOOR EXCERPT

CE PLAN NE DOIT PAS ÊTRE UTILISÉ À DES FINS DE CONSTRUCTION OU D'INSTALLATION.

THIS DRAWING SHALL NOT BE USED FOR CONSTRUCTION OR INSTALLATION PURPOSES

MODIFIÉ /*MODIFIED*

Canada

Travaux publics et Services gouvernementaux Canada / Public works and Government Services Canada
Direction générale des biens immobiliers / Real Property Branch
Région du Québec / Quebec Region

BISSON FORTIN et associés ARCHITECTES
2555 boul. Le Corbusier | bureau 200 | Laval (Québec) | H7N 1Z4
T 450. 682. 6360 F 450. 682. 6360

PAGEAU MOREL
www.pageaumorel.com
Montréal

sdk
1751 rue Richardson, bureau 2120
Montréal (Québec) H3K 1G6
Tél.: 514 939-9470
Téléc.: 514 939-9470
www.sdkinc.com
STRUCTURE ■ GÉNIE CIVIL ■ STRUCTURE INDUSTRIELLE ■ VERRE STRUCTUREL

Plan clé
RENÉ LÉVESQUE O E
JEANNE MANCE N O
N O ST-URBAIN
O E LAGAUCHETIÈRE

Simon Piton 10039707 Québec
2017-02-20

révisions revisions	description	date
2	ADDENDA No 3 *ADDENDUM No 3*	2017-02-20
1	ADDENDA No 1 *ADDENDUM No 1*	2017-02-01
0	EMIS POUR SOUMISSION *ISSUED FOR BID*	2017-01-20

A no. du detail *detail no.*
B no de la feuille où détail exigé *sheet no. where detail required*
C no. de la feuille où détaillé *sheet no. where detailed*

Projet / *Project*
TRAVAUX PUBLICS ET SERVICES GOUVERNEMENTAUX CANADA, RÉGION DU QUÉBEC (TPSGC)
PUBLIC WORKS AND GOVERNMENT SERVICES CANADA, QUEBEC REGION (PWGSC)
COMPLEXE GUY-FAVREAU
200 BOUL. RENÉ-LÉVESQUE OUEST
MONTRÉAL, QUÉBEC

CFG ARC RELOCALISATION DE L'AGENCE DU REVENU DU CANADA, 6e ÉTAGE TOUR OUEST
GFC CRA RELOCATION OF THE CANADA REVENUE AGENCY, 6th FLOOR WEST TOWER

Dessin / *Drawing*
ÉLECTRICITÉ
ELECTRICAL

SERVICES AUXILIAIRES
6IÈME ÉTAGE

AUXILIARY SERVICES
6TH FLOOR

Conçu par / *Designed By*: S.PI. — 11-10-2016
Date (aaaa/mm/jj)
Dessiné par / *Drawn By*: S.CON. — 11-10-2016
Date (aaaa/mm/jj)
Approuvé par / *Approved By*: A.B.O. — 11-10-2016
Date (aaaa/mm/jj)
Soumission / *Tender*
Administrateur de projets / *Project Manager*
No du projet / *Project no.*: R.078221.001
No du projet / *Project no.*: 2337-013-00
TPSGC / *PWGSC* — Client / *Client*
Nom du fichier / *File name*: R_078221_001-E07-AI-PLN_R02.dwg
No de classement / *File no.*
No de plan ou dessin / *Drawing or plan no*: R_078221_001-E07_AI-PLN
No de la feuille / *Sheet no.*: E07/11

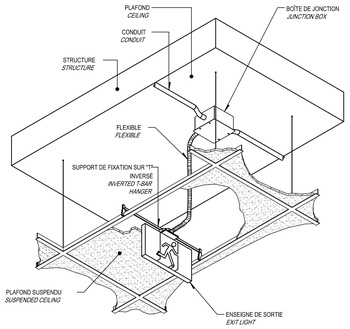

MONTAGE TYPE D'UNE ENSEIGNE DE SORTIE INSTALLÉE SUR UN PLAFOND SUSPENDU

INSTALLATION OF AN EXIT LIGHT ON A SUSPENDED CEILING

DÉTAIL / *DETAIL* 1 -
ÉCHELLE: AUCUNE
SCALE: NONE

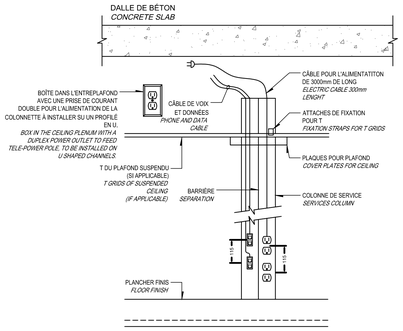

COLONNE DE SERVICE (COLONNETTE) À UN CIRCUIT

SERVICES COLUMN (TELE-POWER POLE) WITH ONE CIRCUIT

DÉTAIL / *DETAIL* 2 -
ÉCHELLE: AUCUNE
SCALE: NONE

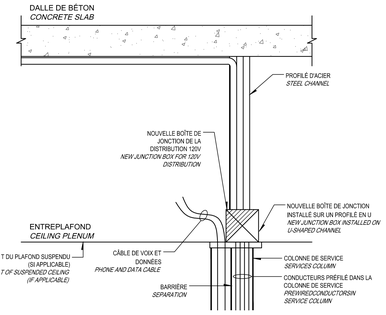

RACCORDEMENT D'UNE COLONNE DE SERVICE (COLONNETTE) POUR PARTITION ÉLECTRIFIÉE

CONNECTION OF A SERVICES COLUMN (TELE-POWER POLE) FOR ELECTRIFIED PARTITIONS

DÉTAIL / *DETAIL* 3 -
ÉCHELLE: AUCUNE
SCALE: NONE

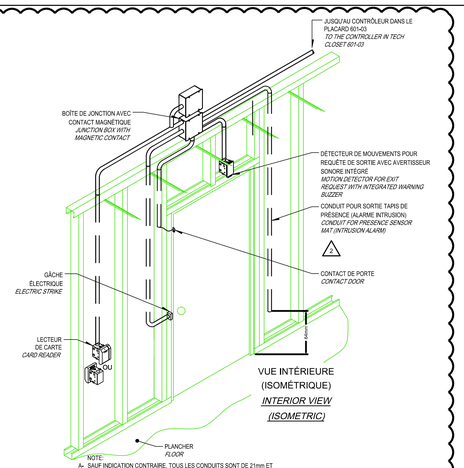

NOTE:
A- SAUF INDICATION CONTRAIRE, TOUS LES CONDUITS SONT DE 21mm ET COMPORTENT DEUX CORDES DE TIRAGE.
UNLESS OTHERWISE INDICATED, ALL CONDUITS ARE 21mm AND INCLUDE TWO PULL WIRES

B- TOUS LES CONDUITS DOIVENT ÊTRE COORDONNÉS AVEC L'ÉQUIPEMENT À RACCORDER.
ALL CONDUITS MUST BE COORDINATED WITHCONNECTED EQUIPMENT.

MONTAGE TYPE D'UNE PORTE AVEC CONTRÔLE D'ACCÈS

EMPTY CONDUIT FOR DOOR ACCESS CONTROL (SINGLE DOOR)

DÉTAIL/ *DETAIL* 4 -
ÉCHELLE: AUCUNE
SCALE: NONE

QUINCAILLERIE DE PORTE/*DOOR HARDWARE*

DESCRIPTION	TYPES DE PORTE/*TYPES OF DOORS*			
	1	2	3	4
DÉTECTEUR DE MOUVEMENTS POUR REQUÊTE DE SORTIE *MOTION SENSOR FOR EXIT REQUEST*	√	√	√	
CONTACT DE PORTE *DOOR CONTACT*	√	√	√	√
LECTEUR DE CARTE *CARD READER*	√	√	√	
SORTIE POUR TAPIS DE PRÉSENCE (ALARME INTRUSION) *OUTLET FOR PRESENCE MATS*		√		
GÂCHE ÉLECTRIQUE *ELECTRIC STRIKE*	√	√		

2

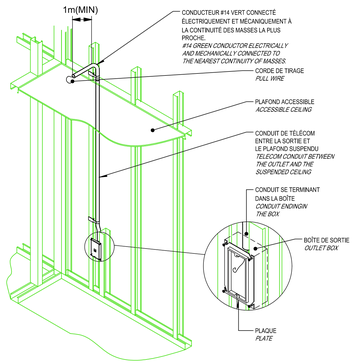

INSTALLATION D'UNE SORTIE DE TÉLÉCOMMUNICATION DANS UN MUR DE PLACOPLÂTRE

INSTALLATION OF A TELECOM OUTLET IN A GYPSUM WALL

DÉTAIL / *DETAIL* 5 -
ÉCHELLE: AUCUNE
SCALE: NONE

1

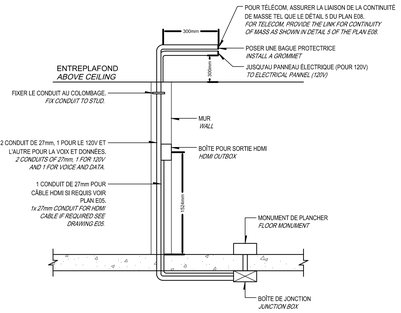

SORTIE AU PLANCHER DU TYPE MONUMENT

MONUMENT TYPE FLOOR BOX

DÉTAIL / *DETAIL* 6 -
ÉCHELLE: AUCUNE
SCALE: NONE

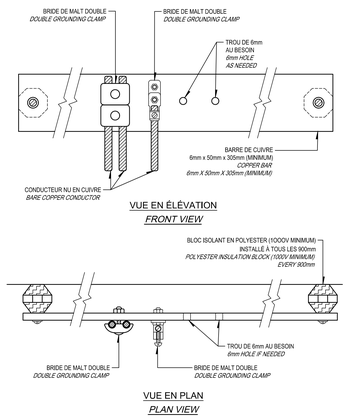

BARRE DE MISE À LA TERRE AVEC RACCORDEMENT (TYPIQUE)

GROUNDING BAR WITH CONNECTION (TYPICAL)

DÉTAIL/ *DETAIL* 7 -
ÉCHELLE: AUCUNE
SCALE: NONE

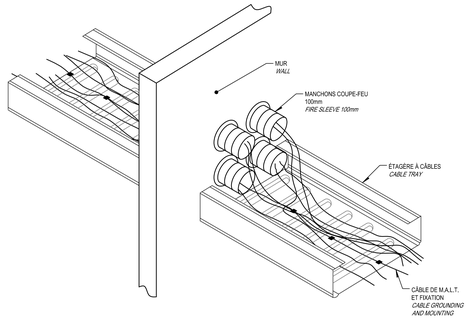

PASSAGE DES CÂBLES DE TÉLÉCOMMUNICATION À TRAVERS UN MUR

PASSAGE OF TELECOMMUNICATION CABLES THROUGH A WALL

DÉTAIL / *DETAIL* 8 -
ÉCHELLE: AUCUNE
SCALE: NONE

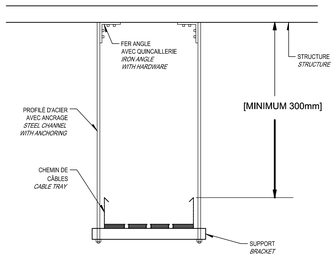

MONTAGE D'UN SUPPORT DE CHEMIN DE CÂBLES SUSPENDU

INSTALLATION FOR A SUSPENDED CABLE TRAY

DÉTAIL/ *DETAIL* 9 -
ÉCHELLE: AUCUNE
SCALE: NONE

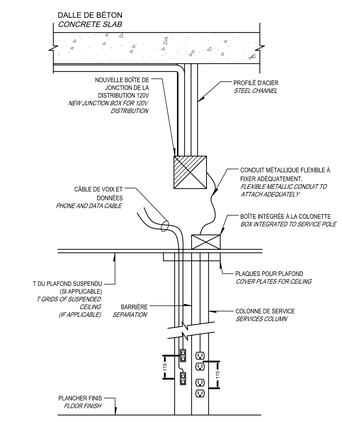

COLONNE DE SERVICE (COLONNETTE) À UN CIRCUIT 15/20A

SEVICES COLUMN (TELE-POWER POLE) WITH ONE 15/20A CIRCUIT

DÉTAIL / *DETAIL* 10 -
ÉCHELLE: AUCUNE
SCALE: NONE

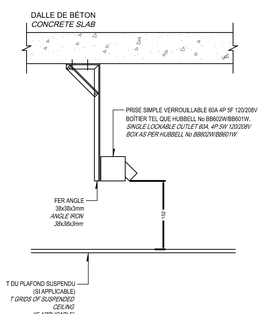

DÉTAIL D'INSTALLATION TYPIQUE D'UNE PRISE POUR TAPIS

DETAIL OF A TYPICAL CARPET OUTLET INSTALLATION

DÉTAIL / *DETAIL* 11 -
ÉCHELLE: AUCUNE
SCALE: NONE

CE PLAN NE DOIT PAS ÊTRE UTILISÉ À DES FINS DE CONSTRUCTION OU D'INSTALLATION.

THIS DRAWING SHALL NOT BE USED FOR CONSTRUCTION OR INSTALLATION PURPOSES

Canada

Travaux publics et Services gouvernementaux Canada — Public works and Government Services Canada
Direction générale des biens immobiliers — Real Property Branch
Région du Québec — Quebec Region

BISSON FORTIN et associés ARCHITECTES
2555 boul. Le Corbusier | bureau 200 | Laval (Québec) | H7N 1Z4
T 450. 682. 6360 F 450. 682. 6360

PAGEAU MOREL
www.pageaumorel.com
Montréal

sdk
1751 rue Richardson, bureau 2120
Montréal Québec H3K 1G6
Tél.: 514 938-5470
Téléc.: 514 938-9470
www.sdkinc.com
STRUCTURE ■ GÉNIE CIVIL ■ STRUCTURE INDUSTRIELLE ■ VERRE STRUCTURAL

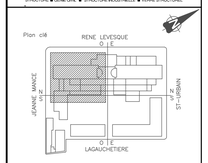

2017-02-20

révisions / revisions	description	date
2	ADDENDA No 3 / *ADDENDUM No 3*	2017-02-20
1	ADDENDA No 1 / *ADDENDUM No 1*	2017-02-01
0	EMIS POUR SOUMISSION / *ISSUED FOR BID*	2017-01-20

A B C
A no. du detail / *detail no.*
B no de la feuille où détail exigé / *sheet no. where detail required*
C no. de la feuille où détaillé / *sheet no. where detailed*

Projet / *Project*
TRAVAUX PUBLICS ET SERVICES GOUVERNEMENTAUX CANADA, RÉGION DU QUÉBEC (TPSGC)
PUBLIC WORKS AND GOVERNMENT SERVICES CANADA, QUÉBEC REGION (PWGSC)
COMPLEXE GUY-FAVREAU
200 BOUL. RENÉ-LÉVESQUE OUEST
MONTRÉAL, QUÉBEC

CFG ARC RELOCALISATION DE L'AGENCE DU REVENU DU CANADA, 6e ÉTAGE TOUR OUEST
GFC CRA RELOCATION OF THE CANADA REVENUE AGENCY, 6th FLOOR WEST TOWER

Dessin / *Drawing*
ÉLECTRICITÉ
ELECTRICAL

DÉTAILS ÉLECTRIQUES

ELECTRICAL DETAILS

Conçu par / *Designed By*: S.PI.
Date (aaaa/mm/j): 11-10-2016
Dessiné par / *Drawn By*: S.CON.
Date (aaaa/mm/j): 11-10-2016
Approuvé par / *Approved By*: A.B.O.
Date (aaaa/mm/j): 11-10-2016
Soumission / *Tender*
Administrateur de projets / *Project Manager*

No du projet / *Project no.*: R.078221.001 — TPSGC / *PWGSC*
No du projet / *Project no.*: 2337-013-00 — Client / *Client*
Nom du fichier / *File name*: R_078221_001-E08-DT-PLN_R02.dwg
No de classement / *File no.*
No de plan ou dessin / *Drawing or plan no*: R_078221_001-E08_DT-PLN
No de la feuille / *Sheet no.*: E08/11

EMPLACEMENT PLACARD 600-01 TENSION 120/208 VOLTS: 3 Ø 4 F.

PANNEAU No: 4-06-L2N2

WATTS					WATTS
.	PLAFOND N3N4 W4	1 15	16 2	PLAFOND N3N4 W5	.
.	PLAFOND N3N4 W4	3 15	16 4	PLAFOND N3N4 W5	.
.	PLAFOND N3N4 W3	5 15	16 6	PLAFOND N3N4 W6	.
.	PLAFOND N4N3 W5	7 15	16 8	PLAFOND N2N1 W4	.
.	PLAFOND N3N2 W5	9 20	20 10	PLAFOND N3N2 W4	.
.	PLAFOND N3N1 W5	11 15	15 12	PLAFOND N4N3 W4	.
.	PLAFOND N4N3 W4	13 15	15 14	PLAFOND N4N3 W6	.
.	PLAFOND N3N2 W4	15 15	15 16	PLAFOND N3N2 W6	.
.	PLAFOND N2N1 W4	17 15	15 18	PLAFOND N2N1 W6	.
.	PLAFOND N3N2 W3	19 15	15 20	PLAFOND N4 W3W2	.
.	PLAFOND N2N1 W3	21 15	15 22	PLAFOND N3N4 W3W2	.
.	PLAFOND N3N2 W2	23 15	15 24	PLAFOND N4N3 W5	.
.	PLAFOND N2N1 W2	25 15	15 26	PLAFOND N2N1 W5	.
.	VENTILATEUR DE TRANSFERT	27 15	15 28	PLAFOND N2N1 W5	.
.	MACHINE A CAFE	29 15	15 30	PLAFOND N2N1 W5	.
.	LIBRE	31 15	15 32	PLAFOND N4N1 W3	.
.	COLONNETTE N3W4 W6	33 15	15 34	PLAFOND N3N3 W3	.
.	COLONNETTE N3W4 W6	35 15	15 36	PLAFOND N4N3 W3	.
.	COLONNETTE N3N1 W3	37 15	15 38	IMPRIMANTE/ FAX	.
.	COLONNETTE N3N1 W3	39 15	15 40	IMPRIMANTE/ FAX	.
.	COLONNETTE N3 W4W3	41 15	15 42	VENTILATEUR DE TRANSFERT	.
.	REFRIGÉRATEUR	43 15	15 44	VENTILATEUR DE TRANSFERT	.
.	REFRIGÉRATEUR	45 15	15 46	FONTAINE RÉFRIGÉRÉ	.
.	CONTACT MAGNÉTIQUE	47 15	15 48	DRAIN/FAUCHAGE N3W3W2	.
.	LIBRE	49 15	15 50	PROJECTEUR	.
.	LIBRE	51 15	15 52	COLONNETTE N4	.
.	PHOTOCOPIEUR	53 15	15 54	COLONNETTE N4 W6	.
.	OCCUPÉ	55 15	15 56	COLONNETTE N4W6	.
.	OCCUPÉ	57 15	15 58	ESPACE	.
.	OCCUPÉ	59 15	15 60	ESPACE	.
.	LIBRE	61 15	15 62	ESPACE	.
.	ESPACE	63 15	15 64	ESPACE	.
.	ESPACE	65 15	15 66	ESPACE	.
.	ESPACE	67 15	15 68	ESPACE	.
.	ESPACE	69 15	15 70	ESPACE	.
.	ESPACE	71 15	15 72	ESPACE	.

NEUTRE

CHARGE RACCORDÉE: # WATTS

BARRES OMNIBUS: 225 AMP.

EATON PRL1A

EXISTANT /*EXISTING*

EMPLACEMENT PLACARD 600-01 TENSION 120/208 VOLTS: 3 Ø 4 F.

PANNEAU No: 4-06-L2N2

WATTS					WATTS
400	POSTE N0W4 W3	1 15	16 2	POSTE N0 W4W3	400
400	POSTE N0W4 W3	3 15	16 4	POSTE N0 W4W3	400
400	POSTE N0 W3	5 15	16 6	POSTE N0 W5W4	400
400	POSTE N0W4 W3	7 15	16 8	POSTE N0 W5W4	400
400	POSTE N0W4 W3	9 20	20 10	POSTE N0 W2	800
600	REFRIGERATEUR SALLE 609	11 15	15 12	POSTE N0 W2	800
400	POSTE N0W4 W6	13 15	15 14	POSTE N3 W3	800
400	POSTE N0W4 W6	15 15	15 16	POSTE N1 W2	800
800	POSTE N0W2 W4	17 15	15 18	POSTE N1 W2	800
800	POSTE N5 W4	19 15	15 20	IMPRIMANTE (2) N2 W3	1200
800	POSTE N5 W4	21 15	15 22	POSTE N2 W3	400
800	POSTE N2 W4	23 15	15 24	PRISE CORRIDOR 600-A	100
800	POSTE N2 W4	25 15	15 26	POSTE N1 W3	800
1200	PRISE TÉLÉVISION SALLE 601-11,12,18	27 15	15 28	POSTE N1 W3	800
1200	IMPRIMANTE (2) N2 W4	29 15	15 30	POSTE N2 W3	800
800	POSTE N1 W6W4	31 15	15 32	POSTE N1 W5	800
800	POSTE N1 W6W4	33 15	15 34	POSTE N1 W5	800
800	POSTE N2 W6W4	35 15	15 36	POSTE N2 W5	800
400	POSTE N2 W6W4	37 15	15 38	POSTE N1 W6	800
100	PRISE UTILITÉ N5 W3W4	39 15	15 40	POSTE N1 W6	800
1200	IMPRIMANTE (2) N2 W5W4	41 15	15 42	POSTE N2 W6	800
800	POSTE N2 W5W4	43 15	15 44	POSTE N2 W5	400
800	POSTE N2 W5	45 15	15 46	FONTAINE RÉFRIGÉRÉ	.
800	POSTE N2 W6	47 15	15 48	MICROONDES SALLE 609	1400
400	POSTE N2 W6	49 15	15 50	MICROONDES SALLE 609	.
600	IMPRIMANTE (1) N2 W6	51 15	15 52	PRISE	100
1440	PRISE CABINET SALLE TÉLÉCOM	53 15	15 54	COLONNETTE DE SERVICE SALLE 601-005	1400
100	PRISE CORRIDOR 600A	55 15	15 56	POSTE DE TRAVAIL SALLE 601-02	800
100	PRISE CORRIDOR 600A	57 20	20 58	PRISE CABINET SALLE TÉLÉCOM 600-01	1920
100	PRISE CORRIDOR 600A	59 15	15 60	PRISE CABINET SALLE TÉLÉCOM 600-01	1440
100	PRISE CORRIDOR 600A	61 20	20 62	PRISE CABINET SALLE TÉLÉCOM 600-01	1920
400	POSTE N0 W3	63 15	15 64	PRISE ENTRETIEN PAPIS	100
400	POSTE N0 W3	65 15	15 66		
.	ESPACE	67 15	15 68	PHOTOCOPIEUR SALLE 609	1400
.	ESPACE	69 15	15 70	ESPACE	.
.	ESPACE	71 15	15 72	ESPACE	.

NEUTRE

CHARGE RACCORDÉE: 46920 WATTS

BARRES OMNIBUS: 225 AMP.

EATON PRL1A

MODIFIÉ /*MODIFIED*

NOTE A

EMPLACEMENT PLACARD 600-03 TENSION 120/ 208 VOLTS: 3 Ø 4 F.

PANNEAU No: 4-06-L2N6

WATTS					
.	LIBRE	1 15	16 2	ESPACE	.
.		3	4	ESPACE	.
.		5	6	ESPACE	.
.	LIBRE	7 15	16 8	LIBRE	.
.		9	10		.
.	W5W4 N4	11 15	16 12		.
.	OCCUPÉ	13 15	16 14	LIBRE	.
.	OCCUPÉ	15 15	16 16		.
.	LIBRE	17 15	16 18		.
.	LIBRE	19 15	16 20	OCCUPÉ	.
.	LIBRE	21 15	16 22	OCCUPÉ	.
.	LIBRE	23 15	16 24	PRISE SOUS PANNEAU	.
.		25	26		.
.		27	28		.
.		29	30		.
.		31	32		.
.		33	34		.
.		35	36		.
.		37	38		.
.		39	40		.
.		41	42		.

NEUTRE

CHARGE RACCORDÉE: # WATTS

BARRES OMNIBUS: 100 AMP.

WESTINGHOUSE NBA

EXISTANT /*EXISTING*

EMPLACEMENT PLACARD 600-03 TENSION 120/ 208 VOLTS: 3 Ø 4 F.

PANNEAU No: 4-06-L2N6

100A DISJONCTEUR PRINCIPAL

WATTS					WATTS
800	POSTE DE TRAVAIL SALLE 601-02	1 15	16 2	PRISE PLAFOND SALLE 600-07	1000
900	PRISES UTILITÉS (4) ET TV SALLE 601-14,11	3 15	16 4	PRISES UTILITÉS (2) SALLE 603-02	200
1400	MOVEMENT DE PLANCHER ET TV SALLE 601-11	5 15	16 6	POSTE DE TRAVAIL (1) SALLE 601-02	400
100	PRISES NETTOYAGES (5)	7 15	16 8	PRISES UTILITÉS (5) SALLE 601-02, 04, 08	500
1000	PRISE UTILITÉ (1)	9 15	16 10	PRISES UTILITÉS (5) SALLE 601-02, 04, 08, 09	500
600	PRISES NETTOYAGES (6)	11 15	16 12	PRISES UTILITÉS (6) SALLE 601-02, 07, 12	500
1000	IMPRIMANTES (2) SALLE 601-08, 11	13 15	16 14	PRISES UTILITÉS (6) SALLE 601-06, 07, 11	600
750	IMPRIMANTE (1) SALLE 601-08	15 15	16 16	PRISE ARMOIRE TECHNIQUE 601-03	.
600	CAMÉRA (3) SALLE 601-06	17 15	16 18	PRISE ARMOIRE TECHNIQUE 601-03	.
600	CAMÉRA (3) SALLE 601-06	19 15	16 20	OCCUPÉ	.
1400	PHOTOCOPIEUR SALLE 601-13	21 15	16 22	OCCUPÉ	.
.	LIBRE	23 15	16 24	PRISE SOUS PANNEAU	.
1260	VENTILATEUR DE TANSFERT VTL1/VTL11/VTF1	25 15	16 26	LIBRE	.
.	LIBRE	27 15	16 28	LIBRE	.
.		29	30		.
.		31	32		.
.		33	34		.
.		35	36		.
.		37	38		.
.		39	40		.
.		41	42		.

NEUTRE

CHARGE RACCORDÉE: 14110 WATTS

BARRES OMNIBUS: 100 AMP.

NOUVEAU /*NEW*

EMPLACEMENT SALLE ÉLECTRIQUE TENSION 347/600 VOLTS: 3 Ø 4 F.

PANNEAU No: 4-06-L3H1

WATTS					
.	ÉCLAIRAGE URGENCE	1 15	16 2	OCCUPÉ	.
.	ÉCLAIRAGE ENSEIGNES	3 15	16 4	ESPACE	.
.	ÉCLAIRAGE URGENCE	5 15	16 6	ESPACE	.
.	ESPACE	7	8	ESPACE	.
.	ESPACE	9	10	ESPACE	.
.	ESPACE	11	12	ESPACE	.
.		13	14		.
.		15	16		.
.		17	18		.
.		19	20		.
.		21	22		.
.		23	24		.
.		25	26		.
.		27	28		.
.		29	30		.
.		31	32		.
.		33	34		.

NEUTRE

CHARGE RACCORDÉE: # WATTS

BARRES OMNIBUS: 225 AMP.

WESTINGHOUSE NEB

EXISTANT /*EXISTING*

EMPLACEMENT SALLE ÉLECTRIQUE TENSION 347/600 VOLTS: 3 Ø 4 F.

PANNEAU No: 4-06-L3H1

WATTS					
1280	ÉCLAIRAGE URGENCE	1 15	16 2	OCCUPÉ	.
1408	ÉCLAIRAGE URGENCE	3 15	16 4	ESPACE	.
888	ÉCLAIRAGE URGENCE ENSEIGNE DE SORTIE	5 15	16 6	ESPACE	.
.	ESPACE	7	8	ESPACE	.
.	ESPACE	9	10	ESPACE	.
.	ESPACE	11	12	ESPACE	.
.		13	14		.
.		15	16		.
.		17	18		.
.		19	20		.
.		21	22		.
.		23	24		.
.		25	26		.
.		27	28		.
.		29	30		.
.		31	32		.
.		33	34		.

NEUTRE

CHARGE RACCORDÉE: #### WATTS

BARRES OMNIBUS: 225 AMP.

WESTINGHOUSE NEB

MODIFIÉ /*MODIFIED*

EMPLACEMENT SALLE ÉLECTRIQUE TENSION 347/600 VOLTS: 3 Ø 4 F.

PANNEAU No: 4-06-L3N1

WATTS					
.	W6W6, N4N6	1 15	16 2	W3W6, N4N6	.
.	W8W9, N4N6	3 15	16 4	W3W6, N4N6	.
.	W8W8, N4N6	5 15	16 6	W2W4, N4N6	.
.	W6W9, N3N4	7 15	16 8	W2W3, N3N4	.
.	W6W9, N3N4	9 15	16 10	W2W3, N3N4	.
.	W6W7, N3N4	11 15	16 12	OCCUPÉ	.
.	W8W8, N2N3	13 15	16 14	W4W6, N2N3	.
.	W8W8, N2N3	15 15	16 16	W4W6, N2N3	.
.	W8W8, N1N2	17 15	16 18	W4W6, N1N2	.
.	W2W4, N2N3	19 15	16 20	TOILETTES ET BELL TEL	.
.	W2W4, N2N3	21 15	16 22	W2W4, N4N6	.
.	W2W4, N1N2	23 15	16 24	PIÈCE 6.21 ET 6.33	.
.	OCCUPÉ	25 15	16 26	LIBRE	.
.	ESPACE	27	28	ESPACE	.
.	ESPACE	29	30	ESPACE	.
.	ESPACE	31	32	ESPACE	.
.	ESPACE	33	34	ESPACE	.
.	ESPACE	35	36	ESPACE	.
.	ESPACE	37	38	ESPACE	.
.	ESPACE	39	40	ESPACE	.
.	ESPACE	41	42	ESPACE	.

NEUTRE

CHARGE RACCORDÉE: # WATTS

BARRES OMNIBUS: 225 AMP.

WESTINGHOUSE NEB

EXISTANT /*EXISTING*

EMPLACEMENT SALLE ÉLECTRIQUE TENSION 347/600 VOLTS: 3 Ø 4 F.

PANNEAU No: 4-06-L3N1

WATTS					
2368	ÉCLAIRAGE AIRE OUVERTE	1 15	16 2	ÉCLAIRAGE AIRE OUVERTE	1920
2261	ÉCLAIRAGE AIRE OUVERTE ET BUREAU	3 15	16 4	ÉCLAIRAGE ARCHIVES	1728
2197	ÉCLAIRAGE AIRE OUVERTE ET BUREAU	5 15	16 6	ÉCLAIRAGE CORRIDOR ET BUREAUX	2886
2261	ÉCLAIRAGE AIRE OUVERTE ET BUREAU	7 15	16 8	LIBRE	.
2368	ÉCLAIRAGE AIRE OUVERTE ET BUREAU	9 15	16 10	LIBRE	.
1875	ÉCLAIRAGE AIRE OUVERTE ET BUREAU	11 15	16 12	OCCUPÉ	.
2252	ÉCLAIRAGE CUISINE ET ARCHIVE	13 15	16 14	LIBRE	.
1538	ÉCLAIRAGE CORRIDOR ET BUREAUX	15 15	16 16	LIBRE	.
.	LIBRE	17 15	16 18	LIBRE	.
.	LIBRE	19 15	16 20	TOILETTES ET BELL TEL	.
.	LIBRE	21 15	16 22	LIBRE	.
.	LIBRE	23 15	16 24	LIBRE	.
.	OCCUPÉ	25 15	16 26	LIBRE	.
.	ESPACE	27	28	ESPACE	.
.	ESPACE	29	30	ESPACE	.
.	ESPACE	31	32	ESPACE	.
.	ESPACE	33	34	ESPACE	.
.	ESPACE	35	36	ESPACE	.
.	ESPACE	37	38	ESPACE	.
.	ESPACE	39	40	ESPACE	.
.	ESPACE	41	42	ESPACE	.

NEUTRE

CHARGE RACCORDÉE: 23654 WATTS

BARRES OMNIBUS: 225 AMP.

WESTINGHOUSE NEB

MODIFIÉ /*MODIFIED*

EMPLACEMENT SALLE ÉLECTRIQUE TENSION 120/208 VOLTS: 3 Ø 4 F.

PANNEAU No: 4-06-D2N2

WATTS					
.	4-06-L2N1	100 1	100 2	4-06-L2N2	.
.		3	4		.
.		5	6		.
.	4-06-L2N6	7 100	8	ESPACE	.
.		9	10	ESPACE	.
.		11	12	ESPACE	.
.	ESPACE	13	14	ESPACE	.
.	ESPACE	15	16	ESPACE	.
.	ESPACE	17	18	ESPACE	.
.	ESPACE	19	20	ESPACE	.
.	ESPACE	21	22	ESPACE	.
.		23	24		.
.		25	26		.
.		27	28		.
.		29	30		.
.		31	32		.
.		33	34		.
.		35	36		.
.		37	38		.
.		39	40		.
.		41	42		.

NEUTRE

CHARGE RACCORDÉE: # WATTS

BARRES OMNIBUS: 225 AMP.

WESTINGHOUSE NEB

EXISTANT /*EXISTING*

EMPLACEMENT 609-04 TENSION 120/ 208 VOLTS: 3 Ø 4 F.

PANNEAU No: 4-06-L2N3

WATTS					
.	ESPACE	1	2	ESPACE	.
.	ESPACE	3	4	ESPACE	.
.	ESPACE	5	6	ESPACE	.
.	ESPACE	7	8	ESPACE	.
.	ESPACE	9	10	ESPACE	.
.	PRISES SALLE 609	11 20	15 12	PRISE SALLE 631	.
.	PRISES SALLE 609	13 20	15 14	PRISE SALLE 631	.
.	PRISES SALLE 630	15 20	15 16	PRISE SALLE 631	.
.	PRISES SALLE 630	17 20	15 18	PRISE SALLE 631	.
.	PRISES SALLE 630	19 15	15 20	PRISE SALLE 631	.
.	PRISES SALLE 630	21 15	15 22	COLONNETTE	.
.	ESPACE	23	24	ESPACE	.
.		25	26		.
.		27	28		.
.		29	30		.
.		31	32		.
.		33	34		.
.		35	36		.
.		37	38		.
.		39	40		.
.		41	42		.

NEUTRE

CHARGE RACCORDÉE: # WATTS

BARRES OMNIBUS: 225 AMP.

WESTINGHOUSE NBA

EXISTANT /*EXISTING*

NOTE(S) SPÉCIFIQUE(S):
SPECIFIC(S) NOTE(S):

A- CIRCUIT FONCTIONNANT SEULEMENT EN DEHORS DES HEURES DE BUREAU.
CIRCUIT OPERATES ONLY AFTER OFFICE HOURS.

CE PLAN NE DOIT PAS ÊTRE UTILISÉ À DES FINS DE CONSTRUCTION OU D'INSTALLATION.

THIS DRAWING SHALL NOT BE USED FOR CONSTRUCTION OR INSTALLATION PURPOSES

LA PARTIE "EXISTANT" DE CE PLAN EST ÉMISE POUR FINS DE RÉFÉRENCE, ELLE CONSTITUE UN INVENTAIRE DES INSTALLATIONS PRINCIPALES EXISTANTES, GÉNÉRALEMENT VÉRIFIÉES EN RAPPORT AVEC LES MODIFICATIONS MONTRÉES SUR LA PARTIE "MODIFIÉ" DE CE PLAN ET DONT LES CONDITIONS RÉELLES DOIVENT ÊTRE CONSTATÉES SUR PLACE PAR L'ENTREPRENEUR.

THIS DRAWING'S "EXISTING" PART IS ISSUED FOR REFERENCE PURPOSES, IT REPRESENTS AN INVENTORY OF THE MAIN EXISTING INSTALLATIONS, GENERALLY VERIFIED IN CONNECTION WITH THE MODIFICATIONS SHOWN ON THIS DRAWING'S "MODIFIED" PART, AND OF WHICH THE GENUINE CONDITIONS MUST BE OBSERVED ON THE SITE BY THE CONTRACTOR.

Canada

Travaux publics et Services gouvernementaux Canada
Public works and Government Services Canada

Direction générale des biens immobiliers
Real Property Branch

Région du Québec
Quebec Region

BISSON FORTIN et associés ARCHITECTES
2555 boul. Le Corbusier | Ste#ne 200 | Laval (Québec) | H7N 1Z4
T 450. 682. 6360 F 450. 682. 6360

PAGEAU MOREL
www.pageaumorel.com
Montréal

sdk
1751, rue Richardson, bureau 2120
Montréal (Québec) H3K 1G6
Tél.: 514 938-5824
Téléc.: 514 938-9470
www.sdkinc.com
STRUCTURE ■ GÉNIE CIVIL ■ STRUCTURE INDUSTRIELLE ■ VERRE STRUCTUREL

Plan clé

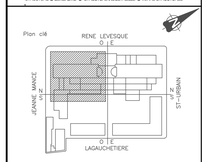

Simon Piton
2017-02-20

revisions revisions	description	date
1	ADDENDA No 3 *ADDENDA No 3*	2017-02-20
0	ÉMIS POUR SOUMISSION *ISSUED FOR BID*	2017-01-20

A no. du detail *detail no.*
B no de la feuille où détail exigé *sheet no. where detail required*
C no. de la feuille où détaillé *sheet no. where detailed*

Projet / *Project*
TRAVAUX PUBLICS ET SERVICES GOUVERNEMENTAUX CANADA, RÉGION DU QUÉBEC (TPSGC)
PUBLIC WORKS AND GOVERNMENT SERVICES CANADA, QUEBEC REGION (PWGSC)
COMPLEXE GUY-FAVREAU
200 BOUL. RENÉ-LÉVESQUE OUEST
MONTRÉAL, QUÉBEC

CFG ARC RELOCALISATION DE L'AGENCE DU REVENU DU CANADA, 6e ÉTAGE TOUR OUEST
GFC CRA RELOCATION OF THE CANADA REVENUE AGENCY, 6th FLOOR WEST TOWER

Dessin / *Drawing*
ÉLECTRICITÉ
ELECTRICAL

PANNEAUX ÉLECTRIQUES

ELECTRICAL PANELS

Conçu par / *Designed By*: S.PI. — Date (aaaa/mm/j): 11-10-2016
Dessiné par / *Drawn By*: S.CON. — Date (aaaa/mm/j): 11-10-2016
Approuvé par / *Approved By*: A.B.O. — Date (aaaa/mm/j): 11-10-2016
Soumission / *Tender*
Administrateur de projets / *Project Manager*
No du projet / *Project no.*: R.078221.001 — TPSGC / *PWGSC*
No du projet / *Project no.*: 2337-013-00 — Client / *Client*
Nom du fichier / *File name*: R_078221_001-E10-DT-PAN_R01.dwg
No de classement / *File no.*
No de plan ou dessin / *Drawing or plan no*: R_078221_001-E10_DT-PAN
No de la feuille / *Sheet no.*: E10/11