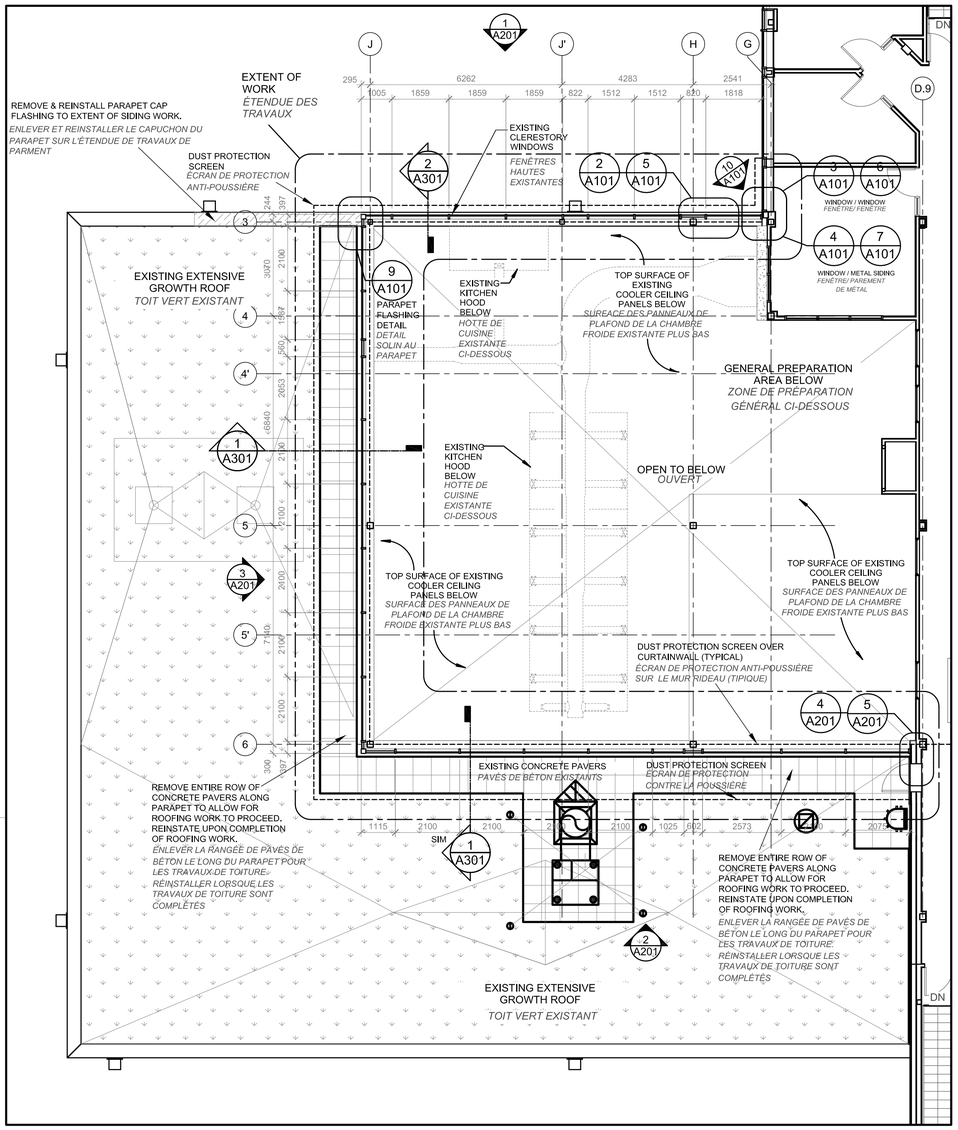

1 A101 1:100 PARTIAL SECOND FLOOR PLAN
PLAN PARTIEL DEUXIÈME ÉTAGE

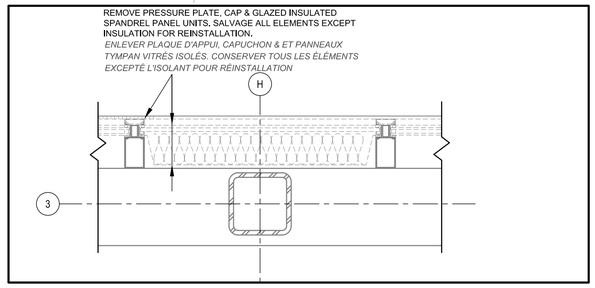

2 A101 1:10 PLAN DETAIL - DEMOLITION
DÉTAIL EN PLAN- DÉMOLITION

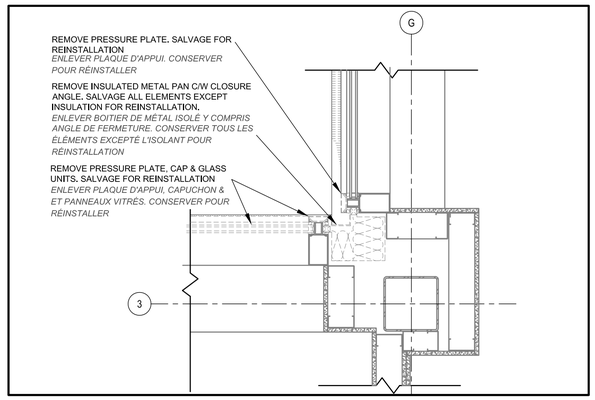

3 A101 1:10 PLAN DETAIL - DEMO.-WINDOW/ WINDOW
DÉTAIL EN PLAN- DÉMO.--FENÊTRE/FENÊTRE

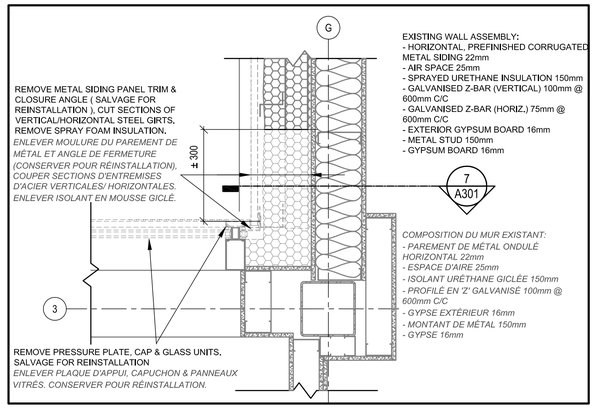

4 A101 1:10 PLAN DETAIL - DEMO.- WINDOW/METAL SIDING
DÉT. EN PLAN- DÉMO.- FENÊTRE/ PAREMENT DE MÉTAL

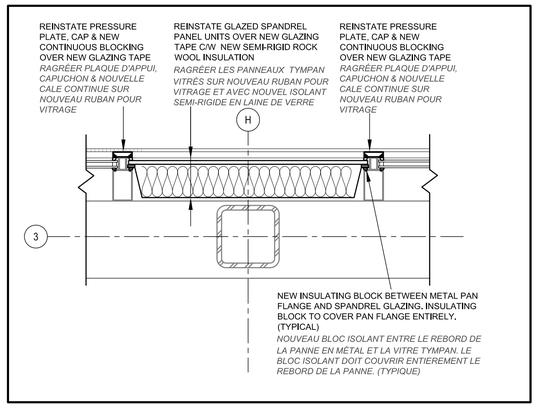

5 A101 1:10 PLAN DETAIL - NEW WORK
DÉTAIL EN PLAN- NOUVEAUX TRAVAUX

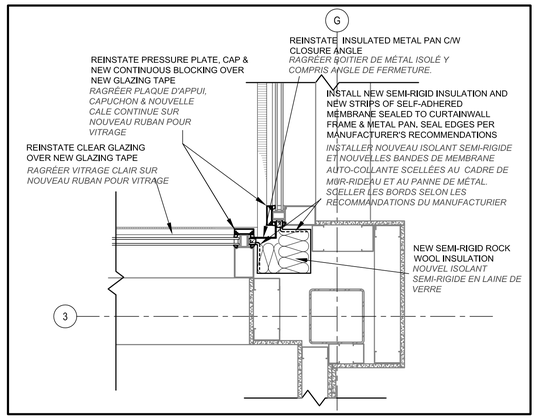

6 A101 1:10 PLAN DETAIL - NEW - WINDOW/ WINDOW
DÉTAIL EN PLAN- NOUV.-FENÊTRE/FENÊTRE

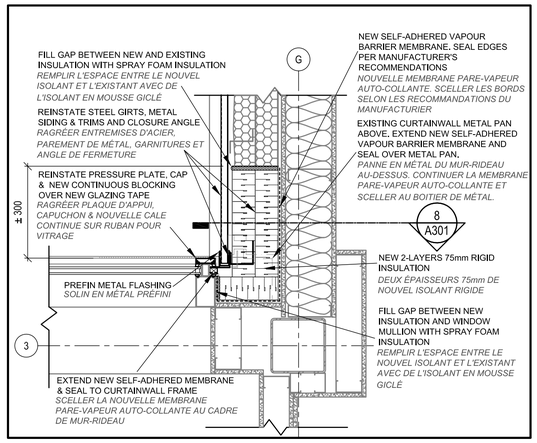

7 A101 1:10 PLAN DETAIL - NEW.- WINDOW/METAL SIDING
DÉTAIL EN PLAN-NOUV..- FENÊTRE/ PAREMENT DE MÉTAL

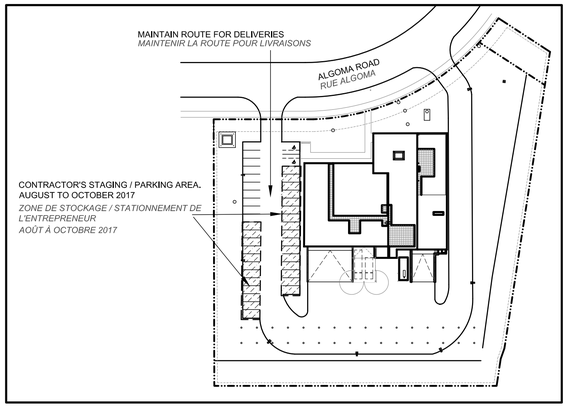

8 A101 1:1000 STAGING SITE PLAN
PLAN DE SITE

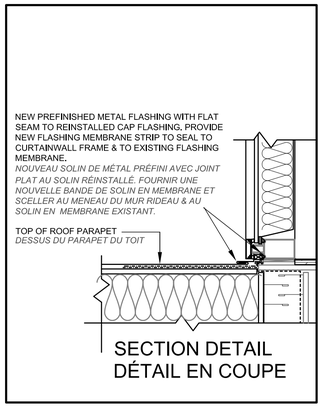

SECTION DETAIL
DÉTAIL EN COUPE

9 A101 1:10 DETAIL AT PARAPET
DÉTAIL AU PARAPET

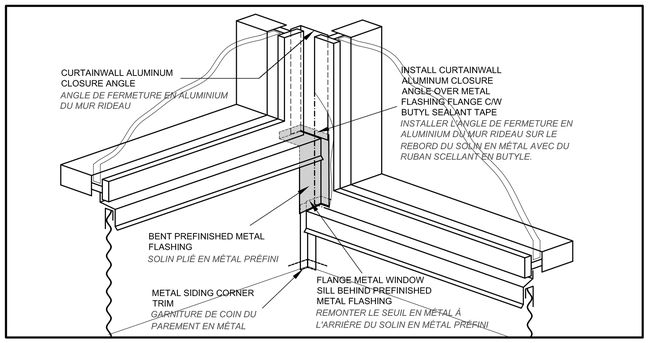

10 A101 N.T.S. DETAIL METAL FLASHING - METAL SIDING / CURTAINWALL
DÉTAIL SOLIN EN MÉTAL - PAREMENT DE MÉTAL / MUR RIDEAU

GENERAL NOTES/ NOTES GÉNÉRALES

DIMENSIONS ARE APPROXIMATE, CONTRACTOR TO SITE VERIFY ALL DIMENSIONS.
LES DIMENSIONS SONT APPROXIMATIVES. L'ENTREPRENEUR DOIT VÉRIFIER TOUTES LES DIMENSIONS AU CHANTIER.

PROTECT EXISTING SURFACES & FINISHES TO REMAIN. MAKE GOOD ALL DAMAGES CAUSED BY THE WORK OF THIS PROJECT. NEW REPAIRED FINISHES TO BLEND WITH ADJACENT EXISTING.
PROTÉGER LES SURFACES EXISTANTES & FINIS EXISTANTS À CONSERVER. RAGRÉER TOUS DOMMAGES CAUSÉS PAR LES TRAVAUX DE CE PROJET. LES NOUVEAUX FINIS RÉPARÉS À AGENCER AUX FINIS ADJACENTS EXISTANTS.

ANY DAMAGED CURTAINWALL FRAME, GLASS UNIT, SPANDREL METAL BACK PAN, METAL SIDING, ROOF CONCRETE PAVERS AS A RESULT OF THIS CONSTRUCTION TO BE REPLACED WITH NEW TO MATCH EXISTING.
LES MENEAUX DU MUR RIDEAU, PANNEAUX VITRÉS, PANNES EN MÉTAL DES PANNEAUX TYMPAN, PAREMENT EN MÉTAL, PAVÉS DE BÉTON AU TOIT ENDOMAGÉS PAR CETTE CONSTRUCTION DOIVENT ÊTRE REMPLAÇÉES PAR DES NOUVEAUX CONFORMES À L'EXISTANT.

Canada

Public Works and Government Services Canada / Travaux publics et services gouvernementaux Canada
Real Property Branch / Direction générale des biens immobiliers

grc architects
47 Clarence Street, Suite 401,
Ottawa, Ontario K1N 9K1
t:613.241.8203, f:613.241.4180
info@grcarchitects.com www.grcarchitects.com

ONTARIO ASSOCIATION OF ARCHITECTS
JOHN C. COOK
LICENCE
3763

Contractor to verify all dimensions & conditions on site and immediately notify the departmental representative of all discrepancies.

L'entrepreneur doit vérifier toutes conditions et dimensions sur le site et avertir le représentant du Ministère immédiatement de toutes divergences.

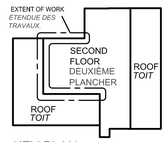

KEY PLAN
PLAN CLÉ

revisions	description	date
1	ISSUED FOR TENDER / ÉMIS POUR SOUMISSION	2017/06/09

A / C — A detail no., no. du detail; B location drawing no. sur dessin no.; C drawing no. dessin no. — A / B C

project / projet
FOOD PRODUCTION FACILITY
BUILDING ENVELOPE REHABILITATION
CRITICAL KITCHEN REPAIRS

CENTRE DE PRODUCTION ALIMENTAIRE
RÉFECTION DE L'ENVELOPPE DU BÂTIMENT
RÉPARATIONS CRITIQUES DE LA CUISINE

1170 RUE ALGOMA ROAD, OTTAWA, ONTARIO

drawing / dessin
SECOND FLOOR PLAN & DETAILS
DEUXIÈME ÉTAGE PLAN & DÉTAILS

Designed By / Conçu par		
Date		(yyyy/mm/dd)
Drawn By / Dessiné par		
Date		(yyyy/mm/dd)
Reviewed By / Examiné par	J.C.	
Date		(yyyy/mm/dd)
Approved By / Approuvé par	J.C.	
Date		(yyyy/mm/dd)
Tender / Soumission		
Project Manager / Administrateur de projets		
Project no. / No. du projet	R.034088.070	
Drawing no. / No. du dessin	A101	

2816-A101.DWG

0 10 20mm 40 60 80 100 120 140 160 180 200mm