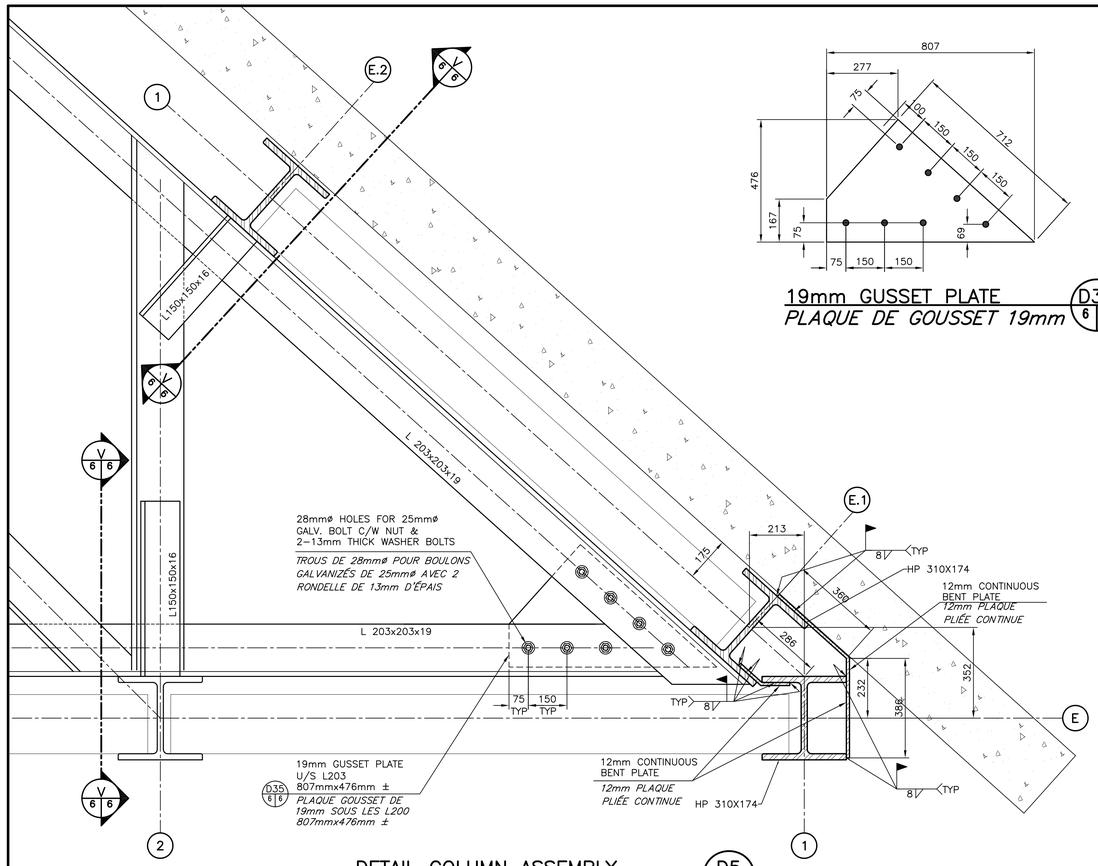

DETAIL COLUMN ASSEMBLY (D5 | 4,6 | 6)
DÉTAIL D'ASSEMBLAGE DES PIEUX

SCALE/ÉCHELLE: 1:10

19mm GUSSET PLATE (D35 | 6 | 6)
PLAQUE DE GOUSSET 19mm

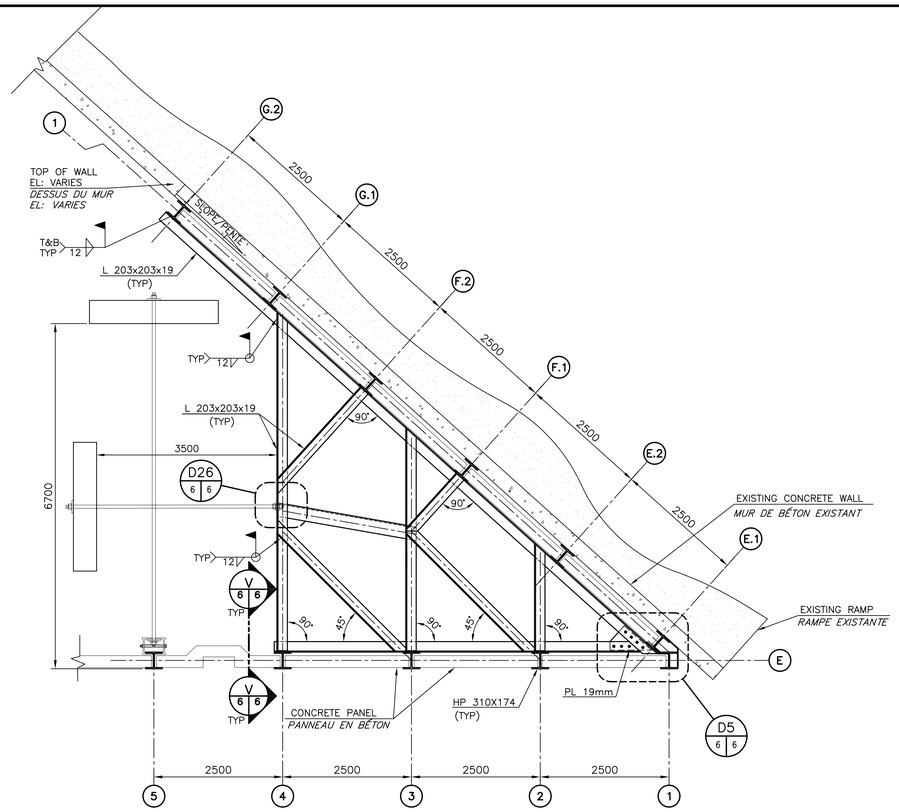

BRACE DETAIL at EL. +0.80m (D7 | 4 | 6)
DÉTAIL D'ATTACHE à ÉL. +0.80m

SCALE/ÉCHELLE: 1:50

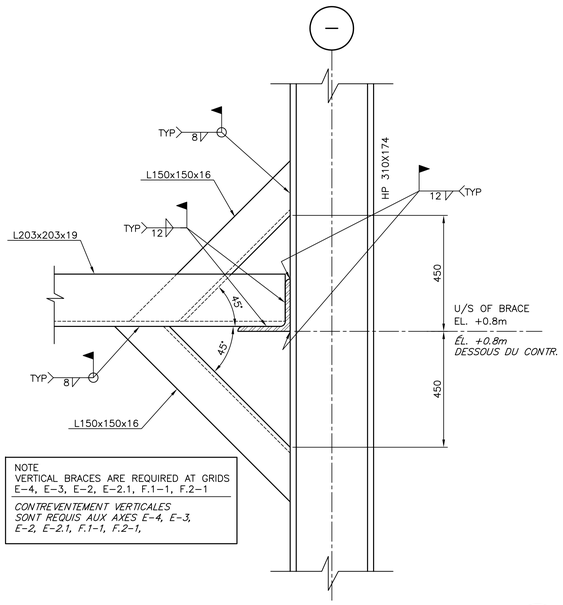

VERTICAL BRACES–5 ASSEMBLIES (V | 6 | 6)
CONTREVENTEMENT VERTICALES –5 ESSEMB.

SCALE/ÉCHELLE: 1:10

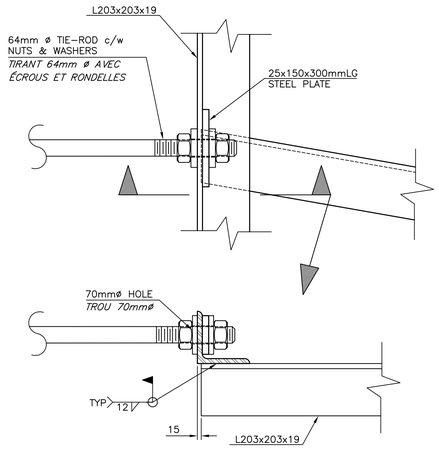

TIE ROD TO ANGLE DETAIL (D26 | 6 | 6)
CONNEXION DU TIRANT À LA CORNIÈRE

SCALE/ÉCHELLE: 1:10

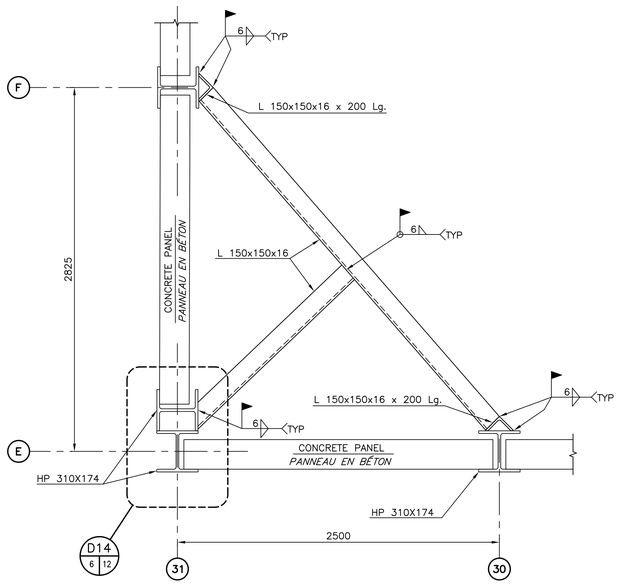

CORNER BRACE DETAIL at EL. +0.70m (D8 | 4 | 6)
DÉTAIL D'ATTACHE DE COIN à ÉL. +0.70m

SCALE/ÉCHELLE: 1:20

Public Works and Government Services Canada / Travaux Publics et Services gouvernementaux Canada

CY Boucher Eng. & Const. Ltd.
Dieppe, N.B.
Tel.: (506)854-4233
Fax.: (506)855-6544
e-mail: cyb@nbnet.nb.ca
REGISTERED PROFESSIONAL ENGINEER
Province of New Brunswick
#M4875
Claude Boucher
SIGNATURE
June 16/2017
DATE
Province du Nouveau-Brunswick
INGÉNIEUR IMMATRICULÉ

revisions		date
0	ISSUED FOR TENDER	JUN 16 2017

project / projet
NEW MARGINAL WHARF
NOUVEAU QUAI MARGINAL
STRUCTURE 407
VAL COMEAU, NB
COMTÉ DE GLOUCESTER COUNTY

drawing / dessin
SECTIONS AND DETAILS
COUPES ET DÉTAILS

designed / conçu: CY BOUCHER CONSTRUCTION LTD
date: JUNE/JUIN 2017
drawn / dessiné: L. RIOUX
date: JUNE/JUIN 2017
approved / approuvé
date
Tender / Soumission
PWGSC Project Manager / Administrateur de projets TPSGC
project number / no. du projet: R.081898.001
drawing no. / no. du dessin: M6 of/de M14