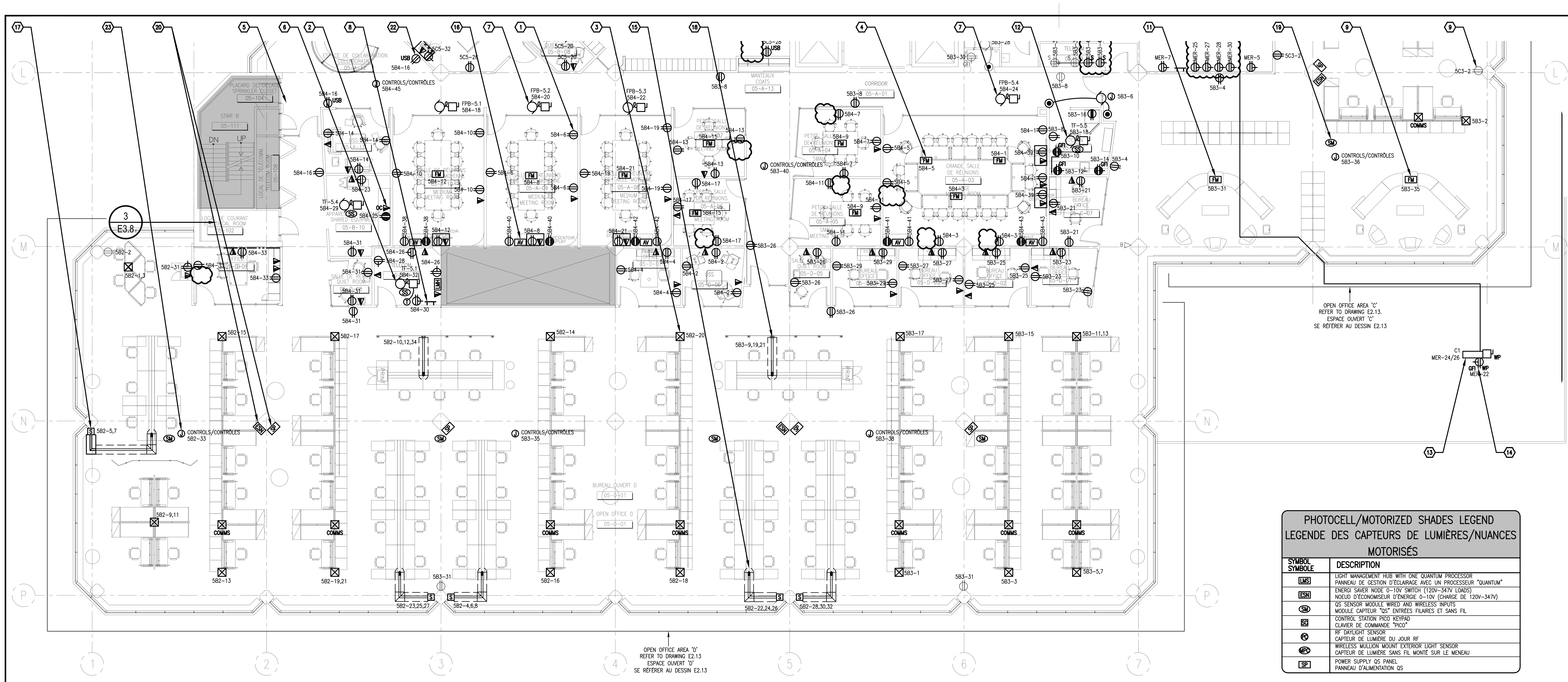

PHOTOCELL/MOTORIZED SHADES LEGEND
LEGENDE DES CAPTEURS DE LUMIÈRES/NUANCES MOTORISÉS

SYMBOL SYMBOLE	DESCRIPTION
LMS	LIGHT MANAGEMENT HUB WITH ONE QUANTUM PROCESSOR PANNEAU DE GESTION D'ÉCLAIRAGE AVEC UN PROCESSEUR "QUANTUM"
ESN	ENERGI SAVER NODE 0-10V SWITCH (120V-347V LOADS) NOEUD D'ÉCONOMISEUR D'ÉNERGIE 0-10V (CHARGE DE 120V-347V)
SM	QS SENSOR MODULE WIRED AND WIRELESS INPUTS MODULE CAPTEUR "QS" ENTRÉES FILAIRES ET SANS FIL
SC	CONTROL STATION PICO KEYPAD CLAVIER DE COMMANDE "PICO"
PC	RF DAYLIGHT SENSOR CAPTEUR DE LUMIÈRE DU JOUR RF
MPC	WIRELESS MULLION MOUNT EXTERIOR LIGHT SENSOR CAPTEUR DE LUMIÈRE SANS FIL MONTÉ SUR LE MENEAU
SP	POWER SUPPLY QS PANEL PANNEAU D'ALIMENTATION QS

10TH FLOOR SOUTH POWER & SYSTEMS - NEW WORK
10ÈME ÉTAGE NORD - COURANT ET SYSTÈMES - NOUVEAUX TRAVAUX
1 / E2.8 — 1:100

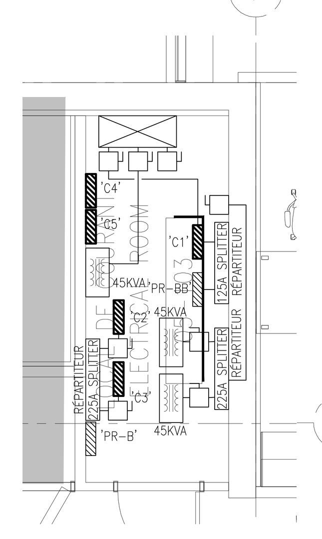

5TH FLOOR NORTH ELECTRICAL ROOM - NEW WORK
5ÈME ÉTAGE SALLE ÉLECTRIQUE NORD - NOUVEAUX TRAVAUX
2 / E2.8 — 1:50

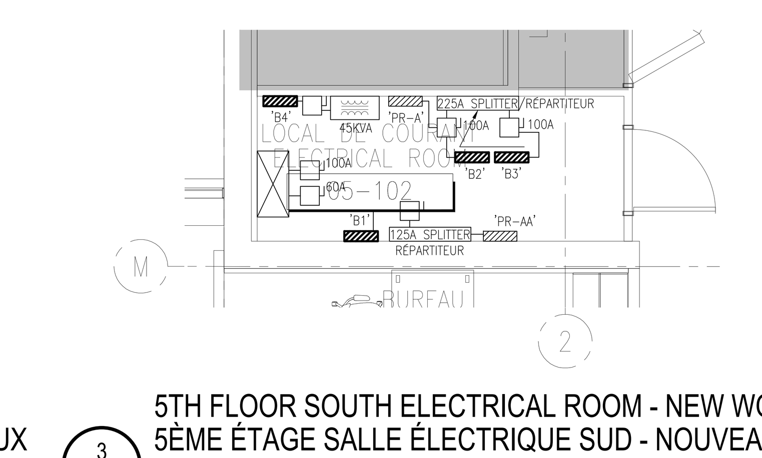

5TH FLOOR SOUTH ELECTRICAL ROOM - NEW WORK
5ÈME ÉTAGE SALLE ÉLECTRIQUE SUD - NOUVEAUX TRAVAUX
3 / E2.8 — 1:50

DELETED.
SUPPRIMER.
4 / E2.8 — N.T.S. / P. À É.

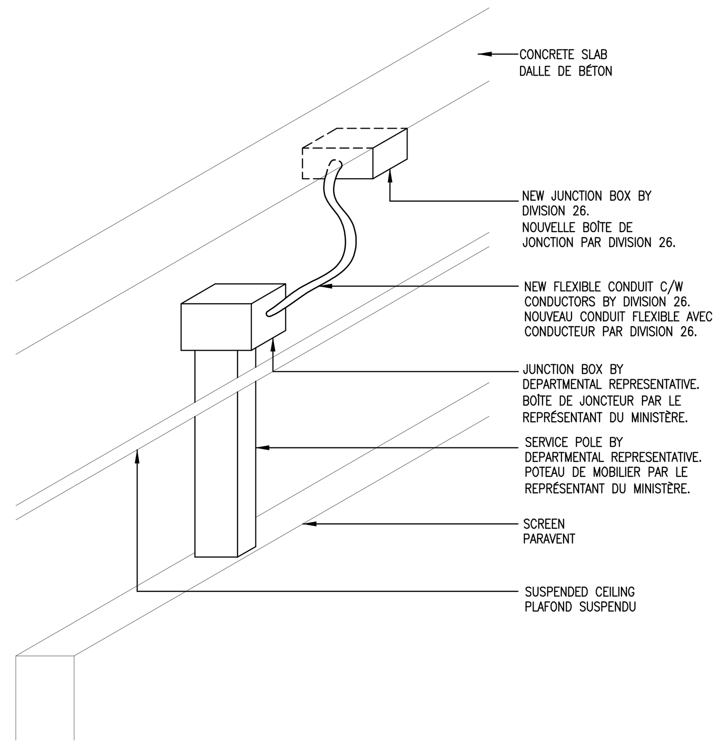

TYPICAL FURNITURE POLE CONNECTION DETAIL
DÉTAIL - POTEAU D'ALIMENTATION POUR MEUBLES
5 / E2.8 — N.T.S. / P. À É.

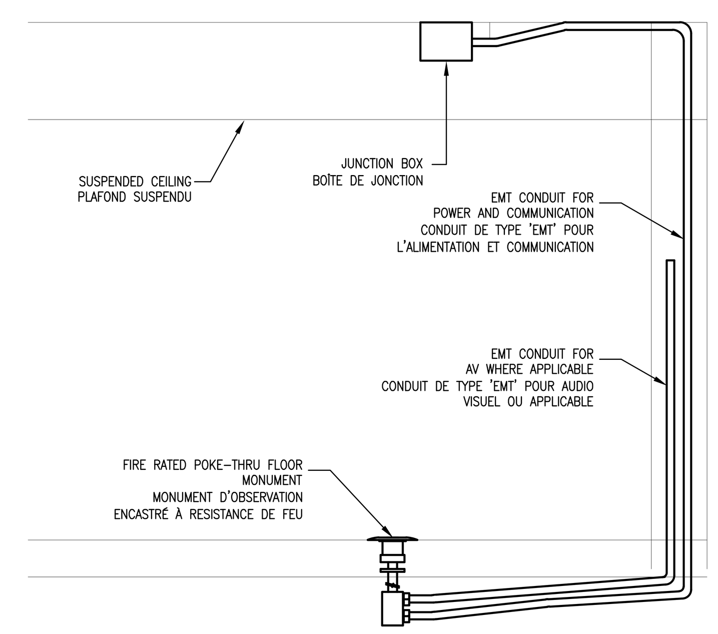

DETAIL - FLOOR MONUMENT
DÉTAIL - MONUMENT DE PLANCHER
6 / E2.8 — N.T.S. / P. À É.

NOTES:

1. GROUND BAR c/w CONNECTORS AS REQUIRED FOR No. 6 COPPER JUMPERS AND c/w CONNECTOR(S) FOR No. 2/0 INSULATED COPPER. PROVIDE 2/0 INSULATED COPPER CONDUCTOR, CONNECT TO BUILDING GROUND.
   BARRE DE MISE À LA TERRE AVEC BRANCHEMENT TEL QUE REQUIS POUR CONVENIR LES BRETELLES DE CUIVRE #6 ET AVEC LES BRANCHEMENTS POUR CÂBLAGE ISOLÉ EN CUIVRE #2/0. FOURNIR CONDUCTEUR ISOLÉ EN CUIVRE 2/0, BRANCHER À LA MISE À TERRE DU BÂTIMENT.
2. GROUND BAR COPPER BUSBAR 12" (300mm) x 6" (150mm) x 1/4" (6mm) BOLTED TO SIDE OF TRAY, RACK OR WALL WITH PHENOLIC INSULATORS WITH A 2" (51mm) STANDOFF.
   BARRE DE MISE À LA TERRE EN CUIVRE 12"(300mm)x6"(150mmC)x1/4"(6mm) BOULONNER SUR LE CôTÉ DU PLATEAU, BOITIER AU MUR AVEC ISOLATEUR PHENOLIQUE INCLUANT MONTAGE VERTICAL DE 2"(51mm).
3. CONNECTORS TO BE 2-HOLE DOUBLE CRIMP TYPE.
   LES BRANCHEMENTS DOIVENT ÊTRE DU TYPE DE 2 TROUS, POUR FIXATION DOUBLE.
4. COMPLY WITH J-STD-607-A-2002 - COMMERCIAL BUILDING GROUNDING AND BONDING REQUIREMENT FOR TELECOMMUNICATION.
   SUIVRE LES INDICATIONS TEL QUE PRESCRIT DANS LA NORME J-STD-607-A-2002 "COMMERCIAL BUILDING GROUNDING AND BONDING REQUIREMENT FOR TELECOMMUNICATION".

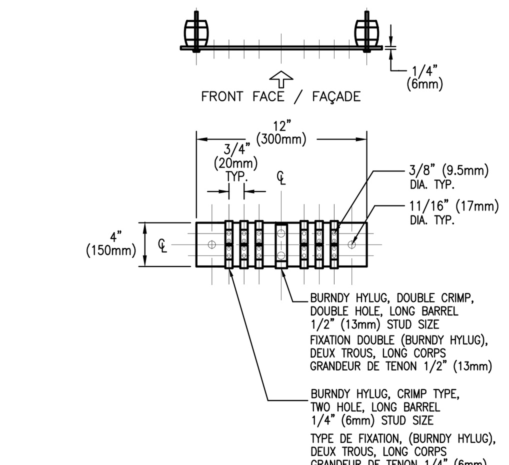

TYPICAL GROUND BAR DETAIL
DÉTAIL DE LA BARRE DE MISE À TERRE
7 / E2.8 — N.T.S. / P. À É.

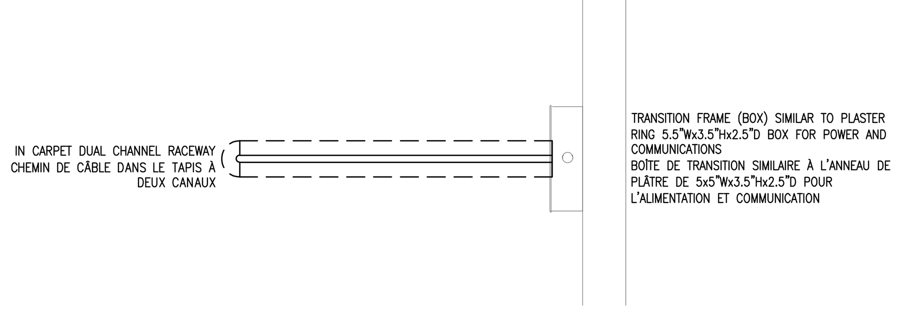

TYPICAL - FREE-STANDING WORKSTATION
DÉTAIL TYPIQUE - STATION DE TRAVAIL AUTONOME
8 / E2.8 — N.T.S. / P. À É.

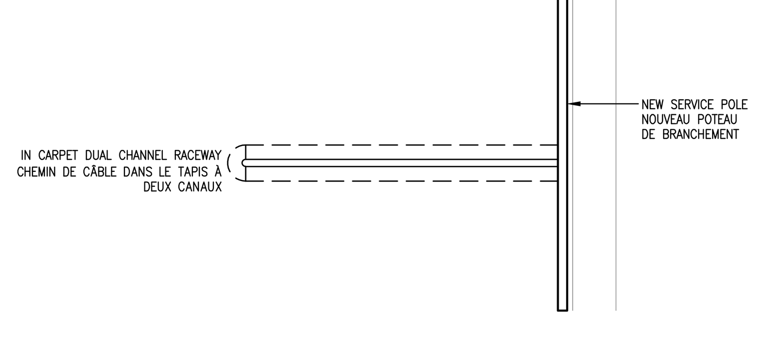

TYPICAL - STANDARD WORKSTATION
DÉTAIL TYPIQUE - STATION DE TRAVAIL STANDARD
9 / E2.8 — N.T.S. / P. À É.

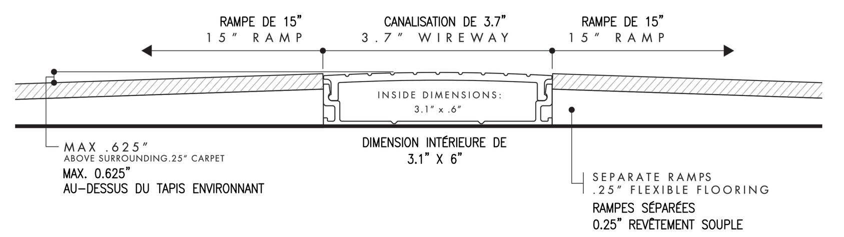

TYPICAL RACEWAY INSTALLATION - CROSS SECTION
TYPIQUE - INSTALLATION DE CHEMIN DE CÂBLE - SECTION
10 / E2.8 — N.T.S. / P. À É.

DRAWING NOTES / NOTES DU DESSIN

1. TYPICAL:
PROVIDE NEW ELECTRICAL DEVICE AS SHOWN. CONNECT TO INDICATED CIRCUIT.
TYPIQUE:
FOURNIR DES NOUVEAUX APPAREILS ÉLECTRIQUES TEL QU'INDIQUÉ. À RACCORDER AU CIRCUIT INDIQUÉ.

2. TYPICAL:
PROVIDE BACK BOX C/W 21mm CONDUIT UP TO CEILING SPACE FOR NEW DATA OUTLETS. DATA OUTLETS TO BE SUPPLIED AND INSTALLED BY OTHERS.
TYPIQUE:
PRÉVOIR UNE BOÎTE ARRIÈRE, À AMÉNAGER AVEC UN CONDUIT DE 21mm ET DE MONTAGE VERS LE HAUT, JUSQU'À L'ESPACE DE PLAFOND ACCESSIBLE ET CE, EN VUE DU MONTAGE DE NOUVELLES SORTIES DE TRANSMISSION DE DONNÉES, PAR D'AUTRES TIERCES.

3. TYPICAL:
NEW FURNITURE POLE SUPPLIED AND INSTALLED BY OTHERS. PROVIDE CONNECTION C/W JUNCTION BOX ABOVE POLE IN CEILING SPACE. CONNECT TO INDICATED CIRCUIT. FINAL LOCATION TO BE COORDINATED ON SITE. REFER TO ELECTRICAL PANEL SCHEDULES ON DRAWING E2.17. PROVIDE FINAL CONNECTION FROM FURNITURE POLE WHIPS TO ELECTRICAL JUNCTION BOX. REFER TO TYPICAL FURNITURE POLE CONNECTION DETAIL ON DRAWING E2.8.
TYPIQUE:
NOUVEAU POTEAU DE MOBILIER, DEVANT ÊTRE FOURNI ET MONTÉ PAR D'AUTRES TIERCES. PRÉVOIR UNE CONNEXION AVEC UNE BOÎTE DE RACCORDEMENT AU-DESSUS DU POTEAU ET DANS L'ESPACE DU PLAFOND. À RACCORDER AU CIRCUIT INDIQUÉ. EMPLACEMENT DÉFINITIF, DEVANT FAIRE L'OBJET D'UNE COORDINATION SUR PLACE. SE REPORTER AUX NOMENCLATURES DES TABLEAUX DE COURANT AU DESSIN E2.17. L'ÉLECTRICIEN DEVRA PRATIQUER UNE CONNEXION DÉFINITIVE ENTRE LES FOUETS DE POTEAUX DE MOBILIER ET LA BOÎTE DE RACCORDEMENT DE COURANT. SE REPORTER AU DÉTAIL TYPIQUE DE POTEAU D'ALIMENTATION POUR MEUBLES AU DESSIN E2.8.

4. TYPICAL FOR MEETING ROOM FLOOR MONUMENTS:
PROVIDE 120V, 15/20A, FIRE RATED POKE-THRU FLOOR MONUMENT C/W ONE (1) DUPLEX RECEPTACLE AND 4 VOICE DATA, ROUND STAINLESS STEEL COVER PLATE C/W HINGE COVER. PROVIDE ONE (1) 27mm CONDUIT FOR POWER. CONDUIT SHALL RUN FROM FLOOR MONUMENT TO WALL THEN UP TO CEILING SLAB. PROVIDE ONE (1) 21mm EMPTY CONDUIT FOR COMMUNICATIONS AND ONE (1) 53mm CONDUIT FROM FLOOR MONUMENT UP TO AV BACK BOX AT CREDENZA. EXACT LOCATION TO BE APPROVED ON SITE BY DEPARTMENTAL REPRESENTATIVE AFTER SCANNING. REFERENCE FLOOR MONUMENT DETAIL ON DRAWING E2.8.
TYPIQUE DES MONUMENT D'OBSERVATION DANS LES SALLE DE RÉUNION:
PRÉVOIR UN MONUMENT D'OBSERVATION ENCASTRÉ DANS LE PLANCHER, DE 125 VOLTS ET 15/20 AMPÈRES ET À COTE D'IGNIFUGEAGE, À AMÉNAGER AVEC UNE (1) PRISE DE COURANT DUPLEX ET QUATRE (4) SORTIES DE DONNÉES, AVEC PLAQUE DE RECOUVREMENT EN ACIER INOXYDABLE, DE FORME RONDE ET DE TYPE ARTICULÉ. PRÉVOIR UN(1) CONDUIT DE 27 mm POUR LE COURANT. ACHEMINER LE CONDUIT VERS LE MUR, À PARTIR DU PLANCHER JUSQU'À LA DALLE DU PLAFOND. FOURNIR UN(1) CONDUIT VIDE DE 27 mm POUR LES INSTALLATIONS DE COMMUNICATION ET UN(1) CONDUIT VIDE DE 53 mm POUR LES INSTALLATIONS D'AUDIO-VISUELS. ACHEMINER LES CONDUITS VERS LE HAUT, À PARTIR DU MONUMENT D'OBERVATION JUSQU'À LA BOÎTE D'AUDIO-VISUEL SITUÉ À LA CRÉDENCE. L'EMPLACEMENT EXACT DES TRAVAUX DE PERÇAGE DEVRA FAIRE L'OBJET D'UNE APPROBATION SUR PLACE ET CE, PAR LE REPRÉSENTANT DU MINISTÈRE, APRÈS QUE L'ON AURA EXAMINÉ LA DALLE SELON LES RÈGLES DU MÉTIER. SE REPORTER AU DÉTAIL DU MONUMENT D'OBERVATION SUR DESSIN E2.8.

5. DELETED.
SUPPRIMER.

6. TYPICAL FOR TELECOM ROOMS:
PROVIDE DISCONNECT SWITCH AND CONNECTION TO NEW 120V, 1ø, FRACTIONAL HP TRANSFER FAN, UNIT MOUNT SPEED CONTROLLER AND WALL MOUNTED LINE VOLTAGE THERMOSTAT. TRANSFER FAN TO BE SUPPLIED AND INSTALLED BY MECHANICAL TRADES. SPEED CONTROLLER AND LINE VOLTAGE THERMOSTAT TO BE SUPPLIED BY MECHANICAL TRADES, INSTALLED AND WIRED BY THIS CONTRACTOR. COORDINATE EXACT LOCATION ON SITE WITH MECHANICAL TRADES.
TYPIQUE DES SALLES DE TÉLÉCOMMUNICATIONS:
PRÉVOIR UN DISJONCTEUR ET UNE CONNEXION AUX NOUVEAUX VENTILATEURS DE TRANSFERT DE 120 VOLTS, 1 PHASE, À FORCE MOTRICE FRACTIONNELLE ET LE CONTRÔLEUR DE VITESSE DE MONTAGE SUR L'ÉLÉMENT. À RACCORDER AU CIRCUIT INDIQUÉ. VENTILATEURS DE TRANSFERTS, DEVANT ÊTRE FOURNIS ET MONTÉS PAR L'ENTREPRENEUR MÉCANIQUE. LE CONTRÔLEUR DE VITESSE, DEVANT ÊTRE FOURNIS PAR L'ENTREPRENEUR MÉCANIQUE, INSTALLER ET CÂBLER PAR L'ENTREPRENEUR ÉLECTRIQUE.

7. TYPICAL:
PROVIDE DISCONNECT SWITCH AND CONNECTION TO NEW 120V, 1ø, 6.5FLA FAN POWERED BOX. CONNECT TO INDICATED CIRCUIT. FAN POWERED BOX TO BE SUPPLIED AND INSTALLED BY MECHANICAL TRADES. CONNECT TO NEW DUAL RELAY ROOM CONTROLLER SHOWN ON DRAWINGS E2.3 AND E2.4. PROGRAM OCCUPANCY SENSOR SUCH THAT UNIT RUNS FOR 30 MINUTES AFTER ROOM BECOMES UNOCCUPIED. COORDINATE EXACT LOCATION ON SITE.
TYPIQUE:
PRÉVOIR UN DISJONCTEUR ET UNE CONNEXION À LA NOUVELLE BOÎTE DE MÉLANGE ASSISTÉE PAR VENTILATEUR DE 120V, 1-PHASE, 6.5FLA. À RACCORDER AU CIRCUIT INDIQUÉ. BOÎTE À ÊTRE FOURNIES ET INSTALLÉS PAR L'ENTREPRENEUR MÉCANIQUE. BRANCHER AU NOUVEAU COMMUTATEUR DE DÉTECTEUR DE PRÉSENCE AVEC RELAIS DOUBLE INDIQUÉ AUX DESSINS E2.3 ET E2.4. PROGRAMMER LE COMMUTATEUR DE DÉTECTEUR DE PRÉSENCE TEL QUE L'UNITÉ FONCTIONNE PENDANT 30 MINUTES APRÈS QUE LA SALLE DEVIENNE INOCCUPÉ. COORDONNER L'EMPLACEMENT EXACT AU CHANTIER.

8. TYPICAL:
PROVIDE COPPER GROUND BAR AS INDICATED C/W #2/0 CONDUCTOR BACK TO MAIN BUILDING GROUND. PROVIDE #6 GROUND CONNECTION FROM GROUND BAR TO EACH SERVER RACKS AND TO COPPER GROUND STRIPS AROUND THE PERIMETER OF THE ROOM FOR STATIC DISSIPATIVE FLOORING. REFERENCE TYPICAL GROUND BAR DETAIL ON DRAWING E2.8.
TYPIQUE:
FOURNIR UNE BARRE DE MISE À TERRE EN CUIVRE TEL QU'INDIQUÉ AVEC CONDUCTEUR #2/0 JUSQU'À LA MISE A TERRE PRINCIPALE DE L'ÉDIFICE. FOURNIR UNE CONNEXION #6 DE LA BARRE DE MISE À TERRE À CHAQUE BÂTI DE SERVEURS ET ET DE BANDES DE TERRE DE CUIVRE AUTOUR DU PÉRIMÈTRE DE LA PIÈCE POUR REVÊTEMENT DE SOL ANTISTATIQUE. SE RÉFÉRER AU DÉTAIL DE BARRE DE MISE À TERRE SUR DESSIN E2.8.

9. TYPICAL:
RE-FEED ALL EXISTING TO REMAIN ELECTRICAL OUTLETS THROUGHOUT THE SPACE. CONNECT TO INDICATED CIRCUIT.
TYPIQUE:
ALIMENTER DE NOUVEAU TOUS LES DISPOSITIFS ÉLECTRIQUES EXISTANTS DANS TOUT L'ESPACE DU PLANCHER. BRANCHER AU CIRCUIT INDIQUÉ.

10. PROVIDE NEW 120/208V, 3ø, 4W, 225A, 42 CIRCUIT ELECTRICAL PANEL 'MER' AS SHOWN. PROVIDE ONE (1) 100A, 3-POLE BREAKER IN PANEL '5C4' C/W 4#3+GND-41mmC FEEDER. REFERENCE NORTH ELECTRICAL ROOM DETAIL ON DRAWING E2.8.
FOURNIR UN NOUVEAU PANNEAU ÉLECTRIQUE 'MER' DE 120/208V, 3ø, 4W, 42 CIRCUITS TEL QU'INDIQUÉ. FOURNIR UN DISJONCTEUR DE 100A, 3-POLE DANS LE PANNEAU '5C4' COMPLET AVEC UN UN ARTÈRE DE 4#3+GND-41mmC. SE RÉFÉRÉ AU DÉTAIL DE LA SALLE ÉLECTRIQUE SUD SUR DESSIN E2.8.

11. TYPICAL FOR OPEN AREAS FLOOR MONUMENTS:
PROVIDE 120V, 15/20A, FIRE RATED POKE-THRU FLOOR MONUMENT C/W ONE (1) DUPLEX RECEPTACLE AND 4 VOICE DATA, ROUND STAINLESS STEEL COVER PLATE C/W HINGE COVER. PROVIDE ONE (1) 27mm CONDUIT FOR POWER AND ONE (1) 21mm EMPTY CONDUIT FOR COMMUNICATIONS. CONDUITS SHALL RUN FROM FLOOR MONUMENT TO WALL THEN UP TO CEILING SLAB. EXACT LOCATION TO BE APPROVED ON SITE BY DEPARTMENTAL REPRESENTATIVE AFTER SCANNING. REFERENCE FLOOR MONUMENT DETAIL ON DRAWING E2.8.
TYPIQUE DES MONUMENT D'OBSERVATION DANS LES ESPACES OUVERTS:
PRÉVOIR UN MONUMENT D'OBSERVATION ENCASTRÉ DANS LE PLANCHER, DE 125 VOLTS ET 15/20 AMPÈRES ET À COTE D'IGNIFUGEAGE, À AMÉNAGER AVEC UNE (1) PRISE DE COURANT DUPLEX ET QUATRE (4) SORTIES DE DONNÉES, AVEC PLAQUE DE RECOUVREMENT EN ACIER INOXYDABLE, DE FORME RONDE ET DE TYPE ARTICULÉ. PRÉVOIR UN(1) CONDUIT DE 27 mm POUR LE COURANT ET UN(1) CONDUIT VIDE DE 21 mm POUR LES INSTALLATIONS DE COMMUNICATIONS. ACHEMINER LES CONDUITS VERS LE HAUT, À PARTIR DU PLANCHER JUSQU'À LA DALLE DU PLAFOND. L'EMPLACEMENT EXACT DES TRAVAUX DE PERÇAGE DEVRA FAIRE L'OBJET D'UNE APPROBATION SUR PLACE ET CE, PAR LE REPRÉSENTANT DU MINISTÈRE, APRÈS QUE L'ON AURA EXAMINÉ LA DALLE SELON LES RÈGLES DU MÉTIER. SE REPORTER AU DÉTAIL DES MONUMENTS DE PLANCHER SUR DESSIN E2.8.

12. TYPICAL:
PROVIDE DISCONNECT SWITCH AND CONNECTION TO NEW 120V, 1ø, FRACTIONAL HP TRANSFER FAN AND UNIT MOUNT SPEED CONTROLLER. TRANSFER FAN TO BE SUPPLIED AND INSTALLED BY MECHANICAL TRADES. SPEED CONTROLLER TO BE SUPPLIED BY MECHANICAL TRADES, INSTALLED AND WIRED BY THIS CONTRACTOR. COORDINATE EXACT LOCATION ON SITE WITH MECHANICAL TRADES.
TYPIQUE:
FOURNIR UN DISJONCTEUR ET UNE CONNEXION AUX NOUVEAUX VENTILATEURS DE TRANSFERT DE 120 VOLTS, 1 PHASE, À FORCE MOTRICE FRACTIONNELLE ET LE CONTRÔLEUR DE VITESSE DE MONTAGE SUR L'ÉLÉMENT. À RACCORDER AU CIRCUIT INDIQUÉ. VENTILATEURS DE TRANSFERT ET CONTRÔLEURS DE VITESSE, DEVANT ÊTRE FOURNIS ET MONTÉS PAR LES CORPS DE MÉTIER RESPONSABLES DE LA MÉCANIQUE. EMPLACEMENT EXACT, DEVANT FAIRE L'OBJET D'UNE COORDINATION SUR PLACE ET CE, AVEC LES CORPS DE MÉTIER RESPONSABLES DE LA MÉCANIQUE.

13. PROVIDE WEATHERPROOF DISCONNECT SWITCH AND CONNECTION TO NEW 208V, 1ø, 25MCA, 30MOP CONDENSER UNIT C1 LOCATED ON 3RD FLOOR ROOF. CONNECT TO INDICATED CIRCUIT. CONDENSER UNIT TO BE SUPPLIED AND INSTALLED BY MECHANICAL TRADES. PROVIDE INTERCONNECTION BETWEEN CONDENSER UNITS AND INDOOR AC UNITS AS INDICATED. FOLLOW MECHANICAL REFRIGERANT PIPING. COORDINATE EXACT LOCATION ON SITE WITH MECHANICAL TRADES. REFERENCE HVAC WIRING DETAIL ON DRAWING E1.1. PROVIDE INTERCONNECTION TO CONDENSATE PUMP.
FOURNIR UN DISJONCTEUR ÉTANCHE ET UNE CONNEXION DE 208V, 1ø, 25MCA, 30MOP AU NOUVEAU CONDENSEUR 'C1' SITUÉ SUR LA TOITURE DU 3E ÉTAGE. À RACCORDER AU CIRCUIT INDIQUÉ. LE CONDENSEUR À ÊTRE FOURNI ET INSTALLÉ PAR L'ENTREPRENEUR MÉCANIQUE. FOURNIR L'INTERCONNEXION ENTRE LE CONDENSEUR SITUÉ À L'EXTÉRIEUR ET L'UNITÉ DE CLIMATISATION 'AC' À L'INTÉRIEUR TEL INDIQUÉ. SUIVRE LA TUYAUTERIE DE RÉFRIGÉRANT. SE RÉFÉRÉ AU DÉTAIL DE HVAC AU DESSIN E1.1. FOURNIR L'INTERCONNEXION À LA POMPE DE CONDENSAT.

14. PROVIDE NEW WEATHERPROOF 5-20RA GFI RECEPTACLE MOUNTED ON UNIT ADJACENT TO DISCONNECT SWITCH AT 750mm A.F.F. CONNECT TO INDICATED CIRCUIT. COORDINATE EXACT LOCATION ON SITE WITH MECHANICAL TRADES.
FOURNIR UNE PRISE ÉTANCHE DE TYPE 5-20RA ET INTERRUPTEUR DE FUITE-À-LA-TERRE TEL QU'INDIQUÉ. MONTER LA PRISE SUR L'UNITÉ À COTÉ DU DISJONCTEUR À 750mm AU-DESSU DU SOL FINI. BRANCHER AU CIRCUIT INDIQUÉ. COORDONER L'EMPLACEMENT EXACT AU CHANTIER AVEC L'ENTREPRENEUR MÉCANIQUE.

15. TYPICAL FOR STANDARD FURNITURE WORKSTATION:
PROVIDE NEW IN-CARPET DUAL CHANNEL RACEWAY AS INDICATED C/W ALL REQUIRED HARDWARE AND ACCESSORIES FROM NEW SERVICE POLE TO WORKSTATION TO ALLOW POWER AND COMMUNICATION CABLING TO BE CONCEALED UNDER FLOOR. CONDUITS SHALL RUN FROM CEILING SPACE, DOWN SERVICE POLE TO FURNITURE WORKSTATION. REFER TO DETAIL 9 AND 10 ON DRAWING E2.8.
TYPIQUE POUR LES STATION DE TRAVAIL STANDARD:
FOURNIR UN NOUVEAU CHEMIN DE CÂBLE À CANAL DOUBLE DANS LE TAPIS À PARTIR DU MUR DE PARTITION AUX STATIONS DE TRAVAIL POUR QUE L'ALIMENTATION ET LE CÂBLAGE DE COMMUNICATION SOIT CACHÉE SOUS LE TAPIS. ACHEMINER LES CONDUITS VERS LE BAS, À PARTIR DU PLAFOND JUSQU'AUX STATIONS DE TRAVAIL EN PASSANT LES CONDUITS À L'INTÉRIEUR DU POTEAU DE BRANCHEMENT. SE RÉFÉRÉ AUX DÉTAILS 9 ET 10 SUR DESSIN E2.8.

16. TYPICAL:
PROVIDE DUAL GANG BOX FOR AV DEVICE SUPPLIED AND INSTALLED BY DEPARTMENTAL REPRESENTATIVE. PROVIDE ONE (1) 27mm CONDUIT FROM AV BACK BOX UP TO WALL MOUNTED RECEPTACLE/DATA OUTLET BACK BOX BEHIND DISPLAY. COORDINATE EXACT LOCATION ON SITE WITH DEPARTMENTAL REPRESENTATIVE.
TYPIQUE:
FOURNIR UNE BOÎTE ARRIÈRE DOUBLE POUR LES DISPOSITIFS D'AUDIO-VISUELS FOURNIS ET INSTALLÉS PAR LE REPRÉSENTANT DU MINISTÈRE. FOURNIR UN (1) CONDUIT DE 27mm À PARTIR DE CETTE BOÎTE JUSQU'À LA PRISE/SORTIE DE DONNÉES DERRIÈRE L'ÉCRAN. COORDONNER L'EMPLACEMENT EXACT AU CHANTIER AVEC LE REPRÉSENTANT DU MINISTÈRE.

17. TYPICAL:
PROVIDE NEW DUAL CHANNEL, BRUSHED ALUMINIUM SERVICE POLE C/W TWO (2) DUPLEX RECEPTACLES AND TWO (2) DATA KNOCKOUTS. CONNECT TO INDICATED CIRCUIT.
TYPIQUE:
FOURNIR UN POTEAU DE BRANCHEMENT À CANAL DOUBLE, ALUMINIUM BROSSÉ COMPLET AVEC DEUX (2) PRISES DE COURANT ET DEUX (2) SORTIES DE DONNÉES. BRANCHER AU CIRCUIT INDIQUÉ.

18. TYPICAL FOR FREE-STANDING FURNITURE WORKSTATION:
PROVIDE NEW IN-CARPET DUAL CHANNEL RACEWAY AS INDICATED C/W ALL REQUIRED HARDWARE AND ACCESSORIES FROM PARTITION WALL TO FURNITURE WORKSTATION TO ALLOW POWER AND COMMUNICATION CABLING TO BE CONCEALED UNDER CARPET. CONDUITS SHALL RUN FROM CEILING SPACE, DOWN PARTITION WALL TO FURNITURE WORKSTATION. CONDUITS SHALL BE PROPERLY FASTENED TO UNISTRUT ON PARTITION WALL. REFER TO DETAIL 8 AND 10 ON DRAWING E2.8.
TYPIQUE POUR LES STATION DE TRAVAIL SUR PIEDS:
FOURNIR UN NOUVEAU CHEMIN DE CÂBLE À CANAL DOUBLE DANS LE TAPIS À PARTIR DU MUR DE PARTITION AUX STATIONS DE TRAVAIL POUR QUE L'ALIMENTATION ET LE CÂBLAGE DE COMMUNICATION SOIT CACHÉ SOUS LE TAPIS. ACHEMINER LES CONDUITS VERS LE BAS, À PARTIR DU PLAFOND JUSQU'AUX STATIONS DE TRAVAIL. LES CONDUITS DOIVENT ÊTRE CORRECTEMENT FIXÉS AU UNISTRUT DU MUR DE PARTITION. SE RÉFÉRÉ AUX DÉTAILS 8 ET 10 SUR LE DESSIN E2.8.

19. PROVIDE NEW CONTROL SYSTEM TO CONTROL DAYLIGHT HAVESTING ZONES SHOWN ON DRAWING E2.3 AND E2.4. PROVIDE ALL REQUIRED HARDWARE AND ACCESSORIES TO RENDER A FULLY FUNCTIONAL SYSTEM. REFERENCE WIRING DIAGRAM ON DRAWING E2.13. PROVIDE PROGRAMMING OF CONTROL SYSTEM AND ALLOW FOR STAFF TRAINING. THE CONTROL SYSTEM SHALL OPERATE AS FOLLOWS:
    1. LIGHTING CONTROL: LIGHTS WILL AUTOMATICALLY ADJUST TO HARVEST DAYLIGHT. WHEN MAXIMUM DAYLIGHTING IS ACHIEVED, THE LIGHTS WILL DIM DOWN TO LOW END.
FOURNIR UN NOUVEAU SYSTÈME DE CONTRÔLE POUR CONTRÔLER LES ZONES DU SYSTÈME D'EXPLOITATION DU JOUR INDIQUÉ AUX DESSINS E2.3 ET E2.4. FOURNIR TOUS LES ACCESSOIRES ET MATÉRIEL REQUIS POUR RENDRE UN SYSTÈME ENTIÈREMENT FONCTIONNEL. SE RÉFÉRÉ AU SCHÉMA DE CÂBLAGE AU DESSIN E2.13. FOURNIR LA PROGRAMMATION DU SYSTÈME DE CONTRÔLE ET PERMETTRE LA FORMATION DU SYSTÈME AU PERSONNEL. LE SYSTÈME DE CONTRÔLE DOIT OPÉRER COMME SUIT:
    1. CONTRÔLE D'ÉCLAIRAGE: LES LUMINAIRES VONT S'AJUSTER AUTOMATIQUEMENT À L'HEURE DE LA RÉCOLTE. LORSQUE L'ÉCLAIRAGE NATUREL MAXIMAL EST ATTEINT, LES LUMINAIRES DEVRONT DÉGRADER JUSQU'AU MINIMUM.

20. TYPICAL:
NEW POWER SUPPLY QS PANEL AND ENERGENCY SAVER NODE SWITCH TO BE FASTENED ON COLUMN AND INSTALLED ABOVE CEILING SPACE.
TYPIQUE:
NOUVEAU PANNEAU D'ALIMENTATION QS ET LE NOEUD D'ÉCONOMISEUR D'ÉNERGIE DOIT ÊTRE FIXÉ SUR LA COLONNE ET INSTALLÉ AU-DESSUS DU PLAFOND.

21. TYPICAL:
PROVIDE DUAL CHANNEL SURFACE MOUNTED NON-METALLIC RACEWAY DOWN FROM CEILING C/W ALL HARDWARE AND ACCESSORIES. RACEWAY SHALL BE PAINTABLE.
TYPIQUE:
FOURNIR UN CHEMIN DE ROULEMENT NON MÉTALLIQUE À CANAL DOUBLE DE MONTAGE EN SURFACE, DESCENDU DE L'ESPACE DU PLAFOND COMPLET AVEC TOUT LE MATÉRIEL ET LES ACCESSOIRES. CHEMIN DE ROULEMENT DOIT AVOIR UNE SURFACE PRÊTE POUR L'APPLICATION DE PEINTURE.

22. TYPICAL:
PROVIDE NEW COMBINATION DUPLEX RECEPTACLE AND USB CHARGER IN ALL COMMON AREAS SUCH AS COLLABORATIVE SPACE AND KITCHEN AS INDICATED.
TYPIQUE:
FOURNIR DE NOUVELLES PRISES DOUBLES ET CHARGEUR USB COMBINÉS TEL QU'INDIQUÉ DANS LES ESPACES COMMUNS TEL QUE L'ESPACE COLLABORATIF ET CUISINE.

23. TYPICAL:
PROVIDE NEW JUNCTION BOX C/W 120V, 15A CIRCUIT FOR FUTURE MECHANICAL DDC CONTROLS. JUNCTION BOX TO BE LABELLED "DDC CONTROLS".
TYPIQUE:
FOURNIR UNE BOÎTE DE JONCTION COMPLET AVEC UN CIRCUIT DE 120 VOLTS, 15 AMPÈRES POUR LES CONTRÔLES MÉCANIQUES DDC. LA BOÎTE DE JONCTION DOIT AVOIR UNE ÉTIQUETTE "CONTRÔLE DDC".

Canada

Public Works and Government Services Canada / Travaux publics et services gouvernementaux Canada

73 Breezehill Avenue North
Ottawa, ON K1Y 2H6
tel: 613.232.4499
fax: 613.232.4187
www.4te.ca

Goodkey Weedmark Consulting Engineers
GOODKEY WEEDMARK & ASSOCIATES LIMITED
1688 Woodward Dr. Ottawa Ontario Canada K2C 3R8
613 727-5111 Voice
613 727-5115 Fax
www.gwal.com Web
GWAL Project: 2016-313

Contractor to verify all dimensions & conditions on site and immediately notify the departmental Representative of all discrepancies.

L'entrepreneur doit vérifier toutes les dimensions et conditions sur le site et aviser immédiatement le Représentant du Ministère de toute divergence.

revisions	description	date
05	ISSUED FOR ELECTRICAL ADDENDUM ADDE-1 ÉMIS POUR ADDENDA ÉLECTRIQUE ADDE-1	2018/08/29
04	ISSUED FOR TENDER-REVISION/DOCUMENT DE SOUMISSION - RÉVISIONS	2017/06/30
03	ISSUED FOR TENDER / DOCUMENT DE SOUMISSION	2017/05/19
02	ISSUED FOR 99% REVIEW	2017/03/10
01	ISSUED FOR 66% REVIEW	2017/02/10

A detail no. / no. du detail
B location drawing no. / sur dessin no.
C drawing no. / dessin no.

project / projet
PLACE DU CENTRE WP. 2.0 SWING SPACE FIT-UP
MT. 2.0 AMÉNAGEMENT DE LOCAUX TRANSITOIRES
200 PROMENADE DU PORTAGE, GATINEAU, QC

drawing / dessin
5TH FLOOR SOUTH POWER AND SYSTEMS NEW WORK
5ÈME ÉTAGE SUD COURANT ET SYSTÈMES NOUVEAUX TRAVAUX

Designed By / Conçu par	A. GIRARD	Date JULY 2016 (yyyy/mm/dd)
Drawn By / Dessiné par	E. DROUIN	Date JULY 2016 (yyyy/mm/dd)
Reviewed By / Examiné par	R. BOIVIN	Date JULY 2016 (yyyy/mm/dd)
Approved By / Approuvé par		Date (yyyy/mm/dd)
Tender / Soumission		
Project Manager / Administrateur de projets	MICHELLE DES BECQUETS	
Project no. / No. du projet	R.077222	
Drawing no. / No. du dessin	E2.8/R1	