PLACE DU CENTRE

WP. 2.0 SWING SPACE FIT-UP / WP. 2.0 SWING SPACE FIT-UP / MT. 2.0 AMÉNAGEMENT DE LOCAUX TRANSITOIRES

ELECTRICAL / ÉLECTRIQUE

DEMOLITION NOTES:
OUVRAGES DE DÉMOLITION – NOTES:

1. UNLESS OTHERWISE NOTED, MATERIALS FOR REMOVAL BECOME THE CONTRACTOR'S PROPERTY AND SHALL BE TAKEN FROM SITE AND DISPOSED OF IN ACCORDANCE WITH ALL APPLICABLE CODES, STANDARDS AND REGULATIONS.
   À MOINS D'INDICATIONS CONTRAIRES, LES MATÉRIAUX À ENLEVER DEVIENNENT LA PROPRIÉTÉ DE L'ENTREPRENEUR, QUI AURA À LES ENLEVER DU CHANTIER ET À S'EN DÉBARRASSER EN CONFORMITÉ AVEC LES NORMES, LES RÈGLEMENTS ET LES CODES PERTINENTS.
2. DISCONNECT AND MAKE SAFE ALL SYSTEMS TO BE DEMOLISHED INCLUDING PANELS, FEEDERS, BRANCH CIRCUITS AND EQUIPMENT BY OTHER DIVISIONS. COORDINATE WITH OTHER DIVISIONS.
   DÉBRANCHER TOUS LES SYSTÈMES À DÉMOLIR ET LES RENDRE SÉCURITAIRES ET CE, Y COMPRIS LES TABLEAUX, LES ARTÈRES, LES CIRCUITS D'EMBRANCHEMENT ET L'APPAREILLAGE D'AUTRES DIVISIONS; PRÉSENTS TRAVAUX, DEVANT FAIRE L'OBJET D'UNE COORDINATION AVEC CEUX D'AUTRES DIVISIONS.
3. MAINTAIN EXISTING REMAINING CIRCUITS, SYSTEMS, ETC., WHICH PASS THROUGH AREA OF CONSTRUCTION AND IN CLOSE PROXIMITY. PROVIDE NECESSARY COMPONENTS TO MAINTAIN SYSTEMS. ENSURE COMPONENTS WILL BE CONCEALED WHEN CONSTRUCTION IS COMPLETE.
   CONSERVER LES CIRCUITS RÉSULTANTS ET EXISTANTS AINSI QUE TOUS LES SYSTÈMES ET AUTRES ARTICLES DU GENRE QUI TRAVERSENT LA ZONE DE CONSTRUCTION ET QUI SONT TRÈS PRÈS DE CETTE ZONE. PRÉVOIR LES PIÈCES COMPOSANTES QUI S'AVÈRENT NÉCESSAIRES POUR ASSURER LE MAINTIEN DE CES SYSTÈMES. S'ASSURER QUE LES PIÈCES COMPOSANTES SUSMENTIONNÉES SOIENT DISSIMULÉES UNE FOIS LES TRAVAUX DE CONSTRUCTION TERMINÉS.
4. REINSTATE IMMEDIATELY ANY REMAINING EXISTING SYSTEMS IN-ADVERTENTLY INTERRUPTED DURING CONSTRUCTION.
   RÉTABLIR SANS TARDER TOUS LES SYSTÈMES EXISTANTS ET RÉSULTANTS QUI AURONT FAIT L'OBJET D'UNE INTERRUPTION AU COURS DE LA CONSTRUCTION.
5. THE DRAWINGS INDICATE KNOWN CONDITIONS AND MAY NOT INDICATE ALL DEMOLITION REQUIREMENTS, ELECTRICAL CONTRACTOR SHALL VISIT THE SITE PRIOR TO TENDER SUBMISSION AND VERIFY REQUIREMENTS AND INCLUDE ALL COSTS IN TENDER.
   LES DESSINS PRÉSENTENT DES CONDITIONS CONNUES ET PEUVENT NE PAS ENGLOBER TOUTES LES EXIGENCES DE DÉMOLITION. L'ENTREPRENEUR EN ÉLECTRICITÉ DEVRA VISITER LE CHANTIER ET EXAMINER LES EXIGENCES AVANT DE PRÉSENTER SON OFFRE, POUR ENSUITE INCLURE TOUS LES COÛTS PERTINENTS DANS SON OFFRE.
6. REMOVE REDUNDANT CONDUIT AND WIRING BACK TO SOURCE UNLESS OTHERWISE NOTED, AND MAKE SAFE.
   SAUF INDICATIONS CONTRAIRES, ENLEVER LES CONDUITS ET LE CÂBLAGE REDONDANTS, EN REMONTANT JUSQU'À LA SOURCE, PUIS RENDRE LE TOUT PARFAITEMENT SÉCURITAIRE.
7. DEVICES FROM DEMOLITION ARE NOT TO BE REUSED UNLESS NOTED OTHERWISE. NEW DEVICES SHALL BE SUPPLIED WHERE NECESSARY.
   SAUF INDICATIONS CONTRAIRES, NE PAS RÉUTILISER LES DISPOSITIFS PROVENANT DES TRAVAUX DE DÉMOLITION. DE NOUVEAUX DISPOSITIFS DEVRONT ÊTRE PRÉVUS AUX ENDROITS NÉCESSAIRES.
8. ALL FIRE ALARM DEVICES TO REMAIN IN OPERATION. PROTECT SMOKE DETECTORS FROM DUST EXPOSURE DURING CONSTRUCTION.
   TOUS LES DISPOSITIFS D'ALARME INCENDIE DEVRONT DEMEURER À L'ÉTAT OPÉRATIONNEL. PROTÉGER LES DÉTECTEURS DE FUMÉE CONTRE TOUTE EXPOSITION À LA POUSSIÈRE AU COURS DES TRAVAUX DE CONSTRUCTION.
9. ENSURE FIRE ALARM SYSTEM IS OPERATIONAL AT THE END OF EACH SHIFT.
   S'ASSURER QUE LE SYSTÈME D'ALARME INCENDIE EST À L'ÉTAT OPÉRATIONNEL À LA FIN DE CHAQUE QUART DE TRAVAIL.
10. AFTER DEMOLITION WORK IS COMPLETE AND MINIMUM THREE (3) WORKING DAYS PRIOR TO PROCEEDING WITH NEW WORK, NOTIFY DEPARTMENTAL REPRESENTATIVE FOR INSPECTION.
    UNE FOIS LES TRAVAUX DE DÉMOLITION TERMINÉS ET AU MOINS TROIS (3) JOURS AVANT LA MISE EN ROUTE DES NOUVEAUX TRAVAUX, L'ENTREPRENEUR EN ÉLECTRICITÉ DEVRA AVISER LE REPRÉSENTANT DU MINISTÈRE QUE LE TOUT EST PRÊT POUR UNE INSPECTION.

GENERAL NOTES:
NOTES GÉNÉRALES:

1. ELECTRICAL WORK TO BE DONE IN ACCORDANCE WITH THE NATIONAL BUILDING CODE, AND WITH NEW ARCHITECTURAL/INTERIOR DESIGNER'S LAYOUT (LOCATION/MOUNTING HEIGHTS). CONTRACTOR TO OBTAIN ALL NECESSARY PERMITS, PAY ALL APPLICABLE FEES AND INSPECTION COSTS.
   RÉALISER TOUS LES TRAVAUX D'ÉLECTRICITÉ EN RESPECTANT LE CODE NATIONAL DU BÂTIMENT AINSI QUE L'AMÉNAGEMENT D'INTÉRIEUR ET ARCHITECTURAL OU DÉCORATIF DE LA PERSONNE CHARGÉE DE LA CONCEPTION (EMPLACEMENT, HAUTEURS DE MONTAGE). L'ENTREPRENEUR DEVRA SE PROCURER TOUS LES PERMIS NÉCESSAIRES ET ABSORBER TOUS LES COÛTS D'INSPECTION AINSI QUE TOUS LES COÛTS PERTINENTS À L'OBTENTION DE PERMIS.
2. COORDINATE WORK WITH ALL OTHER TRADES TO AVOID INTERFERENCE.
   TRAVAUX DEVANT FAIRE L'OBJET D'UNE COORDINATION AVEC LES TRAVAUX DE TOUS LES AUTRES CORPS DE MÉTIER, AFIN D'ÉVITER LES INTERFÉRENCES.
3. ENSURE ELECTRICAL COMPONENTS (IE. WIRING, CONDUIT, ETC.) RELATING TO THE AREA OF WORK ARE INDEPENDENTLY SECURED TO COMPLY WITH CODE REQUIREMENTS. IT IS NOT ACCEPTABLE TO SECURE THE COMPONENTS TO DUCTWORK, DUCT WORK TO CONDUIT, OR ANY OTHER SYSTEMS.
   S'ASSURER QUE LES PIÈCES COMPOSANTES D'ÉLECTRICITÉ (CÂBLAGE, CONDUITS ET AINSI DE SUITE) QUI SE RAPPORTENT À LA PRÉSENTE ZONE DES TRAVAUX SOIENT FIXÉES DE FAÇON INDÉPENDANTE ET CE, EN CONFORMITÉ AVEC LES EXIGENCES DU CODE. IL NE S'AVÈRE PAS ACCEPTABLE DE FIXER CES PIÈCES COMPOSANTES À DES CONDUITS, À DES CANALISATIONS OU À D'AUTRES SYSTÈMES DU GENRE.
4. ENSURE ALL EXISTING CEILING MOUNTED BOXES ARE CLOSED PRIOR TO COMPLETION OF PROJECT. PROVIDE LABELLED AND COLOUR CODED COVER PLATES (IE. PANEL NAME AND CIRCUIT NUMBER) AS REQUIRED.
   S'ASSURER QUE TOUTES LES BOÎTES EXISTANTES DE MONTAGE AU PLAFOND SOIENT FERMÉES AVANT LA RÉALISATION COMPLÈTE DES TRAVAUX. AUX ENDROITS REQUIS, PRÉVOIR DES PLAQUES DE RECOUVREMENT ÉTIQUETÉES ET CODÉES D'APRÈS UN CODE DE COULEURS ÉTABLI À L'AVANCE ET CE, AUX ENDROITS REQUIS; PAR EXEMPLE, CES PLAQUES PEUVENT DONNER LA NOMENCLATURE DU TABLEAU, LE NUMÉRO DE CIRCUIT.
5. MINIMUM THREE (3) WORKING DAYS PRIOR TO CLOSING CEILING, NOTIFY THE DEPARTMENTAL REPRESENTATIVE FOR CEILING INSPECTION.
   AU MOINS TROIS (3) JOURS OUVRABLES AVANT LA FERMETURE DU PLAFOND, FAIRE PART DE SON INTENTION DE FERMER LE PLAFOND AU REPRÉSENTANT DU MINISTÈRE, POUR QU'IL PUISSE INSPECTER LE TOUT AU PRÉALABLE.

LIGHTING NOTES:
NOTES SE RAPPORTANT À L'ÉCLAIRAGE:

1. CLEAN LAMPS, LENSES, INTERIOR AND VISIBLE SURFACES OF LUMINAIRES. REPLACE DEFECTIVE LAMPS, BALLAST AND DAMAGED LENSES.
   NETTOYER LES AMPOULES, LES LENTILLES, L'INTÉRIEUR ET LES SURFACES VISIBLES DES LUMINAIRES. REMPLACER LES LAMPES DÉFECTUEUSES, LES BALLASTS ET LES LENTILLES ENDOMMAGÉES.
2. LUMINAIRES IN CONSTRUCTION AREA ARE TO BE INDEPENDENTLY SUPPORTED, INCLUDING EXISTING TO REMAIN, RELOCATED AND NEW, TO COMPLY WITH CODE REQUIREMENTS.
   LES LUMINAIRES DANS LA ZONE DE CONSTRUCTION DEVRONT ÊTRE INDÉPENDAMMENT SUPPORTÉS ET CE, DE FAÇON À RÉPONDRE AUX EXIGENCES DU CODE; LA PRÉSENTE S'APPLIQUE AUSSI AUX LUMINAIRES EXISTANTS À CONSERVER AINSI QU'AUX LUMINAIRES DÉPLACÉS ET AUX NOUVEAUX LUMINAIRES.
3. ADD, RELOCATE AND CONNECT LIGHT FIXTURES TO SUIT INDICATED LAYOUT, EXTEND CONDUIT AND WIRING AS NECESSARY AND CONNECT LUMINAIRES TO EXISTING CIRCUITS. TURN OVER SURPLUS FIXTURES TO OWNER.
   AJOUTER, DÉPLACER ET RACCORDER LES LUMINAIRES DE SORTE À ACCOMMODER L'AMÉNAGEMENT INDIQUÉ. PROLONGER LES CONDUITS ET LE CÂBLAGE EN FONCTION DU BESOIN ET RACCORDER LES LUMINAIRES AUX CIRCUITS EXISTANTS. REMETTRE LES LUMINAIRES DE SURPLUS AU PROPRIÉTAIRE.
4. WHERE AIR SUPPLY TROFFER ARE BEING RELOCATED BY MECHANICAL CONTRACTOR TO EXISTING LIGHT FIXTURE, ELECTRICAL CONTRACTOR TO COORDINATE DISCONNECTION AND RECONNECTION AS REQUIRED.
   LORSQUE LES TROFFER D'ALIMENTATION D'AIR SONT DÉPLACÉS AU LUMINAIRE EXISTANT PAR L'ENTREPRENEUR MÉCANIQUE, L'ENTREPRENEUR ÉLECTRIQUE DOIT COORDONNER LA DÉCONNECTION ET RECONNECTION COMME REQUIS.
5. FOR RECESSED OR SURFACE MOUNTED LIGHTING IN SUSPENDED CEILING INSTALLATIONS, SUPPORT LUMINAIRES INDEPENDENTLY FROM CEILING, BY MEANS OF A MINIMUM OF TWO CHAIN HANGERS BOLTED TO DIAGONAL CORNERS OF THE FIXTURE BODY AND SECURED TO BUILDING STRUCTURE IN ACCORDANCE SEISMIC RESTRAINT SYSTEMS (SRS).
   POUR LES INSTALLATION DES LUMINAIRES ENCASTRÉS OU DE MONTAGE EN SURFACE DANS UN SYSTÈME DE PLAFOND SUSPENDU, SUPPORTER LES LUMINAIRES INDÉPENDANT DU PLAFOND, AU MOYEN D'UN MINIMUM DE DEUX SUSPENSIONS À CHAÎNE VISSÉS SUR LES COINS EN DIAGONALE SUR LE CORPS DU LUMINAIRE ET SÉCURISÉ À LA STRUCTURE DU BÂTIMENT CONFORMÉMENT AU SYSTÈME DE PROTECTION PARASISMIQUE (SRS).

EXIT LIGHTS:
LAMPE DE SORTIE DE SECOURS:

1. CONNECT EXIT LIGHTS TO AC AND DC SUPPLIES.
   BRANCHER LES ENSEIGNES DE SORTIES À L'ALIMENTATION ALTERNATIF (AC) ET CONTINUE (DC).
2. ADD/REMOVE DIRECTIONAL ARROWS TO SUIT FLOOR PLAN LAYOUT.
   AJOUTER/SUPPRIMER DES FLÈCHES DIRECTIONNELLES POUR CONVENIR À LA DISPOSITION DE PLAN D'ÉTAGE.
3. IN OPEN AREA ENSURE THE DEVICE HAS 610mm CLEARANCE FROM ANY SPRINKLER HEAD.
   DANS LES ESPACES OUVERTES S'ASSURER QUE L'APPAREIL A 610MM DE JEU DE TOUTE TÊTE DE GLICLEUR.

FIRE ALARM NOTES:
NOTES SE RAPPORTANT A L'ALARME D'INCENDIE:

1. PROVIDE NEW CIRCUITS AS REQUIRED FOR AUDIBLE AND ALARM CIRCUITS.
   FOURNIR DE NOUVEAUX CIRCUITS COMME REQUIS POUR LES CIRCUITS AUDIBLES ET D'ALARME.
2. ADJUST FIRE ALARM SPEAKER TAP SETTING TO MEET APPLICABLE CODES FOR SOUND LEVELS WITHIN THE AFFECTED SPACE. ADVISE DEPARTMENTAL REPRESENTATIVE OF ANY ISSUES WHICH ARISE FROM CONFLICT WITH THE CODES PRIOR TO COMMENCING THE WORK.
   RÉGLER LES PARAMÈTRES D'HAUT PARLEUR D'ALARME D'INCENDIE POUR RESPECTER LES CODES EN VIGUEUR POUR LES NIVEAUX SONORES DANS L'ESPACE AFFECTÉE. AVISER LE REPRÉSENTANT DU MINISTÈRE DE PROBLÈMES QUI POSE UN CONFLIT AVEC LES CODES AVANT DE COMMENCER LE TRAVAIL.
3. TEST FINAL INSTALLATION AND PROVIDE VERIFICATION OF FIRE ALARM SYSTEMS IN ACCORDANCE WITH CAN/ULC S537 LATEST EDITION. VERIFICATION REPORT SHALL INCLUDE MEASURED dB LEVELS.
   VÉRIFIER L'INSTALLATION FINALE ET FOURNIR UNE VÉRIFICATION DU SYSTÈME D'ALARME D'INCENDIE CONFORMÉMENT À LA DERNIÈRE ÉDITION DE CAN/ULC S537. LE RAPPORT DE VÉRIFICATION DOIT INCLURE LES NIVEAUX DB MESURÉS.

POWER NOTES:
NOTES SE RAPPORTANT AU COURANT:

1. ENSURE EXISTING REMAINING OUTLETS IN AFFECTED AREA ARE FUNCTIONAL.
   S'ASSURER DE L'ÉTAT OPÉRATIONNEL DES SORTIES CONSERVÉES EXISTANTES À L'INTÉRIEUR DE LA ZONE AFFECTÉE.
2. DO NOT MOUNT WALL OUTLETS BACK TO BACK. LEAVE MINIMUM 300mm SPACE BETWEEN OUTLETS. STAGGER OUTLETS WITHIN ALTERNATE STUD CAVITIES. DO NOT ANCHOR BACK TO BACK OUTLETS TO THE SAME STUD.
   NE PAS MONTER DE SORTIES MURALES DOS-À-DOS. LAISSER AU MOINS 300 mm D'ESPACE ENTRE LES SORTIES. DISPOSER LES SORTIES EN ALTERNANCE À L'INTÉRIEUR DES CREUX DE COLOMBAGE ET CE, PAR ALTERNANCE DE CAVITÉS. NE PAS ANCRER DE SORTIES DOS-À-DOS AU MÊME MONTANT.

COMMUNICATION NOTES:
NOTES SE RAPPORTANT AUX INSTALLATIONS DE COMMUNICATION:

1. REMOVAL OF TELECOMMUNICATION CABLING IS BY OWNER, UNLESS OTHERWISE NOTED.
   À MOINS D'INDICATIONS CONTRAIRES, L'ENLÈVEMENT DU CÂBLAGE DE TÉLÉCOMMUNICATIONS RELÈVERA DU PROPRIÉTAIRE.
2. UNLESS OTHERWISE NOTED PROVIDE PLASTER RINGS FOR OUTLETS WITH OUTLET BOXES 108mm SQUARE X 63mm DEEP EACH WITH 21mm EMPTY CONDUIT TO CEILING SPACE C/W BUSHING AND PULL STRINGS. NEW TEL AND/OR DATA CABLES, TERMINAL DEVICES AND COVER PLATES WILL BE SUPPLIED AND INSTALLED BY OTHERS.
   À MOINS D'INDICATIONS CONTRAIRES, PRÉVOIR DES ANNEAUX DE PLÂTRAGE À L'EMPLACEMENT DES SORTIES ET AMÉNAGER LE TOUT AVEC DES BOÎTES DE SORTIE DE 108 mm DE CÔTÉ SUR 63 mm DE PROFONDEUR CHACUNE AINSI QU'AVEC DES CONDUITS À VIDE DE 21 mm, À PROLONGER JUSQUE DANS L'ESPACE DU PLAFOND; À AMÉNAGER AVEC DES MANCHONS ASSORTIS AINSI QU'AVEC DES CORDONS DE TIRAGE. LES NOUVEAUX CÂBLES DE TÉL. ET (OU) DE TRANSMISSION DE DONNÉES, LES NOUVEAUX DISPOSITIFS TERMINAUX ET LES NOUVELLES PLAQUES DE RECOUVREMENT SERONT FOURNIS ET INSTALLÉS PAR LE PROPRIÉTAIRE.

COLOR CODING:
CODE DE COULEURS:

APPLICABLE TO NEW OR RELOCATED WORK UNLESS OTHERWISE NOTED.
SAUF INDICATIONS CONTRAIRES, IL S'AGIT ICI D'INSTALLATIONS S'APPLIQUANT À DES TRAVAUX NEUFS OU DÉPLACÉS.

1. TO CONFORM TO CLIENT'S BUILDING CODING SYSTEM.
   LE TOUT DEVRA ÊTRE CONFORME AU SYSTÈME DE CODAGE DU BÂTIMENT DU CLIENT.
2. COLOUR CODE CONDUITS AND BOXES.
   COULEUR AUX CONDUITS ET AUX BOÎTES.
3. CODE WITH PLASTIC TAPE OR PAINT WHERE CONDUITS ENTER WALLS, CEILING, OR FLOOR AND AT 15 METERS INTERVALS.
   APPLIQUER DU RUBAN DE PLASTIQUE COMME MOYEN DE REPÉRAGE SUR LES CONDUITS OU PEINDRE LES CONDUITS, À TOUS LES 15 m D'INTERVALLES ET AUX TRAVERSÉES DES MURS, DES PLAFONDS ET DES PLANCHERS.
4. COLOURS: 25mm WIDE PRIME COLOUR AND 20mm WIDE AUXILIARY COLOUR.
   LES BANDES DES COULEURS DE BASE DOIVENT AVOIR 25 MM DE LARGEUR ET CELLES DES COULEURS COMPLÉMENTAIRES, 20 mm DE LARGEUR.

SERVICE SERVICE	PRIME COLOUR COULEUR DE BASE	AUXILIARY COLOUR COULEUR COMPLÉMETAIRE
UP TO 250V	BLUE	
JUSQU'À 250 VOLTS	BLEU	
UP TO 600V	YELLOW	
JUSQU'À 600 VOLTS	JAUNE	
TELECOMMUNICATION	GREEN	
RÉSEAUX DE TÉLÉCOMM.	VERT	
FIRE ALARM	RED	
ALARME INCENDIE	ROUGE	
SECURITY SYSTEM	RED	YELLOW
SYSTÈME DE SÉCURITÉ	ROUGE	JAUNE

OUTLETS LOCATION:
LOCATION DES DISPOSITIFS:

1. EXACT LOCATION AND MOUNTING HEIGHTS OF OUTLETS TO BE COORDINATE WITH INTERIOR DESIGNER/ARCHITECTURAL DRAWINGS PRIOR TO ROUGH IN. REFER TO ARCHITECTURAL/DESIGNER DRAWINGS FOR MILLWORK, FURNITURE, SCREENS, COMPONENTS (I.E. TV, DRINKING FOUNTAIN, ETC.) FOR REQUIREMENTS.
   L'EMPLACEMENT EXACT ET HAUTEURS DE MONTAGE DE TOUS LES DISPOSITIFS, DEVANT FAIRE L'OBJET D'UNE COORDINATION AVEC L'ARCHITECTE/PERSONNE CHARGÉE DE LA CONCEPTION DES TRAVAUX D'INTÉRIEUR ET CE, AVANT LA MISE EN ROUTE DES TRAVAUX DE DÉGROISSAGE. SE REPORTER AUX DESSINS D'ARCHITECTE/PERSONNE CHARGÉE DE LA CONCEPTION DES TRAVAUX INTÉRIEUR POUR LES EXIGENCES DE MENUISERIE, MEUBLES, ÉCRANS ET COMPOSANTES (TV, FONTAINE, ETC.).
2. BRING TO THE ATTENTION OF THE ARCHITECT / INTERIOR DESIGNER ANY CONFLICTS OR REQUIRED CLARIFICATION.
   PORTER À L'ATTENTION DE L'ARCHITECTE/PERSONNE CHARGÉE DE LA CONCEPTION DES TRAVAUX D'INTÉRIEUR TOUT CONFLIT OU CLARIFICATIONS NÉCESSAIRES.
3. FAILING TO COORDINATE, THE CONTRACTOR WILL MODIFY THE INSTALLATION AT HIS EXPENSE, IF REQUIRED.
   À DÉFAUT DE COORDONNER, L'ENTREPRENEUR DEVRA MODIFIER L'INSTALLATION À SES FRAIS, SI NÉCESSAIRE.

LIGHTING FIXTURE SCHEDULE / CALENDRIER DES LUMINAIRES

TYPE	DESCRIPTION	LAMPS PER FIXTURE QTY	TYPE	WATTS	COLOUR	VOLT	MOUNTING	REMARKS
1	508mm X 1220mm BASE BUILDING LED TROFFER C/W K12 ACRYLIC LENS & END PLATES WITH NEW LED RETROFIT KIT LUMINAIRE DEL PLAFONNIER DE BASE EXISTANT DE 508mm x 1220mm, AVEC LENTILLE ACRYLIQUE K12 ET PLAQUES EMBOUT AVEC NOUVELLE TROUSSE DE CONVERSION AU TYPE DEL	2	LED	44W	4000K	347V	RECESSED ENCASTRÉ	
2	NEW 610mm X 1220mm DECORATIVE PARTIAL COFFERED LED TROFFER; 2-SIDED OPTICS; 22 GAUGE DIE FORMED STEEL HOUSING; 2300 LUMENS; 80 CRI; L90 AT 60,000 HOURS; CLEAR ACRYLIC LENSE LUMINAIRE DEL DÉCORATIF À CAISSON PARTIEL DE 610mm X 1220mm; OPTIQUES DE DEUX COTÉS; BOÎTIER EN ARCIER FORMÉ DE DE CALIBRE 22; 2300 LUMENS; 80 CRI; 60,000 HEURES À L90; LENTILLE EN ACRYLIQUE CLAIR	1	LED	23W	4000K	120V	RECESSED ENCASTRÉ	FIXTURE SHALL BE DIMMABLE (0–10V). PROVIDE COMPATIBLE DIMMER SWITCH LUMINAIRES DOIVENT ÊTRE GRADABLE (0–10V). FOURNIR UN GRADATEUR COMPATIBLE.
3	NEW 2438mmLx38mmWx114mmH SUSPENDED DIRECT INDIRECT LED DECORATIVE STRIP; 20% UP 80% DOWN LIGHT DISTRIBUTION; ANIDOLIC OPTICAL STRUCTURES WITH LINEAR LIGHT EXTRACTION; BLACK POWDER COATED FINISH; 6' SUSPENSION CABLE NOUVEAU LUMINAIRE DEL DÉCORATIF DE 2438mmL x 114mmL x 38mmP SUSPENDU DU TYPE DIRECT/INDIRECT; ÉCLAIRAGE DIRIGÉ VERS LE HAUT À 20%; ÉCLAIRAGE DIRIGÉ VER LE BAS À 80%; STRUCTURE OPTIQUE ANABOLISANT AVEC EXTRACTION DE LUMIÈRE LINÉAIRE; FINITION ÉMAIL EN POUDRE NOIRE; CÂBLE DE SUSPENSION DE 6'	1	LED	29W	4000K	120V	SUSPENDED SUSPENDU	FIXTURE SHALL BE DIMMABLE (0–10V). PROVIDE COMPATIBLE DIMMER SWITCH. COORDINATE EXACT MOUNTING HEIGHT WITH DEPARTMENTAL REPRESENTATIVE. LUMINAIRES DOIVENT ÊTRE GRADABLE (0–10V). FOURNIR UN GRADATEUR COMPATIBLE. COORDONNER LA HAUTEUR DE SUSPENSION AVEC LE REPRÉSENTANT DU MINISTÈRE.
4	1220mm LED COMMERCIAL TYPE STRIP LIGHT; FROSTED EXTRUDED MICROGROOVE ROUND POLYCARBONATE LENS; DIE AND BRAKE-FORMED, STEEL HOUSING; WHITE, POLYESTER POWDER PAINTED FINISH; L70 AT 60,000 HOURS; NOUVELLE BANDE LUMINAIRE COMMERCIALE DE 1200mm; LENTILLE EN POLYCARBONATE GIVRÉ ET RONDE EN MICROSILLONS EXTRUDÉ; BOITIER EN ACIER FORMÉ; FINITION PEINTURÉ DE POUDRE DE POLYESTER BLANC; L70 À 60,000 HEURE	1	LED	18W	4000K	120V	SURFACE	
5	NEW UNDER CABINET LED TAPE LIGHT; 367 LUMENS PER METER NOUVEAU LUMINAIRE DE BANDE DEL SOUS LE CABINET; 367 LUMENS PAR MÈTRE	1	LED	20W	4000K	12V	SURFACE	PROVIDE POWER SUPPLY, FEED-IN CABLE, AND ALL REQUIRED MOUNTING HARDWARE. FOURNIR LE BLOC D'ALIMENTATION, CÂBLE D'ALIMENTATION ET TOUT LE MATÉRIEL DE MONTAGE REQUIS.
6	NEW 36mmWx72mmH 20° LED WALL WASH CONTINUOUS ARCHITECTURAL STRIP LIGHT; CLEAR ACRYLIC 20° ASYMETRICAL IMPACT RESISTANCE LENS; EXTRUDED LOW COPPER ALUMINUM HOUSE AND DIE CAST END CAPS; 519 LUMEN'S PER FT; NOUVEAU LUMINAIRE DE 36mmLx72mmP; TYPE LÈCHE-MUR DE 20° INCLINAISON; LENTILLE CONTINUE ARCHITECTURALE; ACRYLIQUE; 20° DE RÉSISTANCE AU CHOC ASYMÉTRIQUE; BOÎTIER EN ALUMINUM EXTRUDÉ FAIBLE EN CUIVRE ET BOUCHONS MOULÉ; 519 LUMENS PAR PIED.	1	LED	–	4000K	120V	SURFACE	FIXTURE SHALL BE DIMMABLE (0–10V). PROVIDE COMPATIBLE DIMMER SWITCH. LUMINAIRES DOIVENT ÊTRE GRADABLE (0–10V). FOURNIR UN GRADATEUR COMPATIBLE.
7	NEW 36mmWx72mmH 5° LED WALL WASH CONTINUOUS ARCHITECTURAL STRIP LIGHT; CLEAR ACRYLIC 5° ASYMETRICAL IMPACT RESISTANCE LENS; EXTRUDED LOW COPPER ALUMINUM HOUSE AND DIE CAST END CAPS; 519 LUMEN'S PER FT; NOUVEAU LUMINAIRE DE 36mmLx72mmP; TYPE LÈCHE-MUR DE 5° INCLINAISON; BANDE CONTINUE ARCHITECTURALE; ACRYLIQUE; 5° DE RÉSISTANCE AU CHOC ASYMÉTRIQUE; BOÎTIER EN ALUMINUM EXTRUDÉ FAIBLE EN CUIVRE ET BOUCHONS MOULÉ; 519 LUMENS PAR PIED.	1	LED	–	4000K	120V	SURFACE	FIXTURE SHALL BE DIMMABLE (0–10V). PROVIDE COMPATIBLE DIMMER SWITCH. LUMINAIRES DOIVENT ÊTRE GRADABLE (0–10V). FOURNIR UN GRADATEUR COMPATIBLE.
8	NEW 36mmWx72mmH CONTINUOUS ARCHITECTURAL STRIP LIGHT; DIRECT LIGHTING DISTRIBUTION; OPTIMIZED WHITE IMPACT RESISTANCE LENS; EXTRUDED LOW COPPER ALUMINUM HOUSE AND DIE CAST END CAPS; 519 LUMEN'S PER FT; NOUVEAU LUMINAIRE CONTINUE DE 36mmLx72mmP; DISTRIBUTION D'ÉCLAIRAGE DIRECT; BANDE CONTINUE ARCHITECTURAL; LENTILLE BLANC OPTIMISÉ AVEC RÉSITANCE AU CHOC; BOÎTIER EN ALUMINUM EXTRUDÉ FAIBLE EN CUIVRE ET BOUCHONS MOULÉ; 519 LUMENS PAR PIED.	1 1	LED	–	4000K	120V	SURFACE	FIXTURE SHALL BE DIMMABLE (0–10V). PROVIDE COMPATIBLE DIMMER SWITCH. LUMINAIRES DOIVENT ÊTRE GRADABLE (0–10V). FOURNIR UN GRADATEUR COMPATIBLE.
9	NEW 114mm 2°-45° ADJUSTABLE DOWNLIGHT C/W 33° REFLECTOR; 876 LUMENS; 90 CRI; WHITE FINISH NOUVEAU LUMINARE DE 114mm; ADJUSTABLE DE 2°-45°; AVEC RÉFLECTEUR DE 33°; 876 LUMENS; 90 CRI; FINITION EN BLANC	1	LED	10W	4000K	120V	RECESSED ENCASTRÉ	FIXTURE SHALL BE DIMMABLE (0–10V). PROVIDE COMPATIBLE DIMMER SWITCH. LUMINAIRES DOIVENT ÊTRE GRADABLE (0–10V). FOURNIR UN GRADATEUR COMPATIBLE.
10	NEW 381mm DIAMETER CIRCULAR ARCHITECTURAL PENDANT FIXTURE; TRANSPARENT METHACRYLATE CONSTRUCTION AVAILABLE IN MULTIPLE COLOURS; 1x INCANDESCENT LAMP; 925 LUMENS; 8000 HOURS NOUVEAU LUMINAIRE ARCHITECTURAL DE 381mm EN DIAMÈTRE SUSPENDU; CONSTRUCTION EN MÉTHACRYLATE TRANSPARENT DISPONIBLE EN PLUSIEURS COULEURS; UNE LAMPE INCANDESCENTE; 925 LUMENS; 8000 HEURES	1	INC	19W	–	120V	SUSPENDED SUSPENDU	EXACT COLOUR TO BE DETERMINED BY ARCHITECT. COORDINATE EXACT LOCATION AND MOUNTING HEIGHT WITH DEPARTMENTAL REPRESENTATIVE COULEUR EXACTE À ÊTRE DÉTERMINÉE PAR L'ARCHITECTE. COORDONNER L'EMPLACEMENT EXACT ET LA HAUTEUR DE MONTAGE AVEC LE REPRÉSENTANT DU MINISTÈRE.
11	NEW 76mmWx120mmH DIRECT/INDIRECT CONTINUOUS ARCHITECTURAL STRIP LIGHT; CLEAR ACRYLIC 5° ASYMETRICAL IMPACT RESISTANCE LENS; EXTRUDED LOW COPPER ALUMINUM HOUSE AND DIE CAST END CAPS; 519 LUMEN'S PER FT; NOUVEAU LUMINAIRE DE 76mmLx120mmP DE TYPE DIRECT/INDIRECT; AVEC BANDE CONTINUE ARCHITECTURAL; LENTILLE ACRYLIQUE; 5° DE RÉSISTANCE AU CHOC ASYMÉTRIQUE; BOÎTIER EN ALUMINUM EXTRUDÉ FAIBLE EN CUIVRE ET BOUCHONS MOULÉ; 519 LUMENS PAR PIED.	1	LED	20W	4000K	12V	SURFACE WALL SURFACE MUR	
12	2438mm DIAMETER SUSPENDED DIRECT ARCHITECTURAL CIRCULAR MOONRING PENDANT; 176 LUMEN/FT; IMPACT RESISTANCE; ACRYLIC OPAL LENS; ALUMINUM, BLACK, WHITE OR RAL FINISH; NOUVEAU LUMINAIRE ARCHITECTURAL SUSPENDU DU TYPE DIRECT; 2438mm DE DIAMÈTRE; APPARENCE D'UN ANNEAU DE LUNE CIRCULAIRE; RÉSISTANCE À L'IMPACT; LENTILLE EN ACRYLIQUE OPALE; FINITION EN ALUMINIUM, NOIR, BLANC OU "RAL"	1	LED	35W	4000K	120V	SUSPENDED SUSPENDU	EXACT COLOUR TO BE DETERMINED BY ARCHITECT. COORDINATE EXACT LOCATION AND MOUNTING HEIGHT WITH ARCHITECTURAL TRADES. COULEUR EXACTE À ÊTRE DÉTERMINÉE PAR L'ARCHITECTE. COORDONNER L'EMPLACEMENT EXACT ET LA HAUTEUR DE MONTAGE AVEC LE REPRÉSENTANT DU MINISTÈRE.
13	1220mmH x 102mmD CIRCULAR ARCHITECTURAL PENDANT FIXTURE; REMOTE LED DRIVER; 80CRI; WHITE FINISH NOUVEAU LUMINAIRE CIRCULAIRE ARCHITECTURAL SUSPENDU DE 1220mmLx102mmP; PILOTE À DISTANCE; 80 CRI; FINITION BLANC	1	LED	38W	4000K	120V	SUSPENDED SUSPENDU	FIXTURE SHALL BE DIMMABLE (0-10V). PROVIDE COMPATIBLE DIMMER SWITCH. COORDINATE EXACT LOCATION AND MOUNTING HEIGHT WITH ARCHITECTURAL TRADES. LUMINAIRES DOIVENT ÊTRE GRADABLE (0–10V). FOURNIR UN GRADATEUR COMPATIBLE. COORDONNER L'EMPLACEMENT EXACT ET LA HAUTEUR DE MONTAGE AVEC LE REPRÉSENTANT DU MINISTÈRE.

LIGHTING NOTES / NOTES D'ÉCLAIRAGE

1. ALL ACRYLIC LENSES SHALL BE MINIMUM 0.125" THICK.
   TOUTES LES LENTILLES EN ACRYLIC DOIVENT ÊTRE AU MOINS 0.125" D'ÉPAISSEUR.
2. FIXTURE COMPONENTS TO COMPLY WITH DESIGN INTENT AS PER ARCHITECTURAL DRAWINGS.
   COMPOSANTES DES LUMINAIRES DOIVENT CONFORMER À L'INTENTION DE CONCEPTION SELON LES DESSINS ARCHITECTURAUX.

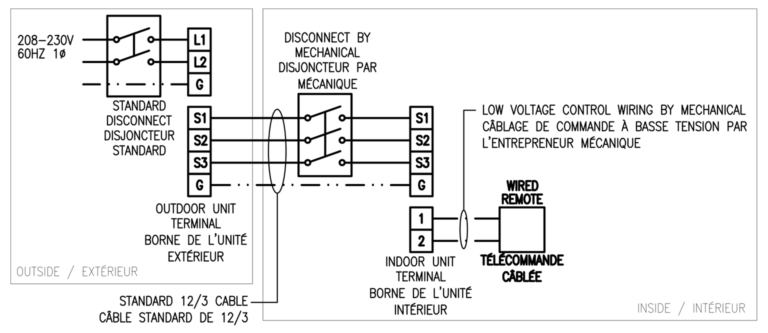

1 / E1.1 CONDENSER UNIT WIRING DIAGRAM
SCHÉMAS DE CÂBLAGE DE L'UNITÉ CONDENSEUR
N.T.S.

DRAWING LIST / LISTE DES DESSINS

DWG No.	DESCRIPTION
E1.1	ELECTRICAL LEGENDS, DRAWING LIST AND GENERAL NOTES LÉGENDES ÉLECTRIQUES, LISTE DES DESSINS ET NOTES GÉNÉRALES
E2.1	5TH FLOOR NORTH LIGHTING AND FIRE ALARM DEMOLITION WORK 5ÈME ÉTAGE NORD ÉCLAIRAGE ET ALARME INCENDIE – TRAVAUX DE DÉMOLITION
E2.2	5TH FLOOR SOUTH LIGHTING AND FIRE ALARM DEMOLITION WORK 5ÈME ÉTAGE SUD ÉCLAIRAGE ET ALARME INCENDIE – TRAVAUX DE DÉMOLITION
E2.3	5TH FLOOR NORTH LIGHTING AND FIRE ALARM NEW WORK 5ÈME ÉTAGE NORD ÉCLAIRAGE ET ALARME INCENDIE – NOUVEAUX TRAVAUX
E2.4	5TH FLOOR SOUTH LIGHTING AND FIRE ALARM NEW WORK 5ÈME ÉTAGE SUD ÉCLAIRAGE ET ALARME INCENDIE – NOUVEAUX TRAVAUX
E2.5	5TH FLOOR NORTH POWER AND SYSTEMS DEMOLITION WORK 5ÈME ÉTAGE NORD COURANT ET SYSTÈMES – TRAVAUX DE DÉMOLITION
E2.6	5TH FLOOR SOUTH POWER AND SYSTEMS DEMOLITION WORK 5ÈME ÉTAGE SUD COURANT ET SYSTÈMES – TRAVAUX DE DÉMOLITION
E2.7	5TH FLOOR NORTH POWER AND SYSTEMS NEW WORK 5ÈME ÉTAGE NORD COURANT ET SYSTÈMES – NOUVEAUX TRAVAUX
E2.8	5TH FLOOR SOUTH POWER AND SYSTEMS NEW WORK 5ÈME ÉTAGE SUD COURANT ET SYSTÈMES – NOUVEAUX TRAVAUX
E2.9	5TH FLOOR NORTH ABOVE CEILING DEMOLITION WORK 5ÈME ÉTAGE NORD TRAVAUX AU-DESSUS DU PLAFOND – TRAVAUX DE DÉMOLITION
E2.10	5TH FLOOR SOUTH ABOVE CEILING DEMOLITION WORK 5ÈME ÉTAGE SUD TRAVAUX AU-DESSUS DU PLAFOND – TRAVAUX DE DÉMOLITION
E2.11	5TH FLOOR NORTH ABOVE CEILING NEW WORK 5ÈME ÉTAGE NORD TRAVAUX AU-DESSUS DU PLAFOND – NOUVEAUX TRAVAUX
E2.12	5TH FLOOR SOUTH ABOVE CEILING NEW WORK 5ÈME ÉTAGE SUD TRAVAUX AU-DESSUS DU PLAFOND – NOUVEAUX TRAVAUX
E2.13	5TH FLOOR LIGHTING CONTROL WIRING DIAGRAM 5ÈME ÉTAGE SCHÉMA DE CÂBLAGE POUR ÉCLAIRAGE
E2.14	5TH FLOOR NORTH ABOVE CEILING TELECOMMUNICATION NEW WORK 5ÈME ÉTAGE NORD TRAVAUX DE TÉLÉCOMMUNICATION AU-DESSUS DU PLAFOND – NOUVEAUX TRAVAUX
E2.15	5TH FLOOR SOUTH ABOVE CEILING TELECOMMUNICATION NEW WORK 5ÈME ÉTAGE SUD TRAVAUX DE TÉLÉCOMMUNICATION AU-DESSUS DU PLAFOND – NOUVEAUX TRAVAUX
E2.16	5TH FLOOR EXISTING ELECTRICAL PANEL SCHEDULES 5ÈME ÉTAGE NOMENCLATURE DES TABLEAUX EXISTANTS
E2.17	5TH FLOOR NEW ELECTRICAL PANEL SCHEDULES 5ÈME ÉTAGE NOMENCLATURE DES TABLEAUX – NOUVEAUX TRAVAUX
E2.18	5TH FLOOR TEMPORARY PATH OF EGRESS 5ÈME ÉTAGE CORRIDOR D'ÉVACUATION TEMPORAIRE
E2.19	5TH FLOOR NORTH ABOVE CEILING SECURITY NEW WORK 5ÈME ÉTAGE NORD TRAVAUX DE SÉCURITÉ AU-DESSUS DU PLAFOND NOUVEAUX TRAVAUX
E2.20	5TH FLOOR SOUTH ABOVE CEILING SECURITY NEW WORK 5ÈME ÉTAGE SUD TRAVAUX DE SÉCURITÉ AU-DESSUS DU PLAFOND NOUVEAUX TRAVAUX
E3.1	10TH FLOOR NORTH LIGHTING AND FIRE ALARM DEMOLITION WORK 10ÈME ÉTAGE NORD ÉCLAIRAGE ET ALARME INCENDIE – TRAVAUX DE DÉMOLITION
E3.2	10TH FLOOR SOUTH LIGHTING AND FIRE ALARM DEMOLITION WORK 10ÈME ÉTAGE SUD ÉCLAIRAGE ET ALARME INCENDIE – TRAVAUX DE DÉMOLITION
E3.3	10TH FLOOR NORTH LIGHTING AND FIRE ALARM NEW WORK 10ÈME ÉTAGE NORD ÉCLAIRAGE ET ALARME INCENDIE – NOUVEAUX TRAVAUX
E3.4	10TH FLOOR SOUTH LIGHTING AND FIRE ALARM NEW WORK 10ÈME ÉTAGE SUD ÉCLAIRAGE ET ALARME INCENDIE – NOUVEAUX TRAVAUX
E3.5	10TH FLOOR NORTH POWER AND SYSTEMS DEMOLITION WORK 10ÈME ÉTAGE NORD COURANT ET SYSTÈMES – TRAVAUX DE DÉMOLITION
E3.6	10TH FLOOR SOUTH POWER AND SYSTEMS DEMOLITION WORK 10ÈME ÉTAGE SUD COURANT ET SYSTÈMES – TRAVAUX DE DÉMOLITION
E3.7	10TH FLOOR NORTH POWER AND SYSTEMS NEW WORK 10ÈME ÉTAGE NORD COURANT ET SYSTÈMES – NOUVEAUX TRAVAUX
E3.8	10TH FLOOR SOUTH POWER AND SYSTEMS NEW WORK 10ÈME ÉTAGE SUD COURANT ET SYSTÈMES – NOUVEAUX TRAVAUX
E3.9	10TH FLOOR NORTH ABOVE CEILING DEMOLITION WORK 10ÈME ÉTAGE NORD TRAVAUX AU-DESSUS DU PLAFOND – TRAVAUX DE DÉMOLITION
E3.10	10TH FLOOR SOUTH ABOVE CEILING DEMOLITION WORK 10ÈME ÉTAGE SUD TRAVAUX AU-DESSUS DU PLAFOND – TRAVAUX DE DÉMOLITION
E3.11	10TH FLOOR NORTH ABOVE CEILING NEW WORK 10ÈME ÉTAGE NORD TRAVAUX AU-DESSUS DU PLAFOND – NOUVEAUX TRAVAUX
E3.12	10TH FLOOR SOUTH ABOVE CEILING NEW WORK 10ÈME ÉTAGE SUD TRAVAUX AU-DESSUS DU PLAFOND – NOUVEAUX TRAVAUX
E3.13	10TH FLOOR LIGHTING/SHADES CONTROL WIRING DIAGRAM PAGE 1 OF 2 10ÈME ÉTAGE SCHÉMA DE CÂBLAGE POUR ÉCLAIRAGE/NUANCES PAGE 1 DE 2
E3.14	10TH FLOOR LIGHTING/SHADES CONTROL WIRING DIAGRAM PAGE 2 OF 2 10ÈME ÉTAGE SCHÉMA DE CÂBLAGE POUR ÉCLAIRAGE/NUANCES PAGE 2 DE 2
E3.15	10TH FLOOR NORTH ABOVE CEILING TELECOMMUNICATION NEW WORK 10ÈME ÉTAGE NORD TRAVAUX DE TÉLÉCOMMUNICATION AU-DESSUS DU PLAFOND – NOUVEAUX TRAVAUX
E3.16	10TH FLOOR SOUTH ABOVE CEILING TELECOMMUNICATION NEW WORK 10ÈME ÉTAGE SUD TRAVAUX DE TÉLÉCOMMUNICATION AU-DESSUS DU PLAFOND – NOUVEAUX TRAVAUX
E3.17	10TH FLOOR EXISTING ELECTRICAL PANEL SCHEDULES 10ÈME ÉTAGE NOMENCLATURE DES TABLEAUX EXISTANTS
E3.18	10TH FLOOR NEW ELECTRICAL PANEL SCHEDULES 10ÈME ÉTAGE NOMENCLATURE DES TABLEAUX – NOUVEAUX TRAVAUX
E3.19	10TH FLOOR TEMPORARY PATH OF EGRESS 10ÈME ÉTAGE CORRIDOR D'ÉVACUATION TEMPORAIRE
E3.20	10TH FLOOR NORTH ABOVE CEILING SECURITY NEW WORK 10ÈME ÉTAGE NORD TRAVAUX DE SÉCURITÉ AU-DESSUS DU PLAFOND NOUVEAUX TRAVAUX

LINETYPE LEGEND
LÉGENDE DES TYPES DE LIGNES

SYMBOL SYMBOLE	DESCRIPTION
	NEW WORK NOUVEAUX TRAVAUX
	EXISTING ARTICLE EXISTANT
	DEMOLITION TRAVAUX DE DÉMOLITION
	ARCHITECTURAL GRID LINES LIGNES DE QUADRILLAGE D'ARCHITECTURE
	CEILING GRID GRILLE DE PLAFOND

ABBREVIATION LEGEND
LÉGENDE D'ABRÉVIATIONS

ABBREVIATION ABRÉVIATION	DESCRIPTION
B	BLANK WALL PLATE PLAQUE DE RECOUVREMENT VIERGE
C	CEILING MOUNTED DE MONTAGE AU PLAFOND
E	EXISTING, TO REMAIN ARTICLE EXISTANT, À CONSERVER.
GFI	GROUND FAULT INTERRUPTER INTERRUPTEUR DE FUITE-À-LA-TERRE
R	EXISTING, TO BE DISCONNECTED AND REMOVED DÉBRANCHER ET ENLEVER L'ARTICLE AVEC CONDUIT ET CÂBLAGE
OC	INSTALLED OVER COUNTER TOP AU DESSUS DU COMPTOIR
F	FLOOR MOUNTED INSTALLÉ SUR LE PLANCHER
F	SURFACE MOUNTED MONTÉ EN SURFACE
H	HANGING SUSPENDU
N	NEW ARTICLE NEUF
TR	TELECOM ROOM SALLE DE TÉLÉCOMMUNICATIONS
EM	LIGHT FIXTURE CONNECTED TO EMERGENCY CIRCUIT LUMINAIRE RACCORDÉ AU CIRCUIT D'URGENCE
N.S.	UNSUPPORTED NON SUPPORTÉ
OPN	OPEN OUVERT
LTG	LIGHTING ÉCLAIRAGE
JB	JUNCTION BOX BOÎTE DE JONCTION

ELECTRICAL LEGEND / LÉGENDE ÉLECTRIQUE

SYMBOL	DESCRIPTION
	LED CEILING MOUNTED LIGHT FIXTURE LUMINAIRE DEL, DE MONTAGE AU PLAFOND
	LIGHT FIXTURE TO BE CONNECTED TO UNSWITCHED EMERGENCY CIRCUIT LUMINAIRES À ÊTRE RACCORDÉS À UN CIRCUIT D'URGENCE
	EXISTING LIGHT FIXTURE CONNECTED TO UNSWITCHED EMERGENCY CIRCUIT LUMINAIRES EXISTANT RACCORDÉS À UN CIRCUIT D'URGENCE
E	RECESSED DOWN LIGHT FIXTURE, TYPE AS INDICATED PROJECTEUR VERS LE BAS; TYPE, SELON LES INDICATIONS.
E	DOWN LIGHT FIXTURE TO BE CONNECTED TO UNSWITCHED EMERGENCY CIRCUIT PROJECTEUR VERS LE BAS; À ÊTRE RACCORDÉS À UN CIRCUIT D'URGENCE
$	WALL MOUNTED LIGHT SWITCH INTERRUPTEUR DE MONTAGE MURAL
$D	DIMMER LIGHT SWITCH GRADATEUR MONTÉ AU MUR
$OS	WALL MOUNTED OCCUPANCY SENSOR SWITCH COMMUTATEUR DE DÉTECTEUR DE PRÉSENCE, DE MONTAGE MURAL
$LV	WALL MOUNTED LOW VOLTAGE SWITCH INTERRUPTEUR À BASSE TENSION, DE MONTAGE MURAL
$MLV	WALL MOUNTED MASTER LOW VOLTAGE SWITCH INTERRUPTEUR À BASSE TENSION PRINCIPAL, DE MONTAGE MURAL
OS	CEILING OCCUPANCY SENSOR COMMUTATEUR DE DÉTECTEUR DE PRÉSENCE, DE MONTAGE AU PLAFOND
OS2	DUAL RELAY CEILING OCCUPANCY SENSOR COMMUTATEUR DE DÉTECTEUR DE PRÉSENCE, DE MONTAGE AU PLAFOND, AVEC RELAIS DOUBLE
ELC	EMERGENCY LIGHTING CONTROL UNIT UNITÉ DE COMMANDE L'ÉCLAIRAGE D'URGENCE
TX	STEP DOWN TRANSFORMER IN CEILING SPACE TRANSFORMEUR ABAISSEUR DE COURANT DANS L'ESPACE DU PLAFOND
	CEILING MOUNTED PICTOGRAM TYPE EXIT LIGHT AFFICHE DE SORTIE DE SECOURS DE MONTAGE AU PLAFOND DE TYPE PICTOGRAMME
	WALL MOUNTED PICTOGRAM TYPE EXIT LIGHT AFFICHE DE SORTIE DE SECOURS DE MONTAGE MURAL DE TYPE PICTOGRAMME
F	FIRE ALARM SPEAKER HAUT-PARLEUR D'ALARME INCENDIE
F	FIRE ALARM COMBINATION SPEAKER/STROBE COMBINAISON HAUT-PARLEUR ET LUMIÈRE STROBOSCOPIQUE D'ALARME INCENDIE
	FIRE ALARM SMOKE DETECTOR DÉTECTEUR DE FUMÉE D'ALARME INCENDIE
F	FIRE ALARM HANDSET TÉLÉPHONE D'ALARME INCENDIE
F	FIRE ALARM PULL STATION AVERTISSEUR MANUEL POUR ALARME À INCENDIE
	15A, 120V WALL MOUNTED DUPLEX RECEPTACLE PRISE DE COURANT DUPLEX DE 15A ET 120V; DE MONTAGE MURAL
	15A, 120V DEDICATED DUPLEX RECEPTACLE PRISE DE COURANT DUPLEX DÉDIÉE, DE 15A ET 120V
	15A, 120V DUPLEX RECEPTACLE – INSTALLED OVER COUNTER PRISE DE COURANT 15A, 120V INSTALLÉE AU DESSUS DU COMPTOIR
	20A, 120V, RA RECEPTACLE – INSTALLED OVER COUNTER PRISE DE COURANT 5-20R, DE MONTAGE AU-DESSUS DU COMPTOIR
GFI	20A, 120V, GFI RECEPTACLE – INSTALLED OVER COUNTER PRISE DE COURANT 5-20R, GFI, DE MONTAGE AU-DESSUS DU COMPTOIR
	20A, 120V, RA RECEPTACLE PRISE DE COURANT 5-20R
	15A, 120V HALF SWITCH RECEPTACLE PRISE DE COURANT 15A, 120V, MOITIÉ COMMUTÉE
USB	15A, 120V COMBINATION DUPLEX RECEPTACLE AND USB CHARGER PRISE DE COURANT DOUBLE DE 15A, 120V ET CHARGEUR USB COMBINÉS
	DUPLEX RECEPTACLE AND DATA OUTLET GANGED IN ARCHITECTURAL BACK BOX PRISE DE COURANT DUPLEX ET SORTIE DE DONNÉES DANS UNE BOÎTE ARRIÈRE ARCHITECTURAL
	FURNITURE POWER POLE POTEAU D'ALIMENTATION POUR MEUBLES
COMMS	FURNITURE POLE FOR COMMUNICATIONS (REFERENCE ONLY) POTEAU D'ALIMENTATION POUR MEUBLES DE COMMUNICATION (RÉFÉRENCE SEULEMENT)
S	SERVICE POLE POTEAU DE BRANCHEMENT
FM	FLOOR MONUMENT MONUMENT DE PLANCHER
J	JUNCTION BOX BOÎTE DE JONCTION
T	LINE VOLTAGE THERMOSTAT SUPLLIED BY MECHANICAL, INSTALLED AND WIRED BY ELECTRICAL THERMOSTAT À TENSION DE LIGNE FOURNIR PAR MÉCANIQUE, INSTALLÉ ET CÂBLÉ PAR ÉLECTRIQUE
	FLEXIBLE CONDUIT CONNECTION CONDUIT FLEXIBLE
	MANUAL MOTOR STARTER DÉMARREUR MANUEL POUR MOTEURS
	SINGLE PHASE ELECTRIC MOTOR MOTEUR ÉLECTRIQUE UNI-PHASÉ
SS	SPEED CONTROLLER COMMUTATEUR DE VITESSE
	DISCONNECT SWITCH DISJONCTEUR
	SURFACE MOUNTED ELECTRICAL PANEL PANNEAU ÉLECTRIQUE MONTÉ EN SURFACE
	RECESS MOUNTED ELECTRICAL PANEL PANNEAU ÉLECTRIQUE ENCASTRÉ
LMS	LIGHT MANAGEMENT HUB WITH ONE QUANTUM PROCESSOR PANNEAU DE GESTION D'ÉCLAIRAGE AVEC UN PROCESSEUR "QUANTUM"
ESN	ENERGI SAVER NODE 0-10V SWITCH (120V-347V LOADS) NOEUD ÉCONOMISEUR D'ÉNERGIE 0-10V (CHARGE DE 120V-347V)
SM	QS SENSOR MODULE WIRED AND WIRELESS INPUTS MODULE CAPTEUR "QS" ENTRÉES FILÉES ET SANS FIL
SC	CONTROL STATION PICO KEYPAD CLAVIER DE COMMANDE "PICO"
	RF DAYLIGHT SENSOR CAPTEUR DE LUMIÈRE DU JOUR RF
MPC	WIRELESS MULLION MOUNT EXTERIOR LIGHT SENSOR CAPTEUR DE LUMIÈRE SANS FIL MONTÉ SUR LE MENEAU
SP	POWER SUPPLY QS PANEL PANNEAU D'ALIMENTATION QS
	BASEBOARD HEATER C/W INTEGRAL THERMOSTAT PLINTHE ÉLECTRIQUE AVEC THERMOSTAT INTÉGRAL
	VOICE AND/OR DATA OUTLET BOX BOÎTE POUR SORTIE DONNÉES ET/OU TÉLÉPHONE
	CABLEVISION OUTLET BOÎTE POUR SORTIE DE TÉLÉVISION PAR CÂBLE
MIC	MICROPHONE OUTLET SORTIE POUR MICROPHONE
RTE	REQUEST TO EXIT DEMANDE DE SORTIE DE SECOURS
CR	CARD READER LECTEUR DE CARTES
ES	ELECTRIC STRIKE GÂCHE ÉLECTRIQUE
DC	DOOR CONTACT CONTACT DE PORTE
MS	MOTION SENSOR DÉTECTEUR DE MOUVEMENT
AV	DUAL GANG BACK BOX FOR AV BOÎTE ARRIÈRE DOUBLE POUR AUDIO VISUEL
C	SINGLE GANG BACK BOX FOR CAMERA BOÎTE ARRIÈRE SIMPLE POUR CAMÉRA
	BARRIER-FREE DOOR OPERATOR C/W PUSHBUTTONS DISPOSITIF D'OUVERTURE/FERMETURE DE PORTE POUR ACCÈS FACILE AVEC BOUTONS

Canada
Public Works and Government Services Canada
Travaux publics et services gouvernementaux Canada

73 Breezehill Avenue North
Ottawa, ON K1Y 2H6
tel: 613.232.4499
fax: 613.232.4187
www.4te.ca

Goodkey Weedmark Consulting Engineers
GOODKEY WEEDMARK & ASSOCIATES LIMITED
1688 Woodward Dr. Ottawa Ontario Canada K2C 3R8
GWAL Project: 2016-313
613 727-5111 Voice
613 727-5115 Fax
www.gwal.com Web

Contractor to verify all dimensions & conditions on site and immediately notify the departmental Representative of all discrepancies.

L'entrepreneur doit vérifier toutes les dimensions et conditions sur le site et aviser immédiatement le Représentant du Ministère de toute divergence.

revisions	description	date
04	ISSUED FOR TENDER-REVISION/DOCUMENT DE SOUMISSION – RÉVISIONS	2017/06/30
03	ISSUED FOR TENDER / DOCUMENT DE SOUMISSION	2017/05/19
02	ISSUED FOR 99% REVIEW	2017/03/10
01	ISSUED FOR 66% REVIEW	2017/02/10

A detail no. / no. du detail
B location drawing no. / sur dessin no.
C drawing no. / dessin no.

project / projet
PLACE DU CENTRE
WP. 2.0 SWING SPACE FIT-UP
MT. 2.0 AMÉNAGEMENT DE LOCAUX TRANSITOIRES
200 PROMENADE DU PORTAGE, GATINEAU, QC

drawing / dessin
ELECTRICAL LEGENDS, DRAWING LIST AND GENERAL NOTES
LÉGENDES ÉLECTRIQUES, LISTE DES DESSINS ET NOTES GÉNÉRALES

Designed By	A. GIRARD	Conçu par
Date	JULY 2016	(yyyy/mm/dd)
Drawn By	E. DROUIN	Dessiné par
Date	JULY 2016	(yyyy/mm/dd)
Reviewed By	R. BOIVIN	Examiné par
Date	JULY 2016	(yyyy/mm/dd)
Approved By		Approuvé par
Date		(yyyy/mm/dd)
Tender		Soumission
	MICHELLE DES BECQUETS	
Project Manager		Administrateur de projets
Project no.	R.077222	No. du projet
Drawing no.	E1.1/R1	No. du dessin