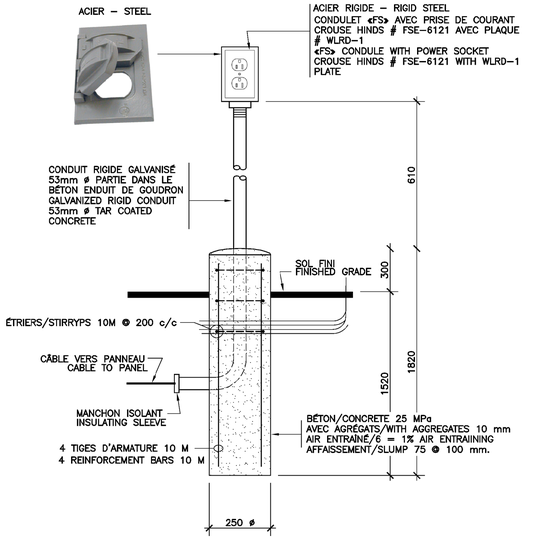

2 E-06 DÉTAIL PRISES ÉLECTRIQUES POUR VÉHICULES PUBLICS / ELECTRICAL PUBLIC VEHICLES OUTLETS DETAIL
SANS ÉCHELLE / NO SCALE

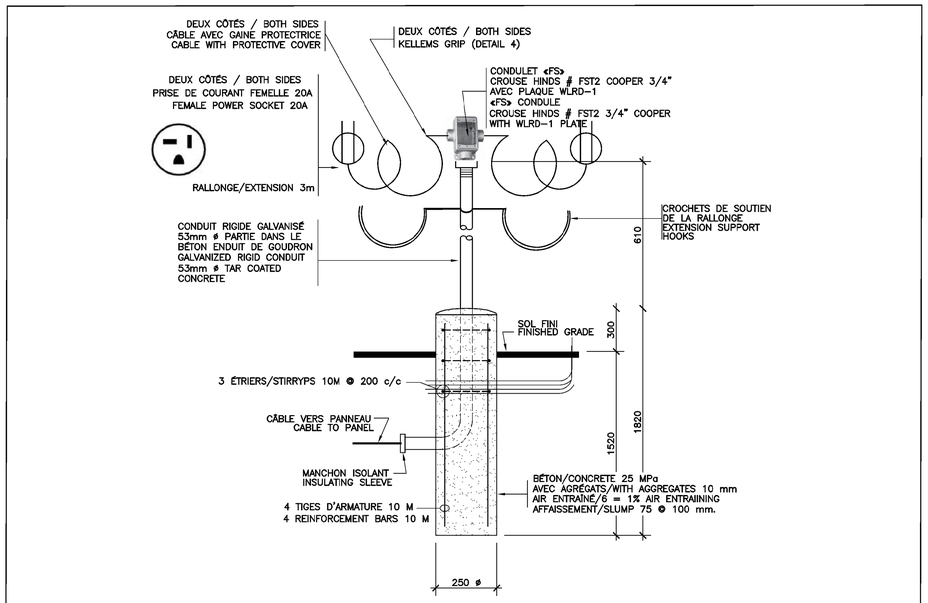

3 E-06 DÉTAIL PRISES DE VÉHICULES INSTITUTIONNELLES AVEC RALLONGE DE 3m / INSTITUTIONNAL ELECTRICAL VEHICLES OUTLETS WITH 3m EXTENSION
SANS ÉCHELLE / NO SCALE

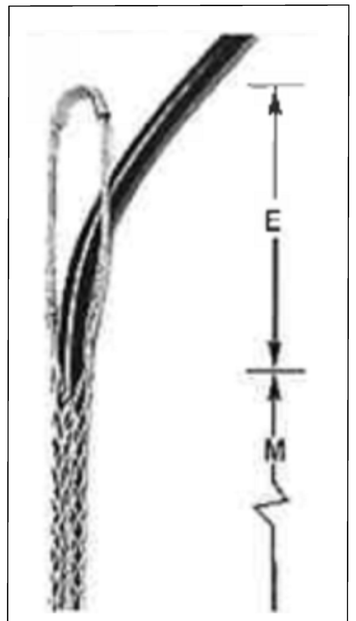

4 E-06 DÉTAIL KELLEMS GRIP DETAIL
SANS ÉCHELLE / NO SCALE

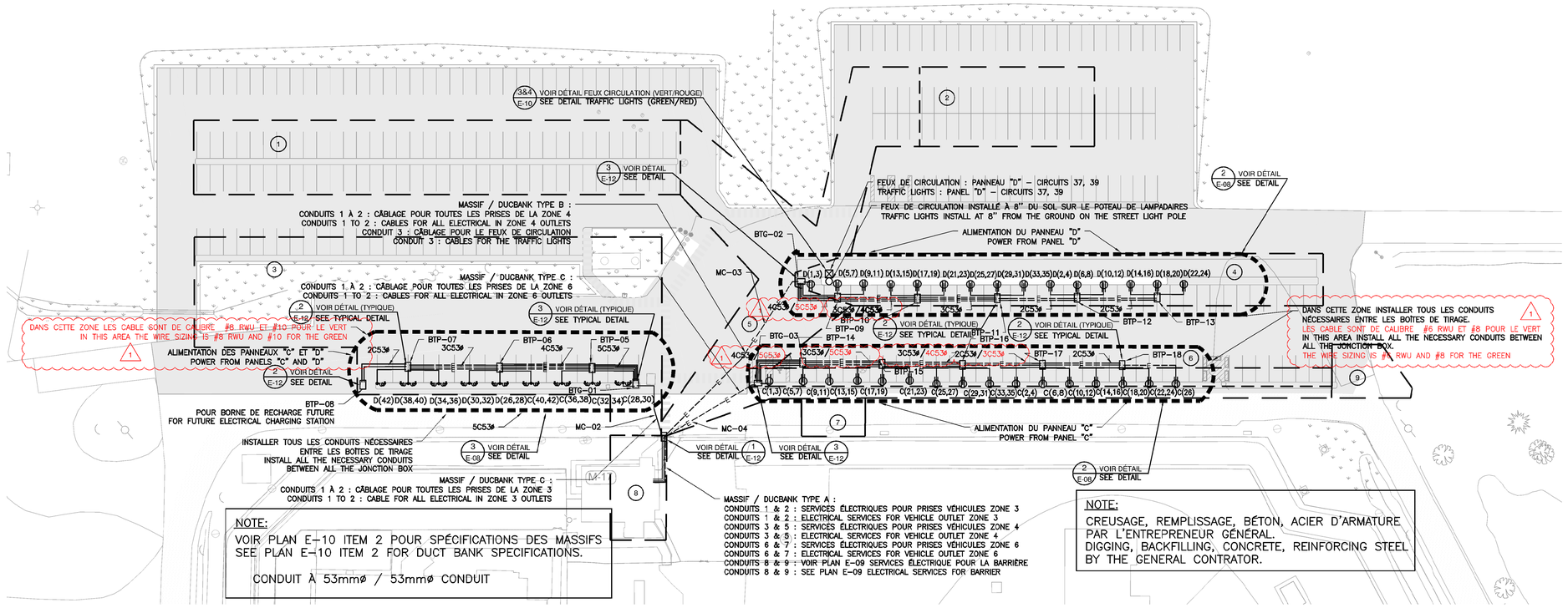

1 E-09 DÉTAIL DU RÉSEAU DES PRISES POUR VÉHICULES / ELECTRICAL VEHICLES OUTLETS NETWORK DETAIL
1 : 500M

Service Correctionnel Canada / Correctional Service Canada
Administration régionale Québec / Regional Headquarters Quebec

Plan clé / Key plan

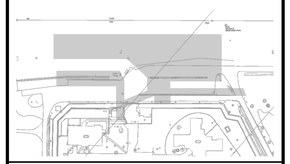

Firme mandataire: / Mandated firm:

Les Services exp inc.
t : +1.514.931.1080 | f : +1.514.397.0663
1001, boul. De Maisonneuve Ouest, bureau 800-B
Montréal, QC H3A 3C8
CANADA
www.exp.com

Notes:

1. ZONE 1: N/A
   AREA 1: N/A
2. ZONE 2: N/A
   AREA 2: N/A
3. ZONE 3: N/A
   AREA 3: N/A
4. ZONE 4: INSTALLER RÉSEAUX DE PRISES VÉHICULES
   AREA 4: INSTALL ELECTRIC OUTLETS NETWORK
5. ZONE 5: N/A
   AREA 5: N/A
6. ZONE 6: INSTALLER RÉSEAUX DE PRISES VÉHICULES
   AREA 6: INSTALL ELECTRIC OUTLETS NETWORK
7. ZONE 7: N/A
   AREA 7: N/A
8. ZONE 8: FAIRE TEST DES PRISES VÉHICULES
   AREA 8: ELECTRIC OUTLETS TEST
9. ZONE 9: N/A
   AREA 9: N/A

LÉGENDE / LEGEND

EXISTANT/EXISTING		PROJETÉ/PROPOSED
	POTEAU–LAMPADAIRE/POLE–LAMPPOST	
	PRISE, 15A, 120V TYPE A/OUTLET 15A, 120V TYPE A	
	BARRIÈRE/BARRIER	
	PANNEAU DE DÉRIVATION 250 V TYPE À DISJONCTEURS MODÈLE EN SURFACE 250 V DISTRIBUTION PANELBOARD WITH CIRCUIT BREAKERS, SURFACE–MOUNTED	
EAR	ÉQUIPEMENT EXISTANT À RÉLOCALISER EXISTING EQUIPMENT TO BE RELOCATED. RELOCATED EXISTING EQUIPMENT.	EAR
ER		ER
EE	ÉQUIPEMENT EXISTANT À DÉMANTILER. EXISTING EQUIPMENT TO BE DISMANTLED.	EE
A	AQUEDUC/WATERMAIN	A
S	EGOUT SANITAIRE/SANITARY PIPE	S
P	EGOUT PLUVIAL/STORMWATER PIPE	P
E	ÉLECTRICITÉ/ELECTRIC CABLE	E
G	GAZ NAT./NATURAL GAS	G
D	DRAIN	D
X	CLÔTURE/FENCE	X
	CONDUIT AÉRIEN/ABOVEGROUND CABLE	
	LIMITE DES LOTS	
	LIMITE TRAVAUX/SITE LIMITS	
	LIMITE DE LOTS/ LOTS LIMIT	
	BOISÉ/WOOD LIMITS	
	ARBUSTE/TREE	
	PUISARD/CATCH BASIN	
	REGARD/MANHOLE	
	BORNE D'INCENDIE/FIRE HYDRANT	
	SERVICE	
SG	VANNE GAZ NATUREL/ GAS VALVE	SG
E	POTEAU ÉLECTRICITÉ/ ELEC. POLE	E
T	POTEAU TÉLÉPHONE	T

Révisions Revisions	Objet Object	Date Date
1	ADDENDA	17–10–26
0	APPEL D'OFFRE/FOR TENDER	17–04–24

2017-10-25

Titre du projet / Project title
ÉTABLISSEMENT DE LA MACAZA
LA MACAZA INSTITUTION
321, CHEMIN DE L'AÉROPORT
LA MACAZA
AGRANDISSEMENT DU STATIONNEMENT
EXPANSION OF EXISTING PARKING FACILITIES

Titre du dessin / Drawing title
GENIE ÉLECTRIQUE
ELECTRICAL ENGINEERING

CONSTRUCTION –
RÉSEAUX PRISES POUR VÉHICULES

CONSTRUCTION –
ELECTRICAL VEHICLES OUTLETS

Conçu par: / Designed by:
L.–J. FORTIER, ING.

Dessiné par: / Drawn by:
N. BELLEY, L.–J. FORTIER, ING.

Approuvé par: / Approuved by:
L.–J. FORTIER, ING., P. MAGUIRE, ING.

No de projet / Project number
550–2–352–3920

No du dessin Drawing no	Date Date
550–2–352–3920–E08	20–02–17

Echelle Scale	No de feuille Sheet no
1:500M	8/12