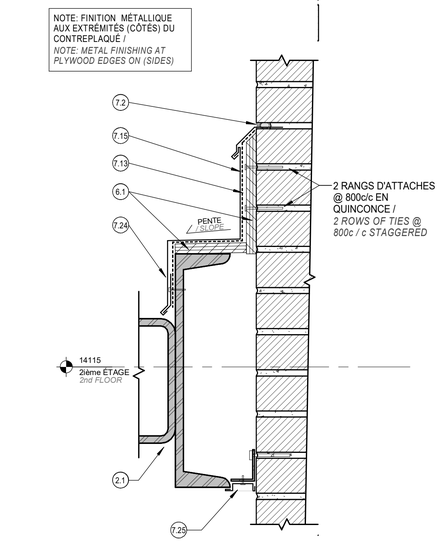

6 A-100 A-312 SOLIN À LA JONCTION MARQUISE / MACONNERIE
FLASHING AT CANOPY / MASONRY JUNCTION
ÉCHELLE / SCALE: 1 : 5

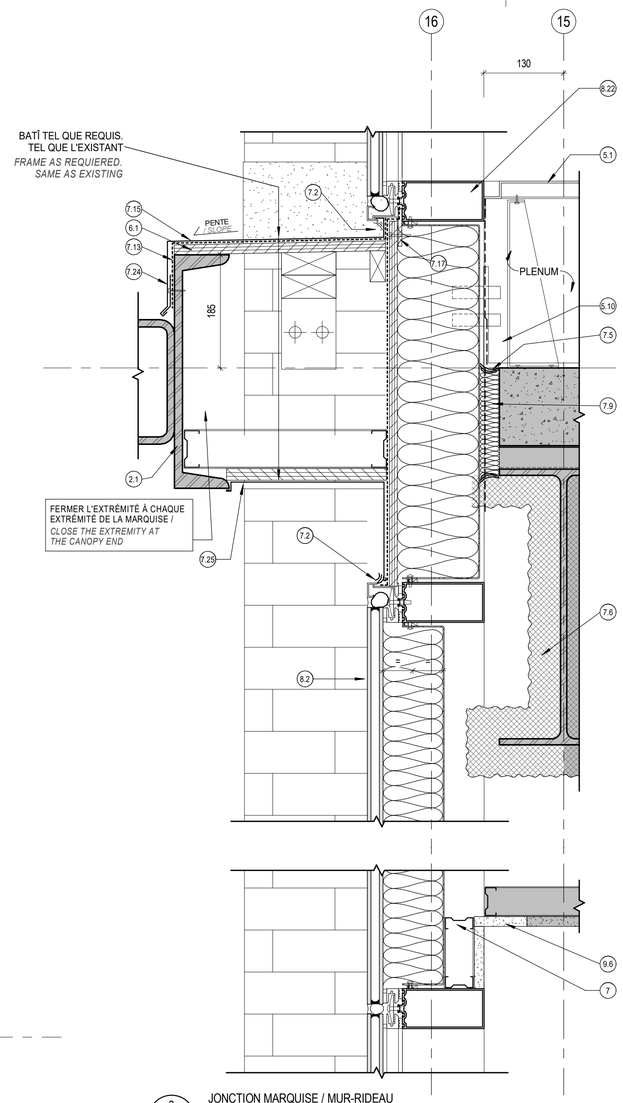

3 A-303 A-312 JONCTION MARQUISE / MUR-RIDEAU
CURTAIN WALL / MARQUISE JUNCTION
ÉCHELLE / SCALE: 1 : 5

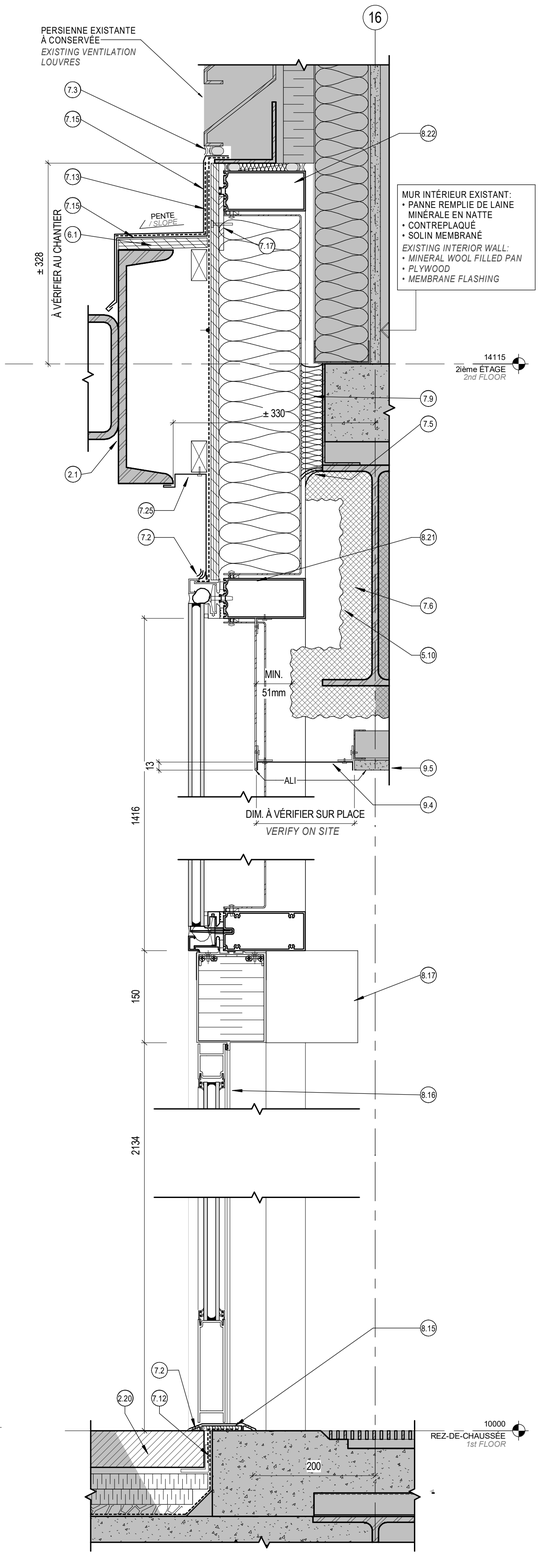

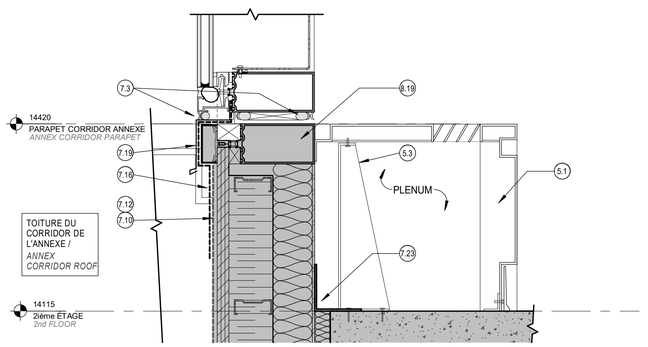

5 A-303 A-312 JONCTION TOITURE ANNEXE ET NOUVEAU MUR-RIDEAU
JUNCTION ANNEX ROOF AND NEW CURTAIN WALL
ÉCHELLE / SCALE: 1 : 5

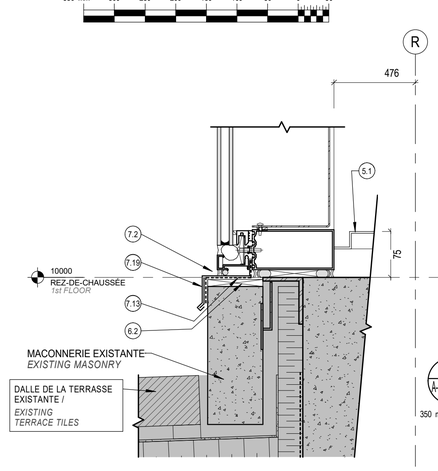

4 A-200 A-312 JONCTION MUR-RIDEAU & TERRASSE DE L'ANNEXE
CURTAIN WALL & ANNEX TERRACE JUNCTION
ÉCHELLE / SCALE: 1 : 5

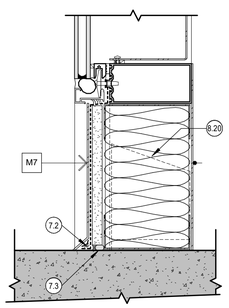

7 A-100 A-312 BAS DE MUR-RIDEAU AU PALIER
CURTAIN WALL AT CONCRETE LANDING
ÉCHELLE / SCALE: 1 : 5

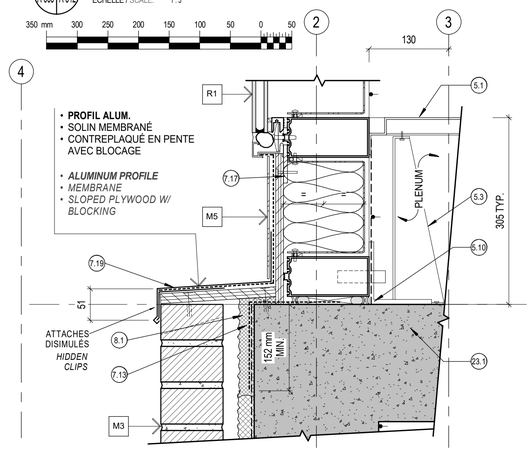

2 A-100 A-312 JONCTION MUR-RIDEAU / PAREMENT DE MAÇONNERIE
CURTAIN-WALL / MASONRY VENEER JUNCTION
ÉCHELLE / SCALE: 1 : 5

1 A-303 A-312 ENTRÉE PRICIPALE - PORTE / MARQUISE / PERSIENNE
MAIN ENTRANCE - DOOR-CANOPY-LOUVER
ÉCHELLE / SCALE: 1 : 5

NOTES GÉNÉRALES :

1. LES DÉTAILS ILLUSTRENT LES CONDITIONS À LA FIN DE LA PHASE DEUX DES TRAVAUX. RÉALISER LES TRAVAUX D'ÉTANCHÉITÉ AUX JONCTIONS MURS-RIDEAUX / PAREMENT DE MAÇONNERIE, DE FAÇON À CE QU'IL SOIENT D'UNE APPARENCE FINIE À LA FIN DE LA PHASE 1 ET EN VUE DE FACILITÉ LES RACCORDS D'ÉTANCHÉITÉ LORS DES TRAVAUX DE LA PHASE 2. L'ÉTANCHÉITÉ DE L'ENVELOPPE DU BÂTIMENT DOIT ÊTRE MAINTENU EN TOUT TEMPS.
2. SE RÉFERER AU DEVIS POUR LES CHEVAUCHEMENTS REQUIS ENTRE LES BANDES DE MEMBRANES CONTIGUES DE MÊME TYPE OU DE TYPES DIFFÉRENTS (NOUVELLES / NOUVELLES & NOUVELLES / EXISTANTES).
3. SE RÉFERER AUX COUPES DE MUR SUR A300@304 POUR LA DESCRIPTION DES COMPOSITIONS DE MURS.
4. LE SYSTÈME D'ANCRAGE ILLUSTRÉ DES MURS RIDEAUX EST À TITRE INDICATIF. L'ENTREPRENEUR SPÉCIALISÉ EST RESPONSABLE DE FOURNIR ET INSTALLER LE SYSTÈME D'ANCRAGE REQUIS. RÉFÉRER AUX SPÉCIFICATIONS TECHNIQUES POUR LES EXIGENCES DES ÉLÉMENTS À SOUMETTRE POUR VÉRIFICATION.

GENERAL NOTES :

1. DETAILS ILLUSTRATE CONDITIONS AT THE END OF PHASE 2 OF THE WORK. PROVIDE THE WATERPROOFING WORK AT THE CURTAIN WALL / MASONRY JUNCTION, IN ORDER TO HAVE A FINISHED APPEARANCE AT THE END OF PHASE 1 AND TO FACILITATE THE CONTINUOUS WATERPROOFING WHEN WORKING ON PHASE 2. / THE WATERTIGHTNESS OF THE BUILDING ENVELOPE MUST BE MAINTAINED AT ALL TIMES.
2. REFER TO TECHNICAL SPECIFICATIONS FOR OVERLAPPING BETWEEN MEMBRANES, SAME OR DIFFERENT TYPES (NEW / NEW & EXISTING / NEW).
3. REFER TO THE WALL SECTIONS ON A300@304 FOR WALL ASSEMBLIES DESCRIPTIONS.
4. THE ILLUSTRATED CURTAIN WALL'S ANCHORING SYSTEM IS FOR INFORMATION ONLY. THE SPECIALIZED CONTRACTOR IS RESPONSABLE TO SUPPLY AND INSTALL THE REQUIRED ANCHORING SYSTEMS. REFER TO TECHNICAL SPECIFICATIONS FOR SUBMITTALS REQUIREMENTS.

NOTES SPÉCIFIQUES - DÉTAILS A-312 / SPECIFIC NOTES - DETAILS A-312

2.1	MARQUISE EN ACIER PEINT EXISTANTE CONSERVÉE.	EXISTING PAINTED STEEL CANOPY TO REMAIN
2.20	ENLEVER LE PREMIER RANG DE DALLAGE DE LA TERRASSE, OU LE BALLAST AU TOIT, ET UNE SECTION D'ISOLANT EXISTANT TEL QUE REQUIS POUR EFFECTUER LES TRAVAUX ET ASSURER LE CHEVAUCHEMENT DES MEMBRANES. REMETTRE EN PLACE LE DALLAGE, OU LE BALLAST, DE MÊME QUE L'ISOLANT, UNE FOIS LES TRAVAUX D'ÉTANCHÉITÉ COMPLÉTÉS.	REMOVE EXISTING FIRST ROW OF TERRACE TILES, OR ROOF BALLAST, AND INSULATION SECTION AS REQUIRED TO COMPLETE THE WORK AND ASSURE PROPER MEMBRANE OVERLAPING. ONCE THE WHATERPROOFING IS COMPLETED, PUT BACK IN PLACE THE TERRACE TILES, OR ROOF BALLAST, AS WELL AS THE INSULATION.
5.1	CABINET DE CAHUFFAGE EN TÔLE D'ACIER PLIÉE RÉINSTALLÉ. PRÉVOIR UN NOUVEAU FINI PEINT APPLIQUÉ EN ATELIER. VOIR MÉCANIQUE.	SHEET METAL HEATING COVER WITH A NEW SHOP APPLIED PAINT FINISH TO BE REINSTALLED. SEE MECHANICAL.
5.3	NOUVELLE ÉQUERRE EN ACIER PLIÉ SUR MESURE POUR SUPPORT ET ANCRAGES DES CABINETS. DEUX PAR SECTION ± 1 SECTION PAR BAIE DE MUR-RIDEAU.	NEW CUSTOM FOLDED STEEL SUPPORT AND ANCHOR FOR HEATING COVER. TWO PER SECTION ± ONE SECTION PER CURTAIN WALL BAY.
5.10	ANCRAGE LATÉRAL DU SYSTEME DE MUR-RIDEAU. VOIR STRUCTURE POUR ANCRAGE À LA DALLE.	STRUCTURAL ANCHOR ELEMENTS. SEE STRUCTURE.
6.1	CONTREPLAQUÉ EXTÉRIEUR 19mm.	EXTERIOR PLYWOOD 19mm.
6.2	BLOCAGE.	BLOCKING.
7	MONTANTS MÉTALLIQUE 41mm.	41mm METAL STUD.
7.2	JOINT DE SCELLANT.	SEALANT.
7.3	SCELLANT SUR FOND DE JOINT.	SEALANT OVER BACKING ROD.
7.5	SCELLANT COUPE-FEU.	FIRESTOP SEALANT.
7.6	NOUV. ENDUIT IGNIFUGE INSTALLÉ À LA TRUELLE. OÙ RAGRÉAGE REQUIS.	NEW TROWEL APPLIED FIREPROOFING WHERE REPAIR IS REQUIRED.
7.9	LAINE MINÉRALE (COUPE-FEU).	MINERAL WOOL FIRESTOP.
7.10	MEMBRANE EXISTANTE CONSERVÉE.	EXISTING MEMBRANE TO REMAIN.
7.12	CHEVAUCHEMENT DES MEMBRANES POUR ASSURER LA CONTINUITÉ DE L'ÉTANCHÉITÉ.	ENSURE THE CONTINUITY OF WATERPROOFING BY OVERLAPPING THE MEMBRANES.
7.13	SOLIN MEMBRANE EN FEUILLE TYPE 1.	SHEET MEMBRANE FLASHING TYPE 1.
7.15	SOLIN MÉTALLIQUE PRÉPEINT.	PRE-PAINTED METAL FLASHING.
7.16	MEMBRANE AUTOCOLLANTE DE TYPE 4	SELF-ADHESIVE BASE SHEET TYPE 4
7.17	BANDE D'ATTACHE DU SYSTÈME DE MUR RIDEAU.	SHEET METAL ATTACHMENT STRIP CAPTURED BY CURTAIN WALL SYSTEM.
7.19	PROFIL EN ALUMINIUM PREFINI À APPAREILLER FINI MENEAUX.	PRE-FINISHED ALUMINUM PROFILE TO MATCH MULLION FINISH.
7.23	SCELLEMENT IGNIFUGE EXISTANT À CONSERVER.	EXISTING FIREPROOFING SEALING TO REMAIN.
7.24	ATTACHE À RESSORT POUR SOLIN MÉTALLIQUE.	METAL FLASHING SPRING CLIP.
7.25	MOULURE DE FINITION EN ALUMINIUM PRÉFINI FIXÉE À L'AIDE D'ANCRAGES DISSIMULÉS. COULEUR À CONFIRMER AU CHANTIER.	PREFINISH ALUMINIUM MOLDING, ANCHORED WITH CONCEALED FASTENERS. COLOR TO BE CONFIRMED ON SITE.
8.1	ISOLANT MOUSSE LIQUIDE À FAIBLE EXPENSION.	LOW EXPANSION SPRAY APPLIED FOAM INSULATION.
8.2	PANNEAU TYMPAN EN VERRE AVEC PANNE EN ALUMINIUM ISOLÉE À DEMI PROFONDEUR.	GLASS SPANDREL PANEL WITH HALF-DEPTH INSULATED ALUMINUM PAN.
8.15	NOUVEAU SEUIL DE PORTE AVEC LIT DE SCELLANT.	NEW DOOR THRESHOLD WITH SEALING BED.
8.16	NOUVELLE PORTE.	NEW DOOR.
8.17	MÉCANISME DE L'OUVRE PORTE AUTOMATIQUE.	AUTOMATIC DOOR OPENER.
8.19	MENEAUX HORIZONTAUX À CONSERVER AFIN DE PRÉSERVER L'INTÉGRITÉ DE L'ÉTANCHÉITÉ DE LA TOITURE DU CORRIDOR DE L'ANNEXÉ. PRÉVOIR SUPPORT TEMPORAIRE NÉCESSAIRE JUSQU'À LA FIXATION AU NOUVEAU MUR-RIDEAU.	EXISTING HORIZONTAL MULLIONS TO KEEP IN ORDER TO MAINTAIN THE INTEGRITY OF THE ROOF SEALING OF THE ANNEX CORRIDOR. PROVIDE THE TEMPORARY SUPPORT REQUIRED UNTIL FIXED TO THE NEW CURTAIN WALL SYSTEM.
8.20	MANCHON / ATTACHE DISSIMULÉE. VOIR NOTES GÉNÉRALES ET STRUCTURE.	SLEEVES / HIDDEN ANCHORS. SEE GENERAL NOTES AND STRUCTURE.
8.21	TÔLE DE FINITION EN ALUMINIUM 3mm PAR L'ENTREPRENEUR EN MUR-RIDEAU.	FINISH ALUMINUM SHEET 3mm. BY CURTAIN WALL CONTRACTOR.
8.22	SYSTÈME DE MUR-RIDEAU TYPIQUE.	TYPICAL CURTAIN WALL SYSTEM.
9.4	NOUVELLE MOULURE DE FINITION EN TÔLE PRÉFINIE DE 0,6mm.	NEW PRE-FINISHED SHEET METAL TRIM 0,6mm.
9.5	PLAFOND EXISTANT.	EXISTING CEILING.
9.6	SECTION DU PLAFOND DE GYPSE À RAGRÉER	REPAIR THE EXISTING GYPSUM CEILING.
23.1	MANCHONS EXISTANTS DANS LA DALLE POUR VENTILATION, VOIR MÉCANIQUE.	EXISTING SLEEVES FOR VENTILATION DUCTS, SEE MECHANICAL.

VOIR PAGE TITRE POUR LES LÉGENDES GRAPHIQUES GÉNÉRALES
/ REFER TO TITLE PAGE FOR GENERAL GRAPHIC LEGENDS

Travaux publics et Services gouvernementaux Canada / Public works and Govenment Services Canada
Direction générale / Real Property Branch
Région du Québec / Quebec Region
Canada

PLAN-CLÉ / KEY PLAN
ANNEXE / ANNEX
TERRASSE / TERRACE
BLOC A / BLOC A
TERRASSE / TERRACE

ARCHITECTES :
Architectes
270 Prince
Studio 200
Montréal
Québec
H3C 2N3
T.514.861.5122
F.514.861.5383
www.rubinrotman.com
Rubin & Rotman architectes

INGÉNIEURS :
Stantec

Droit d'auteur /Copyright
Ce dessin est sujet au droit d'auteur. Il ne peut être reproduit pour quelques intentions ou usages que ce soit, il ne peut être utilisé uniquement avec l'apposition de la signature et de l'estampe originale.
This drawing is subject to copyright. It is not to be reproduced for any purpose or by any means, and may only be used if it bears an original stamp and signature.

Sceau / Seal
Ordre des architectes du Québec # 3169 K. STEPHEN ROTMAN ARCHITECTE

Note:
L'entrepreneur doit vérifier toutes les dimensions et informations sur le site et aviser immédiatement l'architecte de toutes erreurs ou omissions.
Contractor shall verify all information and dimensions on site and immediately report any errors or omissions to the architect.

4	SR5 Appel d'offres	2018-01-19
3	SR5 Appel d'offres (annulé)	2017-06-14
2	SR4 – 99%	2017-04-19
1	SR4 - 66%	2017-02-08

A / B C
A — no. du détail / detail no.
B — no. de la feuille - où detail exigé / sheet no. - where detail required
C — no. de la feuille - où détaillé / sheet no. - where detailed

Projet / Project:
LABORATOIRES ET BUREAUX DE SANTÉ CANADA
HEALTH CANADA OFFICES AND LABORATORIES
1001, rue St-Laurent Ouest, Longueuil, Québec

RÉFECTION DE L'ENVELOPPE EXTÉRIEURE – BLOC A
EXTERIOR SHELL REPAIR – BLOC A

Dessin / Drawing:
ARCHITECTURE
ARCHITECTURE

DÉTAILS EN COUPE
SECTION DETAILS

Conçu par / Design by: P.S. — Date: 2016-03-31
Dessiné par / Drawn by: P.-L.F. — Date: 01/20/17
Approuvé par / Approved by: P.T. — Date: 2018-01-19
Soumission / Tender: SR5 Appel d'offres
Gestionnaire de projet TPSGC / PWGSC Project Manager: Raynald Langelier
No de projet / Project number: R.042 037.001
No de projet / Project number: SC LONG-63
TPSGC / PWGSC — Client / Client
Nom du fichier / File name: R_042037_001-A312-DT-CP.dwg
No de classement / File no:
No du plan ou du dessin / Drawing No:
No feuille / Sheet No: A-312 / 21

C:_BIM_2016\1631 SC Longueuil_pifortin.rvt
2018-01-30 16:59:56