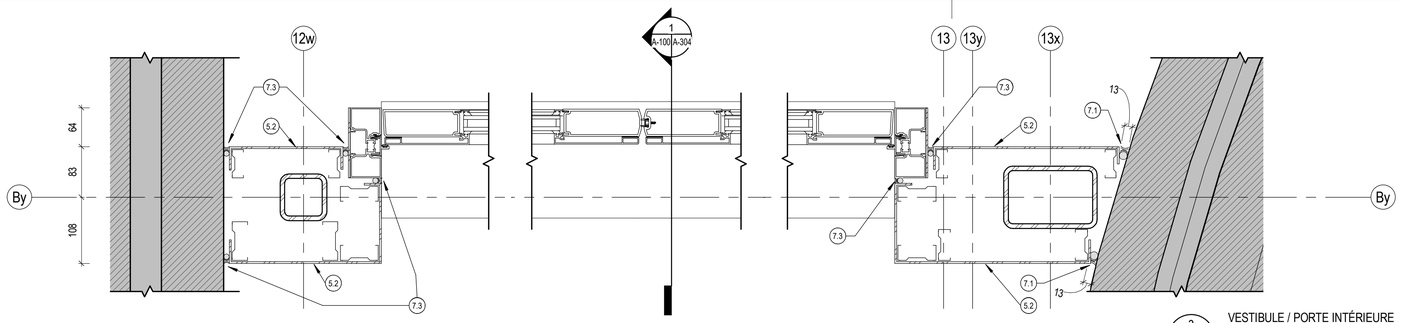

3 A-100 A-421 VESTIBULE / PORTE INTÉRIEURE
VESTIBULE / INTERIOR DOOR
ÉCHELLE / *SCALE:* 1 : 5

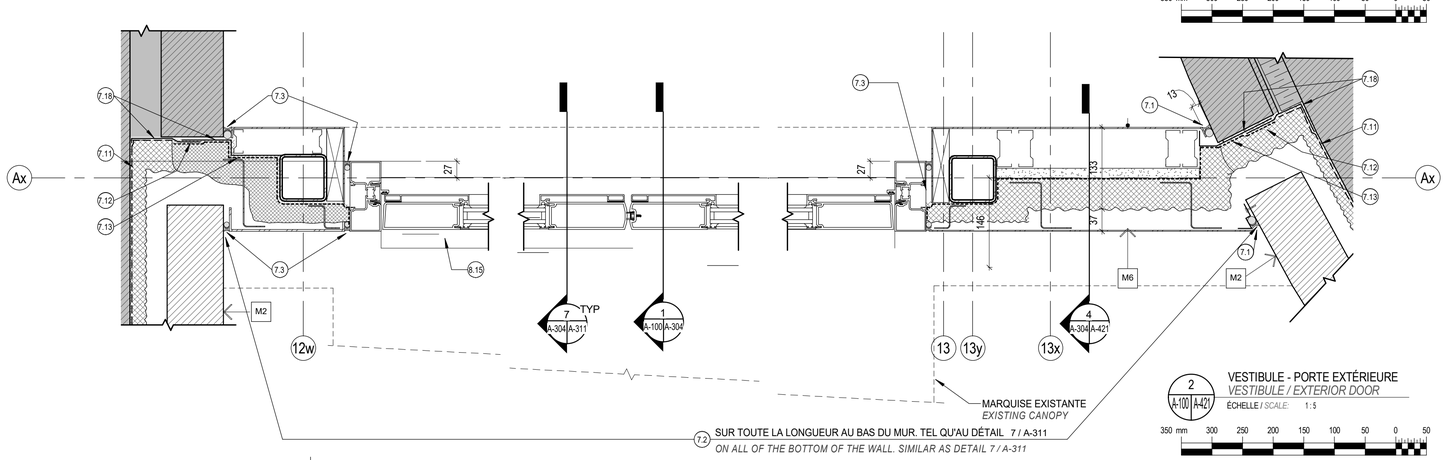

2 A-100 A-421 VESTIBULE - PORTE EXTÉRIEURE
VESTIBULE / EXTERIOR DOOR
ÉCHELLE / *SCALE:* 1 : 5

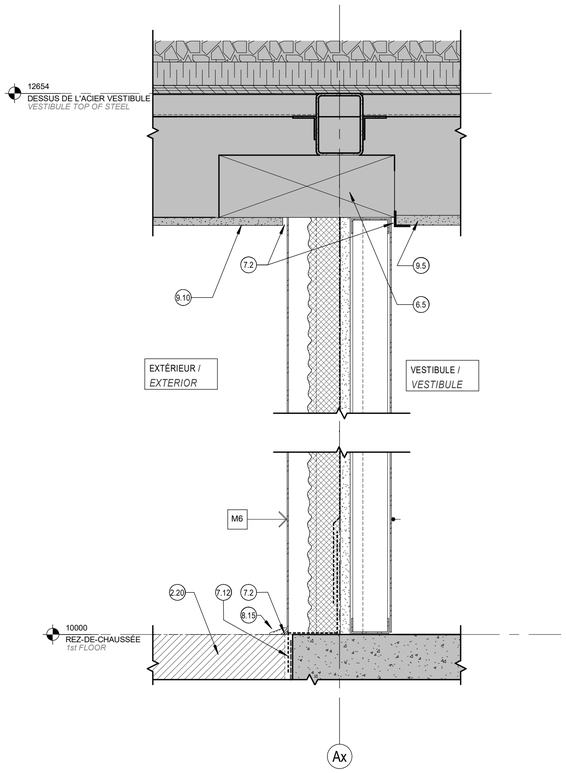

4 A-304 A-421 JONCTION TÊTE DE PORTE DU VESTIBULE / TOITURE
VESTIBULE DOOR HEAD / ROOF JUNCTION
ÉCHELLE / *SCALE:* 1 : 5

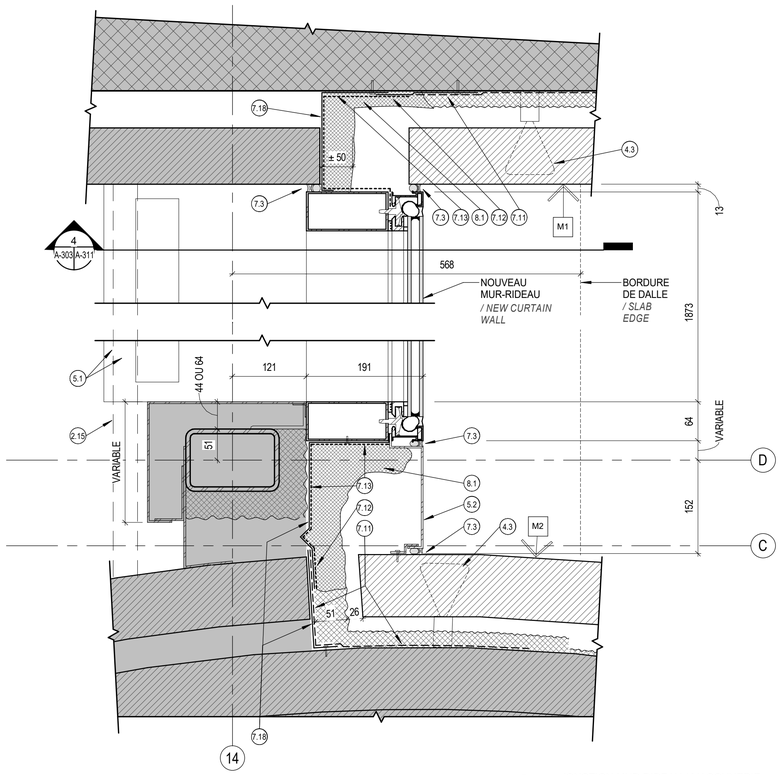

1 A-100 A-421 JONCTION MUR-RIDEAU / MAÇONNERIE
CURTAIN WALL / MASONRY VENEER JUNCTION
ÉCHELLE / *SCALE:* 1 : 5

NOTES GÉNÉRALES : / *GENERAL NOTES :*

1. LES DÉTAILS ILLUSTRENT LES CONDITIONS À LA FIN DE LA PHASE DEUX DES TRAVAUX. RÉALISER LES TRAVAUX D'ÉTANCHÉITÉ AUX JONCTIONS MURS-RIDEAUX / PAREMENT DE MAÇONNERIE, DE FAÇON À CE QU'IL SOIENT D'UNE APPARENCE FINIE À LA FIN DE LA PHASE 1 ET EN VUE DE FACILITÉ LES RACCORDS D'ÉTANCHÉITÉ LORS DES TRAVAUX DE LA PHASE 2. L'ÉTANCHÉITÉ DE L'ENVELOPPE DU BÂTIMENT DOIT ÊTRE MAINTENU EN TOUT TEMPS.
2. SE RÉFÉRER AU DEVIS POUR LES CHEVAUCHEMENTS REQUIS ENTRE LES BANDES DE MEMBRANES CONTIGUES DE MÊME TYPE OU DE TYPES DIFFÉRENTS (NOUVELLES / NOUVELLES & NOUVELLES / EXISTANTES).
3. SE RÉFÉRER AUX COUPES DE MUR SUR A300@304 POUR LA DESCRIPTION DES COMPOSITIONS DE MURS.
4. LE SYSTÈME D'ANCRAGE ILLUSTRÉ DES MURS RIDEAUX EST À TITRE INDICATIF. L'ENTREPRENEUR SPÉCIALISÉ EST RESPONSABLE DE FOURNIR ET INSTALLER LE SYSTÈME D'ANCRAGE REQUIS. RÉFÉRER AUX SPÉCIFICATIONS TECHNIQUES POUR LES EXIGENCES DES ÉLÉMENTS À SOUMETTRE POUR VÉRIFICATION.

1. DETAILS ILLUSTRATE CONDITIONS AT THE END OF PHASE 2 OF THE WORK. PROVIDE THE WATERPROOFING WORK AT THE CURTAIN WALL / MASONRY JUNCTION, IN ORDER TO HAVE A FINISHED APPEARANCE AT THE END OF PHASE 1 AND TO FACILITATE THE CONTINUOUS WATERPROOFING WHEN WORKING ON PHASE 2. / THE WATERTIGHTNESS OF THE BUILDING ENVELOPE MUST BE MAINTAINED AT ALL TIMES.
2. REFER TO TECHNICAL SPECIFICATIONS FOR OVERLAPPING BETWEEN MEMBRANES, SAME OR DIFFERENT TYPES (NEW / NEW & EXISTING / NEW).
3. REFER TO THE WALL SECTIONS ON A300@304 FOR WALL ASSEMBLES DESCRIPTIONS.
4. THE ILLUSTRATED CURTAIN WALL'S ANCHORING SYSTEM IS FOR INFORMATION ONLY. THE SPECIALIZED CONTRACTOR IS RESPONSABLE TO SUPPLY AND INSTALL THE REQUIRED ANCHORING SYSTEMS. REFER TO TECHNICAL SPECIFICATIONS FOR SUBMITTALS REQUIREMENTS.

NOTES SPÉCIFIQUES - DÉTAILS EN PLAN / *SPECIFIC NOTES - DETAILS*

2.15	HSS BOULONNÉ AU PAREMENT DE MAÇONNERIE EXISTANT.	*HSS BOLTED TO EXISTING BRICK TO KEEP.*
3.2	LA HAUTEUR DU BLOC DE BÉTON DE DÉPART DOIT PERMETTRE DE MAINTENIR LA HAUTEUR DES RANGS DE BRIQUES DE LA CONDITION D'ORIGINE.	*THE FIRTS CONCRETE BLOCK HEIGHT MUST ALLOW TO MAINTAIN THE ORIGINAL BRICK WYTHES.*
4.3	NOUVEAUX ANCRAGES À BRIQUES.	*NEW BRICK TIES.*
4.6	BRIQUE COUPÉE.	*CUT BRICK.*
5.1	CABINET DE CHAUFFAGE EN TÔLE D'ACIER PLIÉE AVEC UN NOUVEAU FINI PEINT APPLIQUÉ EN ATELIER,RÉINSTALLÉ. VOIR MÉCANIQUE.	*SHEET METAL HEATING COVER WITH A NEW SHOP APPLIED PAINT FINISH TO BE REINSTALLED. SEE MECHANICAL.*
5.2	PLAQUE D'ALUMINIUM ANODISÉE CONTINUE 2,65mm, FIXÉE À L'AIDE D'ANCRAGES DISSIMULÉS.	*CONTINUOUS ANODIZED ALUMINUM PLATE 2,65mm, ANCHORED WITH CONCEALED FASTENERS.*
7.1	JOINT DE CONTRÔLE SCELLÉ.	*SEALED CONTROL JOINT.*
7.2	JOINT DE SCELLANT.	*SEALANT JOINT.*
7.3	SCELLANT SUR FOND DE JOINT.	*SEALANT OVER BACKING ROD.*
7.7	ISOLANT GICLÉ.	*SPRAYED INSULATION.*
7.8	ISOLANT RIGIDE.	*ISOLANT RIGIDE.*
7.11	MEMBRANE PARE-AIR/VAPEUR LIQUIDE DE TYPE 3.	*TYPE 3 AIR/VAPOR BARRIER, LIQUID-APPLIED.*
7.12	CHEVAUCHEMENT DES MEMBRANES POUR ASSURER LA CONTINUITÉ DE L'ÉTANCHÉITÉ.	*ENSURE THE CONTINUITY OF WATERPROOFING BY OVERLAPPING THE MEMBRANES.*
7.13	SOLIN MEMBRANE EN FEUILLE TYPE 1.	*SHEET MEMBRANE FLASHING TYPE 1.*
7.18	FERMETURE EN TÔLE 0,38mm.	*SHEET METAL CLOSURE 0,38mm.*
8.1	ISOLANT MOUSSE LIQUIDE À FAIBLE EXPANSION.	*LOW EXPANSION SPRAY APPLIED FOAM INSULATION.*
8.2	NOUVEAU FOND DE VISSAGE.	*NEW BACKING.*
8.15	NOUVEAU SEUIL DE PORTE AVEC LIT DE SCELLANT.	*NEW DOOR THRESHOLD WITH SEALING BED.*
9.6	RAGRÉER LA FINITION DU MUR.	*REPAIR WALL FINISH.*

Travaux publics et Services gouvernementaux Canada / *Public works and Government Services Canada*
Direction générale / *Real Property Branch*
Région du Québec / *Quebec Region*
Canada

PLAN-CLÉ / *KEY PLAN*
ANNEXE / *ANNEX*
TERRASSE / *TERRACE*
BLOC A / *BLOC A*
TERRASSE / *TERRACE*

ARCHITECTES :
Architectes
270 Prince
Studio 200
Montréal
Québec
H3C 2N3
T.514.861.5122
F.514.861.5383
www.rubinrotman.com
Rubin & Rotman architectes

INGÉNIEURS :
Stantec

Droit d'auteur / *Copyright*
Ce dessin est sujet au droit d'auteur. Il ne peut être reproduit pour quelques intentions ou usages que ce soit, il ne peut être utilisé uniquement avec l'apposition de la signature et de l'estampe originale.
This drawing is subject to copyright. It is not to be reproduced for any purpose or by any means, and may only be used if it bears an original stamp and signature.

Sceau / *Seal*
Ordre des architectes du Québec # 3169 K. STEPHEN ROTMAN ARCHITECTE

Note:
L'entrepreneur doit vérifier toutes les dimensions et informations sur le site et aviser immédiatement l'architecte de toutes erreurs ou omissions.
Contractor shall verify all information and dimensions on site and immediately report any errors or omissions to the architect.

4	SR5 Appel d'offres	2018-01-19
3	SR5 Appel d'offres (annulé)	2017-06-14
2	SR4 – 99%	2017-04-19
1	SR4 - 66%	2017-02-08

A / B C
A — no. du détail / *detail no.*
B — no. de la feuille - où détail exigé / *sheet no. - where detail required*
C — no. de la feuille- où détaillé / *sheet no. - where detailed*

Projet / *Project:*
LABORATOIRES ET BUREAUX DE SANTÉ CANADA
HEALTH CANADA OFFICES AND LABORATORIES
1001, rue St-Laurent Ouest, Longueuil, Québec

RÉFECTION DE L'ENVELOPPE EXTÉRIEURE – BLOC A

EXTERIOR SHELL REPAIR – BLOC A

Dessin / *Drawing:*

DÉTAILS EN PLAN

PLAN DETAILS

Conçu par: / *Design by:* P.S.
Date: 2016-03-31
Dessiné par: / *Drawn by:* P.-L.F.
Date: 02/07/17
Approuvé par: / *Approved by:* P.T.
Date: 2018-01-19
Soumission: / *Tender:* SR5 Appel d'offres
Gestionnaire de projet TPSGC: / *PWGSC Project Manager:* Raynald Langelier
No de projet: / *Project number:* R.042 037.001 — TPSGC: / *PWGSC*
No de projet: / *Project number:* SC LONG-63 — Client / *Client*
Nom du fichier: / *File name:* R_042037_001-A421-DT-PL.dwg
No de classement: / *File no:*
No du plan ou du dessin: / *Drawing No:*
No feuille: / *Sheet No:* A-421 / 21

2018-01-30 17:00:00 C:_BIM_2016\1631 SC Longueuil_pifortin.rvt