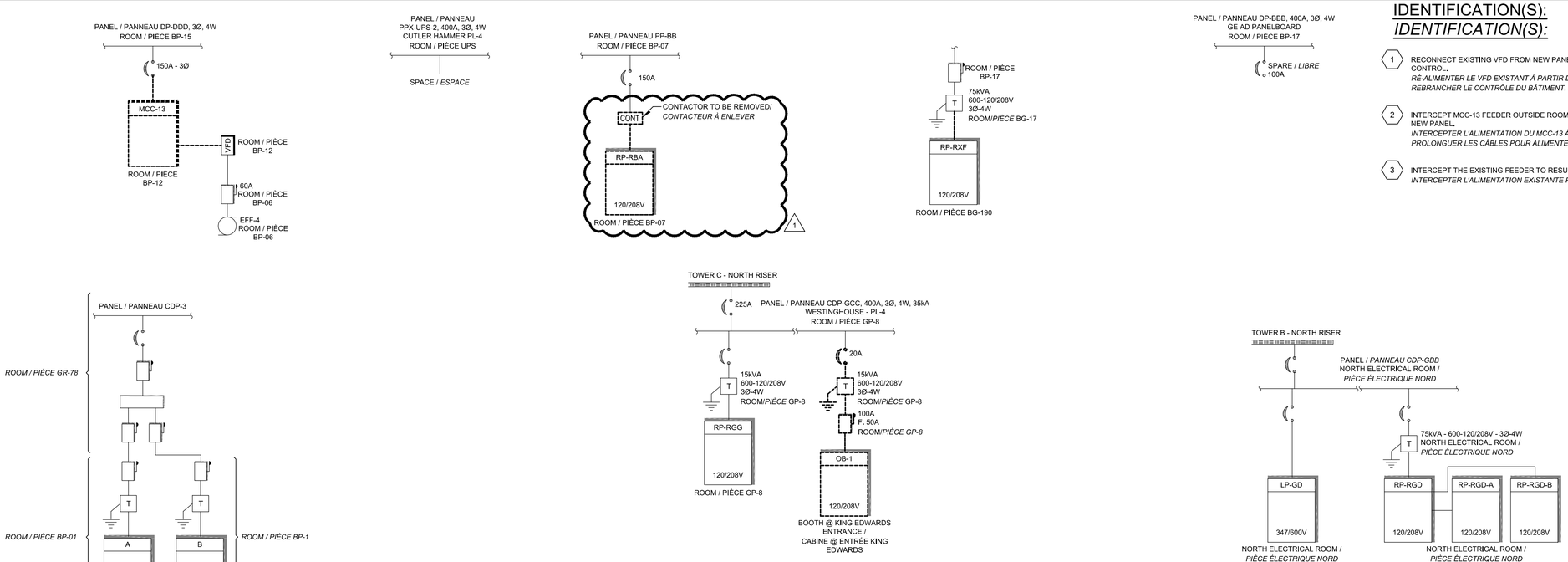

PARTIAL SINGLE LINE DIAGRAM - DEMOLITION

A — E-003

DIAGRAMME UNIFILAIRE PARTIEL - DÉMOLITION

SCALE/*ÉCHELLE* = NONE/ AUCUNE

IDENTIFICATION(S):

IDENTIFICATION(S):

1. RECONNECT EXISTING VFD FROM NEW PANEL. RECONNECT BUILDING CONTROL.
   RÉ-ALIMENTER LE VFD EXISTANT À PARTIR DU NOUVEAU PANNEAU. REBRANCHER LE CONTRÔLE DU BÂTIMENT.
2. INTERCEPT MCC-13 FEEDER OUTSIDE ROOM. EXTEND CABLES TO SUPPLY NEW PANEL.
   INTERCEPTER L'ALIMENTATION DU MCC-13 À L'EXTÉRIEUR DE LA PIÈCE. PROLONGUER LES CÂBLES POUR ALIMENTER LE NOUVEAU PANNEAU.
3. INTERCEPT THE EXISTING FEEDER TO RESUPPLY PANEL
   INTERCEPTER L'ALIMENTATION EXISTANTE POUR RÉALIMENTER LE PANNEAU

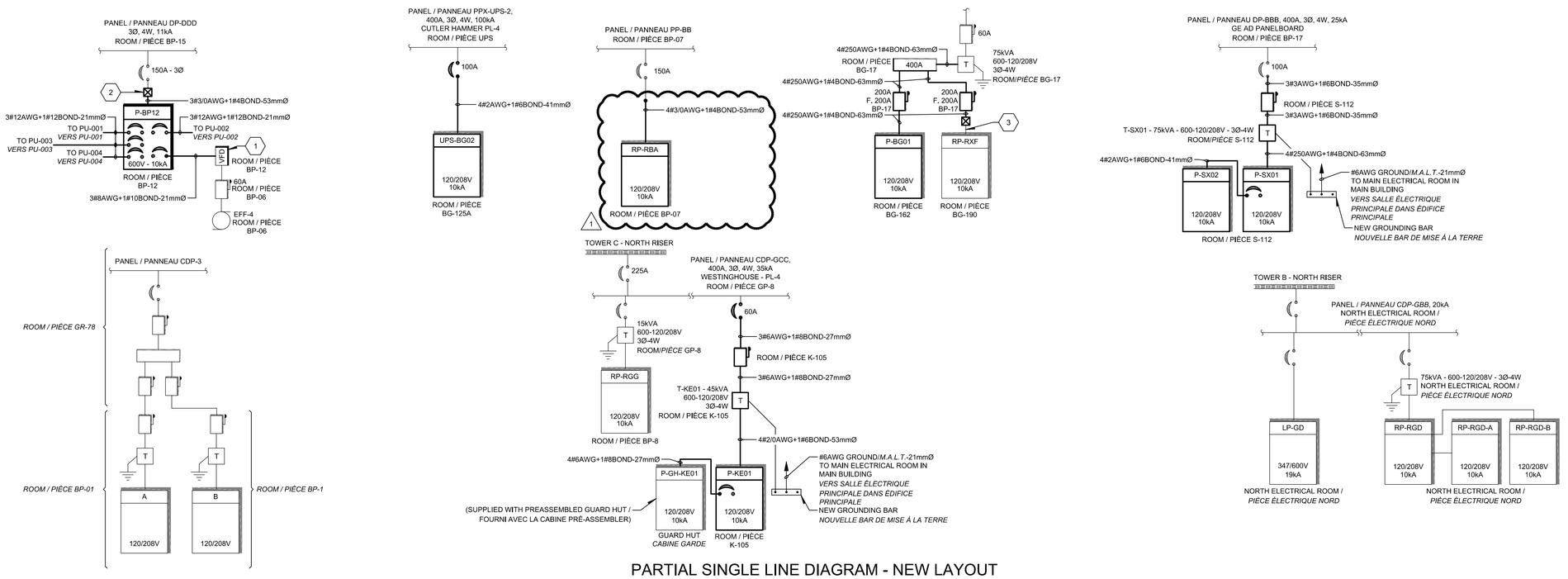

PARTIAL SINGLE LINE DIAGRAM - NEW LAYOUT

B — E-003

DIAGRAMME UNIFILAIRE PARTIEL - NOUVEL AMÉNAGEMENT

SCALE/*ÉCHELLE* = NONE/ AUCUNE

LICENSED PROFESSIONAL ENGINEER
P. C. CATELLIER
100225759
PROVINCE OF ONTARIO

2018-05-10

Canada

Public Works and Government Services Canada / Travaux publics et services gouvernementaux Canada

architecture — DFS INC. architecture & design — Montréal, QC — 400, boul. de Maisonneuve O., bur. 500, Montréal (Québec) H3A 1L4, T: (514) 878-1708 F: (514) 861-6219, www.dfsarch.com

structure — CLELAND JARDINE ENGINEERING LIMITED — 580 TERRY FOX DRIVE, SUITE 200, KANATA, ONTARIO, K2L 4B9, TEL.:(613)591-1533 FAX:(613)591-1703, e-mail: mail@clelandjardine.com

m & e — méc. et élec. — PAGEAU MOREL — www.pageaumorel.com — Gatineau — 7389-000-00

landscape — paysagiste — LASHLEY+ASSOCIATES — LANDSCAPE ARCHITECTURE AND SITE ENGINEERING

security — sécurité — SMI — CSP CONSULTANTS EN SÉCURITÉ INC. — Division de Le Groupe S.M. International Inc.

traffic engineering — ingénierie du trafic — BT ENGINEERING — BTE

Contractor to verify all dimensions & conditions on site and immediately notify the departmental representative of all discrepancies.

L'entrepreneur doit vérifier toutes les dimensions et conditions sur le site et aviser immédiatement le représentant du ministère de toute divergence.

revisions	description	date
1	ISSUED FOR ADDENDUM #5	2018-05-08
0	ISSUED FOR TENDER	2018-03-23

A detail no., no. du detail
B location drawing no., sur dessin no.
C drawing no., dessin no.

project / projet

Lester B. Pearson - Security Upgrade / Mise à Niveau de la sécurité

125 Sussex Drive, Ottawa

drawing / dessin

ELECTRICAL PARTIAL SINGLE LINE
ÉLECTRIQUE UNIFILAIRE PARTIEL

Designed By	D. BOULLEY'S, P. CATELLIER	Conçu par
Date	2017-01-05	(yyyy/mm/dd)
Drawn By	P. CANTIN, Y. BROOTHAERTS	Dessiné par
Date	2017-01-05	(yyyy/mm/dd)
Reviewed By	G. COLLADOS	Examiné par
Date	2017-01-05	(yyyy/mm/dd)
Approved By	P. CATELLIER	Approuvé par
Date	2017-01-05	(yyyy/mm/dd)
Tender	S. CORMIER	Soumission
Project Manager		Gestionnaire de projets
Project no.	R.070731.002	No. du projet
Drawing no.	E-003	No. du dessin

PWGSC-A1.DWG