NOTES :

1–RELIER LE RELAIS AU DÉMARREUR AFIN D'ARRÊTER LA VENTILATION EN CAS DE DÉTECTION DE FUMMÉE /
CONNECT THE RELAY TO THE STARTER IN ORDER TO STOP VENTILATION IN CASE OF SMOKE

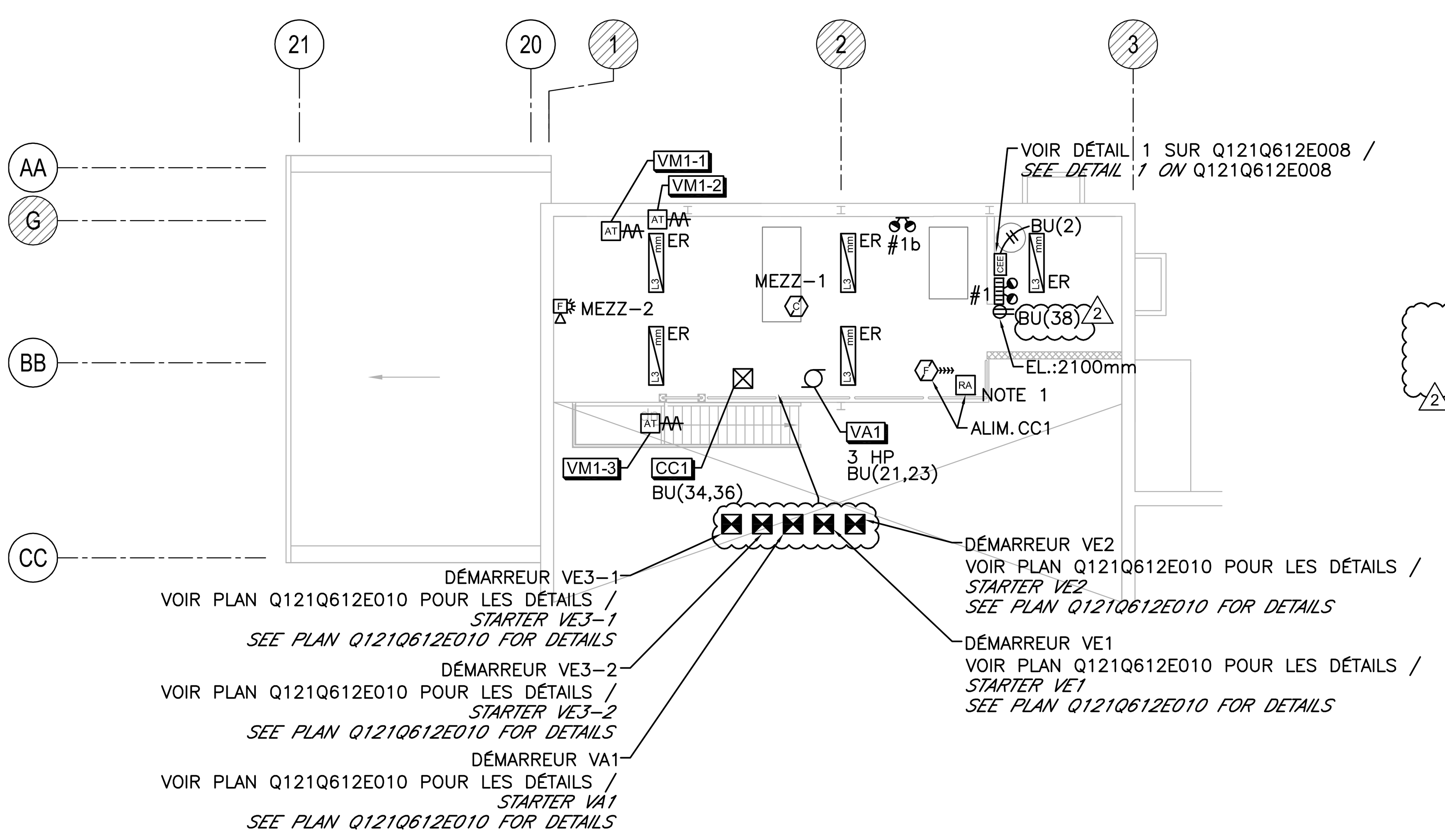

MEZZANINE - RÉAMÉNAGEMENT

MEZZANINE - REAMENAGEMENT

ÉCHELLE / SCALE : 1 : 100

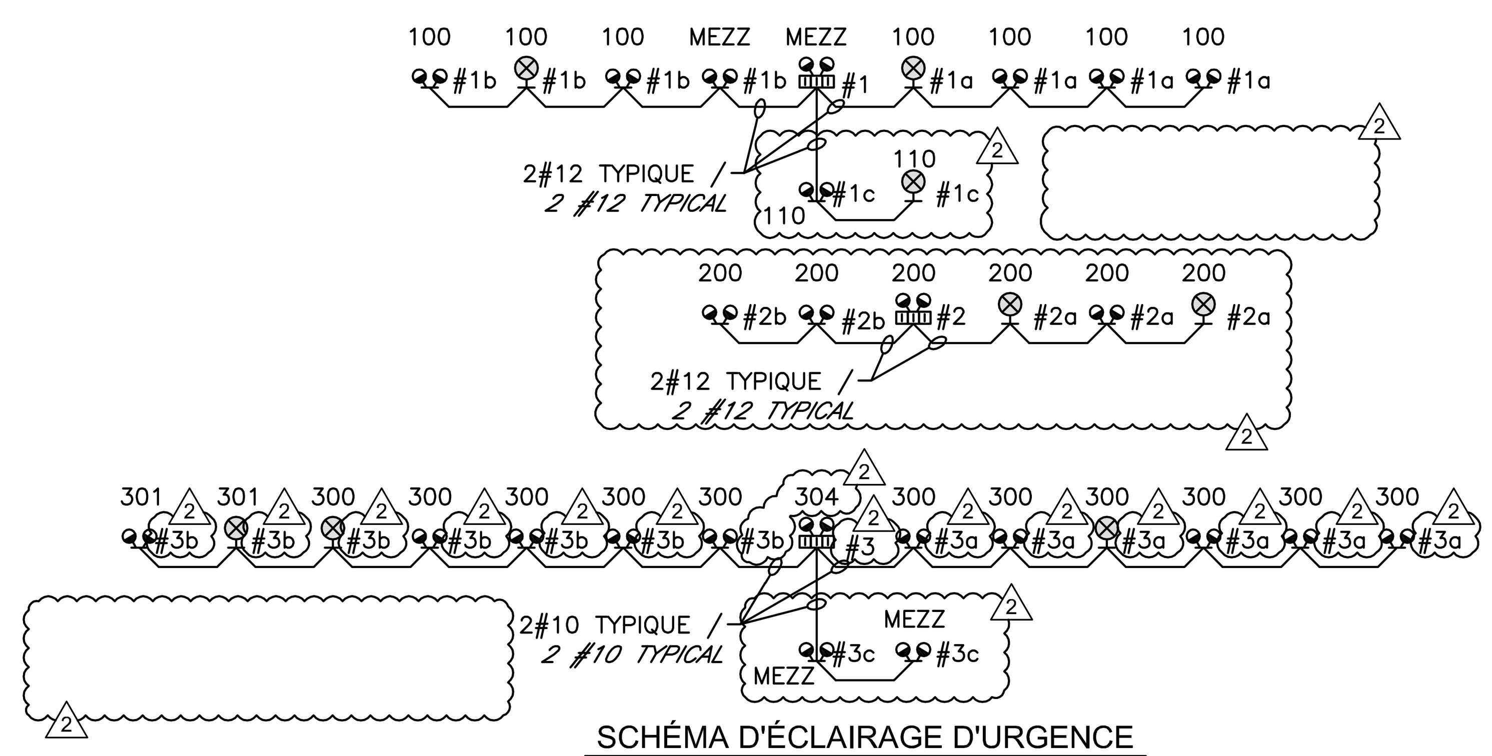

SCHÉMA D'ÉCLAIRAGE D'URGENCE

EMERGENCY LIGHTING DIAGRAM

ÉCHELLE / SCALE : AUCUNE/ NONE

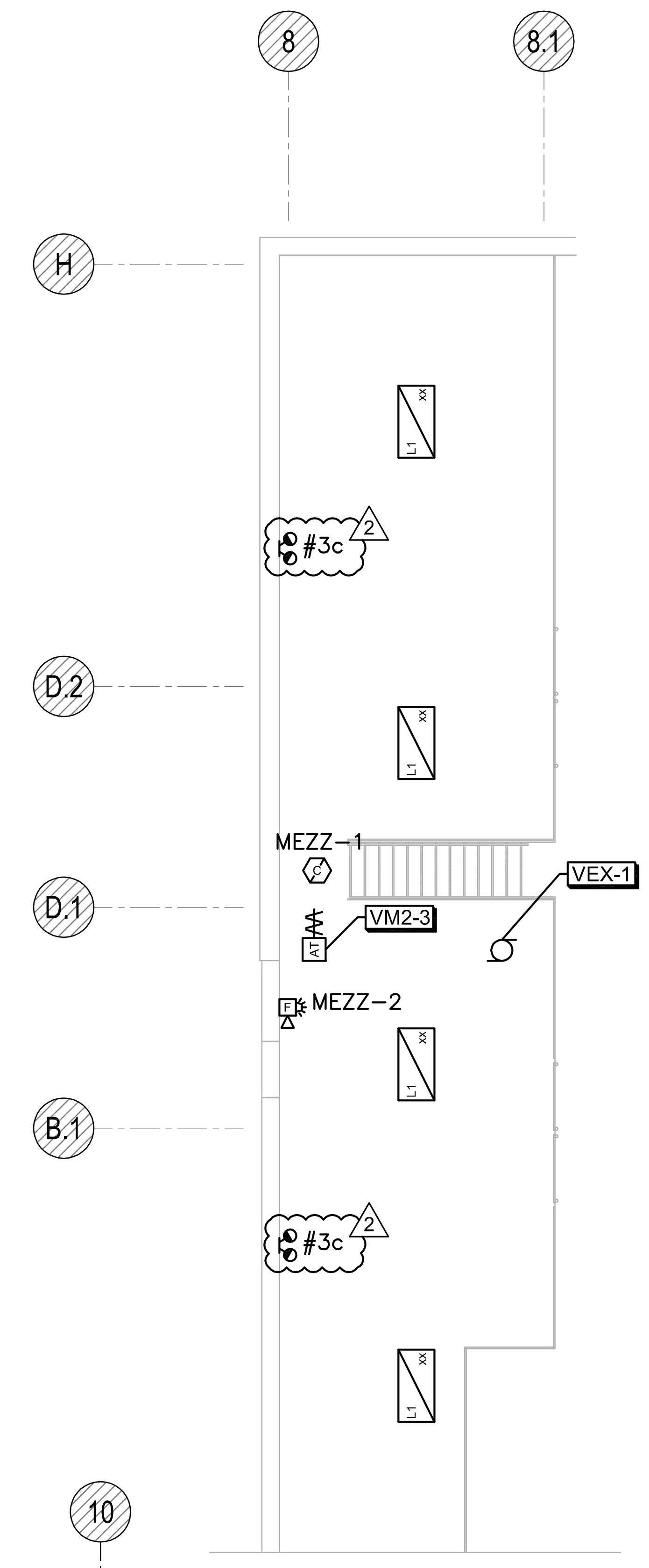

MEZZANINE - RÉAMÉNAGEMENT

MEZZANINE - REAMENAGEMENT

ÉCHELLE / SCALE : 1 : 100

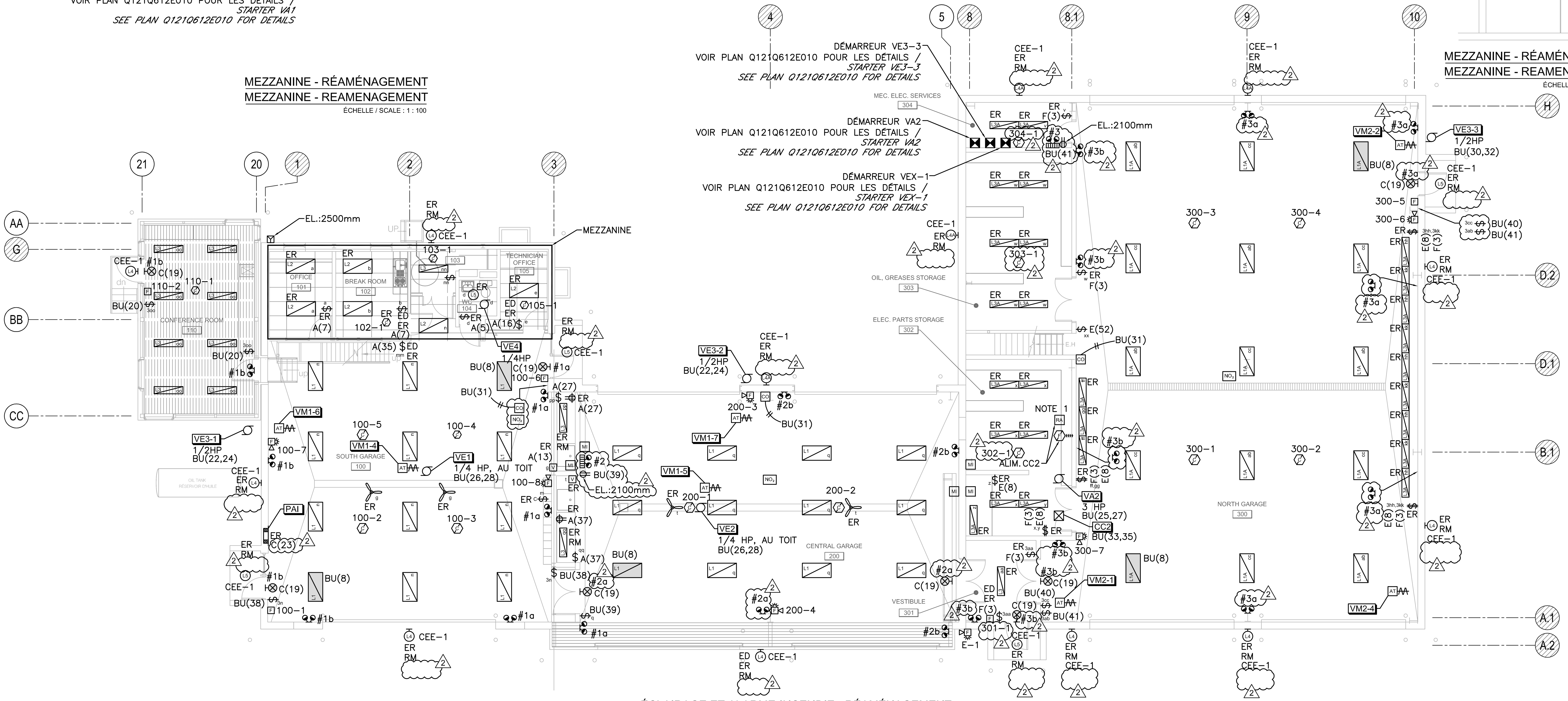

ÉCLAIRAGE ET ALARME-INCENDIE - RÉAMÉNAGEMENT

LIGHTING AND FIRE ALARM - REAMENAGEMENT

ÉCHELLE / SCALE : 1 : 100

Client : Transports Canada — Groupe Programmes Région du Québec / Travaux publics et Services Gouvernementaux Canada — USC - MPO/TC

Plan clé :

Professionnels : ARCHITECTES Guilmette Larue

184, boul. Saint-Joseph Est
Montréal (Québec) H2T 1H5
Téléphone/phone (514) 286-6663
Télécopieur/fax (514) 286-1017

POUR SOUMISSION
NE PAS UTILISER POUR LA CONSTRUCTION
FOR TENDER
DO NOT USE FOR CONSTRUCTION
SNC·LAVALIN 2018-06-01

RÉV.	DATE	ÉMISSIONS	PAR	VÉR.	APP.
2	2018-06-22	ÉMIS POUR ADDENDA #1	C.Lac.	S.Pet.	S.Pet.
1	2018-06-01	ÉMIS POUR SOUMISSION	C.Lac.	S.Pet.	S.Pet.
0	2017-03-10	ÉMIS POUR SOUMISSION	C.Lac.	S.Pet.	S.Pet.

Sceau(x) : DOCUMENT SIGNÉ NUMÉRIQUEMENT — INGÉNIEUR Sébastien Petit 5033589 QUÉBEC — 2018-06-22

Consortium Avaata / Stavibel

Projet :
Aéroport Kuujjuaq Airport
Réfection de l'édifice Polyvalent
Multipurpose building restoration

Titre :
ÉLECTRIQUE / ELECTRICAL
RÉAMÉNAGEMENT / REAMENAGEMENT
ÉCLAIRAGE, ALARME-INCENDIE ET RACCORDEMENTS MÉCANIQUE
LIGHTING, FIRE ALARM AND MECHANICAL CONNECTIONS

Dessiné par : Christian Lachapelle, tech.	Date orig. : 2016-11-30
Conçu par : Sébastien Petit, ing.	Chargé de projet : Gilles Marcotte, ing.
Vérifié par : Sébastien Petit, ing.	Projet n° : R.079464.001
Approuvé par : Sébastien Petit, ing.	Référence : 635404-0000
Échelle : 1:100	Dessin n° : Q121Q612E014 — Rév. n° : 2

P:\200-VD\635404\0000\4-Ingenierie\D-Dessins maitres\47-EL\635404-0000-EL-MT.dwg
ANSI-D ANSI-E ARCH-D ARCH-E ISO-A1 ISO-B1 ISO-A0 Taille: 33 1/8" x 23 3/8" (841mm x 594mm) Ver.: 3.71 2010-10-21
Tracé par: "Lachc4", 2018-06-22 11:24:25 (Lts: 1.00 ; Mea: 1)