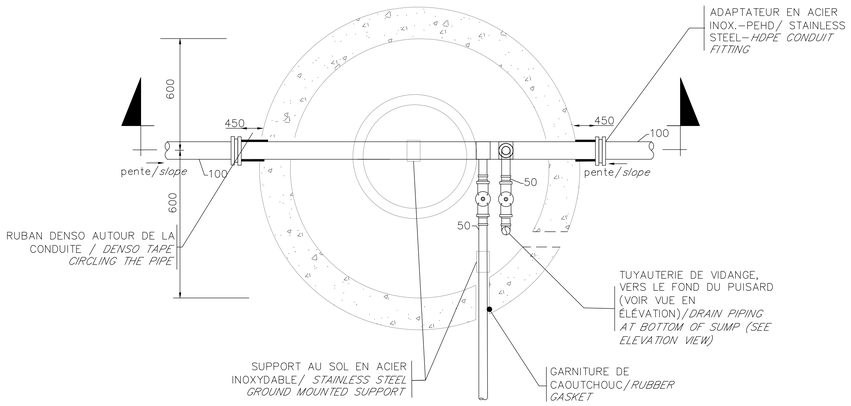

VUE EN PLAN
PLAN VIEW

2

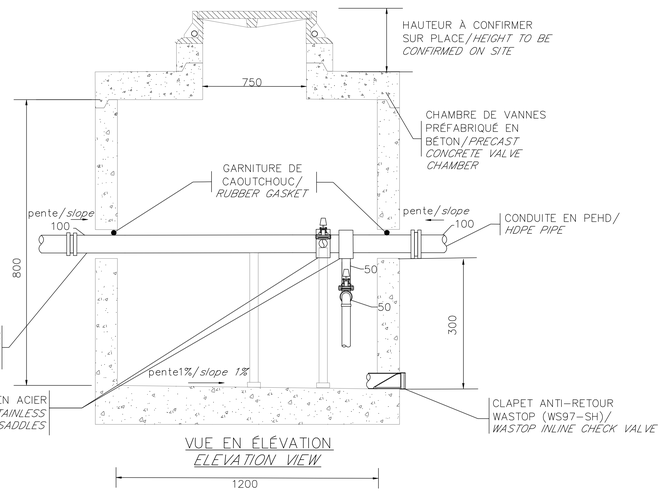

VUE EN ÉLÉVATION
ELEVATION VIEW

DÉTAIL REGARD TYPE 1 – 1200ø
TYPE 1 MANHOLE DETAIL – 1200ø
ÉCHELLE: AUCUNE / *NO SCALE*

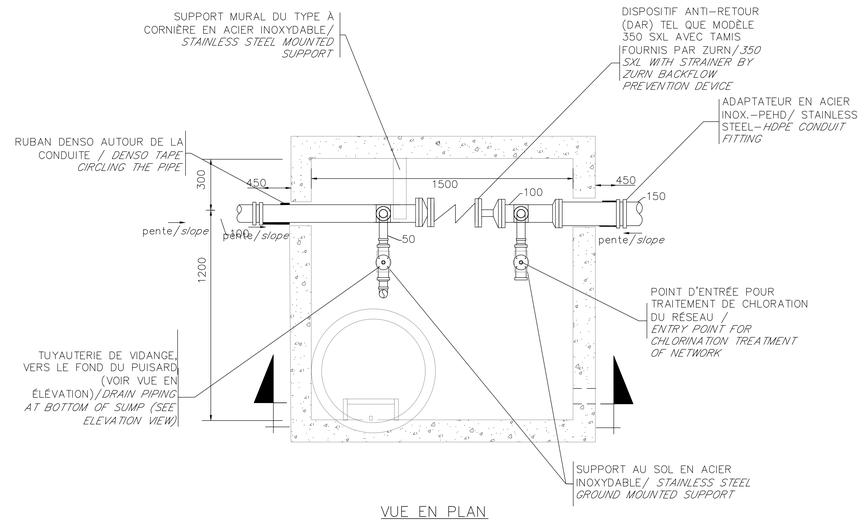

VUE EN PLAN
PLAN VIEW

2

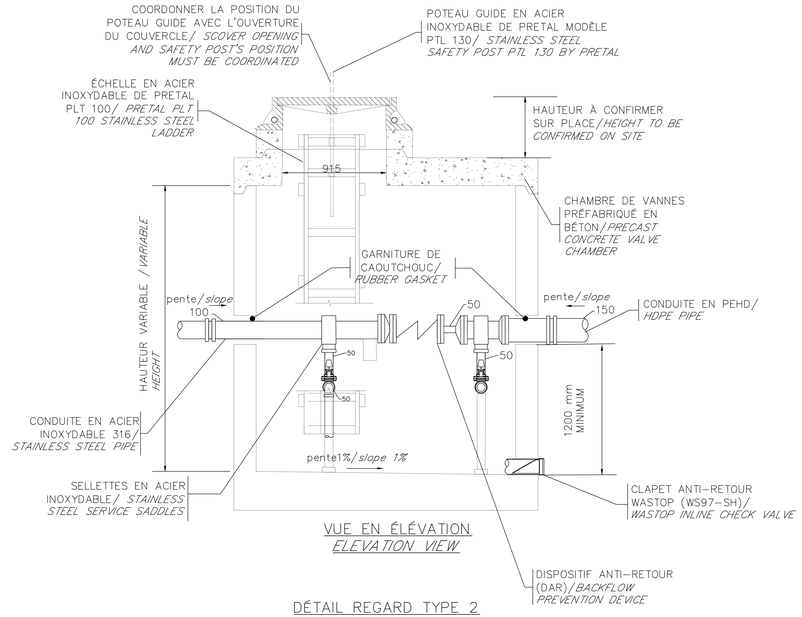

DÉTAIL REGARD TYPE 2
TYPE 2 MANHOLE DETAIL
ÉCHELLE: AUCUNE / *NO SCALE*

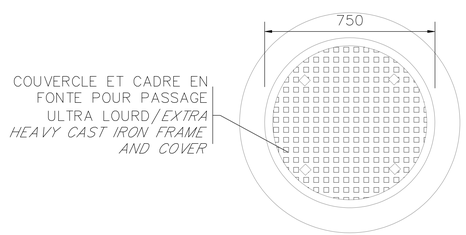

VUE EN PLAN – DÉTAIL DES COUVERCLES
PLAN VIEW – COVERS DETAIL

NOTES:

- TOUS LES PRODUITS ET PLANS DE MONTAGE UTILISÉS DOIVENT ÊTRE SOUMIS POUR APPROBATION. / *ALL PRODUCTS AND INSTALLATION PLANS USED HAS TO BE SUBMITTED FOR APPROVAL.*
- TOUT PRODUIT ÉQUIVALENT DOIT ÊTRE SOUMIS POUR APPROBATION. / *ALL EQUIVALENT PRODUCT HAS TO BE SUBMITTED FOR APPROVAL.*

NOTES:

- LE DISPOSITIF ANTI–RETOUR (DAR) DOIT ÊTRE DÉMONTABLE AVEC RACCORDS VICTAULIC EN ACIER INOXYDABLE/ *THE BACKFLOW PREVENTION DEVICE MUST BE REMOVABLE WITH STAINLESS STEEL VICTAULIC FITTINGS*
- L'ENTREPRENEUR DOIT INSTALLER DES BOUCHONS DE TYPE VICTAULIC EN ACIER INOXYDABLE AVEC CHAÎNETTE DE RETENUE DE PART ET D'AUTRES DU DISPOSITIF ANTI–RETOUR/ *THE CONTRACTOR MUST INSTALL STAINLESS STREEL VICTAULIC CAPS WITH A RESTRAINING CHAIN ON EACH SIDE OF THE BACKFLOW PREVENTION DEVICE.*

2

NOTES:

LE REGARD DOIT ÊTRE MUNI DE BRIDES ANTIFLOTTAISON ET DOIT ÊTRE DE CONCEPTION SUFFISAMMENT ROBUSTE POUR RÉSISTER AUX FORCES QUI LA SOLLICITENT EN RAISON DE LA PRESSION DES EAUX SOUTERRAINES. L'ENTREPRENEUR DOIT FOURNIR UNE NOTE DE CALCUL SIGNÉE ET SCELLÉE PAR UN INGÉNIEUR QUI DÉMONTRE QUE LE REGARD AURA UN BALLAST SUFFISANT CONTRE LA POUSSÉE DANS DES CONDITIONS DE CHARGE HYDROSTATIQUES TOTALE (NIVEAU D'EAU AU NIVEAU DU SOL). / *THE MANHOLES MUST BE PROVIDED WITH ANTI-FLOTATION BRACKETS AND MUST BE DESIGNED TO RESIST PRESSURES GENERATED BY GROUNDWATER. THE CONTRACTOR MUST PROVIDE A DESIGN NOTE SIGNED AND SEALED BY AN ENGINEER THAT DEMONSTRATES THE MANHOLES WILL BE ABLE TO RESIST THE PRESSURES IN TOTAL HYDROSTATIC LOAD CONDITIONS (WATER LEVEL AT GROUND LEVEL).*

Pêches et Océans Canada / Fisheries and Oceans Canada
Région du Québec / Quebec region
Canada

PORTS POUR PETITS BATEAUX
RÉGION DU QUÉBEC

NORDA STELO
Norda Stelo inc.
1015, av. Wilfrid-Pelletier
Québec (Québec)
Canada, G1W 0C4
Téléphone: (418) 654-9600
Télécopieur: (418) 654-9699
norda.com

Stephan Ferrero
121171
QUÉBEC
2018-12-05

révisions *revisions*		date
02	ADDENDA 1	2018–12–05
01	POUR SOUMISSION	2018–10–15

A no. du détail *detail no.*
B no.de la feuille–où détail exigé *sheet no. – where detail required*
C no. de la feuille–où détaillé *sheet no. – where detailed*

Projet / *Project*
PÊCHES ET OCÉANS CANADA
FISHERIES AND OCEANS CANADA

CARLETON (GASPÉSIE)

RECONSTRUCTION DU QUAI

RECONSTRUCTION OF THE WHARF

Dessin / *Drawing*
CIVIL
CIVIL

ALIMENTATION EN EAU POTABLE
DOMESTIC WATER SUPPLY

Conçu par / *Designed by*: Stéphan Ferrero, ing.
Date
Dessiné par / *Drawn by*: Catherine Munger, ing. jr
Date
Approuvé par / *Approved by*: Stéphan Ferrero, ing.
Date
Soumission / *Tender*: Élisabeth Marceau, ing.
Gestionnaire de projet / *Project Manager*
No de projet / *Project number*: 72198
No de projet / *Project number*: PPB18-3544-M03
MPO / DFO / Client / *Client*
Nom du fichier / *File name*
No de classement / *File no*
No de plan ou dessin / *File name*
No feuille / *Sheet no*: M03 /M03