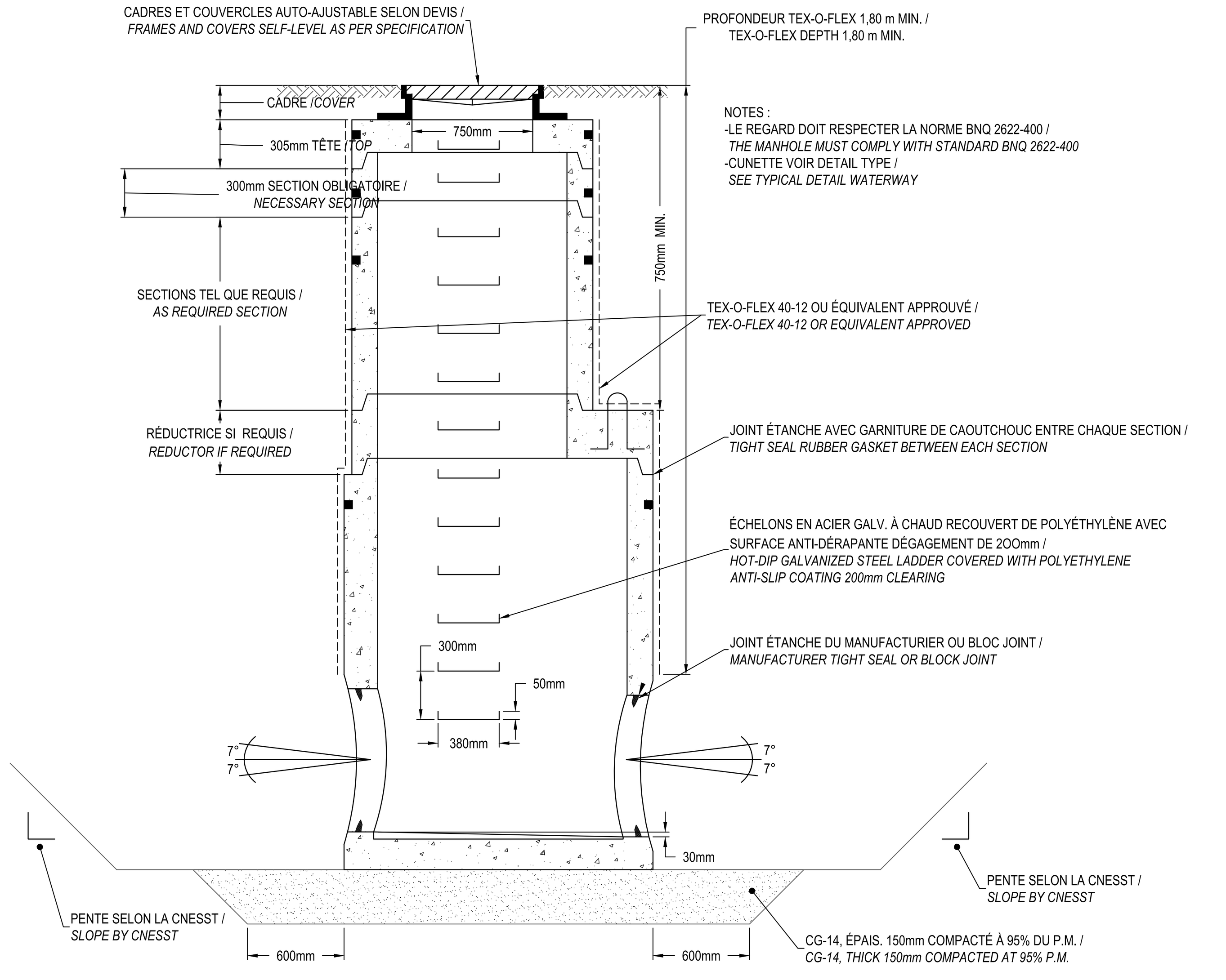

01 / C05 DÉTAIL DE REGARD /
MANHOLE DETAIL
ÉCHELLE / *SCALE*1:25

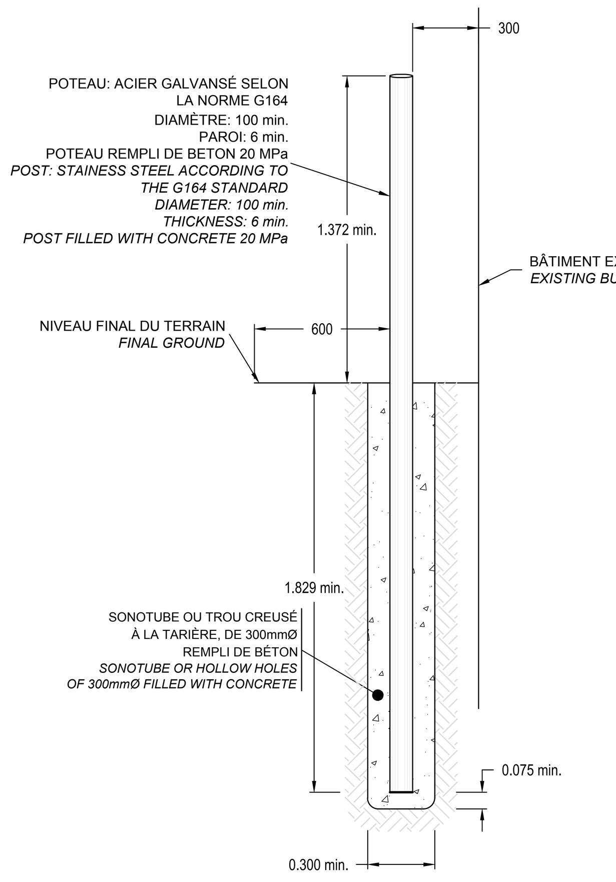

07 / C04 DÉTAIL TYPE BOLLARD /
PROTECTION POST
ÉCHELLE / *SCALE* : 1:20

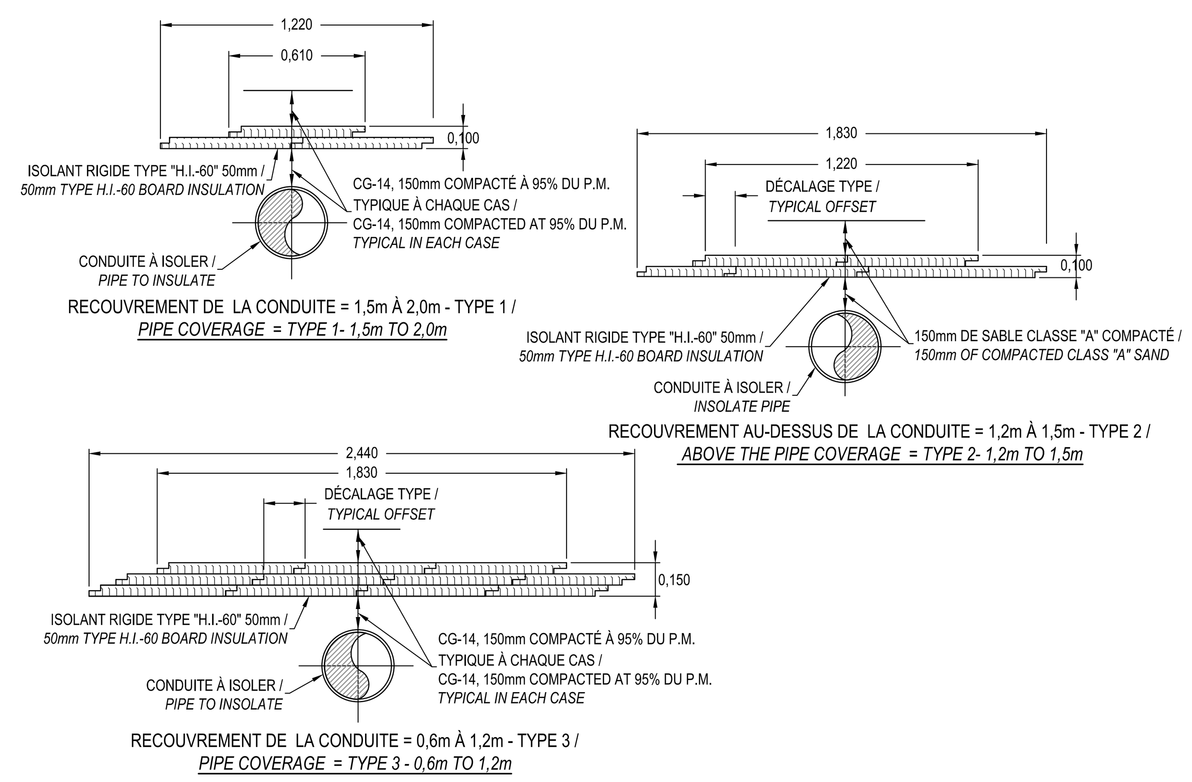

18 / C05 ISOLATION DES CONDUITES /
PIPING INSULATION
ÉCHELLE / *SCALE*1:20

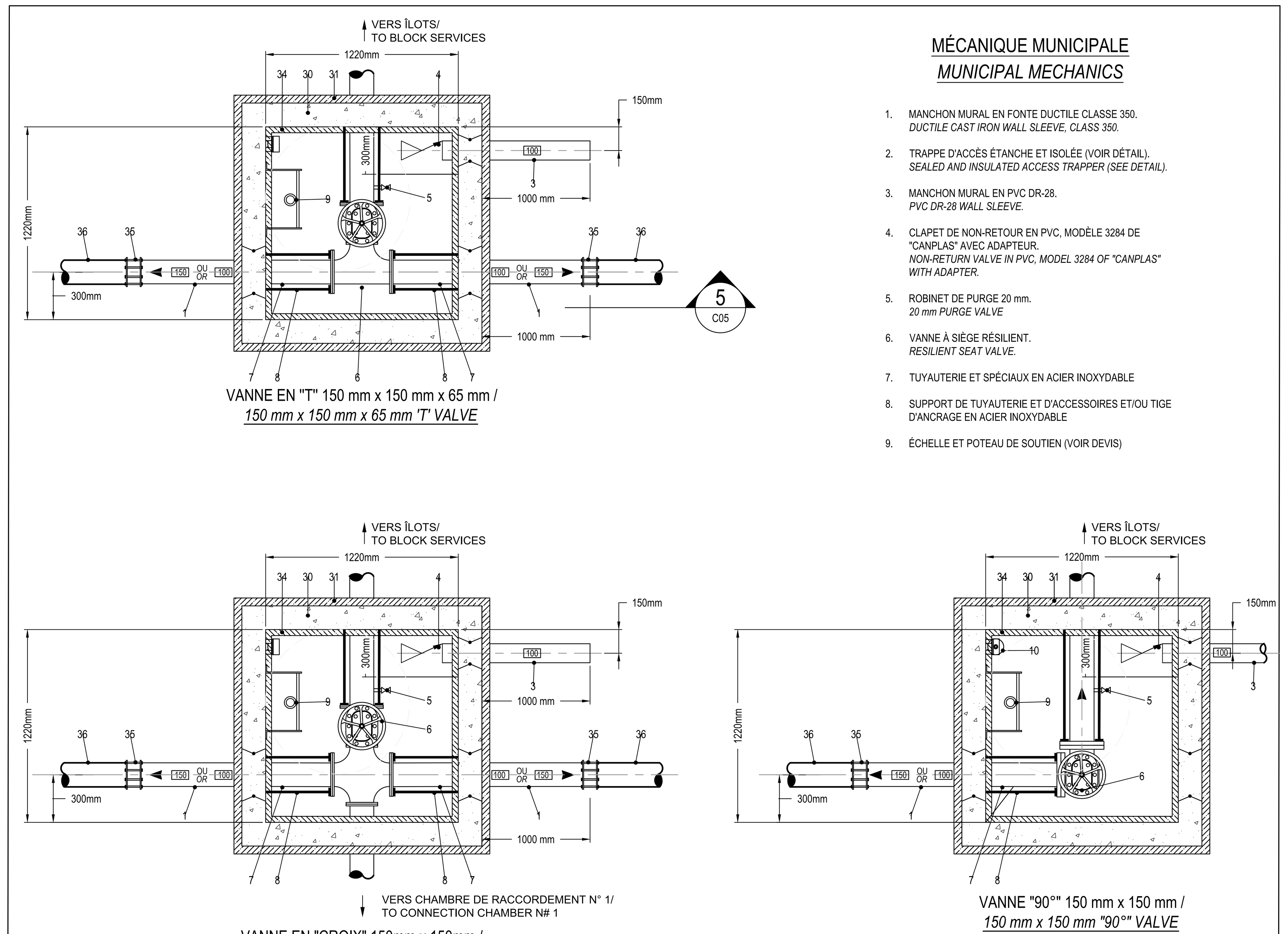

4 / C05 VUE EN PLAN
PLAN VIEW
1 : 20mm

MÉCANIQUE MUNICIPALE
MUNICIPAL MECHANICS

1. MANCHON MURAL EN FONTE DUCTILE CLASSE 350.
DUCTILE CAST IRON WALL SLEEVE, CLASS 350.
2. TRAPPE D'ACCÈS ÉTANCHE ET ISOLÉE (VOIR DÉTAIL).
SEALED AND INSULATED ACCESS TRAPPER (SEE DETAIL).
3. MANCHON MURAL EN PVC DR-28.
PVC DR-28 WALL SLEEVE.
4. CLAPET DE NON-RETOUR EN PVC, MODÈLE 3284 DE "CANPLAS" AVEC ADAPTEUR.
NON-RETURN VALVE IN PVC, MODEL 3284 OF "CANPLAS" WITH ADAPTER.
5. ROBINET DE PURGE 20 mm.
20 mm PURGE VALVE
6. VANNE À SIÈGE RÉSILIENT.
RESILIENT SEAT VALVE.
7. TUYAUTERIE ET SPÉCIAUX EN ACIER INOXYDABLE
8. SUPPORT DE TUYAUTERIE ET D'ACCESSOIRES ET/OU TIGE D'ANCRAGE EN ACIER INOXYDABLE
9. ÉCHELLE ET POTEAU DE SOUTIEN (VOIR DEVIS)

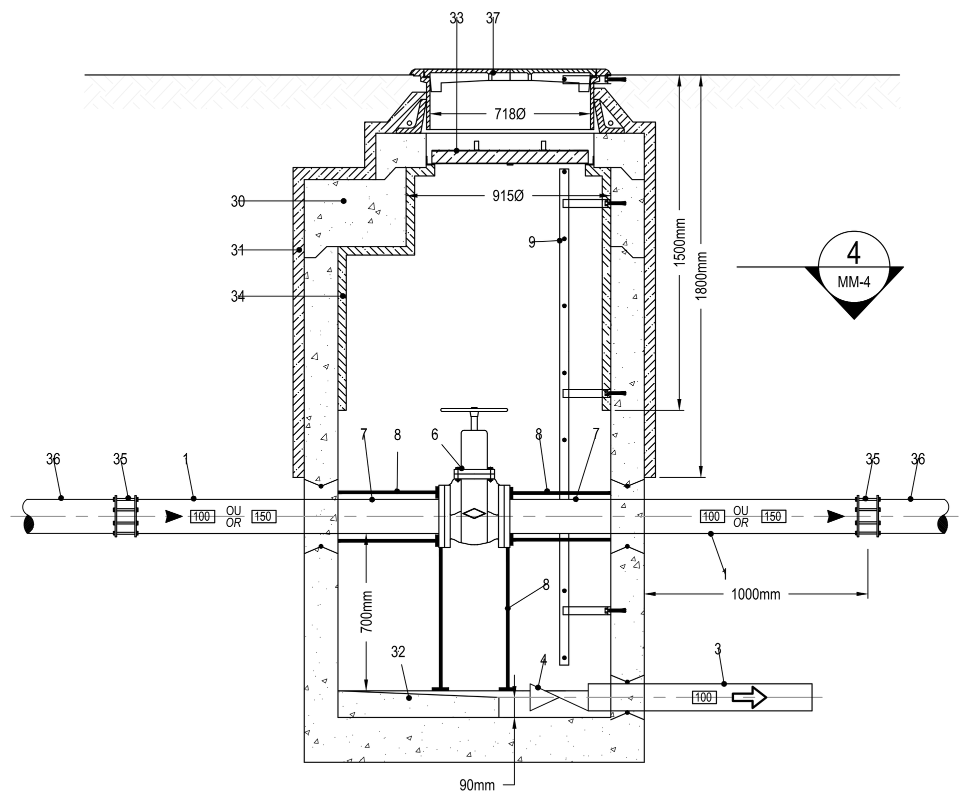

02 / C05 DÉTAIL DE CHAMBRE DE VANNE /
VALVE CHAMBER DETAIL
ÉCHELLE / *SCALE* : 1:20

TRAVAUX GÉNÉRAUX
GENERAL WORKS

30. REGARD PRÉFABRIQUÉ 1220 X 1220 AVEC SORTIES MONOLITHIQUES POUR LES CONDUITES ET TÊTE RÉDUCTRICE.
PREFABRICATED MANHOLE 1220 X 1220 WITH MONOLITHIC OUTPUTS FOR PIPES AND REDUCING HEAD.
31. ISOLATION EXTÉRIEURE 50mm D'ÉPAISSEUR D'URÉTHANE GICLÉE OU 2 X 38mm D'ISOLANT RIGIDE BLEU A JOINTS CROISÉS.
EXTERIOR INSULATION OF URETHANE 50mm THICKNESS OR 2 X 38mm OF RIGID INSULATION BLUE WITH JOINTS CROSSED.
32. BÉTON DE PENTE
SLOPE CONCRETE
33. PLAQUE ISOLANTE DE 715Ø, COMPOSÉE DE DEUX PANNEAUX DE FIBRE DE VERRE DE 9mm D'ÉPAISSEUR, 2 ÉPAISSEURS D'ISOLANT RIGIDE BLEU 38mm A JOINTS CROISÉS, LE TOUT BOULONNÉ SUR TOUTE SON ÉPAISSEUR EN QUATRE ENDROITS MINIMUM, 2 POIGNÉES DE MANUTENTION EN ALUMINIUM ET 4 FER-ANGLE 38 X 38 X 4 X 50 DE LONG EN ALUMINIUM DISPOSÉS DE FAÇON SYMÉTRIQUE SUR LE POURTOUR DU REGARD.
INSULATING PLATE OF 715Ø, CONSISTING OF TWO FIBERGLASS PANELS 9mm THICKNESS, 2 RIGID BLUE 38mm THICKNESS WITH JOINTS CROSSED, ALL BOLTFUL ON ALL THICKNESS IN FOUR LOCATIONS MINIMUM, 2 HANDLES FOR HANDLES IN ALUMINUM AND 4 SIDE ANGLE ALUMINUM 38 X 38 X 4 X 50 LONG, PLACE SYMMETRICALLY ON THE CONTOUR OF MANHOLE.
34. ISOLATION INTÉRIEURE 38mm D'ÉPAISSEUR D'URÉTHANE GICLÉE
INTERIOR INSULATION WITH URETHANE SPRAY, 38mm THICKNESS.
35. MANCHON D'ACCOUPLEMENT TYPE SELON LA CONDUITE EXISTANTE
COUPLING SLEEVE TYPE ACCORDING TO THE EXISTING PIPE.
36. CONDUITE EXISTANTE 250Ø.
EXISTING PIPE 250Ø.
37. CADRE ET TAMPON 775mmØ ÉTANCHE.
WATERPROOF FRAME AND COVER 775mmØ.

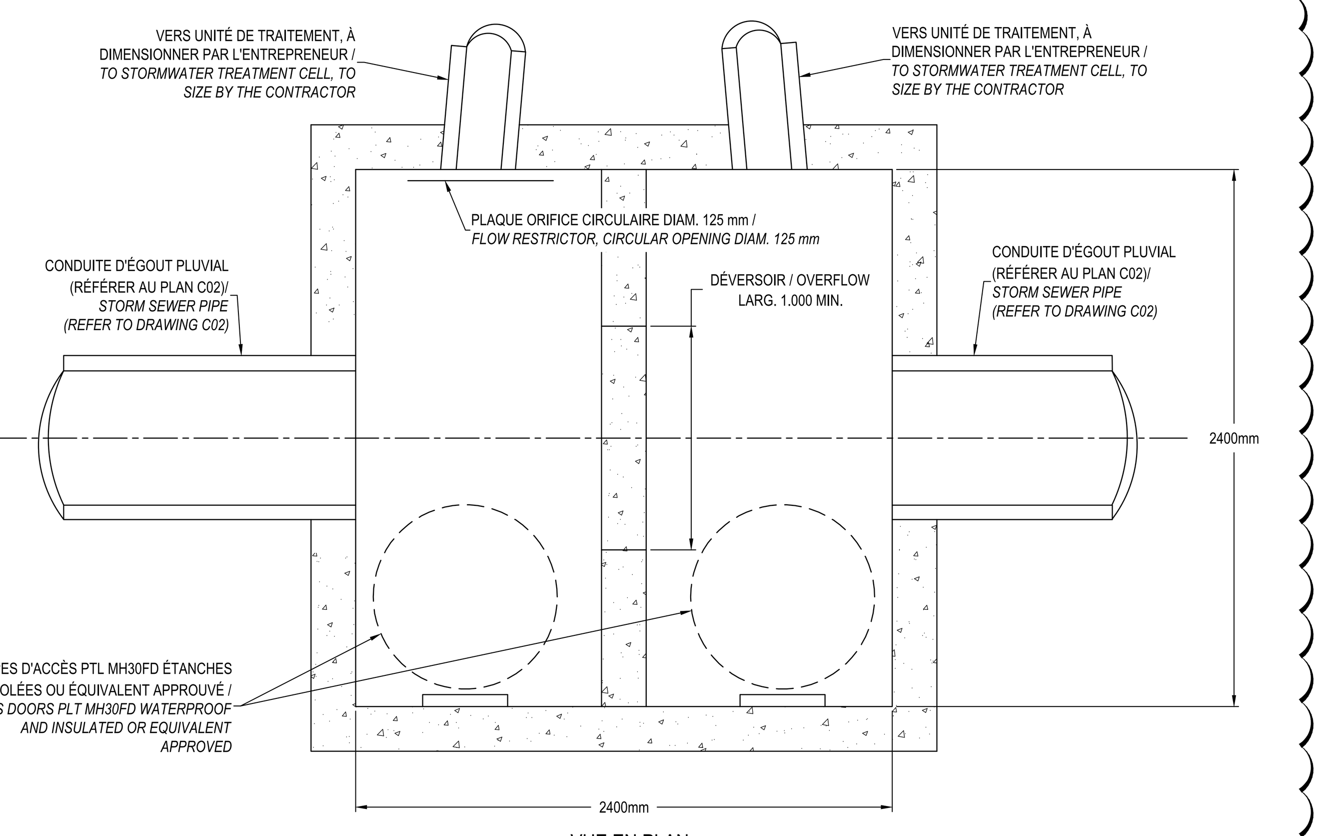

VUE EN PLAN
PLAN VIEW

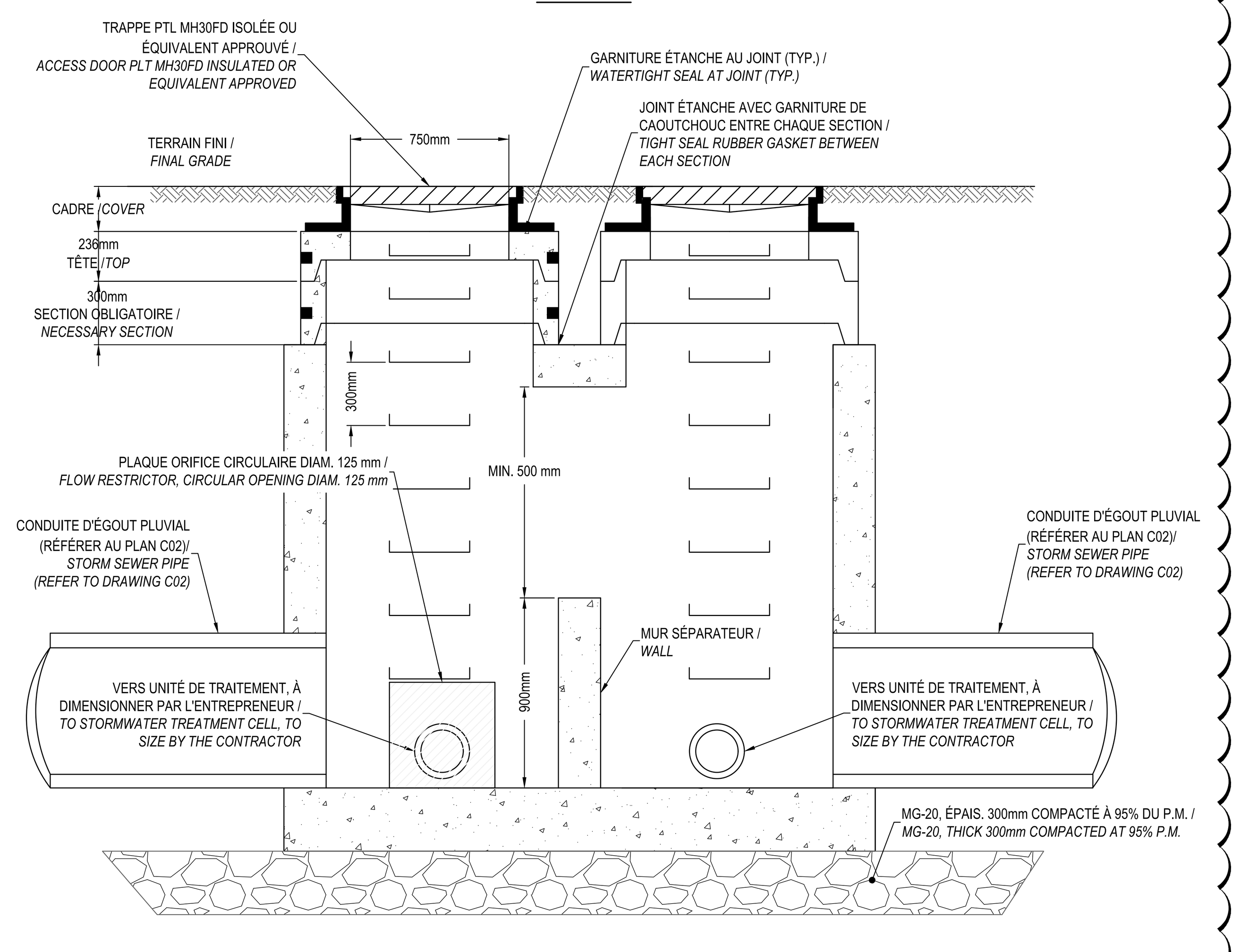

COUPE TYPE
TYPICAL DETAIL

NOTES
1. LES PLAQUES-ORIFICE DOIVENT ÊTRE FIXÉES SOLIDEMENT AU MUR DE LA CHAMBRE DANS LAQUELLE ELLES SE TROUVENT. LES PLAQUES DOIVENT ÊTRE FAITES DE MATÉRIAUX DURABLES ET ANTICORROSIFS. / *THE FLOW RESTRICTORS MUST BE FIXED IN A MANNER IT CANNOT BE EASILY REMOVE. THEY MUST BE DURABLE AND CORROSION RESISTANT.*
2. L'OUVERTURE DES PLAQUES-ORIFICE DOIT ÊTRE SITUÉE LE PLUS PRÈS POSSIBLE DU FOND DE LA CHAMBRE DE BÉTON. / *THE OPENING MUST BE LOCALIZED AS NEAR OF THE FLOOR AS POSSIBLE.*
3. LE DISPOSITIF DES PLAQUES-ORIFICE DOIT ÊTRE AMOVIBLE, C'EST-À-DIRE QUE LA PLAQUE ORIFICE PEUT ÊTRE FACILEMENT ENLEVÉE AFIN DE RÉTABLIR LA PLEINE OUVERTURE DE LA CONDUITE RELIANT LA CHAMBRE À L'UNITÉ DE TRAITEMENT. / *THE FLOW RESTRICTOR MECHANISM MUST BE EASILY REMOVABLE FOR A FULL FLOWRATE ALLOWANCE.*
4. LES PLAQUES-ORIFICE SONT INCLUES AUX CHAMBRES RP-9 ET RP-11. LES DÉTAILS D'INSTALLATION, DE MATÉRIAU ET DE FIXATION DOIVENT ÊTRE MONTRÉS AUX DESSINS D'ATELIER DE CES CHAMBRES POUR APPROBATION PAR L'INGÉNIEUR. / *THE FLOW RESTRICTORS MUST BE INCLUDED IN THE RP-9 AND RP-11. THE INSTALLATION DETAILS, MATERIAL, AND FASTENERS MUST BE SHOWN ON THE SHOP DRAWINGS FOR THE ENGINEER APPROVAL.*

03 / C05 CHAMBRE DE BÉTON RP-9 ET RP-11 /
CONCRETE CHAMBER RP9, RP-11
ÉCHELLE / *SCALE*1:20

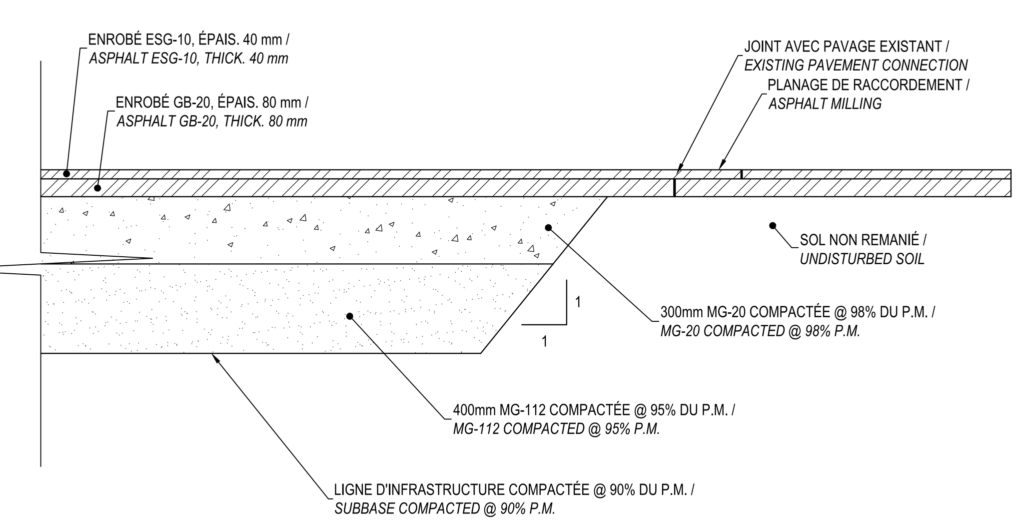

05 / C05 COUPE TYPE - STRUCTURE DE CHAUSSÉE (AVEC PAVAGE) /
TYPICAL DETAIL - ROADWAY STRUCTURE (WITH ASPHALT)
ÉCHELLE / *SCALE*1:20

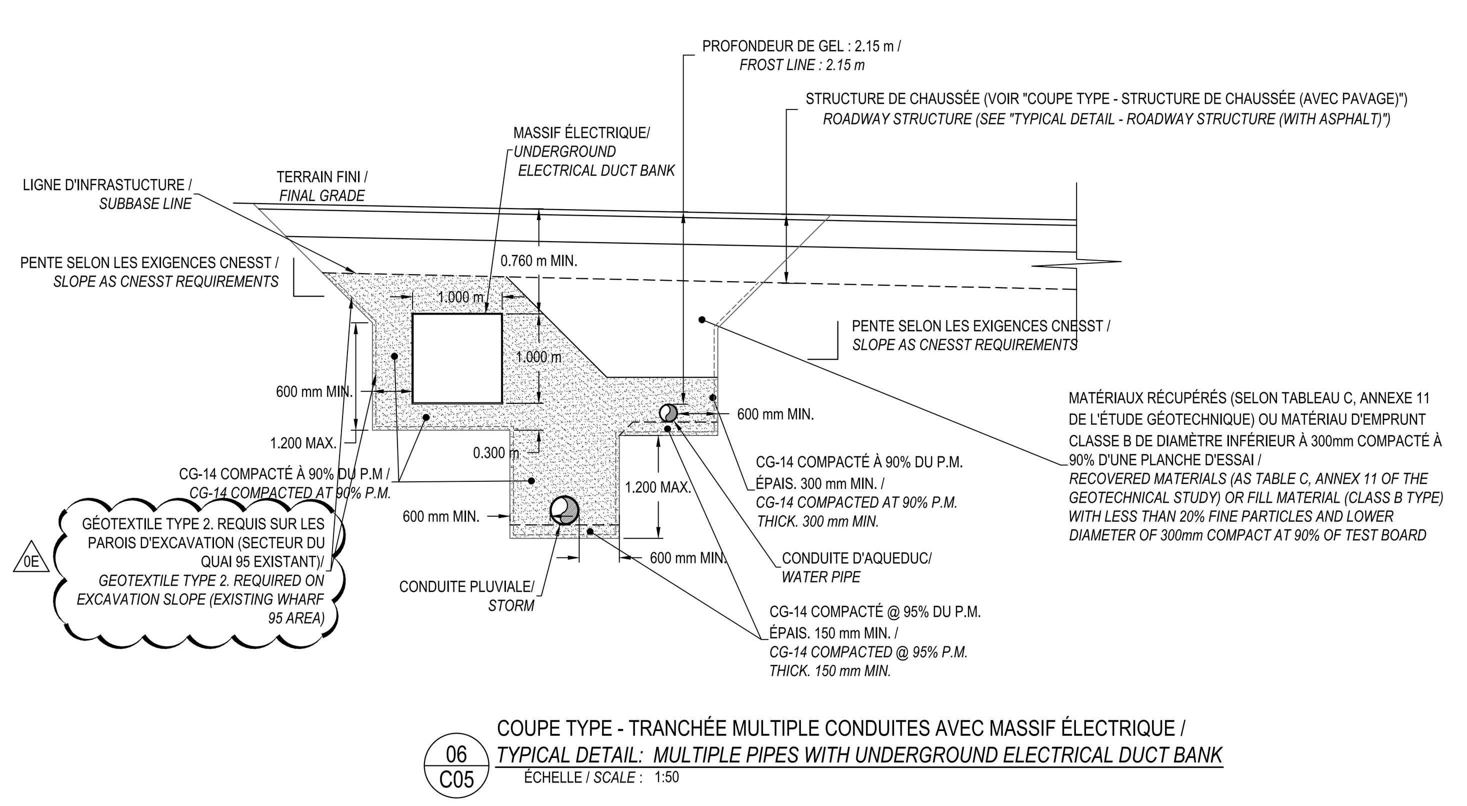

06 / C05 COUPE TYPE - TRANCHÉE MULTIPLE CONDUITES AVEC MASSIF ÉLECTRIQUE /
TYPICAL DETAIL: MULTIPLE PIPES WITH UNDERGROUND ELECTRICAL DUCT BANK
ÉCHELLE / *SCALE* : 1:50

R_083401.001

AutoCAD

Travaux publics et Services gouvernementaux Canada — *Public Works and Government services Canada*
Direction générale des biens immobiliers — *Real Property branch*
Région du Québec — *Quebec region*
Canada

Pêches et Océans Canada — Fisheries and Oceans Canada
Région du Québec — Quebec region
Canada

wsp

Notes générales — *General notes*

1. LES UNITÉS SONT EN MÈTRES EXCEPTÉ AUX ENDROITS INDIQUÉS; /
UNITS ARE IN METER EXCEPT SPECIFY OTHERWISE;
2. LE SYSTÈME GÉODÉSIQUE HORIZONTAL UTILISÉ EST LE NAD 83 ; /
HORIZONTAL GEODETIC DATUM IS NAD 83;
3. LA PROJECTION EST LE MTM ZONE 7 (SCOPQ); /
PROJECTION IS MTM ZONE 7 (SCOPQ)
4. LE SYSTÈME GÉODÉSIQUE VERTICAL UTILISÉ EST LE CGVD 28; /
VERTICAL GEODETIC DATUM IS CGVD 28;
5. L'ENTREPRENEUR DOIT LOCALISER LES INFRASTRUCTURES AVANT LES TRAVAUX; /
CONTRACTOR MUST LOCATE UNDERGROUND SERVICES PRIOR CONSTRUCTION;
5. LES ABBRÉVIATIONS DE DIRECTION SONT, "N" POUR NORD, "S" POUR SUD, "E" POUR EST, "O" POUR OUEST; /
ABBREVATIONS FOR DIRECTION ARE "N" FOR NORTH, "S" FOR SOUTH, "E" FOR EAST, "O" FOR WEST;
6. CONVERSION DES ÉLÉVATIONS GÉODÉSIQUES À ÉLÉVATIONS MARÉGRAPHIQUES : +1.985 m /
CONVERSION FROM GEODETIC ELEVATION TO CHART DATUM : +1.985 m;
7. LA PROFONDEUR DES FONDATIONS DE BÂTIMENTS DEVRA ÊTRE VALIDÉE AVANT TOUT TRAVAUX D'EXCAVATION; /
BUILDING FOUNDATIONS DEPTH MUST BE VERIFY PRIOR ANY EXCAVATION;
8. COORDONNER LES SERVICES DE TÉLÉCOMMUNICATION ET D'ÉLECTRICITÉ AVEC LE LOT DE PLANS "TÉLÉCOMMUNICATION & ÉLECTRICITÉ" /
TELECOMMUNICATION AND ELECTRICITY SERVICES MUST BE VALIDATE WITH SHEETSET "TELECOMMUNICATION & ELECTRICITY";

Notes spécifiques — *Specific notes*

Michel Trudel 112376 QUÉBEC
2019-01-16

CE DOCUMENT NE DOIT PAS ÊTRE UTILISÉ À DES FINS DE CONSTRUCTION

THIS DOCUMENT SHALL NOT BE USED FOR CONSTRUCTION PURPOSES

Échelle — *Scale*
VUE EN COUPE
SECTION VIEW
0 — 5 1: (SHN)
0 — 5 1: (TQD)

0E	ADDENDA 5 (0E)	2019-01-17
0D	ADDENDA 4	2019-01-14
0C	ADDENDA 3	2019-01-08
révisions / *revisions*		date

A no. du détail / *detail no.*
B no.de la feuille—où détail exigé / *sheet no. — where detail required*
C no. de la feuille—où détaillé / *sheet no. — where detailed*

Projet — *Project*
PÊCHES ET OCÉANS CANADA
FISHERIES AND OCEANS CANADA
BASE DE QUÉBEC - 101 BOUL. CHAMPLAIN
QUEBEC BASE - 101 CHAMPLAIN BLVD.
RECONSTRUCTION DES QUAIS 93 ET 94 (CH. 0+000 @ 0+300)
RECONSTRUCTION OF WHARVES 93 AND 94 (STA. 0+000 @ 0+300)

Dessin — *Drawing*
CIVIL /
CIVIL
CONDITIONS PROPOSÉES - COUPES ET DÉTAILS
PROPOSED CONDITIONS - SECTIONS AND DETAILS

Conçu par — *Designed by*: M. TRUDEL, Ing., L. GIGUÈRE, T.P. — 2018-11-16 Date
Dessiné par — *Drawn by*: P. TREMBLAY, Tech., A. TOLEDO, Tech. — 2018-11-16 Date
Approuvé par — *Approved by*: M. TRUDEL, Ing. — 2018-11-16 Date
Soumission — *Tender*: --
Gestionnaire de projet TPSGC — *PWGSC Project Manager*: O. KALI
No de projet — *Project number* (TPSGC — *PWGSC*): R_083401.001
No de projet — *Project number* (Client — *Client*): 283
Nom du fichier — *File name*: C05-DT-EGO-R_083401_001.DWG
No de classement — *File no*: --
No de plan ou dessin — *File name*: QU-17024-C04
No feuille — *Sheet no*: C05/8