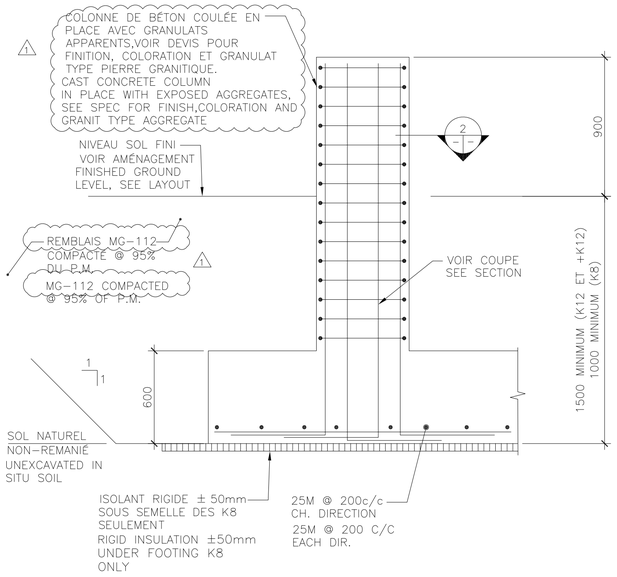

COUPE / SECTION 1

1:20

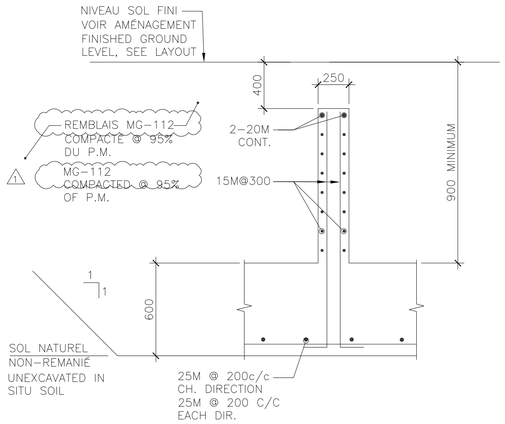

COUPE / SECTION 3

1:20

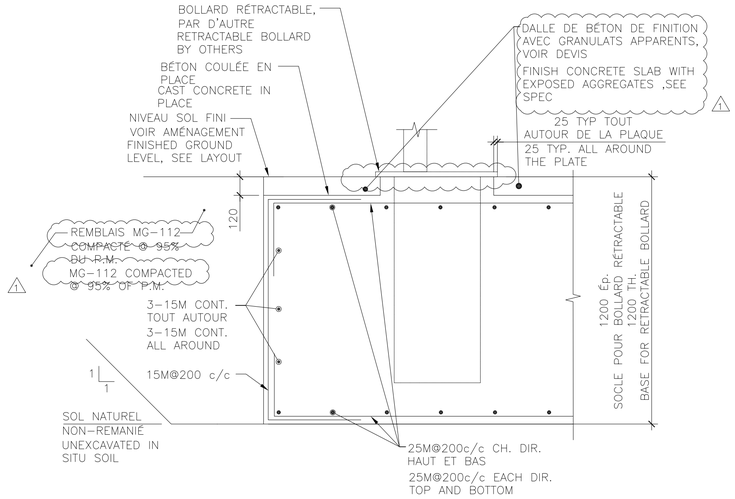

COUPE / SECTION 4

1:20

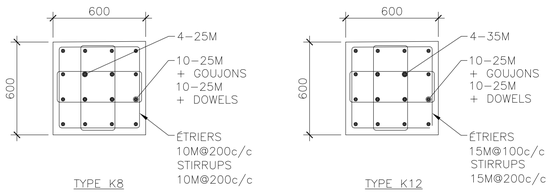

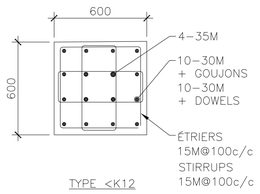

COUPE / SECTION 2

1:20

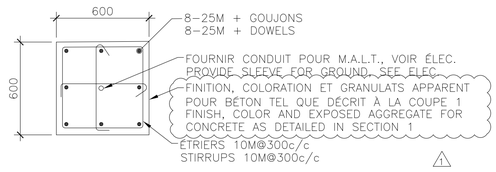

BASE DE SUPPORT POUR MÂT À DRAPEAU, POUR ÉLÉV. VOIR VUE EN PLAN
FLAG POLE CONCRETE SUPPORT BASE, REFER TO PLAN VIEW FOR ELEVATION

DÉTAIL / DETAIL A

1:20

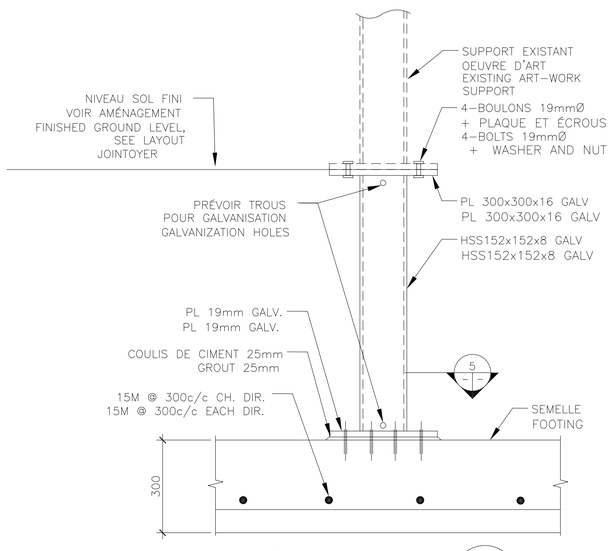

DÉTAIL / DETAIL B

1:10

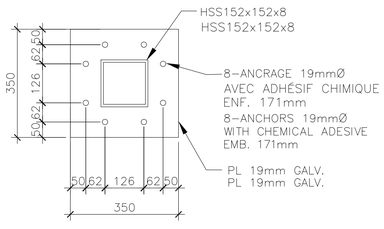

COUPE / SECTION 5

1:10

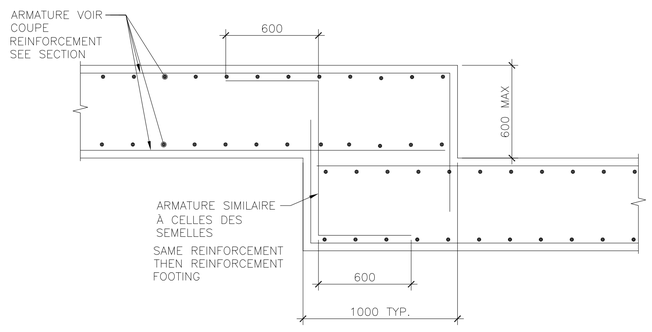

DÉNIVELLATION DANS LES SEMELLES
ELEVATION TRANSITION IN FOOTING

DÉTAIL / DETAIL

1:20

Travaux publics et Services gouvernementaux Canada
Public Works and Government Services Canada

Direction générale des biens immobiliers
Real Property branch

Région du Québec
Quebec region

Canada

Patrick Bourgeois 126082 QUÉBEC
Mounir Zalmout 130939 QUÉBEC 2019-01-30

30 janv. 2019

révisions revisions		date
01	ADDENDA 01	9-02-01
00	SR4-ÉMIS POUR APPEL D'OFFRES	9-01-11
0D	SR4-ÉMIS POUR COMMENTAIRES 100%	8-12-14
0C	SR4-ÉMIS POUR COMMENTAIRES 99%	8-10-30
0B	SR4-ÉMIS POUR COMMENTAIRES 75%	8-10-30

A no. du détail *detail no.*
B no.de la feuille-où détail exigé *sheet no. - where detail required*
C no. de la feuille-où détaillé *sheet no. - where detailed*

Projet *Project*

RÉFECTION DE LA PLACE PUBLIQUE MAISON DE L'OACI
ICA0 HOUSE PUBLIC PLACE REFECTION

Dessin *Drawing*

STRUCTURE
STRUCTURE

DÉTAIL DE BLOCS DE PROTECTION

PROTECTION BLOCS DETAIL

Conçu par *Designed by* PATRICK BOURGEOIS 2018-09-03 Date
Dessiné par *Drawn by* MÉLISSA LAPIERRE 2018-10-03 Date
Approuvé par *Approved by* PATRICK BOURGEOIS 2018-10-03 Date
Soumission *Tender* Gestionnaire de projet TPSGC *PWGSC Project Manager* CHARLOTTE SIMARD
No de projet *Project number* TPSGC R.090297.150 PWGSC
No de projet *Project number* Client 159100556 *Client*
Nom du fichier *File name* R_090297_001_S02
No de classement *File no*
No de plan ou dessin *File name* S02
No feuille *Sheet no* S02/03

AutoCAD 2019/01/30 U:\159100556\25_CAD\SR\159100556_S02_DT.DWG