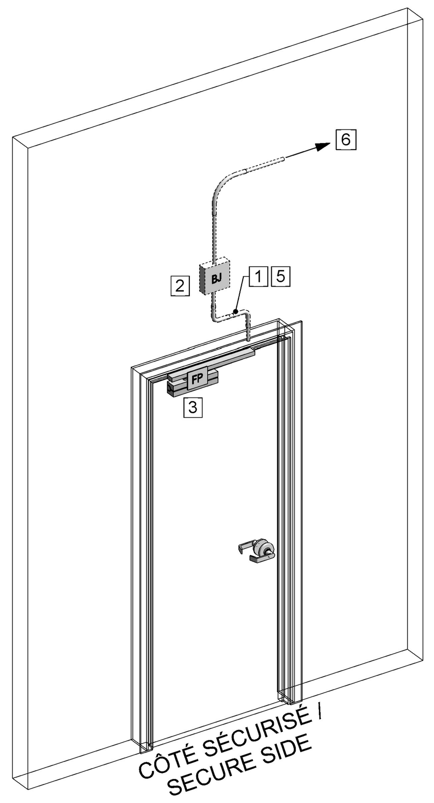

TYPE 1a

1- CONDUIT DISSIMULÉ RIGIDE EMT 21MM (PAR DIVISION 26)
CONCEALED 21MM EMT RIGID CONDUIT (BY DIVISION 26)
2- BOITE DE TIRAGE DISSIMULÉE (PAR DIVISION 26)
CONCEALED JUNCTION BOX (BY DIVISION 26)
3- FERME-PORTE (PAR DIVISION 08)
DOOR CLOSER (BY DIVISION 08)
4- LAISSÉE LIBRE INTENTIONNELLEMENT
INTENTIONALLY LEFT BLANK
5- CÂBLAGE 4C-22 (PAR DIVISION 28)
4C-22 AWG CABLE (BY DIVISION 28)
6- CÂBLAGE JUSQU'À LA SALLE D'ÉQUIPEMENT (PAR DIVISION 28) INCLUANT CONDUITS JUSQU'À L'ÉCHELLE À CÂBLES PAR DIVISION 26.
WIRING TO EQUIPMENT ROOM (BY DIVISION 28), INCLUDING CONDUITS UP TO THE CABLE TRAY BY DIVISION 26.

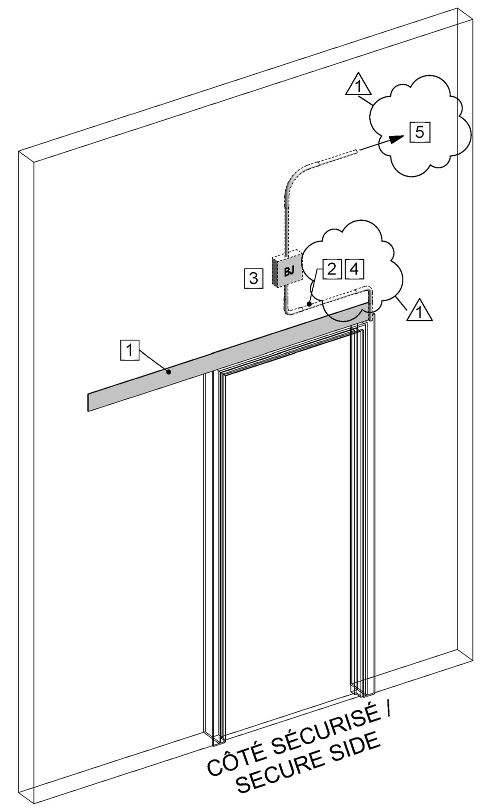

TYPE 1b

1- RAIL POUR PORTE COULISSANTE MANUELLE FOURNITURE ET INSTALLATION PAR DIVISION 08.
RAIL FOR MANUAL SLIDING DOOR SUPPLIED AND INSTALLED BY DIVISION 08.
2- CONDUIT DISSIMULÉ RIGIDE EMT 21MM (PAR DIVISION 26)
CONCEALED 21MM EMT RIGID CONDUIT (BY DIVISION 26)
3- BOITE DE TIRAGE DISSIMULÉE (PAR DIVISION 26)
CONCEALED JUNCTION BOX (BY DIVISION 26)
4- CÂBLAGE 4C-22 (PAR DIVISION 28)
4C-22 AWG CABLE (BY DIVISION 28)
5- CÂBLAGE JUSQU'À LA SALLE D'ÉQUIPEMENT (PAR DIVISION 28) INCLUANT CONDUITS JUSQU'À L'ÉCHELLE À CÂBLES PAR DIVISION 26.
WIRING TO EQUIPMENT ROOM (BY DIVISION 28), INCLUDING CONDUITS UP TO THE CABLE TRAY BY DIVISION 26.

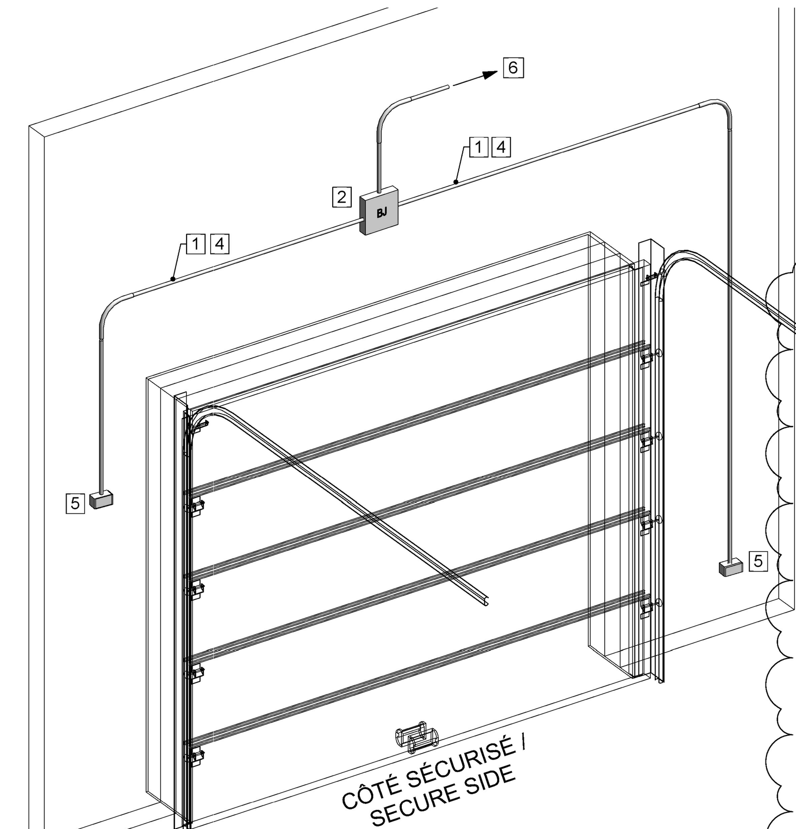

TYPE 1c

1- CONDUIT RIGIDE EMT 21MM (PAR DIVISION 26)
21MM EMT RIGID CONDUIT (BY DIVISION 26)
2- BOITE DE TIRAGE (PAR DIVISION 26)
JUNCTION BOX (BY DIVISION 26)
3- LAISSÉE LIBRE INTENTIONNELLEMENT
INTENTIONALLY LEFT BLANK
4- CÂBLAGE 4C-22 (PAR DIVISION 28)
4C-22 AWG CABLE (BY DIVISION 28)
5- BOITE DE JONCTION 2020 AVEC COUVERCLE (PAR DIVISION 26)
OUTLET BOX WITH FACEPLATE COVER (BY DIVISION 26)
6- CÂBLAGE JUSQU'À LA SALLE D'ÉQUIPEMENT (PAR DIVISION 28) INCLUANT CONDUITS JUSQU'À L'ÉCHELLE À CÂBLES PAR DIVISION 26.
WIRING TO EQUIPMENT ROOM BY (DIVISION 28), INCLUDING CONDUITS UP TO THE CABLE TRAY BY DIVISION 26.

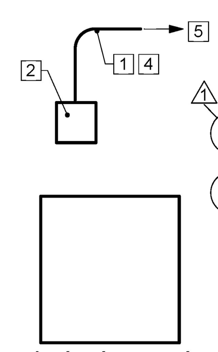

TYPE 1d
TRAPPE

1- CONDUIT RIGIDE EMT 21MM (PAR DIVISION 26).
21MM EMT RIGID CONDUIT (BY DIVISION 26)
2- BOITE DE TIRAGE (PAR DIVISION 26).
JUNCTION BOX (BY DIVISION 26)
3- LAISSÉE LIBRE INTENTIONNELLEMENT
INTENTIONALLY LEFT BLANK
4- CÂBLAGE 4C-22 (PAR DIVISION 28)
4C-22 AWG CABLE (BY DIVISION 28)
5- CÂBLAGE JUSQU'À LA SALLE D'ÉQUIPEMENT (PAR DIVISION 28) INCLUANT CONDUITS JUSQU'À L'ÉCHELLE À CÂBLES PAR DIVISION 26.
WIRING TO EQUIPMENT ROOM (BY DIVISION 28), INCLUDING CONDUITS UP TO THE CABLE TRAY BY DIVISION 26.

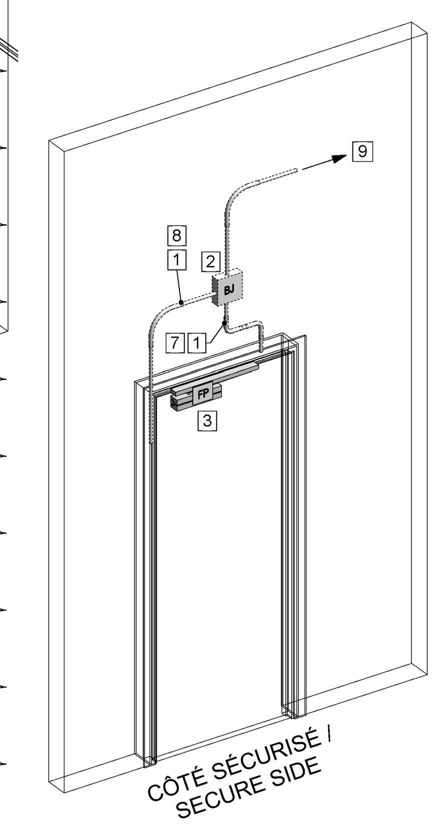

TYPE 1e

1- CONDUIT DISSIMULÉ RIGIDE EMT 21MM (PAR DIVISION 26)
CONCEALED 21MM EMT RIGID CONDUIT (BY DIVISION 26)
2- BOITE DE TIRAGE DISSIMULÉE (PAR DIVISION 26)
CONCEALED JUNCTION BOX (BY DIVISION 26)
3- FERME-PORTE (PAR DIVISION 08)
DOOR CLOSER (BY DIVISION 08)
4- LAISSÉE LIBRE INTENTIONNELLEMENT
INTENTIONALLY LEFT BLANK
5- LAISSÉE LIBRE INTENTIONNELLEMENT
INTENTIONALLY LEFT BLANK
6- LAISSÉE LIBRE INTENTIONNELLEMENT
INTENTIONALLY LEFT BLANK
7- CÂBLAGE 4C-22 (PAR DIVISION 28)
4C-22 AWG CABLE (BY DIVISION 28)
8- CÂBLAGE 6C-22 + 2C-18 (PAR DIVISION 28)
6C-22 AWG + 2C-18 AWG CABLES (BY DIVISION 28)
9- CÂBLAGE JUSQU'À LA SALLE D'ÉQUIPEMENT (PAR DIVISION 28) INCLUANT CONDUITS JUSQU'À L'ÉCHELLE À CÂBLES PAR DIVISION 26.
WIRING TO EQUIPMENT ROOM (BY DIVISION 28), INCLUDING CONDUITS UP TO THE CABLE TRAY BY DIVISION 26.

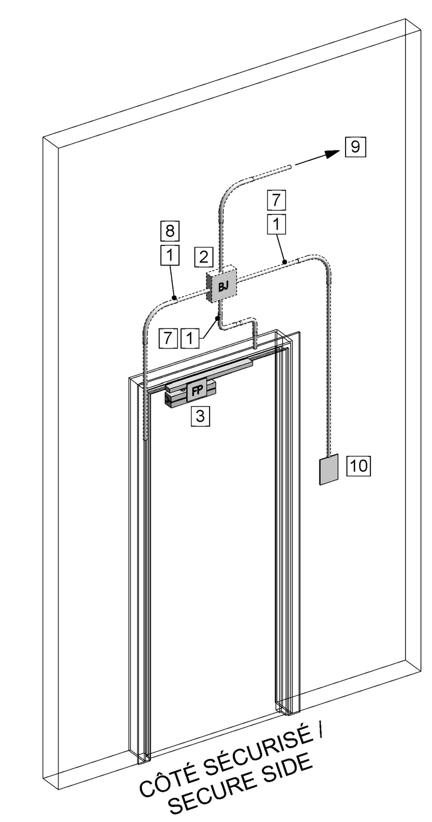

TYPE 2a

1- CONDUIT DISSIMULÉ RIGIDE EMT 21MM (PAR DIVISION 26)
CONCEALED 21MM EMT RIGID CONDUIT (BY DIVISION 26)
2- BOITE DE TIRAGE DISSIMULÉE (PAR DIVISION 26)
CONCEALED JUNCTION BOX (BY DIVISION 26)
3- FERME-PORTE (PAR DIVISION 08)
DOOR CLOSER (BY DIVISION 08)
4- LAISSÉE LIBRE INTENTIONNELLEMENT
INTENTIONALLY LEFT BLANK
5- LAISSÉE LIBRE INTENTIONNELLEMENT
INTENTIONALLY LEFT BLANK
6- LAISSÉE LIBRE INTENTIONNELLEMENT
INTENTIONALLY LEFT BLANK
7- CÂBLAGE 4C-22 (PAR DIVISION 28)
4C-22 AWG CABLE (BY DIVISION 28)
8- CÂBLAGE 6C-22 + 2C-18 (PAR DIVISION 28)
6C-22 AWG + 2C-18 AWG CABLES (BY DIVISION 28)
9- CÂBLAGE JUSQU'À LA SALLE D'ÉQUIPEMENT (PAR DIVISION 28) INCLUANT CONDUITS JUSQU'À L'ÉCHELLE À CÂBLES PAR DIVISION 26.
WIRING TO EQUIPMENT ROOM (BY DIVISION 28), INCLUDING CONDUITS UP TO THE CABLE TRAY BY DIVISION 26.
10- BOITE DE TIRAGE DISSIMULÉE 2020 (PAR DIVISION 26).
CONCEALED OUTLET BOX (BY DIVISION 26)

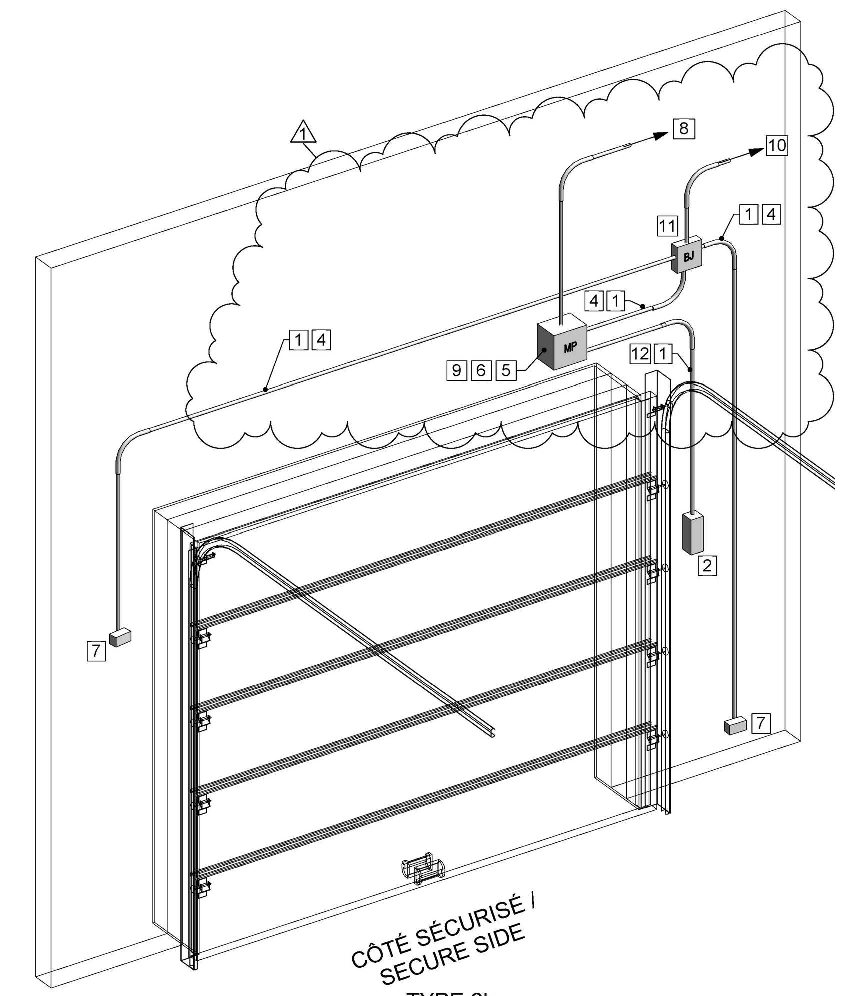

TYPE 2b

1- CONDUIT RIGIDE EMT 21MM (PAR DIVISION 26)
21MM EMT RIGID CONDUIT (BY DIVISION 26)
2- BOUTONS DE COMMANDE D'OUVERTURE DE PORTE DE GARAGE (PAR DIVISION 08).
PUSH BUTTONS FOR THE OPERATION OF THE GARAGE DOOR (BY DIVISION 08).
3- LAISSÉE LIBRE INTENTIONNELLEMENT
INTENTIONALLY LEFT BLANK
4- CÂBLAGE 4C-22 (PAR DIVISION 28)
4C-22 AWG CABLE (BY DIVISION 28)
5- MOTEUR DE PORTE DE GARAGE, FOURNITURE ET INSTALLATION PAR DIVISION 08. À RACCORDER PAR DIVISION 26.
GARAGE DOOR OPERATOR, SUPPLIED AND INSTALLED BY DIVISION 08. WIRED AND CONNECTED BY DIVISION 26.
6- RELAIS DE CONTRÔLE DU MOTEUR, FOURNITURE ET INSTALLATION PAR DIVISION 08. À RACCORDER PAR DIVISION 28.
MOTOR CONTROL RELAY, SUPPLIED AND INSTALLED BY DIVISION 08. WIRED AND CONNECTED BY DIVISION 28.
7- BOITE DE JONCTION 2020 AVEC COUVERCLE (PAR DIVISION 26)
OUTLET BOX WITH FACEPLATE COVER (BY DIVISION 26)
8- CÂBLAGE 6C-12 + 1C-12 (MALT) (À VALIDER SELON LE PRODUIT CHOISI) (PAR DIVISION 26)
6C-12 AWG CABLE + 1C-12 AWG (GROUND) (TO BE CONFIRMED DEPENDING ON THE CHOSEN PRODUCT) (BY DIVISION 26)
9- ALIMENTATION DU MOTEUR (PAR DIVISION 26).
OPERATOR POWER SUPPLIED (BY DIVISION 26).
10- CÂBLAGE JUSQU'À LA SALLE D'ÉQUIPEMENT (PAR DIVISION 28) INCLUANT CONDUITS JUSQU'À L'ÉCHELLE À CÂBLES PAR DIVISION 26
WIRING TO EQUIPMENT ROOM (BY DIVISION 28), INCLUDING CONDUITS UP TO THE CABLE TRAY BY DIVISION 26.
11- BOITE DE TIRAGE (PAR DIVISION 26)
JUNCTION BOX (BY DIVISION 26)
12- CÂBLAGE 6C-18 + 1C-12 (MALT) (À VALIDER SELON LE PRODUIT CHOISI) (PAR DIVISION 26)
6C-18 AWG CABLE + 1C-12 AWG (GROUND) (TO BE CONFIRMED DEPENDING ON THE CHOSEN PRODUCT) (BY DIVISION 26)

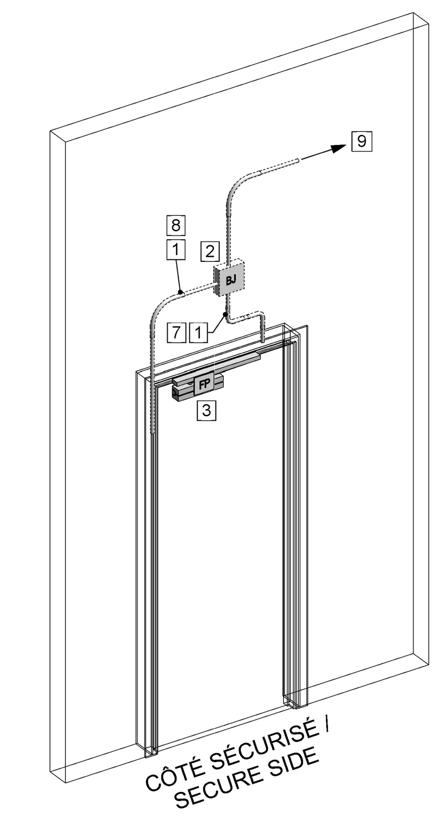

TYPE 2c

1- CONDUIT DISSIMULÉ RIGIDE EMT 21MM (PAR DIVISION 26)
CONCEALED 21MM EMT RIGID CONDUIT (BY DIVISION 26)
2- BOITE DE TIRAGE DISSIMULÉE (PAR DIVISION 26)
CONCEALED JUNCTION BOX (BY DIVISION 26)
3- FERME-PORTE (PAR DIVISION 08)
DOOR CLOSER (BY DIVISION 08)
4- LAISSÉE LIBRE INTENTIONNELLEMENT
INTENTIONALLY LEFT BLANK
5- LAISSÉE LIBRE INTENTIONNELLEMENT
INTENTIONALLY LEFT BLANK
6- LAISSÉE LIBRE INTENTIONNELLEMENT
INTENTIONALLY LEFT BLANK
7- CÂBLAGE 4C-22 (PAR DIVISION 28)
4C-22 AWG CABLE (BY DIVISION 28)
8- CÂBLAGE 6C-22 + 2C-18 (PAR DIVISION 28)
6C-22 AWG + 2C-18 AWG CABLES (BY DIVISION 28)
9- CÂBLAGE JUSQU'À LA SALLE D'ÉQUIPEMENT (PAR DIVISION 28) INCLUANT CONDUITS JUSQU'À L'ÉCHELLE À CÂBLES PAR DIVISION 26.
WIRING TO EQUIPMENT ROOM (BY DIVISION 28), INCLUDING CONDUITS UP TO THE CABLE TRAY BY DIVISION 26.

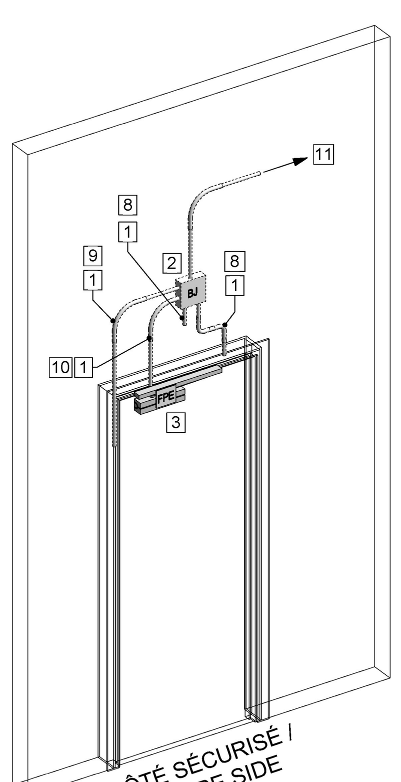

TYPE 2d

1- CONDUIT DISSIMULÉ RIGIDE EMT 21MM (PAR DIVISION 26)
CONCEALED 21MM EMT RIGID CONDUIT (BY DIVISION 26)
2- BOITE DE TIRAGE DISSIMULÉE (PAR DIVISION 26)
CONCEALED JUNCTION BOX (BY DIVISION 26)
3- FERME-PORTE ÉLECTRIFIÉ (PAR DIVISION 08). À RACCORDER PAR DIVISION 28.
ELECTRIFIED DOOR CLOSER (BY DIVISION 08). CONNECTED BY DIVISION 28.
4- LAISSÉE LIBRE INTENTIONNELLEMENT
INTENTIONALLY LEFT BLANK
5- LAISSÉE LIBRE INTENTIONNELLEMENT
INTENTIONALLY LEFT BLANK
6- LAISSÉE LIBRE INTENTIONNELLEMENT
INTENTIONALLY LEFT BLANK
7- LAISSÉE LIBRE INTENTIONNELLEMENT
INTENTIONALLY LEFT BLANK
8- CÂBLAGE 4C-22 (PAR DIVISION 28)
4C-22 AWG CABLE (BY DIVISION 28)
9- CÂBLAGE 6C-22 + 2C-18 (PAR DIVISION 28)
6C-22 AWG + 2C-18 AWG CABLES (BY DIVISION 28)
10- 2C-18 (PAR DIVISION 28)
2C-18 AWG CABLES (BY DIVISION 28)
11- CÂBLAGE JUSQU'À LA SALLE D'ÉQUIPEMENT (PAR DIVISION 28) INCLUANT CONDUITS JUSQU'À L'ÉCHELLE À CÂBLES PAR DIVISION 26.
WIRING TO EQUIPMENT ROOM (BY DIVISION 28), INCLUDING CONDUITS UP TO THE CABLE TRAY BY DIVISION 26.

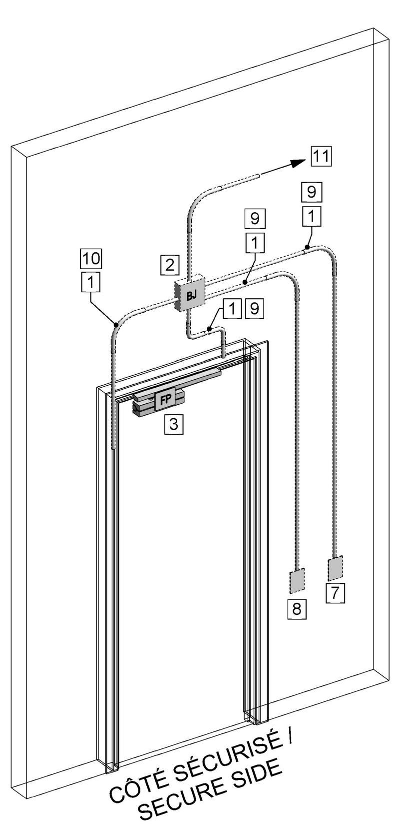

TYPE 2e

1- CONDUIT DISSIMULÉ RIGIDE EMT 21MM (PAR DIVISION 26)
CONCEALED 21MM EMT RIGID CONDUIT (BY DIVISION 26)
2- BOITE DE TIRAGE DISSIMULÉE (PAR DIVISION 26)
CONCEALED JUNCTION BOX (BY DIVISION 26)
3- FERME-PORTE (PAR DIVISION 08).
DOOR CLOSER (BY DIVISION 08).
4- LAISSÉE LIBRE INTENTIONNELLEMENT
INTENTIONALLY LEFT BLANK
5- LAISSÉE LIBRE INTENTIONNELLEMENT
INTENTIONALLY LEFT BLANK
6- LAISSÉE LIBRE INTENTIONNELLEMENT
INTENTIONALLY LEFT BLANK
7- BOÎTE DE MONTAGE DISSIMULÉE 2020 (PAR DIVISION 26)
CONCEALED OUTLET BOX (BY DIVISION 26)
8- BOÎTE DE MONTAGE DISSIMULÉE 2020 (PAR DIVISION 26)
CONCEALED OUTLET BOX (BY DIVISION 26)
9- CÂBLAGE 4C-22 (PAR DIVISION 28)
4C-22 AWG CABLE (BY DIVISION 28)
10- CÂBLAGE 6C-22 + 2C-18 (PAR DIVISION 28)
6C-22 AWG + 2C-18 AWG CABLES (BY DIVISION 28)
11- CÂBLAGE JUSQU'À LA SALLE D'ÉQUIPEMENT (PAR DIVISION 28) INCLUANT CONDUITS JUSQU'À L'ÉCHELLE À CÂBLES PAR DIVISION 26.
WIRING TO EQUIPMENT ROOM (BY DIVISION 28), INCLUDING CONDUITS UP TO THE CABLE TRAY BY DIVISION 26.

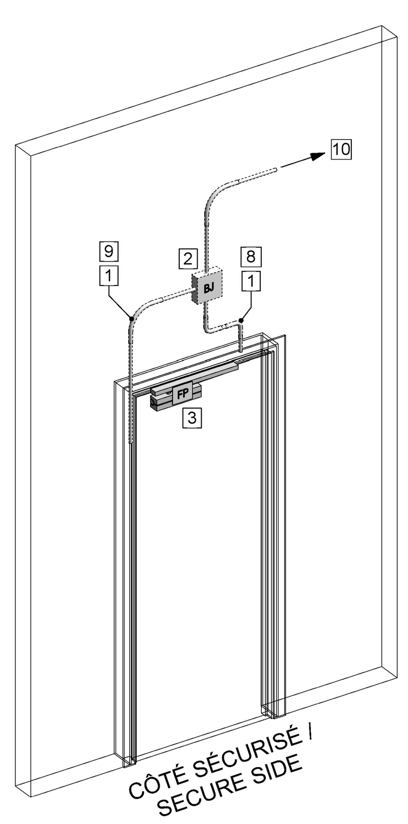

TYPE 2f

1- CONDUIT DISSIMULÉ RIGIDE EMT 21MM (PAR DIVISION 26)
CONCEALED 21MM EMT RIGID CONDUIT (BY DIVISION 26)
2- BOITE DE TIRAGE DISSIMULÉE (PAR DIVISION 26)
CONCEALED JUNCTION BOX (BY DIVISION 26)
3- FERME-PORTE (PAR DIVISION 08)
DOOR CLOSER (BY DIVISION 08)
4- LAISSÉE LIBRE INTENTIONNELLEMENT
INTENTIONALLY LEFT BLANK
5- LAISSÉE LIBRE INTENTIONNELLEMENT
INTENTIONALLY LEFT BLANK
6- LAISSÉE LIBRE INTENTIONNELLEMENT
INTENTIONALLY LEFT BLANK
7- LAISSÉE LIBRE INTENTIONNELLEMENT
INTENTIONALLY LEFT BLANK
8- CÂBLAGE 4C-22 (PAR DIVISION 28)
4C-22 AWG CABLE (BY DIVISION 28)
9- CÂBLAGE 6C-22 + 2C-18 (PAR DIVISION 28)
6C-22 AWG + 2C-18 AWG CABLES (BY DIVISION 28)
10- CÂBLAGE JUSQU'À LA SALLE D'ÉQUIPEMENT (PAR DIVISION 28) INCLUANT CONDUITS JUSQU'À L'ÉCHELLE À CÂBLES PAR DIVISION 26.
WIRING TO EQUIPMENT ROOM (BY DIVISION 28), INCLUDING CONDUITS UP TO THE CABLE TRAY BY DIVISION 26.

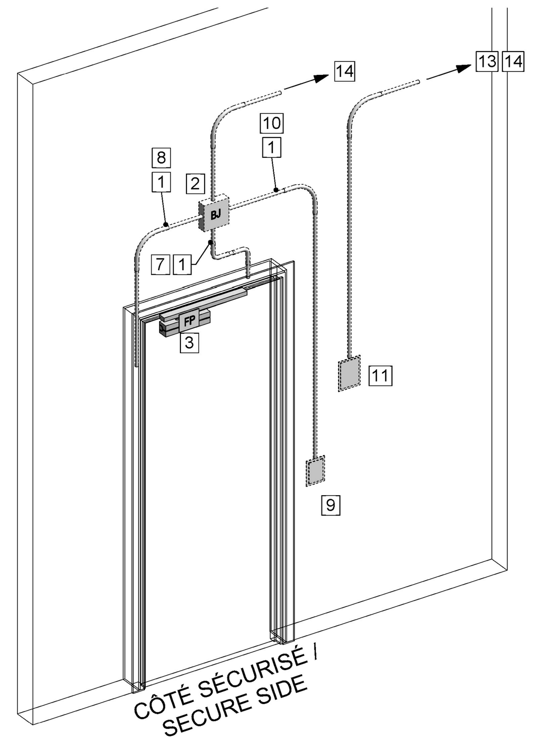

TYPE 3a

1- CONDUIT DISSIMULÉ RIGIDE EMT 21MM (PAR DIVISION 26)
CONCEALED 21MM EMT RIGID CONDUIT (BY DIVISION 26)
2- BOITE DE TIRAGE DISSIMULÉE (PAR DIVISION 26)
CONCEALED JUNCTION BOX (BY DIVISION 26)
3- FERME-PORTE (PAR DIVISION 08)
DOOR CLOSER (BY DIVISION 08)
4- LAISSÉE LIBRE INTENTIONNELLEMENT
INTENTIONALLY LEFT BLANK
5- LAISSÉE LIBRE INTENTIONNELLEMENT
INTENTIONALLY LEFT BLANK
6- LAISSÉE LIBRE INTENTIONNELLEMENT
INTENTIONALLY LEFT BLANK
7- CÂBLAGE 4C-22 (PAR DIVISION 28)
4C-22 AWG CABLE (BY DIVISION 28)
8- CÂBLAGE 6C-22 + 2C-18 (PAR DIVISION 28)
6C-22 AWG + 2C-18 AWG CABLES (BY DIVISION 28)
9- BOÎTE DE MONTAGE DISSIMULÉE 2020 (PAR DIVISION 26)
CONCEALED OUTLET BOX (BY DIVISION 26)
10- CÂBLAGE 8C-22 TORSADÉ BLINDÉ
8C-22 AWG TWISTED AND SHIELDED CABLE
11- BOÎTE DE MONTAGE DISSIMULÉ (PAR DIVISION 26)
CONCEALED OUTLET BOX (BY DIVISION 26)
12- CONDUIT DISSIMULÉ RIGIDE EMT 21MM JUSQU'À L'ÉCHELLE À CÂBLE SITUÉE DANS LE PLAFOND (PAR DIVISION 26)
CONCEALED 21MM EMT RIGID CONDUIT UP TO CABLE TRAY LOCATED IN THE CEILING (BY DIVISION 26)
13- CÂBLAGE CAT.6
CAT.6 WIRE
14- CÂBLAGE JUSQU'À LA SALLE D'ÉQUIPEMENT (PAR DIVISION 28) INCLUANT CONDUITS JUSQU'À L'ÉCHELLE À CÂBLES PAR DIVISION 26.
WIRING TO EQUIPMENT ROOM (BY DIVISION 28), INCLUDING CONDUITS UP TO THE CABLE TRAY BY DIVISION 26.

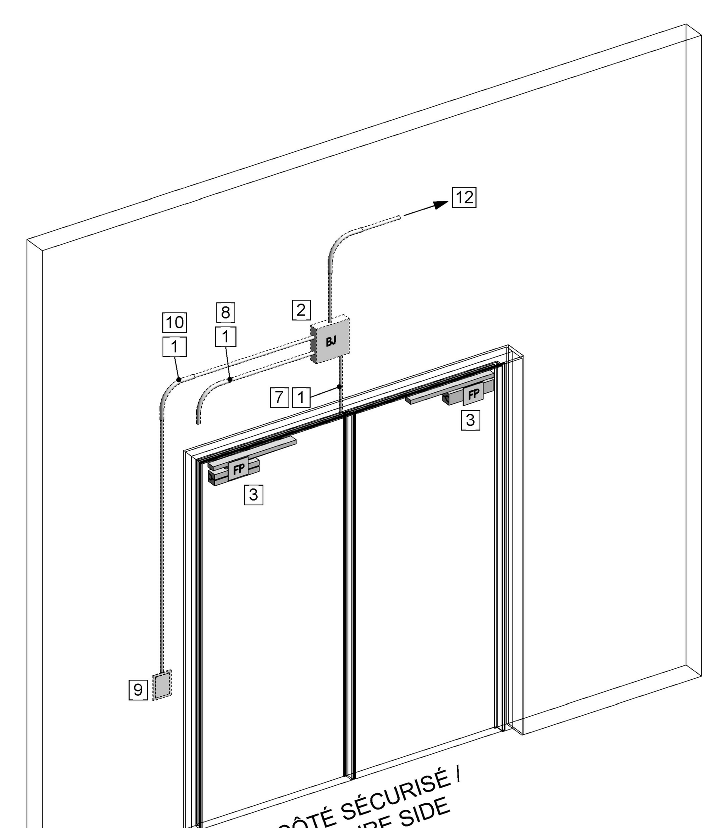

TYPE 3b

1- CONDUIT DISSIMULÉ RIGIDE EMT 21MM (PAR DIVISION 26)
CONCEALED 21MM EMT RIGID CONDUIT (BY DIVISION 26)
2- BOITE DE TIRAGE DISSIMULÉE (PAR DIVISION 26)
CONCEALED JUNCTION BOX (BY DIVISION 26)
3- FERME-PORTE (PAR DIVISION 08)
DOOR CLOSER (BY DIVISION 08)
4- LAISSÉE LIBRE INTENTIONNELLEMENT
INTENTIONALLY LEFT BLANK
5- LAISSÉE LIBRE INTENTIONNELLEMENT
INTENTIONALLY LEFT BLANK
6- LAISSÉE LIBRE INTENTIONNELLEMENT
INTENTIONALLY LEFT BLANK
7- CÂBLAGE 8C-22 (PAR DIVISION 28)
8C-22 AWG CABLE (BY DIVISION 28)
8- CÂBLAGE 6C-22 + 2C-18 (PAR DIVISION 28)
6C-22 AWG + 2C-18 AWG CABLES (BY DIVISION 28)
9- BOÎTE DE MONTAGE DISSIMULÉE 2020 (PAR DIVISION 26)
CONCEALED OUTLET BOX (BY DIVISION 26)
10- CÂBLAGE 8C-22 TORSADÉ BLINDÉ
8C-22 AWG TWISTED AND SHIELDED CABLE
11- LAISSÉE LIBRE INTENTIONNELLEMENT
INTENTIONALLY LEFT BLANK
12- CÂBLAGE JUSQU'À LA SALLE D'ÉQUIPEMENT (PAR DIVISION 28) INCLUANT CONDUITS JUSQU'À L'ÉCHELLE À CÂBLES PAR DIVISION 26.
WIRING TO EQUIPMENT ROOM (BY DIVISION 28), INCLUDING CONDUITS UP TO THE CABLE TRAY BY DIVISION 26.

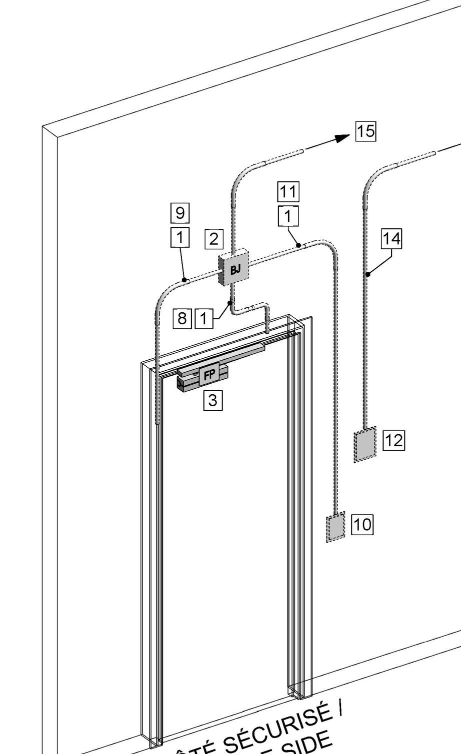

TYPE 3c

1- CONDUIT DISSIMULÉ RIGIDE EMT 21MM (PAR DIVISION 26)
CONCEALED 21MM EMT RIGID CONDUIT (BY DIVISION 26)
2- BOITE DE TIRAGE DISSIMULÉE (PAR DIVISION 26)
CONCEALED JUNCTION BOX (BY DIVISION 26)
3- FERME-PORTE (PAR DIVISION 08)
DOOR CLOSER (BY DIVISION 08)
4- LAISSÉE LIBRE INTENTIONNELLEMENT
INTENTIONALLY LEFT BLANK.
5- LAISSÉE LIBRE INTENTIONNELLEMENT
INTENTIONALLY LEFT BLANK
6- LAISSÉE LIBRE INTENTIONNELLEMENT
INTENTIONALLY LEFT BLANK
7- LAISSÉE LIBRE INTENTIONNELLEMENT
INTENTIONALLY LEFT BLANK
8- CÂBLAGE 4C-22 (PAR DIVISION 28)
4C-22 AWG CABLE (BY DIVISION 28)
9- CÂBLAGE 6C-22 + 2C-18 (PAR DIVISION 28)
6C-22 AWG + 2C-18 AWG CABLES (BY DIVISION 28)
10- BOÎTE DE MONTAGE DISSIMULÉE 2020 (PAR DIVISION 26)
CONCEALED OUTLET BOX (BY DIVISION 26)
11- CÂBLAGE 8C-22 TORSADÉ BLINDÉ
8C-22 AWG TWISTED AND SHIELDED CABLE
12- BOÎTE DE MONTAGE DISSIMULÉ (PAR DIVISION 26)
CONCEALED OUTLET BOX (BY DIVISION 26)
13- CONDUIT DISSIMULÉ RIGIDE EMT 21MM JUSQU'À L'ÉCHELLE À CÂBLE SITUÉE DANS LE PLAFOND (PAR DIVISION 26)
CONCEALED 21MM EMT RIGID CONDUIT UP TO CABLE TRAY LOCATED IN THE CEILING (BY DIVISION 26).
14- CÂBLAGE CAT.6
CAT.6 WIRE
15- CÂBLAGE JUSQU'À LA SALLE D'ÉQUIPEMENT (PAR DIVISION 28) INCLUANT CONDUITS JUSQU'À L'ÉCHELLE À CÂBLES PAR DIVISION 26.
WIRING TO EQUIPMENT ROOM (BY DIVISION 28), INCLUDING CONDUITS UP TO THE CABLE TRAY BY DIVISION 26.

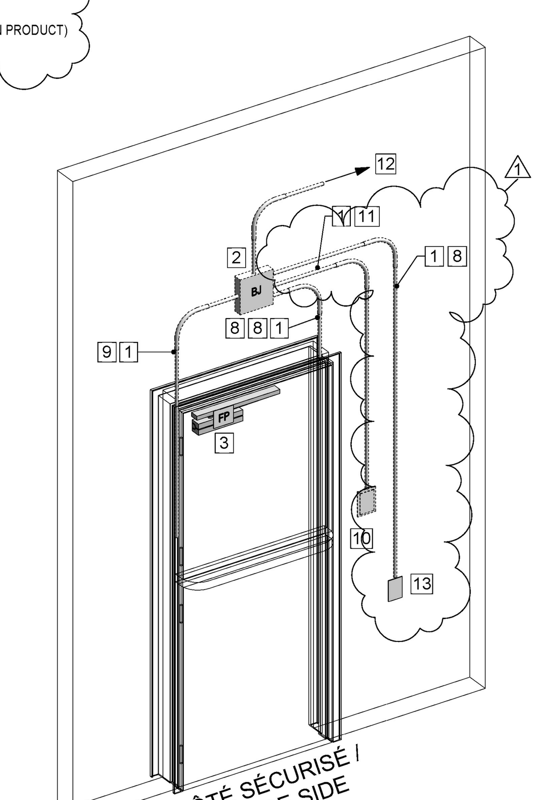

TYPE 3d

1- CONDUIT DISSIMULÉ RIGIDE EMT 27MM (PAR DIVISION 26).
CONCEALED 27MM EMT RIGID CONDUIT (BY DIVISION 26)
2- BOITE DE TIRAGE DISSIMULÉE (PAR DIVISION 26)
CONCEALED JUNCTION BOX (BY DIVISION 26)
3- FERME-PORTE (PAR DIVISION 08)
DOOR CLOSER (BY DIVISION 08)
4- LAISSÉE LIBRE INTENTIONNELLEMENT
INTENTIONALLY LEFT BLANK
5- LAISSÉE LIBRE INTENTIONNELLEMENT
INTENTIONALLY LEFT BLANK
6- LAISSÉE LIBRE INTENTIONNELLEMENT
INTENTIONALLY LEFT BLANK
7- LAISSÉE LIBRE INTENTIONNELLEMENT
INTENTIONALLY LEFT BLANK
8- CÂBLAGE 4C-22 (PAR DIVISION 28)
4C-22 AWG CABLE (BY DIVISION 28)
9- CÂBLAGE 6C-22 + 2C-18 (PAR DIVISION 28)
6C-22 AWG + 2C-18 AWG CABLES (BY DIVISION 28)
10- BOÎTE DE MONTAGE DISSIMULÉE 2020 (PAR DIVISION 26)
CONCEALED OUTLET BOX (BY DIVISION 26)
11- CÂBLAGE 8C-22 TORSADÉ BLINDÉ
8C-22 AWG TWISTED AND SHIELDED CABLE
12- CÂBLAGE JUSQU'À LA SALLE D'ÉQUIPEMENT (PAR DIVISION 28) INCLUANT CONDUITS JUSQU'À L'ÉCHELLE À CÂBLES PAR DIVISION 26
WIRING TO EQUIPMENT ROOM (BY DIVISION 28), INCLUDING CONDUITS UP TO THE CABLE TRAY BY DIVISION 26.
13- BOÎTE DE MONTAGE DISSIMULÉE 2020 (PAR DIVISION 26).
CONCEALED OUTLET BOX (BY DIVISION 26).

Travaux publics et Services gouvernementaux Canada | Public Works and Government Services Canada
Direction générale des biens immobiliers | Real Property branch
Région du Québec | Quebec region
Canada

Plan cle | Key plan

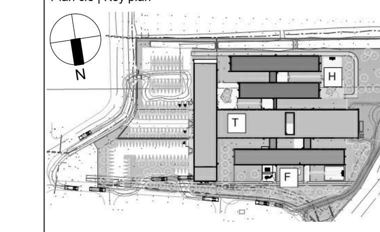

Architecture (enveloppe) | Architecture (envelop) : Paysage | Landscape :
lemay
Lemay CO inc.
3500, rue saint-jacques, montréal (qc) canada h4c 1h2 t 514 932-5101 f 514 935-8137 lemay.com
3500, saint-jacques street, montreal (qc) canada h4c 1h2 t 514 932-5101 f 514 935-8137 lemay.com
CANADA | Montréal · Québec · Toronto ÉTATS-UNIS | New York CHINE | CARAÏBES | COSTA RICA | MAROC
CANADA | Montreal · Quebec · Toronto U.S.A | New York CHINA | CARIBBEAN | COSTA RICA | MAROCCO

Architecture (intérieur) | Architecture (interior) :
groupe/A
architectes designers urbains urbaniste
819, avenue Moreau | Québec (Québec) | G1V 3B5
T. 418 653-8341 | F. 418 653-1989

Consultant (structure, MEP, civil) | Consultant (structural, mechanical, electrical, plumbing, civil) :
Stantec
400-375 boulevard Roland-Therrien Longueuil QC J4H 4A6
Tél. : (514) 281-1033
www.stantec.com

Consultant (cuisine commerciale) | Consultant (commercial kitchen) :
bouthillette parizeau
9825 rue Verville, Montréal QC H3L 3E1
Tél. : (514) 383-3747
www.bpa.ca

Sceau(x) | Seal(s)

INGÉNIEUR Michel Gendron 33974 QUÉBEC
2019-03-11

Révision/Revision	Description	Date
01	ADDENDA E-03 / ADDENDUM E-03	2019-03-11
00	POUR SOUMISSION / FOR TENDER	2019-01-17

A no. du détail / detail no.
B no. de la feuille-où détail exigé / sheet no. – where detail required
C no. de la feuille-où detaillé / sheet no. – where detailed

Projet | Project
ASFC
CBSA
Centre de surveillance de l'immigration (CSI) Laval
Immigration holding center, Laval

Dessin | Drawing
ÉLECTRICITÉ
ELECTRICAL
PLAN DE DÉTAILS -3
DRAWING DETAILS -3

Conçu par | Designed by: N.Martin T.P.
Dessiné par | Drawn by: N.Martin T.P.
Approuvé par | Approved by: M.Gendron, ing.
Soumission | Tender
Administrateur de projet TPSGC | TPWGSC Project Manager
Nom du fichier | File name — No de projet | Project number: R.082963.001
TPSGC | PWGSC — Client | Client
No de projet | Project number — No de classement | File no
No de plan | Drawing no. — No de feuille | Sheet no: E506/35