LISTE DES ARTÈRES D'ALIMENTATIONS (SYSTÈMES 3 FILS) TYPE RW90 (sauf indications contraires) ISOLATION 600V MAX
WIRES FEEDER SCHEDULE (3 WIRES SYSTEMS) RW90 TYPE (unless otherwise indicate) 600V MAX ISOLATION

TYPE	COURANT NOMINAL / RATING CURRENT	ARTÈRE / FEEDER CUIVRE / COPPER	CONTINUITÉ DES MASSES / BONDING CUIVRE / COPPER
A3	20 A	3#12+MALT/GR-21mmØ	#12
A3 (EFV)	20 A	3#12+MALT/GR- CABLE EFV	#12
A3 (M.I.)	20 A	3#12+MALT/GR- CABLE M.I.	-
A3+ (EFV)	20 A	3#12+2#12+MALT/GR- CABLE EFV	#12
B3	30 A	3#10+MALT/GR-21mmØ	#12
B3 (EFV)	30 A	3#10+MALT/GR- CABLE EFV	#12
B3 (M.I.)	30 A	3#10+MALT/GR- CABLE M.I.	-
C3	50 A	3#8+MALT/GR-21mmØ	#10
D3	60 A	3#6+MALT/GR-27mmØ	#8
E3	80 A	3#4+MALT/GR-35mmØ	#8
F3	100 A	3#3+MALT/GR-35mmØ	#6
F3 (M.I.)	100 A	3#4+MALT/BR- CABLE M.I.	-
G3	125 A	3#1+MALT/GR-41mmØ	#6
H3	150 A	3#1/0+MALT/GR-41mmØ	#6
J3	175 A	3#2/0+MALT/GR-53mmØ	#6
K3	200 A	3#3/0+MALT/GR-53mmØ	#4
L3	225 A	3#4/0+MALT/GR-63mmØ	#4
M3	250 A	3#250+MALT/GR-63mmØ	#4
N3	300 A	3#350+MALT/GR-78mmØ	#3
O3	350 A	2x(3#2/0+MALT/GR-53mmØ)	2(#6)
P3	400 A	2x(3#3/0+MALT/GR-53mmØ)	2(#4)
Q3	500 A	2x(3#250+MALT/GR-63mmØ)	2(#4)
S3	600 A	2x(3#350+MALT/GR-78mmØ)	2(#3)
T3	800 A	4x(3#3/0+MALT/GR-53mmØ)	4(#4)
V3	1000 A	4x(3#250+MALT/GR-63mmØ)	4(#4)
X3	1200 A	6x(3#3/0+MALT/GR-53mmØ)	6(#4)
Y3	1600 A	8x(3#3/0+MALT/GR-53mmØ)	8(#4)

LISTE DES ARTÈRES D'ALIMENTATIONS (SYSTÈMES 4 FILS) TYPE RW90 À 75°C (sauf indications contraires) ISOLATION 600V MAX
WIRES FEEDER SCHEDULE (4 WIRE SYSTEMS) RW90 AT 75°C TYPE (unless otherwise indicate) 600V MAX ISOLATION

TYPE	COURANT NOMINAL / RATING CURRENT	ARTÈRE/FEEDER CUIVRE/COPPER	CONTINUITÉ DES MASSES / BONDING CUIVRE/COPPER
B4	30 A	4#10+MALT/GR-21mmØ	#12
C4	40 A	4#8+MALT/GR-27mmØ	#10
D4	65 A	4#4+MALTGR-35mmØ	#8
E4	75 A	4#3+MALT/GR-35mmØ	#6
F4	100 A	4#1+MALT/GR-41mmØ	#6
G4	125 A	4#1+MALT/GR-41mmØ	#6
H4	150 A	4#1/0+MALT/GR-53mmØ	#6
J4	175 A	4#2/0+MALT/GR-53mmØ	#6
K4	200 A	4#3/0+MALT/GR-63mmØ	#4
L4	225 A	4#4/0+MALT/GR-63mmØ	#4
M4	250 A	4#250+MALT/GR-78mmØ	#3
N4	300 A	4#350+MALT/GR-91mmØ	#3
O4	350 A	2x(4#2/0+MALT/GR-53mmØ)	2(#6)
P4	400 A	2x(4#3/0+MALT/GR-63mmØ)	2(#4)
Q4	450 A	2x(4#4/0+MALT/GR-63mmØ)	2(#4)
S4	600 A	2x(4#350+MALT/GR-91mmØ)	2(#3)
T4	800 A	4x(4#3/0+MALT/GR-63mmØ)	4(#4)
V4	1200 A	6x(4#3/0+MALT/GR-63mmØ)	6(#4)
W4	1600 A	8x(4#3/0+MALT/GR-63mmØ)	8(#4)
X4	2000 A	8x(4#250+MALT/GR-78mmØ)	8(#4)

NOTES :

1. 1#4/0 CU,NU,C.27Ø RACCORDÉ À LA BARRE PRINCIPALE LOCAL 1625
1. *1#4/0, BARRE, COPPER, CONNECTED TO THE MAIN GROUNDING BUS ROOM 1625*

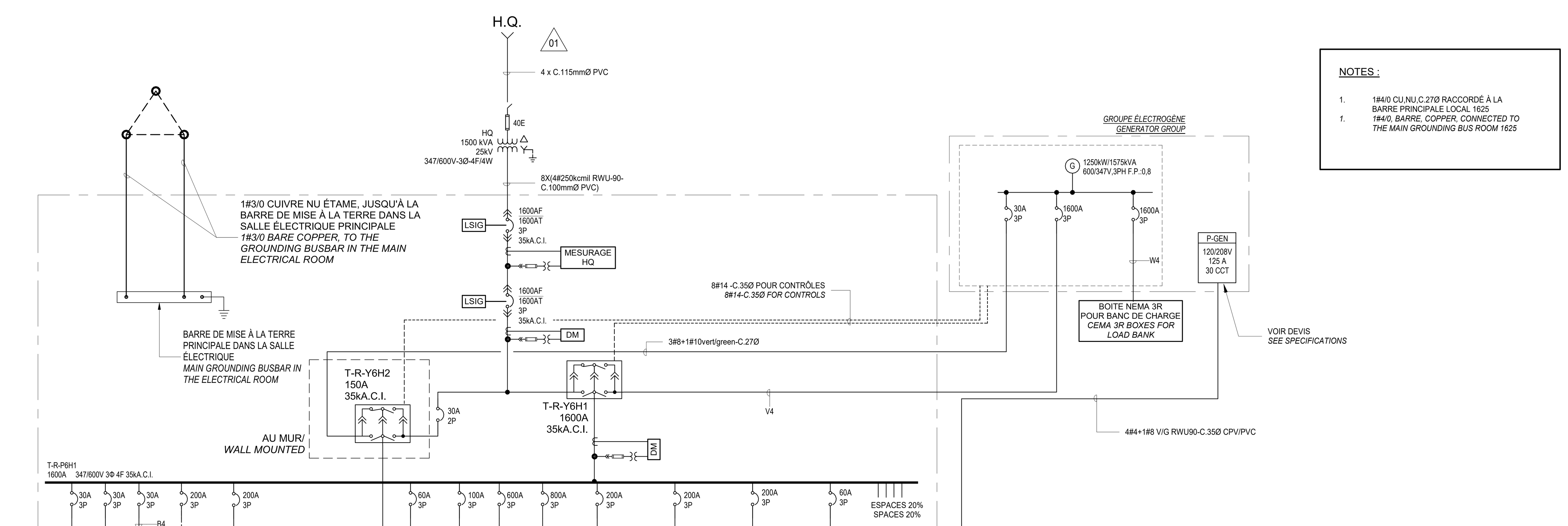

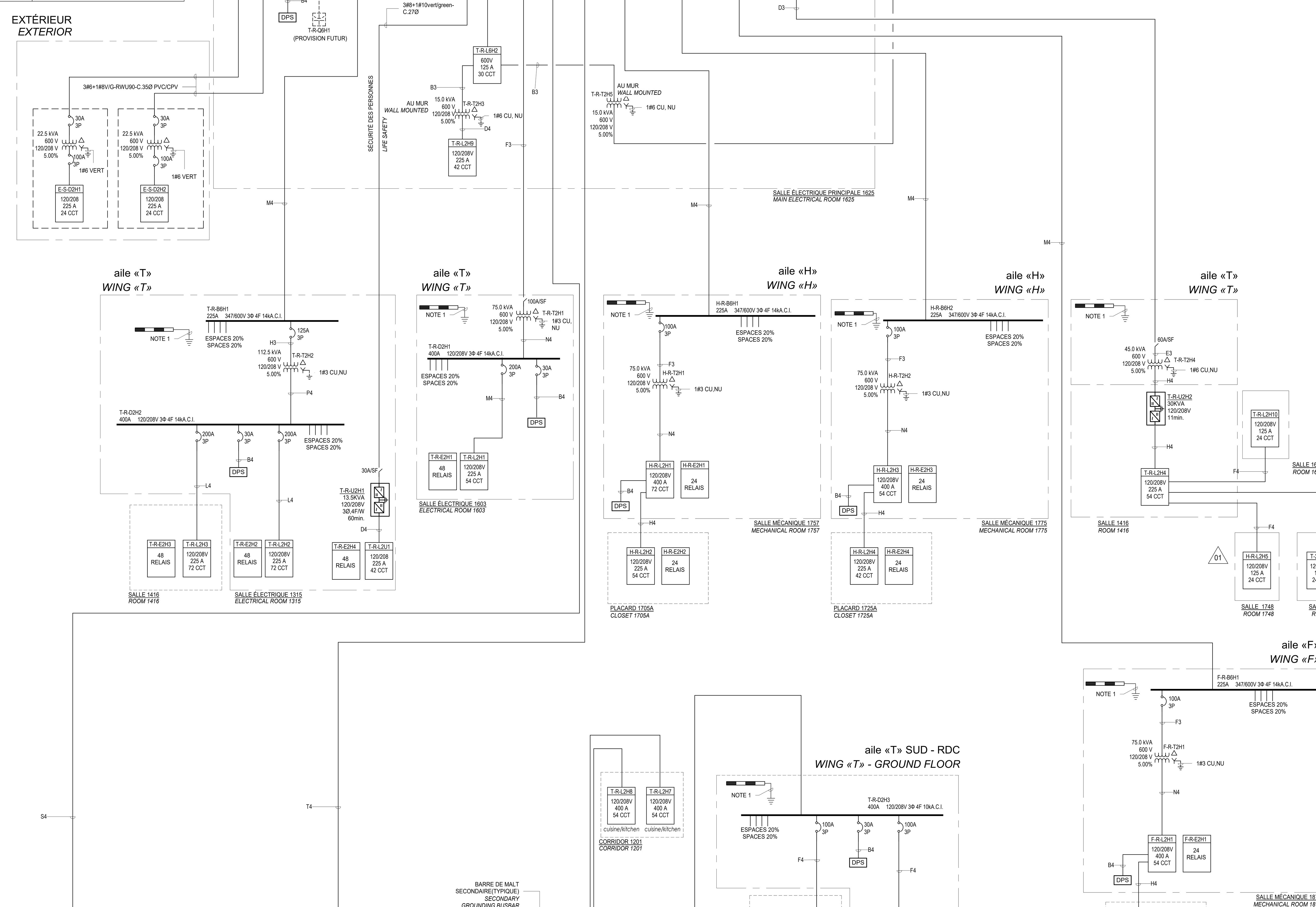

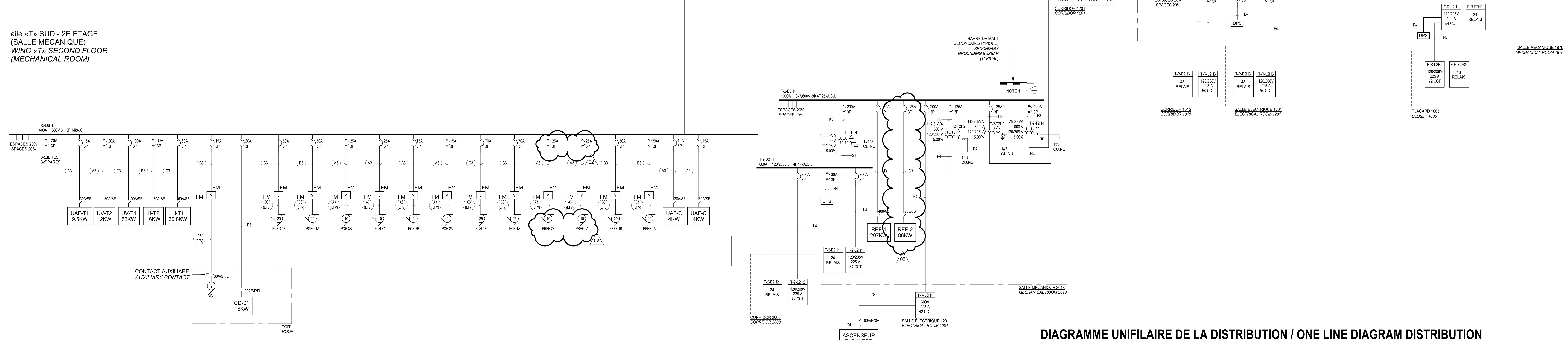

SYSTÈME D'IDENTIFICATION DES COMPOSANTES ÉLECTRIQUES
IDENTIFICATION SYSTEM ELECTRICAL COMPONENTS

E | 01 | S 1 N 1

SECTEUR/SECTOR | ÉTAGE/LEVEL | DEFINITIONS

ÉTAGE / LEVEL

D : NIVAU DÉBARCADÈRE / LOADING DOCK LEVEL
R : REZ-DE-CHAUSSÉE / GROUND FLOOR
02 : 2E ÉTAGE / LEVEL 2
A : APPENTIS / ATTIC
T : TOIT / ROOF

SECTEUR / SECTOR

H = AILE F / WING F
H = AILE H / WING H
T = AILE T / WING T

TYPE DE COMPOSANT / COMPONENT TYPE

B : CENTRE DE DISTRIBUTION SECONDAIRE / SECONDARY DISTRIBUTION CENTER
C : CONTACTEUR OU RELAIS / CONTACTOR OR RELAY
D : PANNEAU DE DISTRIBUTION / DISTRIBUTION PANEL
E : PANNEAU DE CONTROLE D'ÉCLAIRAGE À RELAIS OU «DALI» / «DALI» OR RELAY LIGHTING CONTROL PANEL
F : FILTRE ET/OU PANNEAU DE DÉRIVATION AVEC FILTRE / TVSS FILTER AND/OR BRANCH PANEL WITH TVSS FILTER
G : PANNEAU GRADATEURS / DIMMER PANEL
I : INTERRUPTEUR (SECTIONNEUR OU DISJONCTEUR) / SAFETY SWITCH (DISCONNECT OR BREAKER)
J : GROUPE ÉLECTROGÈNE / GENERATOR SET
L : PANNEAU DE DÉRIVATION / BRANCH PANEL
M : CENTRE DE COMMANDE DE MOTEURS, DE CHAUFFAGE OU AUTRES / MOTORS CONTROL CENTERS, HEATING OR OTHERS
P : CENTRE DE DISTRIBUTION PRINCIPAL / MAIN DISTRIBUTION CENTER
Q : CONDENSATEUR / CAPACITOR
R : BOITE DE REPARTITION OU CANIVEAU DE DISTRIBUTION / SPLITTER BOX
S : DÉMARREUR MAGNÉTIQUE SIMPLE, COMBINE OU MANUEL / MAGNETIC STARTER SIMPLE, COMBINED OR MANUAL
T : TRANSFORMATEUR / TRANSFORMER
U: UNITE DE POUVOIR SANS COUPURE / UNINTERRIPTIBLE POWER SYSTEM
V : ENTRAINEMENT À VITESSE VARIABLE / VARIABLE SPEED DRIVE
X : BOITE DE MESURAGE / METER BOX
Y : INVERSEUR MANUEL OU AUTOMATIQUE / MANUAL OR AUTOMATIC TRANSFER SWITCH

NUMÉROS / NUMBERING

LES NUMÉROS DES COMPOSANTS D'UN TYPE PARTICULIER SERONT CONSÉCUTIFS POUR UNE TENSION ET UNE SOURCE DÉTERMINÉE, SUR UN ÉTAGE ET À L'INTÉRIEUR D'UN AILE OU D'UN SECTEUR DONNÉ. /
NUMBERING OF COMPONENTS FOR A PARTICULAR TYPE SHALL BE SEQUENTIAL FOR A GIVEN VOLTAGE AND POWER SOURCE, ON A FLOOR LEVEL AND WITHIN A WING OR AREA.

SOURCES

N : NORMAL HYDRO / NORMAL HYDRO
G : GENERATRICE / GENERATOR GROUP
B : BATTERIE D'ACCUMULATEUR / ACCUMULATOR BATTERY
H : GENERATRICE ET NORMAL HYDRO / GENERATOR SET AND NORMAL HYDRO
U : GENERATRICE ET NORMAL HYDRO (SÉCURITÉ DES PERSONNES) / GENERATOR SET AND NORMAL HYDRO (LIFE SAFETY)

TENSION D'UTILISATION / OPERATING VOLTAGE

1 : 120/240 V
2 : 120/208 V - Y
3 : 347/600 V - Y
5 : 240 V
6 : 600 V, 3 PHASES
7 : 600 V, 1 PHASE
8 : 208 V, 3 PHASES - Y
9 : 120 V c.c.
11 : AUTRES TENSION NON STANDARDS / OTHER NON STANDARD VOLTAGE

DIAGRAMME UNIFILAIRE DE LA DISTRIBUTION / ONE LINE DIAGRAM DISTRIBUTION

Travaux publics et Services gouvernementaux Canada | Public Works and Government Services Canada
Direction générale des biens immobiliers | Real Property branch
Région du Québec | Quebec region
Canada

Plan cle | Key plan

Architecture (enveloppe) | *Architecture (envelop)* :
Paysage | *Landscape* :
lemay
Lemay CO inc.
3500, rue saint-jacques, montréal (qc) canada h4c 1h2 t 514 932-5101 f 514 935-8137 lemay.com
CANADA | Montréal · Québec · Toronto ÉTATS-UNIS | New York CHINE | CARAÏBES | COSTA RICA | MAROC
3500, saint-jacques street, montreal (qc) canada h4c 1h2 t 514 932-5101 f 514 935-8137 lemay.com
CANADA | Montreal · Quebec · Toronto U.S.A | New York CHINA | CARIBBEAN| COSTA RICA | MAROCCO

Architecture (intérieur) | *Architecture (interior)* :
groupe/A
architectes designers urbains urbaniste
819, avenue Moreau | Québec (Québec) | G1V 3B5
T. 418 653-8341 | F. 418 653-1989

Consultant (structure, MEP, civil) | *Consultant (structural, mechanical, electrical, plumbing, civil)* :
Stantec
400-375 boulevard Roland-Therrien Longueuil QC J4H 4A6
Tél. : (514) 281-1033
www.stantec.com

Consultant (cuisine commerciale) | *Consultant (commercial kitchen)* :
bouthillette parizeau
9825 rue Verville, Montréal QC H3L 3E1

Sceau(x) | Seal(s)
Michel Gendron 33874 QUÉBEC
2019-03-11

Révision/ Revision	Description	Date
02	ADDENDA E-03 / ADDENDUM E-03	2019-03-08
01	ADDENDA E-02 / ADDENDUM E-02	2019-03-05
00	POUR SOUMISSION / FOR TENDER	2019-01-17

A no. du détail / detail no.
B no. de la feuille—où détail exigé / sheet no. — where detail required
C no. de la feuille—où détaillé / sheet no.— where detailed

Projet | Project
ASFC
CBSA
Centre de surveillance de l'immigration (CSI) Laval
Immigration holding center, Laval

Dessin | Drawing
ÉLECTRICITÉ
ELECTRICAL
DIAGRAMME UNIFILAIRE DE LA DISTRIBUTION
ONE LINE DIAGRAM DISTRIBUTION

Conçu par | Designed by: N. Martin T.P.
Dessiné par | Drawn by: N. Martin T.P.
Approuvé par | Approved by: M. Gendron, ing.
Soumission | Tender
Administrateur de projet TPSGC | TPWGSC Project Manager
Nom du fichier | File name
No de projet | Project number: R.082963.001
TPSGC | PWGSC — Client | Client
No de projet | Project number
No de classement | File no
No de plan | Drawing no.
No de feuille | Sheet no: E500/34

2019-03-08 14:34:19 C:\Users\Public\Documents\Local_Revit_Files\MTC-6-39291_E18_UNILIGNE_CSI_denis.toutant.rvt