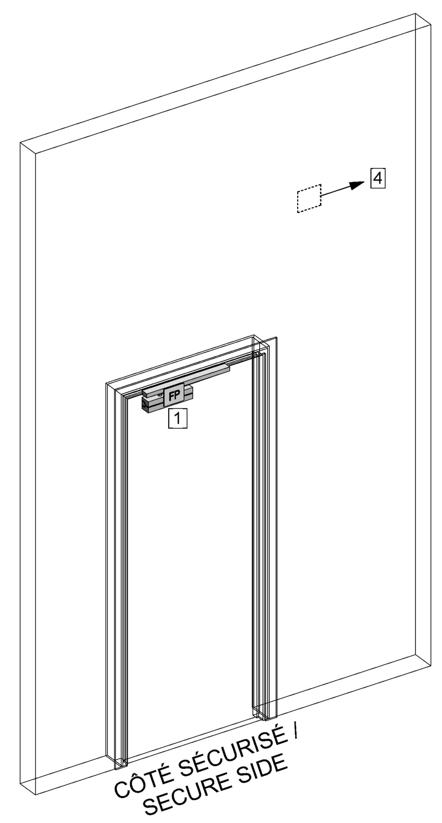

TYPE 6a

1- FERME-PORTE (PAR DIVISION 08)
DOOR CLOSER (BY DIVISION 08).
2- LAISSÉE LIBRE INTENTIONNELLEMENT
INTENTIONALLY LEFT BLANK
3- LAISSÉE LIBRE INTENTIONNELLEMENT
INTENTIONALLY LEFT BLANK
4- CÂBLAGE JUSQU'À LA SALLE D'ÉQUIPEMENT (PAR DIVISION 28)
INCLUANT CONDUITS JUSQU'À L'ÉCHELLE À CÂBLES PAR DIVISION 26.
WIRING TO EQUIPMENT ROOM (BY DIVISION 28), INCLUDING CONDUITS
UP TO THE CABLE TRAY BY DIVISION 26.

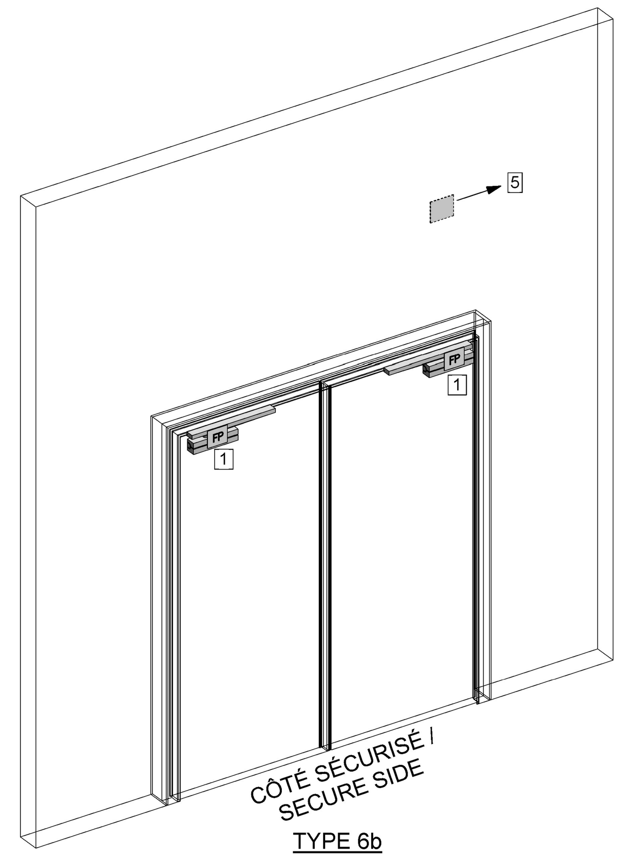

TYPE 6b

1- FERME-PORTE (PAR DIVISION 08)
DOOR CLOSER (BY DIVISION 08).
2- LAISSÉE LIBRE INTENTIONNELLEMENT
INTENTIONALLY LEFT BLANK
3- LAISSÉE LIBRE INTENTIONNELLEMENT
INTENTIONALLY LEFT BLANK
4- LAISSÉE LIBRE INTENTIONNELLEMENT
INTENTIONALLY LEFT BLANK
5- CÂBLAGE JUSQU'À LA SALLE D'ÉQUIPEMENT (PAR DIVISION 28) INCLUANT
CONDUITS JUSQU'À L'ÉCHELLE À CÂBLES PAR DIVISION 26.
WIRING TO EQUIPMENT ROOM (BY DIVISION 28), INCLUDING CONDUITS
UP TO THE CABLE TRAY BY DIVISION 26.

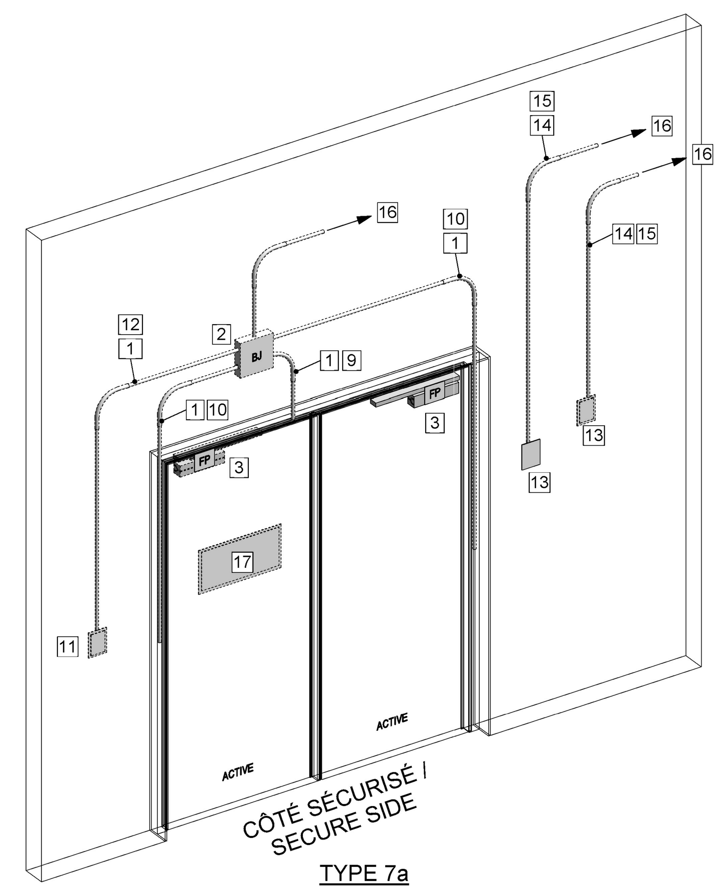

TYPE 7a

1- CONDUIT DISSIMULÉ RIGIDE EMT 21MM (PAR DIVISION 26).
CONCEALED 21MM EMT RIGID CONDUIT (BY DIVISION 26).
2- BOITE DE TIRAGE DISSIMULÉE (PAR DIVISION 26).
CONCEALED JUNCTION BOX (BY DIVISION 26).
3- FERME-PORTE (PAR DIVISION 08).
DOOR CLOSER (BY DIVISION 08).
4- LAISSÉE LIBRE INTENTIONNELLEMENT
INTENTIONALLY LEFT BLANK
5- LAISSÉE LIBRE INTENTIONNELLEMENT
INTENTIONALLY LEFT BLANK
6- LAISSÉE LIBRE INTENTIONNELLEMENT
INTENTIONALLY LEFT BLANK
7- LAISSÉE LIBRE INTENTIONNELLEMENT
INTENTIONALLY LEFT BLANK
8- LAISSÉE LIBRE INTENTIONNELLEMENT
INTENTIONALLY LEFT BLANK
9- CÂBLAGE 4C-22 (PAR DIVISION 28)
4C-22 AWG CABLE (BY DIVISION 28)
10- CÂBLAGE 6C-22 + 2C-18 (PAR DIVISION 28)
6C-22 AWG + 2C-18 AWG CABLES (BY DIVISION 28)
11- BOÎTE DE MONTAGE DISSIMULÉE 2020 (PAR DIVISION 26)
CONCEALED OUTLET BOX (BY DIVISION 26)
12- CÂBLAGE 8C-22 TORSADÉ BLINDÉ
8C-22 AWG TWISTED AND SHIELDED CABLE
13- BOÎTE ÉLECTRIQUE (PAR DIVISION 26)
CONCEALED MOUNTING BOX (BY DIVISION 26)
14- CONDUIT DISSIMULÉ RIGIDE EMT 21MM JUSQU'À L'ÉCHELLE À CÂBLE
SITUÉE DANS LE PLAFOND (PAR DIVISION 26)
CONCEALED 21MM EMT RIGID CONDUIT TO CABLE TRAY LOCATED IN
THE CEILING (BY DIVISION 26)
15- CÂBLAGE CAT.6
CAT.6 WIRE
16- CÂBLAGE JUSQU'À LA SALLE D'ÉQUIPEMENT (PAR DIVISION 28)
INCLUANT CONDUITS JUSQU'À L'ÉCHELLE À CÂBLES PAR DIVISION 26.
WIRING TO EQUIPMENT ROOM (BY DIVISION 28), INCLUDING CONDUITS
UP TO THE CABLE TRAY BY DIVISION 26.
17- SIGNALISATION (PAR DIVISION 08).
SIGNAGE (BY DIVISION 08).

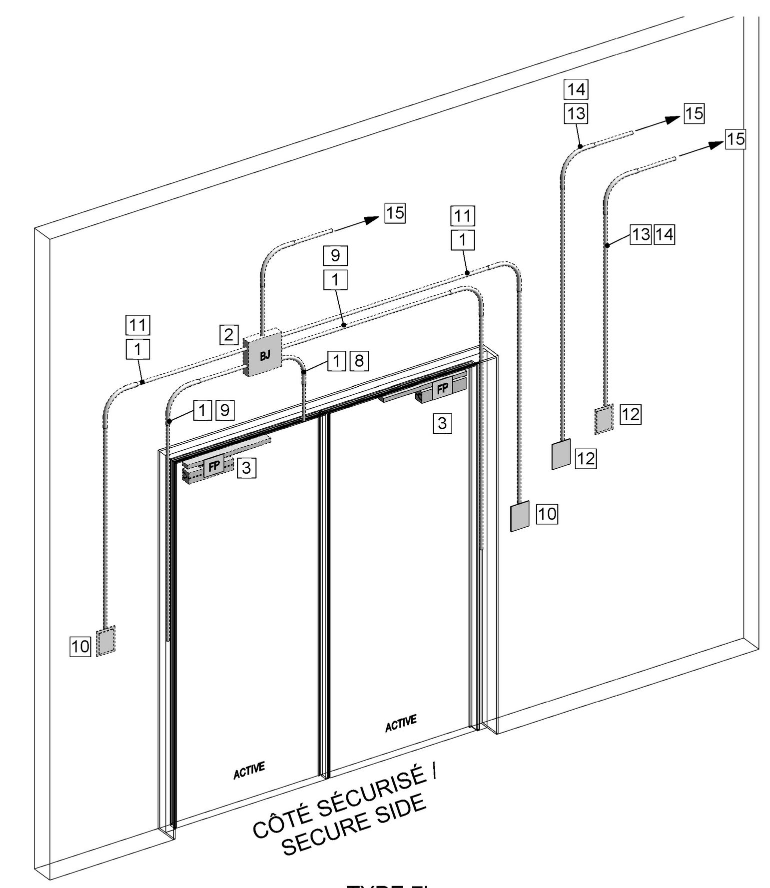

TYPE 7b

1- CONDUIT DISSIMULÉ RIGIDE EMT 21MM (PAR DIVISION 26).
CONCEALED 21MM EMT RIGID CONDUIT (BY DIVISION 26)
2- BOITE DE TIRAGE DISSIMULÉE (PAR DIVISION 26).
CONCEALED JUNCTION BOX (BY DIVISION 26)
3- FERME-PORTE (PAR DIVISION 08).
DOOR CLOSER (BY DIVISION 08).
4- LAISSÉE LIBRE INTENTIONNELLEMENT
INTENTIONALLY LEFT BLANK
5- LAISSÉE LIBRE INTENTIONNELLEMENT
INTENTIONALLY LEFT BLANK
6- LAISSÉE LIBRE INTENTIONNELLEMENT
INTENTIONALLY LEFT BLANK
7- LAISSÉE LIBRE INTENTIONNELLEMENT
INTENTIONALLY LEFT BLANK
8- CÂBLAGE 4C-22 (PAR DIVISION 28)
4C-22 AWG CABLE (BY DIVISION 28)
9- CÂBLAGE 6C-22 + 2C-18 (PAR DIVISION 28)
6C-22 AWG + 2C-18 AWG CABLES (BY DIVISION 28)
10- BOÎTE DE MONTAGE DISSIMULÉE 2020 (PAR DIVISION 26)
CONCEALED OUTLET BOX (BY DIVISION 26)
11- CÂBLAGE 8C-22 TORSADÉ BLINDÉ
8C-22 AWG TWISTED AND SHIELDED CABLE
12- BOÎTE ÉLECTRIQUE (PAR DIVISION 26)
CONCEALED MOUNTING BOX (BY DIVISION 26)
13- CONDUIT DISSIMULÉ RIGIDE EMT 21MM JUSQU'À L'ÉCHELLE À CÂBLE
SITUÉE DANS LE PLAFOND (PAR DIVISION 26)
CONCEALED 21MM EMT RIGID CONDUIT TO CABLE TRAY LOCATED IN
THE CEILING (BY DIVISION 26)
14- CÂBLAGE CAT.6
CAT.6 WIRE
15- CÂBLAGE JUSQU'À LA SALLE D'ÉQUIPEMENT (PAR DIVISION 28)
INCLUANT CONDUITS JUSQU'À L'ÉCHELLE À CÂBLES PAR DIVISION 26.
WIRING TO EQUIPMENT ROOM (BY DIVISION 28), INCLUDING CONDUITS
UP TO THE CABLE TRAY BY DIVISION 26.

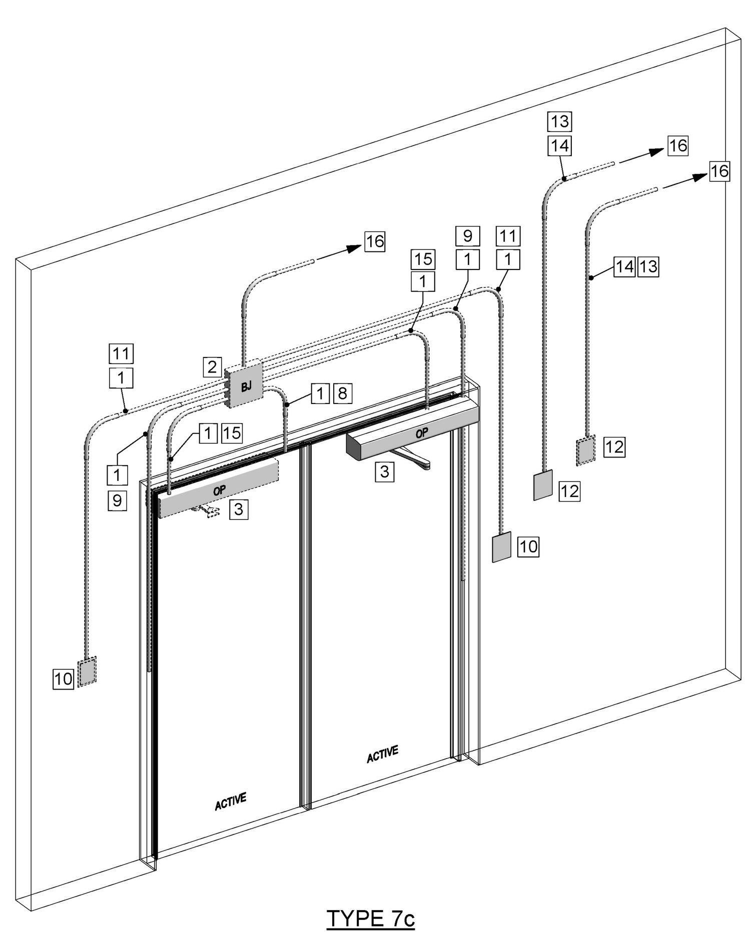

TYPE 7c

1- CONDUIT DISSIMULÉ RIGIDE EMT 21MM (PAR DIVISION 26).
CONCEALED 21MM EMT RIGID CONDUIT (BY DIVISION 26)
2- BOITE DE TIRAGE DISSIMULÉE (PAR DIVISION 26).
CONCEALED JUNCTION BOX (BY DIVISION 26)
3- OPÉRATEUR DE PORTE MOTORISÉ (PAR DIVISION 08).
MOTORIZED DOOR OPERATOR (BY DIVISION 08)
4- LAISSÉE LIBRE INTENTIONNELLEMENT
INTENTIONALLY LEFT BLANK
5- LAISSÉE LIBRE INTENTIONNELLEMENT
INTENTIONALLY LEFT BLANK
6- LAISSÉE LIBRE INTENTIONNELLEMENT
INTENTIONALLY LEFT BLANK
7- LAISSÉE LIBRE INTENTIONNELLEMENT
INTENTIONALLY LEFT BLANK
8- CÂBLAGE 4C-22 (PAR DIVISION 28)
4C-22 AWG CABLE (BY DIVISION 28)
9- CÂBLAGE 6C-22 + 2C-18 (PAR DIVISION 28)
6C-22 AWG + 2C-18 AWG CABLES (BY DIVISION 28)
10- BOÎTE DE MONTAGE DISSIMULÉE 2020 (PAR DIVISION 26)
CONCEALED OUTLET BOX (BY DIVISION 26)
11- CÂBLAGE 8C-22 TORSADÉ BLINDÉ
8C-22 AWG TWISTED AND SHIELDED CABLE
12- BOÎTE ÉLECTRIQUE (PAR DIVISION 26), SI INDIQUÉ AU PLAN.
CONCEALED MOUNTING BOX (BY DIVISION 26), IF INDICATED ON PLAN.
13- CONDUIT DISSIMULÉ RIGIDE EMT 21MM JUSQU'À L'ÉCHELLE À CÂBLE SITUÉE DANS LE PLAFOND (PAR DIVISION 26)
CONCEALED 21MM EMT RIGID CONDUIT TO CABLE TRAY LOCATED IN THE CEILING (BY DIVISION 26)
14- CÂBLAGE CAT.6 (PAR DIVISION 28)
CAT.6 WIRE (BY DIVISION 28)
15- CÂBLAGE 2C-18 (PAR DIVISION 28)
2C-18 AWG CABLES (BY DIVISION 28)
16- CÂBLAGE JUSQU'À LA SALLE D'ÉQUIPEMENT (PAR DIVISION 28) INCLUANT CONDUITS JUSQU'À L'ÉCHELLE À CÂBLES PAR DIVISION 26.
WIRING TO EQUIPMENT ROOM (BY DIVISION 28), INCLUDING CONDUITS UP TO THE CABLE TRAY BY DIVISION 26.

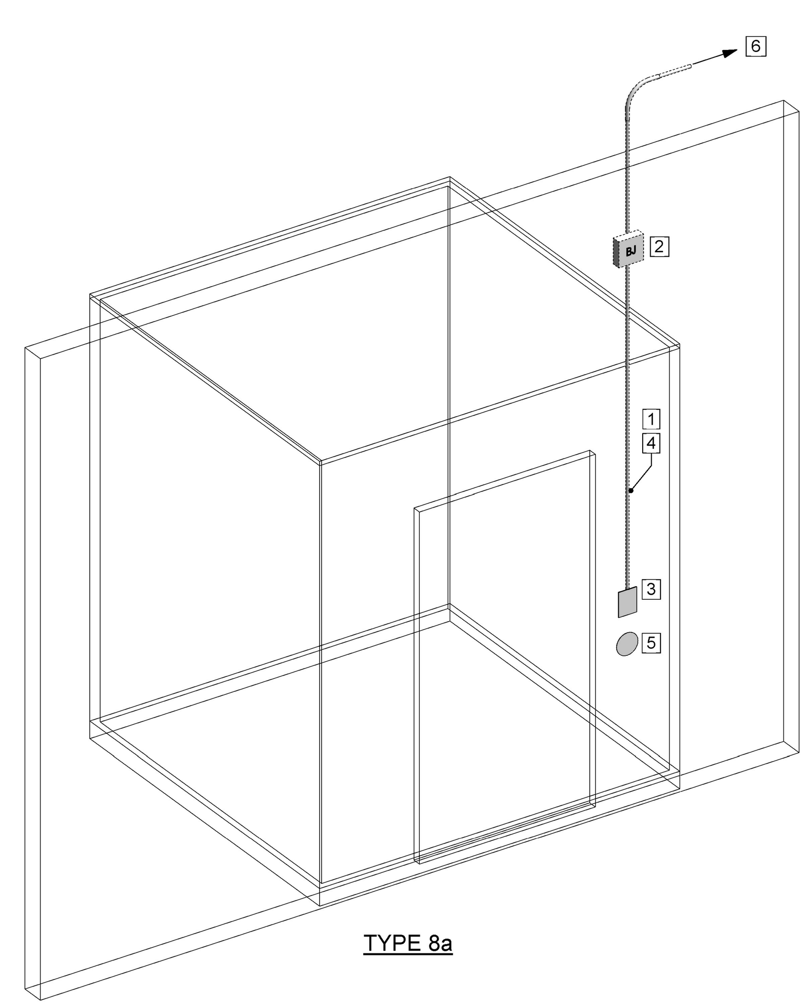

TYPE 8a

1- CONDUIT DISSIMULÉ RIGIDE EMT 21MM (PAR DIVISION 26).
CONCEALED 21MM EMT RIGID CONDUIT (BY DIVISION 26)
2- BOITE DE TIRAGE DISSIMULÉE (PAR DIVISION 26).
CONCEALED JUNCTION BOX (BY DIVISION 26)
3- BOÎTE DE MONTAGE DISSIMULÉE 2020 (PAR DIVISION 26)
CONCEALED OUTLET BOX (BY DIVISION 26)
4- CÂBLAGE 8C-22 TORSADÉ BLINDÉ.
8C-22 AWG TWISTED AND SHIELDED CABLE
5- BOUTON D'APPEL DE CABINE D'ASCENSEUR (PAR DIVISION 14).
ELEVATOR CAB CALL BUTTON (BY DIVISION 14)
6- CÂBLAGE JUSQU'À LA SALLE D'ÉQUIPEMENT (PAR DIVISION 28) INCLUANT CONDUITS JUSQU'À
L'ÉCHELLE À CÂBLES PAR DIVISION 26.
WIRING TO EQUIPMENT ROOM (BY DIVISION 28), INCLUDING CONDUITS UP
TO THE CABLE TRAY BY DIVISION 26.

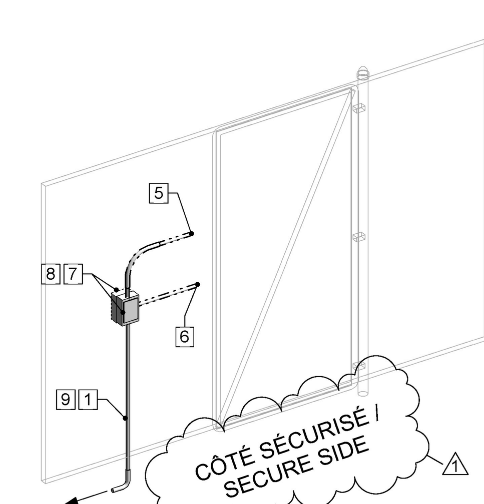

TYPE 9a

1- CONDUIT RIGIDE PVC 27MM (PAR DIVISION 26)
27MM EMT RIGID CONDUIT (BY DIVISION 26)
2- LAISSÉE LIBRE INTENTIONNELLEMENT
INTENTIONALLY LEFT BLANK
3- LAISSÉE LIBRE INTENTIONNELLEMENT
INTENTIONALLY LEFT BLANK
4- LAISSÉE LIBRE INTENTIONNELLEMENT
INTENTIONALLY LEFT BLANK
5- CÂBLAGE 4C-22 (PAR DIVISION 28)
4C-22 AWG CABLE (BY DIVISION 28)
6- CÂBLAGE 4C-22 + 2C-12 (PAR DIVISION 28)
4C-22 AWG + 2C-12 AWG CABLES (BY DIVISION 28)
7- BOÎTE DE MONTAGE DE TYPE FS (PAR DIVISION 26)
FS TYPE OUTLET BOX (BY DIVISION 26)
8- CÂBLAGE 8C-22 TORSADÉ BLINDÉ
8C-22 AWG TWISTED AND SHIELDED CABLE
9- CÂBLAGE JUSQU'À LA SALLE D'ÉQUIPEMENT (PAR DIVISION 28)
INCLUANT CONDUITS JUSQU'À L'ÉCHELLE À CÂBLES PAR DIVISION 26.
WIRING TO EQUIPMENT ROOM (BY DIVISION 28), INCLUDING CONDUITS
UP TO THE CABLE TRAY BY DIVISION 26.

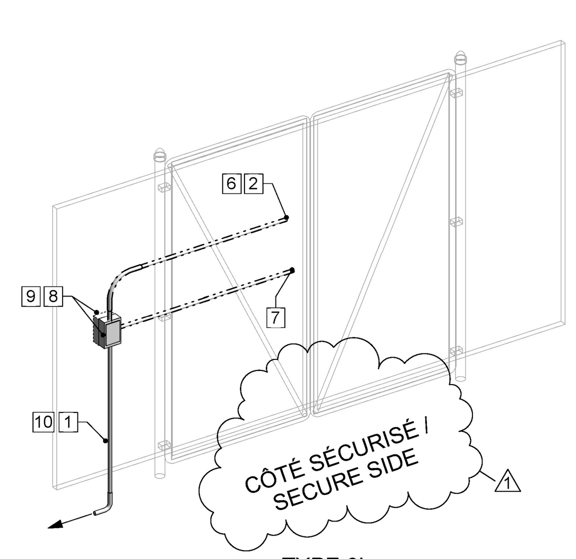

TYPE 9b

1- CONDUIT RIGIDE PVC 27MM (PAR DIVISION 26)
27MM EMT RIGID CONDUIT (BY DIVISION 26)
2- CÂBLE D'AMORCE RECOUVERT D'UNE GAINE MÉTALLIQUE, FOURNITURE ET
INSTALLATION PAR DIVISION 28.
STAINLESS STEAL ARMORED CABLE (BY DIVISION 28).
3- LAISSÉE LIBRE INTENTIONNELLEMENT
INTENTIONALLY LEFT BLANK
4- LAISSÉE LIBRE INTENTIONNELLEMENT
INTENTIONALLY LEFT BLANK
5- LAISSÉE LIBRE INTENTIONNELLEMENT
INTENTIONALLY LEFT BLANK
6- CÂBLAGE 4C-22 (PAR DIVISION 28)
4C-22 AWG CABLE (BY DIVISION 28)
7- CÂBLAGE 4C-22 + 2C-12 (PAR DIVISION 28)
4C-22 AWG + 2C-12 AWG CABLES (BY DIVISION 28)
8- BOÎTE DE MONTAGE DE TYPE FS (PAR DIVISION 26)
FS TYPE OUTLET BOX (BY DIVISION 26)
9- CÂBLAGE 8C-22 TORSADÉ BLINDÉ
8C-22 AWG TWISTED AND SHIELDED CABLE (BY DIVISION 28)
10- CÂBLAGE JUSQU'À LA SALLE D'ÉQUIPEMENT (PAR DIVISION 28) INCLUANT
CONDUITS JUSQU'À L'ÉCHELLE À CÂBLES PAR DIVISION 26.
WIRING TO EQUIPMENT ROOM (BY DIVISION 28), INCLUDING CONDUITS UP TO
THE CABLE TRAY BY DIVISION 26.

Travaux publics et Services gouvernementaux Canada
Direction générale des biens immobiliers
Région du Québec

Public Works and Government Services Canada
Real Property branch
Quebec region

Canada

Plan cle | Key plan

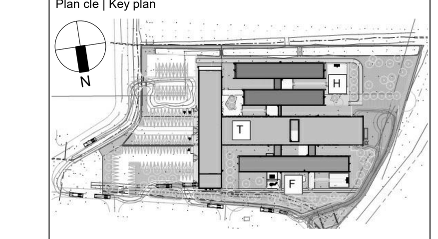

Architecture (enveloppe) | *Architecture (envelop)* :
Paysage | *Landscape* :

lemay
Lemay CO inc.

3500, rue saint-jacques,
montréal (qc) canada h4c 1h2
t 514 932-5101 **f** 514 935-8137
lemay.com

CANADA | Montréal · Québec · Toronto
ÉTATS-UNIS | New York
CHINE | CARAÏBES |
COSTA RICA | MAROC

3500, saint-jacques street,
montreal (qc) canada h4c 1h2
t 514 932-5101 **f** 514 935-8137
lemay.com

CANADA | Montreal · Quebec · Toronto
U.S.A | New York
CHINA | CARIBBEAN |
COSTA RICA | MAROCCO

Architecture (intérieur) | *Architecture (interior)* :

groupe/A
architectes
designers urbains
urbaniste

819, avenue Moreau | Québec (Québec) | G1V 3B5
T. 418 653-8341 | F. 418 653-1989

Consultant (structure, MEP, civil) | *Consultant (structural, mechanical, electrical, plumbing, civil)* :

Stantec

400-375 boulevard Roland-Therrien Longueuil QC J4H 4A6
Tél. : (514) 281-1033
www.stantec.com

Consultant (cuisine commerciale) | *Consultant (commercial kitchen)* :

bouthillette parizeau

9825 rue Verville, Montréal QC H3L 3E1
Tél. : (514) 383-3747
www.bpa.ca

Sceau(x) Seal(s)

INGÉNIEUR Michel Gendron 33874 QUÉBEC
2019-03-11

Révision/ Revision	Description	Date
01	ADDENDA E-03 / ADDENDUM E-03	2019-03-11
00	POUR SOUMISSION / FOR TENDER	2019-01-17

A no. du détail
detail no.
B no. de la feuille—où détail exigé
sheet no. — where detail required
C no. de la feuille—où detaillé
sheet no.— where detailed

Projet *Project*

ASFC
CBSA

Centre de surveillance de l'immigration (CSI) Laval
Immigration holding center, Laval

Dessin *Drawing*

ÉLECTRICITÉ
ELECTRICAL

PLAN DE DÉTAILS -5

DRAWING DETAILS -5

Conçu par *Designed by*: N.Martin T.P.

Dessiné par *Drawn by*: N.Martin T.P.

Approuvé par *Approved by*: M.Gendron, ing.

Soumission *Tender*

Administrateur de projet TPSGC *TPWGSC Project Manager*

Nom du fichier *File name*

No de projet *Project number*: R.082963.001

TPSGC *PWGSC*

Client *Client*

No de projet *Project number*

No de classement *File no*

No de plan *Drawing no.*

No de feuille *Sheet no*: E508/35