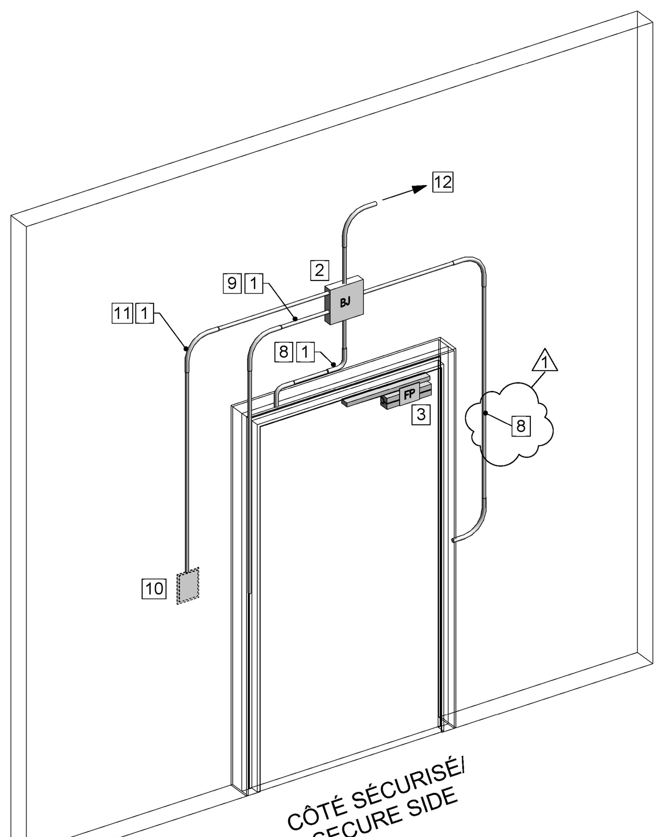

TYPE 3e

1- CONDUIT RIGIDE PVC 21MM (PAR DIVISION 26)
21MM PVC CONDUIT (BY DIVISION 26)
2- BOITE DE TIRAGE (PAR DIVISION 26)
JUNCTION BOX (BY DIVISION 26)
3- FERME-PORTE (PAR DIVISION 08)
DOOR CLOSER (BY DIVISION 08)
4- LAISSÉE LIBRE INTENTIONNELLEMENT
INTENTIONALLY LEFT BLANK
5- LAISSÉE LIBRE INTENTIONNELLEMENT
INTENTIONALLY LEFT BLANK
6- LAISSÉE LIBRE INTENTIONNELLEMENT
INTENTIONALLY LEFT BLANK
7- LAISSÉE LIBRE INTENTIONNELLEMENT
INTENTIONALLY LEFT BLANK
8- CÂBLAGE 4C-22 (PAR DIVISION 28)
4C-22 AWG CABLE (BY DIVISION 28)
9- CÂBLAGE 4C-22 + 2C-18 (PAR DIVISION 28)
4C-22 AWG + 2C-18 AWG CABLES (BY DIVISION 28)
10- BOÎTE DE MONTAGE SIMPLE DE TYPE FS (PAR DIVISION 26)
FS TYPE OUTLET BOX (BY DIVISION 26)
11- CÂBLAGE 8C-22 TORSADÉ BLINDÉ (PAR DIVISION 28)
8C-22 AWG TWISTED AND SHIELDED CABLE (PAR DIVISION 28)
12- CÂBLAGE JUSQU'À LA SALLE D'ÉQUIPEMENT (PAR DIVISION 28)
INCLUANT CONDUITS JUSQU'À L'ÉCHELLE À CÂBLES PAR DIVISION 26.
WIRING TO EQUIPMENT ROOM (BY DIVISION 28), INCLUDING CONDUITS
UP TO THE CABLE TRAY BY DIVISION 26.

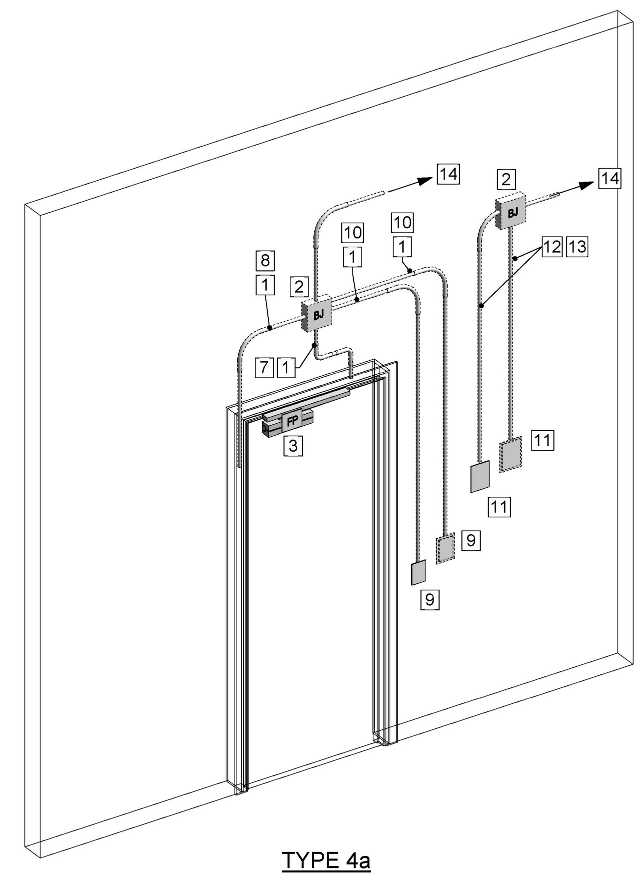

TYPE 4a

1- CONDUIT DISSIMULÉ RIGIDE EMT 21MM (PAR DIVISION 26)
CONCEALED 21MM EMT RIGID CONDUIT (BY DIVISION 26)
2- BOITE DE TIRAGE DISSIMULÉE (PAR DIVISION 26)
CONCEALED JUNCTION BOX (BY DIVISION 26)
3- FERME-PORTE (PAR DIVISION 08)
DOOR CLOSER (BY DIVISION 08)
4- LAISSÉE LIBRE INTENTIONNELLEMENT
INTENTIONALLY LEFT BLANK
5- LAISSÉE LIBRE INTENTIONNELLEMENT
INTENTIONALLY LEFT BLANK
6- LAISSÉE LIBRE INTENTIONNELLEMENT
INTENTIONALLY LEFT BLANK
7- CÂBLAGE 4C-22 (PAR DIVISION 28)
4C-22 AWG CABLE (BY DIVISION 28)
8- CÂBLAGE 6C-22 + 2C-18 (PAR DIVISION 28)
6C-22 AWG + 2C-18 AWG CABLES (BY DIVISION 28)
9- BOÎTE DE MONTAGE DISSIMULÉE 2020 (PAR DIVISION 26)
CONCEALED OUTLET BOX (BY DIVISION 26)
10- CÂBLAGE 8C-22 TORSADÉ BLINDÉ (PAR DIVISION 28)
8C-22 AWG TWISTED AND SHIELDED CABLE (PAR DIVISION 28)
11- BOÎTE DE MONTAGE DISSIMULÉ (PAR DIVISION 26), SI INDIQUÉ AU PLAN.
CONCEALED OUTLET BOX (BY DIVISION 26), IF INDICATED ON PLAN.
12- CONDUIT DISSIMULÉ RIGIDE EMT 21MM JUSQU'À L'ÉCHELLE À CÂBLE SITUÉE DANS LE PLAFOND (PAR DIVISION 26)
CONCEALED 21MM EMT RIGID CONDUIT TO CABLE TRAY LOCATED IN THE CEILING (BY DIVISION 26)
13- CÂBLAGE CAT.6 (PAR DIVISION 28)
CAT.6 WIRE (BY DIVISION 28)
14- CÂBLAGE JUSQU'À LA SALLE D'ÉQUIPEMENT (PAR DIVISION 28) INCLUANT CONDUITS JUSQU'À L'ÉCHELLE À CÂBLES PAR DIVISION 26.
WIRING TO EQUIPMENT ROOM (BY DIVISION 28), INCLUDING CONDUITS UP TO THE CABLE TRAY BY DIVISION 26.

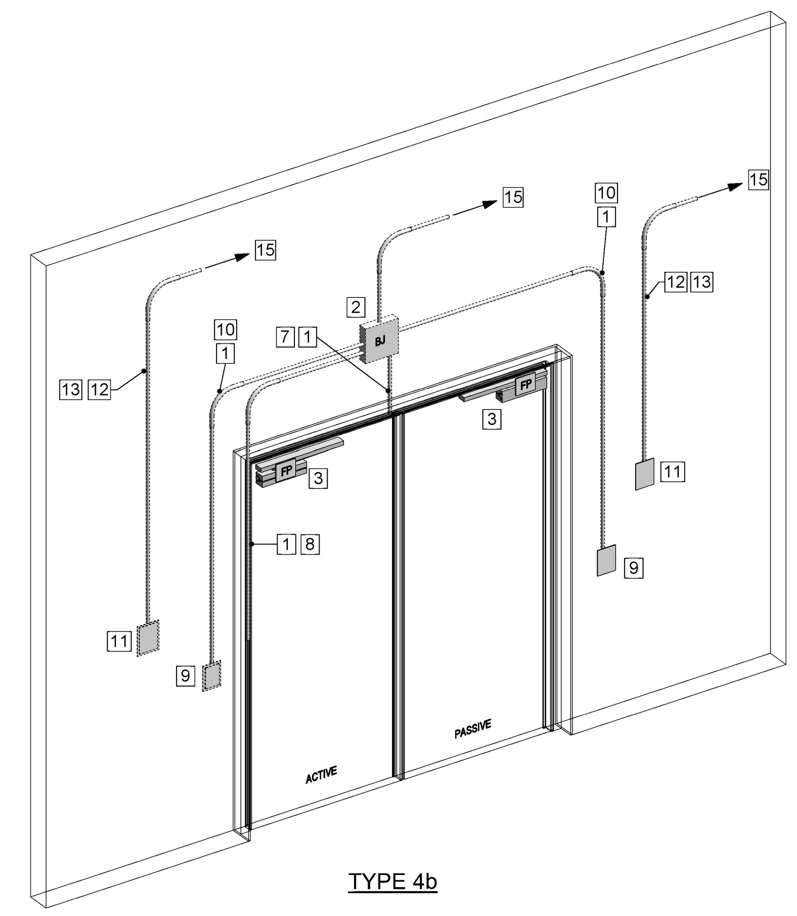

TYPE 4b

1- CONDUIT DISSIMULÉ RIGIDE EMT 21MM (PAR DIVISION 26)
CONCEALED 21MM EMT RIGID CONDUIT (BY DIVISION 26)
2- BOITE DE TIRAGE DISSIMULÉE (PAR DIVISION 26)
CONCEALED JUNCTION BOX (BY DIVISION 26)
3- FERME-PORTE (PAR DIVISION 08)
DOOR CLOSER (BY DIVISION 08)
4- LAISSÉE LIBRE INTENTIONNELLEMENT
INTENTIONALLY LEFT BLANK
5- LAISSÉE LIBRE INTENTIONNELLEMENT
INTENTIONALLY LEFT BLANK
6- LAISSÉE LIBRE INTENTIONNELLEMENT
INTENTIONALLY LEFT BLANK
7- CÂBLAGE 8C-22 (PAR DIVISION 28)
8C-22 AWG CABLE (BY DIVISION 28)
8- CÂBLAGE 6C-22 + 2C-18 (PAR DIVISION 28)
6C-22 AWG + 2C-18 AWG CABLES (BY DIVISION 28)
9- BOÎTE DE MONTAGE DISSIMULÉE 2020 (PAR DIVISION 26)
CONCEALED OUTLET BOX (BY DIVISION 26)
10- CÂBLAGE 8C-22 TORSADÉ BLINDÉ (PAR DIVISION 28)
8C-22 AWG TWISTED AND SHIELDED CABLE (PAR DIVISION 28)
11- BOÎTE DE MONTAGE DISSIMULÉ (PAR DIVISION 26), SI INDIQUÉ AU PLAN.
CONCEALED MOUNTING BOX (BY DIVISION 26), IF INDICATED ON PLAN.
12- CONDUIT DISSIMULÉ RIGIDE EMT 21MM JUSQU'À L'ÉCHELLE À CÂBLE SITUÉE DANS LE PLAFOND
(PAR DIVISION 26)
CONCEALED 21MM EMT RIGID CONDUIT TO CABLE TRAY LOCATED IN THE CEILING (BY DIVISION 26)
13- CÂBLAGE CAT.6 (PAR DIVISION 28)
CAT.6 WIRE (BY DIVISION 28)
14- LAISSÉE LIBRE INTENTIONNELLEMENT
INTENTIONALLY LEFT BLANK
15- CÂBLAGE JUSQU'À LA SALLE D'ÉQUIPEMENT (PAR DIVISION 28) INCLUANT CONDUITS JUSQU'À L'ÉCHELLE À CÂBLES PAR DIVISION 26.
WIRING TO EQUIPMENT ROOM (BY DIVISION 28), INCLUDING CONDUITS UP TO THE CABLE TRAY BY DIVISION 26.

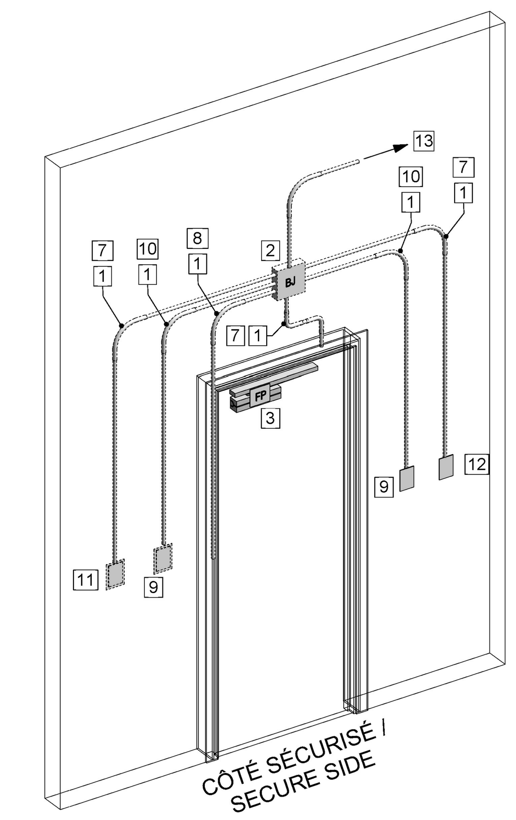

TYPE 4c

1- CONDUIT DISSIMULÉ RIGIDE EMT 21MM (PAR DIVISION 26)
CONCEALED 21MM EMT RIGID CONDUIT (BY DIVISION 26)
2- BOITE DE TIRAGE DISSIMULÉE (PAR DIVISION 26)
CONCEALED JUNCTION BOX (BY DIVISION 26)
3- FERME-PORTE (PAR DIVISION 08)
DOOR CLOSER (BY DIVISION 08)
4- LAISSÉE LIBRE INTENTIONNELLEMENT
INTENTIONALLY LEFT BLANK
5- LAISSÉE LIBRE INTENTIONNELLEMENT
INTENTIONALLY LEFT BLANK
6- LAISSÉE LIBRE INTENTIONNELLEMENT
INTENTIONALLY LEFT BLANK
7- CÂBLAGE 4C-22 (PAR DIVISION 28)
4C-22 AWG CABLE (BY DIVISION 28)
8- CÂBLAGE 6C-22 + 2C-18 (PAR DIVISION 28)
6C-22 AWG + 2C-18 AWG CABLES (BY DIVISION 28)
9- BOÎTE DE MONTAGE DISSIMULÉE 2020 (PAR DIVISION 26)
CONCEALED OUTLET BOX (BY DIVISION 26)
10- CÂBLAGE 8C-22 TORSADÉ BLINDÉ (PAR DIVISION 28)
8C-22 AWG TWISTED AND SHIELDED CABLE (BY DIVISION 28)
11- BOÎTE DE MONTAGE DISSIMULÉE 2020 (PAR DIVISION 26), SI INDIQUÉ AU PLAN.
CONCEALED OUTLET BOX (BY DIVISION 26), IF INDICATED ON PLAN.
12- BOÎTE DE MONTAGE DISSIMULÉE 2020 (PAR DIVISION 26).
CONCEALED OUTLET BOX (BY DIVISION 26)
13- CÂBLAGE JUSQU'À LA SALLE D'ÉQUIPEMENT (PAR DIVISION 28) INCLUANT CONDUITS JUSQU'À L'ÉCHELLE À CÂBLES PAR DIVISION 26.
WIRING TO EQUIPMENT ROOM (BY DIVISION 28), INCLUDING CONDUITS UP TO THE CABLE TRAY BY DIVISION 26.

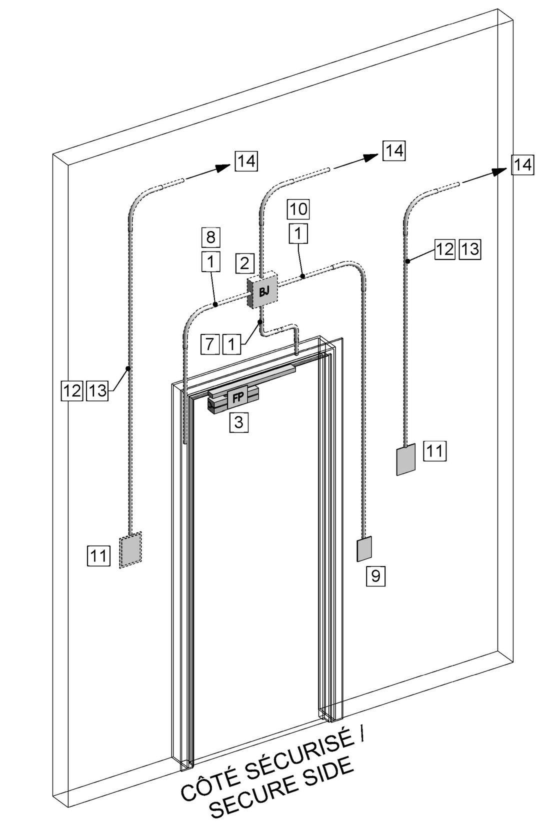

TYPE 4d

1- CONDUIT DISSIMULÉ RIGIDE EMT 21MM (PAR DIVISION 26)
CONCEALED 21MM EMT RIGID CONDUIT (BY DIVISION 26)
2- BOITE DE TIRAGE DISSIMULÉE (PAR DIVISION 26)
CONCEALED JUNCTION BOX (BY DIVISION 26)
3- FERME-PORTE (PAR DIVISION 08)
DOOR CLOSER (BY DIVISION 08)
4- LAISSÉE LIBRE INTENTIONNELLEMENT
INTENTIONALLY LEFT BLANK
5- LAISSÉE LIBRE INTENTIONNELLEMENT
INTENTIONALLY LEFT BLANK
6- LAISSÉE LIBRE INTENTIONNELLEMENT
INTENTIONALLY LEFT BLANK
7- CÂBLAGE 8C-22 (PAR DIVISION 28)
8C-22 AWG CABLE (BY DIVISION 28)
8- CÂBLAGE 6C-22 + 2C-18 (PAR DIVISION 28)
6C-22 AWG + 2C-18 AWG CABLES (BY DIVISION 28)
9- BOÎTE ÉLECTRIQUE (PAR DIVISION 26)
CONCEALED OUTLET BOX (BY DIVISION 26)
10- CÂBLAGE 8C-22 TORSADÉ BLINDÉ (PAR DIVISION 28)
8C-22 AWG TWISTED AND SHIELDED CABLE (BY DIVISION 28)
11- BOÎTE DE MONTAGE DISSIMULÉ (PAR DIVISION 26), SI INDIQUÉ AU PLAN.
CONCEALED OUTLET BOX (BY DIVISION 26), IF INDICATED ON PLAN.
12- CONDUIT DISSIMULÉ RIGIDE EMT 21MM JUSQU'À L'ÉCHELLE À CÂBLE SITUÉE DANS LE PLAFOND (PAR DIVISION 26), SI INDIQUÉ AU PLAN.
CONCEALED 21MM EMT RIGID CONDUIT TO CABLE TRAY LOCATED IN THE CEILING (BY DIVISION 26), IF INDICATED ON PLAN.
13- CÂBLAGE CAT.6 (PAR DIVISION 28)
CAT.6 WIRE (BY DIVISION 28)
14- CÂBLAGE JUSQU'À LA SALLE D'ÉQUIPEMENT (PAR DIVISION 28)
INCLUANT CONDUITS JUSQU'À L'ÉCHELLE À CÂBLES PAR DIVISION 26.
WIRING TO EQUIPMENT ROOM (BY DIVISION 28), INCLUDING CONDUITS
UP TO THE CABLE TRAY BY DIVISION 26.

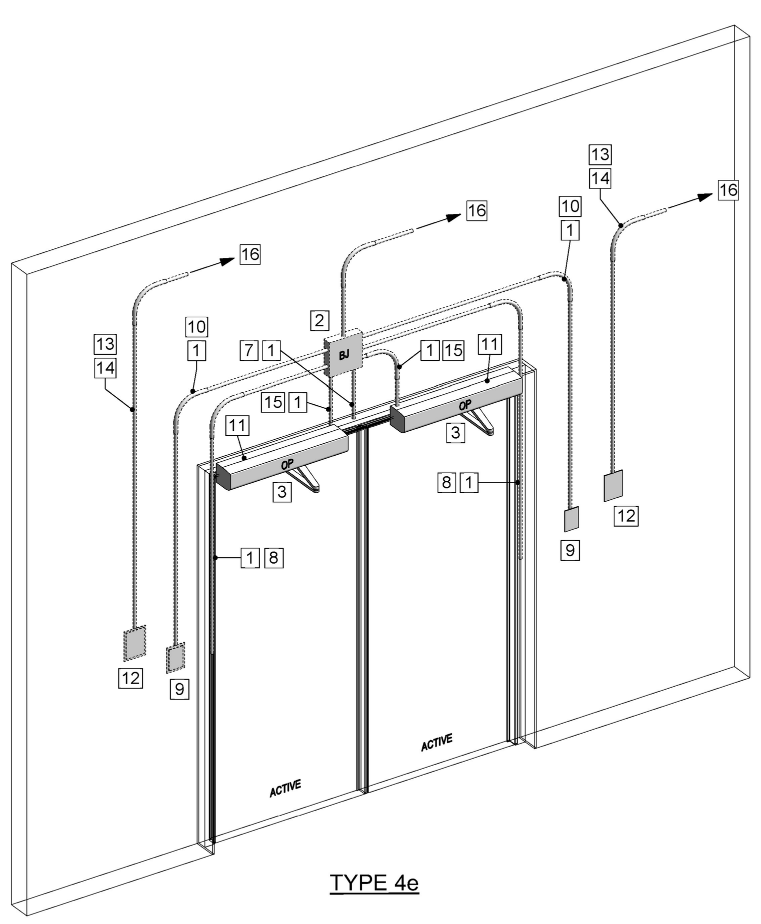

TYPE 4e

1- CONDUIT DISSIMULÉ RIGIDE EMT 21MM (PAR DIVISION 26)
CONCEALED 21MM EMT RIGID CONDUIT (BY DIVISION 26)
2- BOITE DE TIRAGE DISSIMULÉE (PAR DIVISION 26)
CONCEALED JUNCTION BOX (BY DIVISION 26)
3- OPÉRATEUR DE PORTE MOTORISÉ (PAR DIVISION 08)
MOTORIZED DOOR OPERATOR (BY DIVISION 08)
4- LAISSÉE LIBRE INTENTIONNELLEMENT
INTENTIONALLY LEFT BLANK
5- LAISSÉE LIBRE INTENTIONNELLEMENT
INTENTIONALLY LEFT BLANK
6- LAISSÉE LIBRE INTENTIONNELLEMENT
INTENTIONALLY LEFT BLANK
7- CÂBLAGE 8C-22 (PAR DIVISION 28)
8C-22 AWG CABLE (BY DIVISION 28)
8- CÂBLAGE 6C-22 + 2C-18 (PAR DIVISION 28)
6C-22 AWG + 2C-18 AWG CABLES (BY DIVISION 28)
9- BOÎTE DE MONTAGE DISSIMULÉE 2020 (PAR DIVISION 26)
CONCEALED OUTLET BOX (BY DIVISION 26)
10- CÂBLAGE 8C-22 TORSADÉ BLINDÉ (PAR DIVISION 28)
8C-22 AWG TWISTED AND SHIELDED CABLE (BY DIVISION 28)
11- ALIMENTATION 120VCA ET RACCORDEMENT PAR DIVISION 26.
120VAC POWER AND CONNECTION BY DIVISION 26.
12- BOÎTE DE MONTAGE DISSIMULÉ (PAR DIVISION 26), SI INDIQUÉ AU PLAN.
CONCEALED OUTLET BOX (BY DIVISION 26), IF INDICATED ON PLAN.
13- CONDUIT DISSIMULÉ RIGIDE EMT 21MM JUSQU'À L'ÉCHELLE À CÂBLE SITUÉE DANS LE PLAFOND (PAR DIVISION 26)
CONCEALED 21MM EMT RIGID CONDUIT TO CABLE TRAY LOCATED IN THE CEILING (BY DIVISION 26)
14- CÂBLAGE CAT.6 (PAR DIVISION 28)
CAT.6 WIRE (BY DIVISION 28)
15- CÂBLAGE 2C-18 (PAR DIVISION 28)
2C-18 AWG CABLE (BY DIVISION 28)
16- CÂBLAGE JUSQU'À LA SALLE D'ÉQUIPEMENT (PAR DIVISION 28) INCLUANT CONDUITS JUSQU'À L'ÉCHELLE À CÂBLES PAR DIVISION 26.
WIRING TO EQUIPMENT ROOM (BY DIVISION 28), INCLUDING CONDUITS UP TO THE CABLE TRAY BY DIVISION 26.

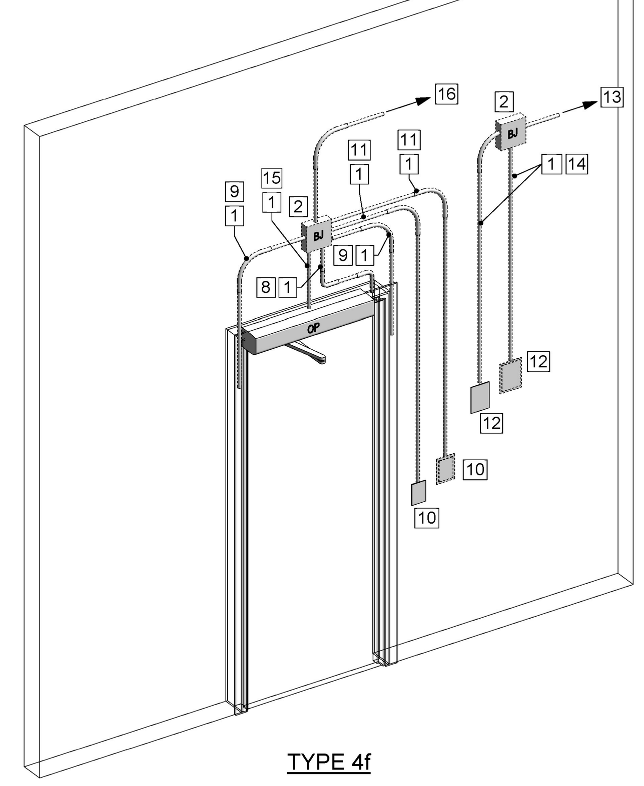

TYPE 4f

1- CONDUIT DISSIMULÉ RIGIDE EMT 21MM (PAR DIVISION 26)
CONCEALED 21MM EMT RIGID CONDUIT (BY DIVISION 26)
2- BOITE DE TIRAGE DISSIMULÉE (PAR DIVISION 26)
CONCEALED JUNCTION BOX (BY DIVISION 26)
3- OPÉRATEUR DE PORTE MOTORISÉ (PAR DIVISION 08)
MOTORIZED DOOR OPERATOR (BY DIVISION 08)
4- LAISSÉE LIBRE INTENTIONNELLEMENT
INTENTIONALLY LEFT BLANK
5- LAISSÉE LIBRE INTENTIONNELLEMENT
INTENTIONALLY LEFT BLANK
6- LAISSÉE LIBRE INTENTIONNELLEMENT
INTENTIONALLY LEFT BLANK
7- LAISSÉE LIBRE INTENTIONNELLEMENT
INTENTIONALLY LEFT BLANK
8- CÂBLAGE 4C-22 (PAR DIVISION 28)
4C-22 AWG CABLE (BY DIVISION 28)
9- CÂBLAGE 6C-22 + 2C-18 (PAR DIVISION 28)
6C-22 AWG + 2C-18 AWG CABLES (BY DIVISION 28)
10- BOÎTE DE MONTAGE DISSIMULÉE 2020 (PAR DIVISION 26)
CONCEALED OUTLET BOX (BY DIVISION 26)
11- CÂBLAGE 8C-22 TORSADÉ BLINDÉ (PAR DIVISION 28)
8C-22 AWG TWISTED AND SHIELDED CABLE (BY DIVISION 28)
12- BOÎTE ÉLECTRIQUE (PAR DIVISION 26), SI INDIQUÉ AU PLAN.
CONCEALED MOUNTING BOX (BY DIVISION 26), IF INDICATED ON PLAN.
13- CONDUIT DISSIMULÉ RIGIDE EMT 21MM JUSQU'À L'ÉCHELLE À CÂBLE SITUÉE DANS LE PLAFOND
(PAR DIVISION 26)
CONCEALED 21MM EMT RIGID CONDUIT TO CABLE TRAY LOCATED IN THE CEILING (BY DIVISION 26)
14- CÂBLAGE CAT.6 (PAR DIVISION 28)
CAT.6 WIRE (BY DIVISION 28)
15- CÂBLAGE 2C-18 (PAR DIVISION 28)
2C-18 AWG CABLES (BY DIVISION 28)
16- CÂBLAGE JUSQU'À LA SALLE D'ÉQUIPEMENT (PAR DIVISION 28) INCLUANT CONDUITS JUSQU'À L'ÉCHELLE À CÂBLES PAR DIVISION 26.
WIRING TO EQUIPMENT ROOM (BY DIVISION 28), INCLUDING CONDUITS UP TO THE CABLE TRAY
BY DIVISION

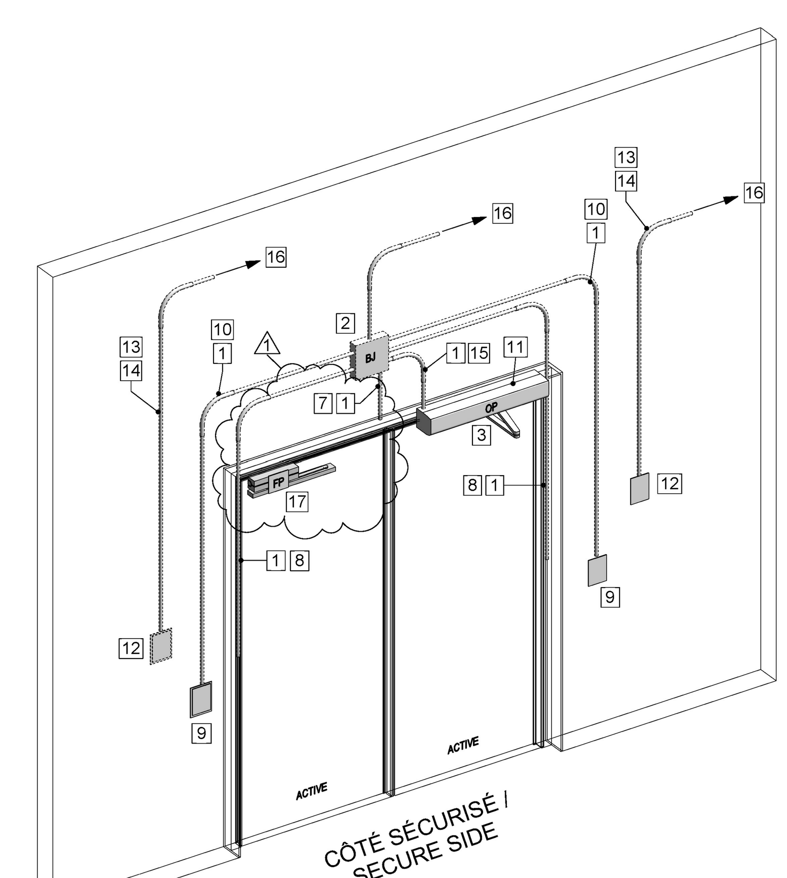

TYPE 5a

1- CONDUIT DISSIMULÉ RIGIDE EMT 21MM (PAR DIVISION 26)
CONCEALED 21MM EMT RIGID CONDUIT (BY DIVISION 26)
2- BOITE DE TIRAGE DISSIMULÉE (PAR DIVISION 26)
CONCEALED JUNCTION BOX (BY DIVISION 26)
3- OPÉRATEUR DE PORTE MOTORISÉ (PAR DIVISION 08)
MOTORIZED DOOR OPERATOR (BY DIVISION 08)
4- LAISSÉE LIBRE INTENTIONNELLEMENT
INTENTIONALLY LEFT BLANK
5- LAISSÉE LIBRE INTENTIONNELLEMENT
INTENTIONALLY LEFT BLANK
6- LAISSÉE LIBRE INTENTIONNELLEMENT
INTENTIONALLY LEFT BLANK
7- CÂBLAGE 8C-22 (PAR DIVISION 28)
8C-22 AWG CABLE (BY DIVISION 28)
8- CÂBLAGE 6C-22 + 2C-18 (PAR DIVISION 28)
6C-22 AWG + 2C-18 AWG CABLES (BY DIVISION 28)
9- BOÎTE DE MONTAGE DISSIMULÉ (PAR DIVISION 26)
CONCEALED OUTLET BOX (BY DIVISION 26)
10- CÂBLAGE DU BOUTON OPÉRATEUR (PAR DIVISION 08).
WIRING FOR ACTUATOR PUSH PLATE (BY DIVISION 08).
11- ALIMENTATION 120VCA ET RACCORDEMENT PAR DIVISION 26.
120VAC POWER AND CONNECTION BY DIVISION 26.
12- BOÎTE DE MONTAGE DISSIMULÉ (PAR DIVISION 26), SI INDIQUÉ AU PLAN.
CONCEALED OUTLET BOX (BY DIVISION 26), IF INDICATED ON PLAN.
13- CONDUIT DISSIMULÉ RIGIDE EMT 21MM JUSQU'À L'ÉCHELLE À CÂBLES (PAR DIVISION 26)
CONCEALED 21MM EMT RIGID CONDUIT TO CABLE TRAY LOCATED IN THE CEILING (BY DIVISION 26)
14- CÂBLAGE CAT.6 (PAR DIVISION 28)
CAT.6 WIRE (BY DIVISION 28)
15- CÂBLAGE 2C-18 (PAR DIVISION 28)
2C-18 AWG CABLE (BY DIVISION 28)
16- CÂBLAGE JUSQU'À LA SALLE D'ÉQUIPEMENT (PAR DIVISION 28) INCLUANT CONDUITS JUSQU'À L'ÉCHELLE À CÂBLES PAR DIVISION 26.
WIRING TO EQUIPMENT ROOM (BY DIVISION 28), INCLUDING CONDUITS UP TO THE CABLE TRAY BY DIVISION 26.
17- FERME PORTE
DOOR CLOSER

LÉGENDE TYPE DE PORTE / DOOR TYPE LEGEND

SYMBOLES	DESCRIPTION
	CONDUIT EN SURFACE SURFACE CONDUIT
	CONDUIT DISSIMULÉ / CONCEALED CONDUIT
	COMPOSANTE INSTALLÉ DU CÔTÉ SÉCURISÉ / DEVICE INSTALLED ON THE SECURE SIDE
	COMPOSANTE DISSIMULÉE / CONCEALED DEVICE
	COMPOSANTE INSTALLÉ DU CÔTÉ NON-SÉCURISÉ / DEVICE INSTALLED ON THE UNSECURED SIDE

ABRÉVIATION :

BJ BOITE DE JONCTION / JUNCTION BOX
FP FERME PORTE / DOOR CLOSER
FPE FERME-PORTE ÉLECTRIFIÉ / ELECTRIFIED DOOR CLOSER
MP MOTEUR DE PORTE DE GARAGE / GARAGE DOOR MOTOR
OP OPÉRATEUR DE PORTE / MOTORIZED DOOR OPERATOR

Travaux publics et Services gouvernementaux Canada | Public Works and Government Services Canada
Direction générale des biens immobiliers | Real Property branch
Région du Québec | Quebec region
Canada

Plan cle | Key plan

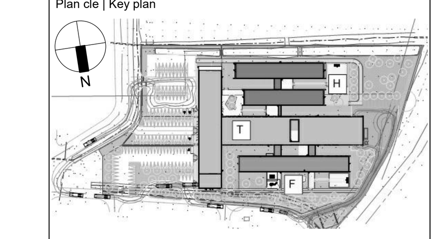

Architecture (enveloppe) | *Architecture (envelop)* :
Paysage | *Landscape* :
lemay
Lemay CO inc.
3500, rue saint-jacques, montréal (qc) canada h4c 1h2 t 514 932-5101 f 514 935-8137 lemay.com
3500, saint-jacques street, montreal (qc) canada h4c 1h2 t 514 932-5101 f 514 935-8137 lemay.com
CANADA | Montréal · Québec · Toronto ÉTATS-UNIS | New York CHINE | CARAÏBES | COSTA RICA | MAROC
CANADA | Montreal · Quebec · Toronto U.S.A | New York CHINA | CARIBBEAN | COSTA RICA | MAROCCO

Architecture (intérieur) | *Architecture (interior)* :
groupe/A
architectes
designers urbains
urbaniste
819, avenue Moreau | Québec (Québec) | G1V 3B5
T. 418 653-8341 | F. 418 653-1989

Consultant (structure, MEP, civil) | *Consultant (structural, mechanical, electrical, plumbing, civil)* :
Stantec
400-375 boulevard Roland-Therrien Longueuil QC J4H 4A6
Tél. : (514) 281-1033
www.stantec.com

Consultant (cuisine commerciale) | *Consultant (commercial kitchen)* :
bouthillette parizeau
9825 rue Verville, Montréal QC H3L 3E1
Tél. : (514) 383-3747
www.bpa.ca

Sceau(x) Seal(s)

INGÉNIEUR Michel Gendron 33874 QUÉBEC
2019-03-11

Révision/ Revision	Description	Date
01	ADDENDA E-03 / ADDENDUM E-03	2019-03-11
00	POUR SOUMISSION / FOR TENDER	2019-01-17

A no. du détail / *detail no.*
B no. de la feuille-où détail exigé / *sheet no. — where detail required*
C no. de la feuille-où detaillé / *sheet no.— where detailed*

Projet / *Project*
ASFC
CBSA
Centre de surveillance de l'immigration (CSI) Laval
Immigration holding center, Laval

Dessin / *Drawing*
ÉLECTRICITÉ
ELECTRICAL
PLAN DE DÉTAILS -4
DRAWING DETAILS -4

Conçu par / *Designed by*: N.Martin T.P.
Dessiné par / *Drawn by*: N.Martin T.P.
Approuvé par / *Approved by*: M.Gendron, ing.
Soumission / *Tender*
Administrateur de projet TPSGC / *TPWGSC Project Manager*
Nom du fichier / *File name*
No de projet / *Project number*: R.082963.001
TPSGC / *PWGSC*
Client / *Client*
No de projet / *Project number*
No de classement / *File no*
No de plan / *Drawing no.*
No de feuille / *Sheet no*: E507/35

2019-03-08 14:39:20 C:\Users\Public\Documents\Local Revit Files\MTC-6-39291_E18_CSI_denis.toutant.rvt