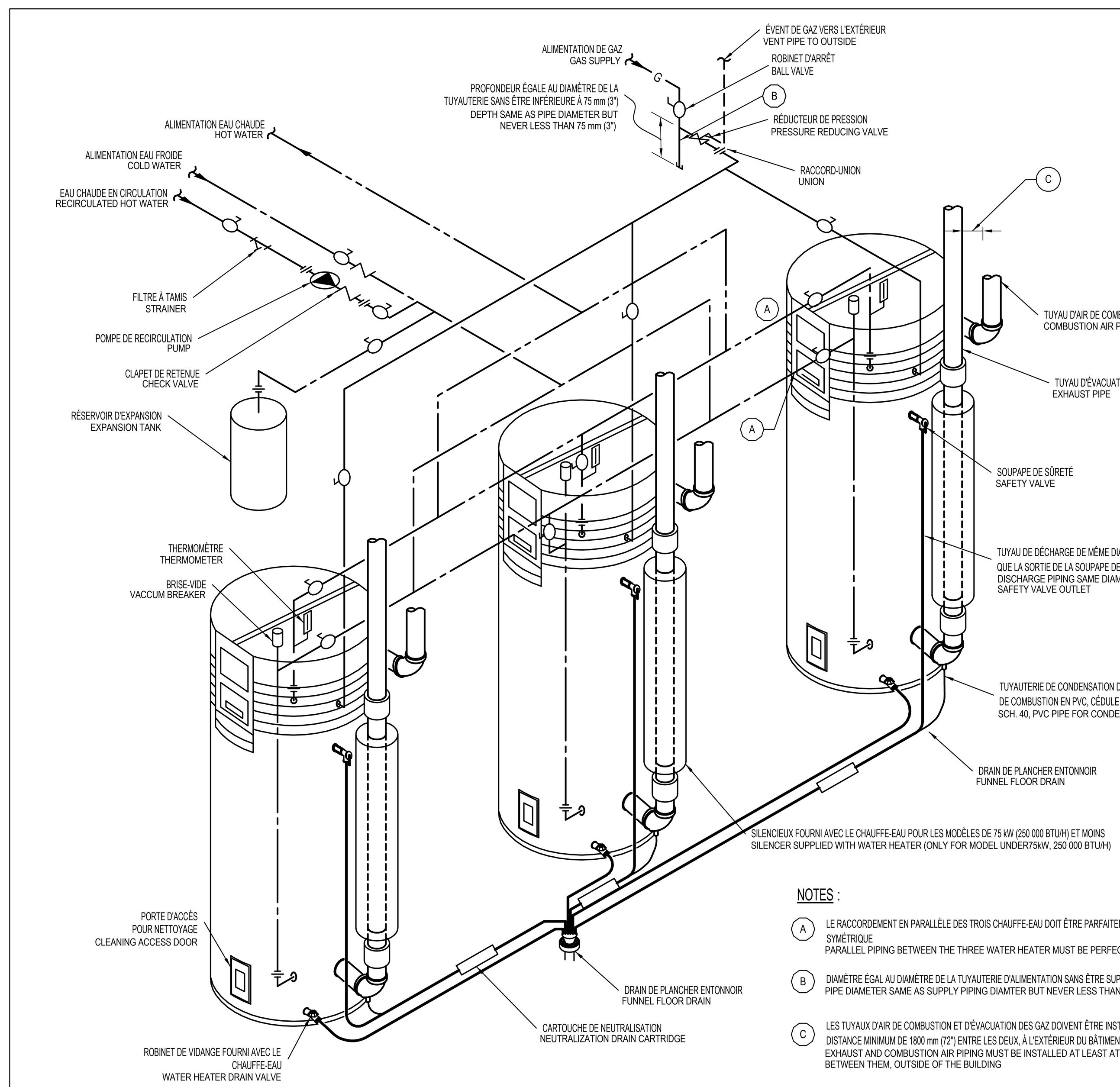

NOTES :

- (A) LE RACCORDEMENT EN PARALLÈLE DES TROIS CHAUFFE-EAU DOIT ÊTRE PARFAITEMENT SYMÉTRIQUE
  PARALLEL PIPING BETWEEN THE THREE WATER HEATER MUST BE PERFECTLY SIMMETRIC
- (B) DIAMÈTRE ÉGAL AU DIAMÈTRE DE LA TUYAUTERIE D'ALIMENTATION SANS ÊTRE SUPÉRIEUR À DN 2
  PIPE DIAMETER SAME AS SUPPLY PIPING DIAMTER BUT NEVER LESS THAN ND 2
- (C) LES TUYAUX D'AIR DE COMBUSTION ET D'ÉVACUATION DES GAZ DOIVENT ÊTRE INSTALLÉS À UNE DISTANCE MINIMUM DE 1800 mm (72") ENTRE LES DEUX, À L'EXTÉRIEUR DU BÂTIMENT
  EXHAUST AND COMBUSTION AIR PIPING MUST BE INSTALLED AT LEAST AT 1800m m (72") BETWEEN THEM, OUTSIDE OF THE BUILDING

1 - DÉTAIL DE RACCORDEMENT DE TROIS CHAUFFE-EAU AU GAZ DE TYPE À CONDENSATION ET À COMBUSTION SCELLÉE POUR L'EAU POTABLE

THREE CONDENSING WATER HEATER INSTALLATION DETAIL

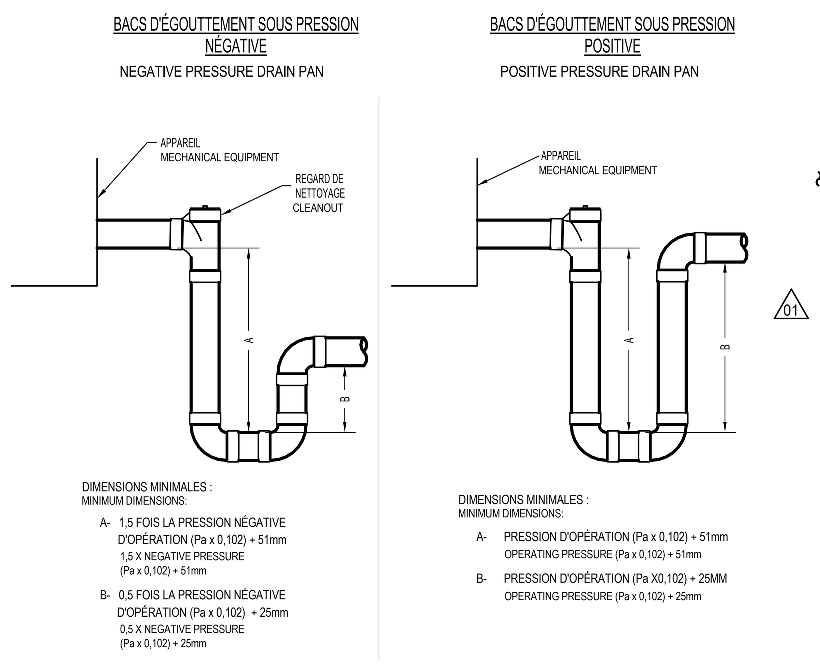

2 - DÉTAIL D'INSTALLATION DES SIPHONS DES BACS D'ÉGOUTTEMENT DES APPAREILS DE VENTILATION

MECHANICAL EQUIPMENT DRAIN PAN P-TRAP INSTALLATION DETAIL

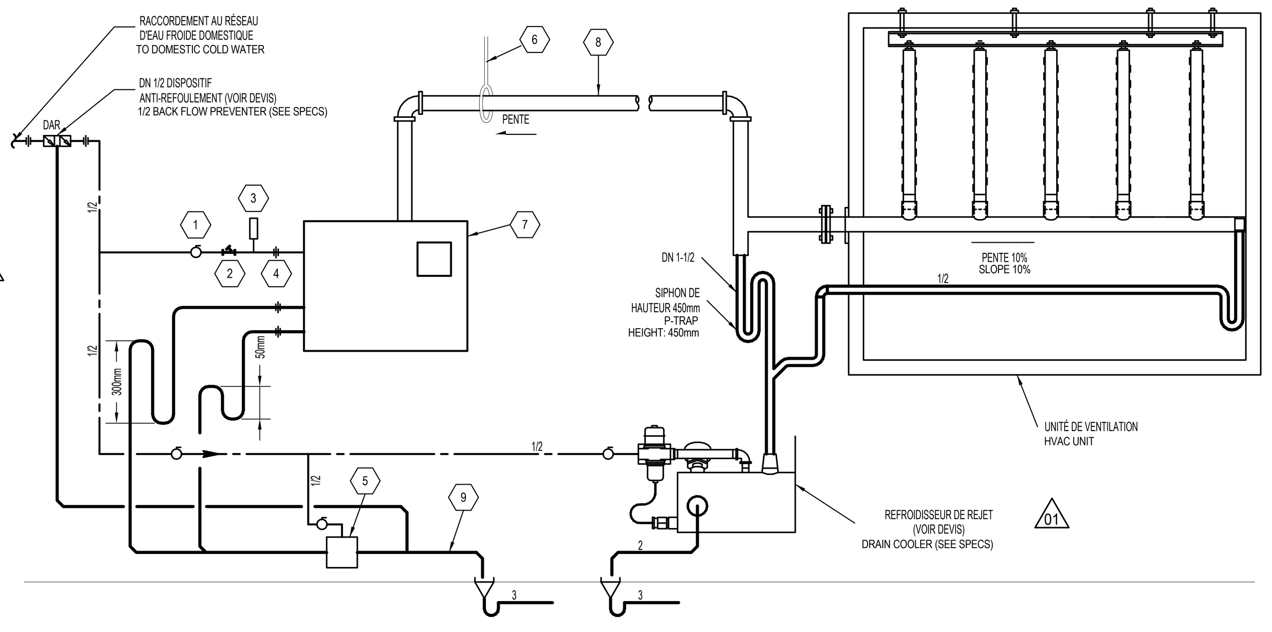

3A - DÉTAIL DE RACCORDEMENT D'UN HUMIDIFICATEUR ÉLECTRIQUE AVEC DISTRIBUTEUR DANS L'UNITÉ

ELECTRIC HUMIDIFIER INSTALLATION DETAIL WITH UNIT STEAM DISTRIBUTOR

NOTE:

1. SOUPAPE D'ARRÊT À BILLE / BALL VALVE
2. TAMIS / STRAINER
3. AMORTISSEUR DE CHOC / CHOC ARRESTOR
4. UNION
5. REFROIDISSEUR DE REJET. / DRAIN COOLER
6. SUPPORTER LA TUYAUTERIE POUR ÉVITER QUE CETTE DERNIÈRE NE REPOSE SUR L'HUMIDIFICATEUR. / SUPPORTED THE PIPING TO AVOID THAT THE HUMIDIFER SUPPORT IT
7. HUMIDIFICATEUR ÉLECTRIQUE FOURNI ET INSTALLÉ PAR L'ENTREPRENEUR EN VENTILATION ET RACCORDÉ PAR LE PLOMBIER. / ELECTRIC HUMIDIFIER SUPPLIED AND INSTALLED BY HVAC CONTRACTOR, PIPING INSTALLED BY PLUMBING CONTRACTOR
8. TUYAUTERIE DE VAPEUR DN 2 EN CUIVRE TYPE K AVEC JOINTS SOUDÉS, C/A ISOLATION DE TYPE EN FIBRE DE VERRE RIGIDE AVEC PARE-VAPEUR DE 50mm D'ÉPAISSEUR ET CANEVAS. / TYPE K ND 2 COPPER STEAM PIPE C/W WELDED JOINTS, 50mm RIGID FIBER GLASS INSULATION C/W VAPOR BARRIER AND CANVAS
9. TUYAUTERIE DE DRAINAGE DN 3/4 EN CUIVRE TYPE K AVEC JOINTS SOUDÉS. / TYPE K ND 3/4 COPPER DRAIN PIPE C/W WELDED JOINTS.
10. DISTRIBUTEUR DE VAPEUR FOURNI ET INSTALLÉ PAR L'ENTREPRENEUR EN VENTILATION ET RACCORDÉ PAR LE PLOMBIER. / STEAM DISTRIBUTOR SUPPLIED AND INSTALLED BY HVAC CONTRACTOR AND HOOKED-UP BY PLUMBING CONTRACTOR
11. TUYAUTERIE DE DRAINAGE DN 3/4 EN CUIVRE TYPE K AVEC JOINTS SOUDÉS. (SEULEMENT POUR VC-01, SYSTÈME MÉDICAL) / TYPE K ND 3/4 COPPER DRAIN PIPE C/W WELDED JOINTS. (ONLY FOR VC-01, MEDICAL SYSTEM)

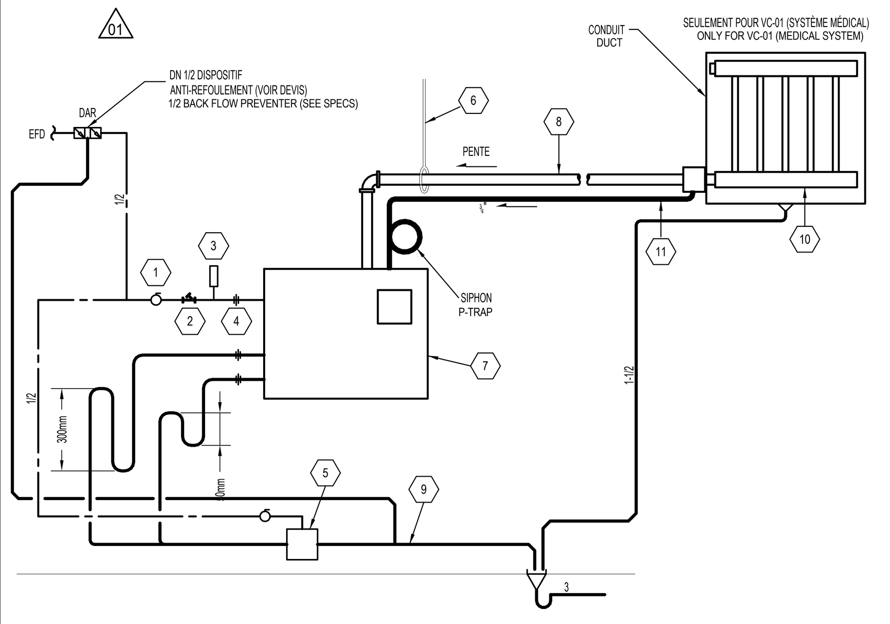

3B - DÉTAIL DE RACCORDEMENT D'UN HUMIDIFICATEUR ÉLECTRIQUE AVEC DISTRIBUTEUR EN CONDUIT

ELECTRIC HUMIDIFIER INSTALLATION DETAIL WITH DUCT STEAM DISTRIBUTOR

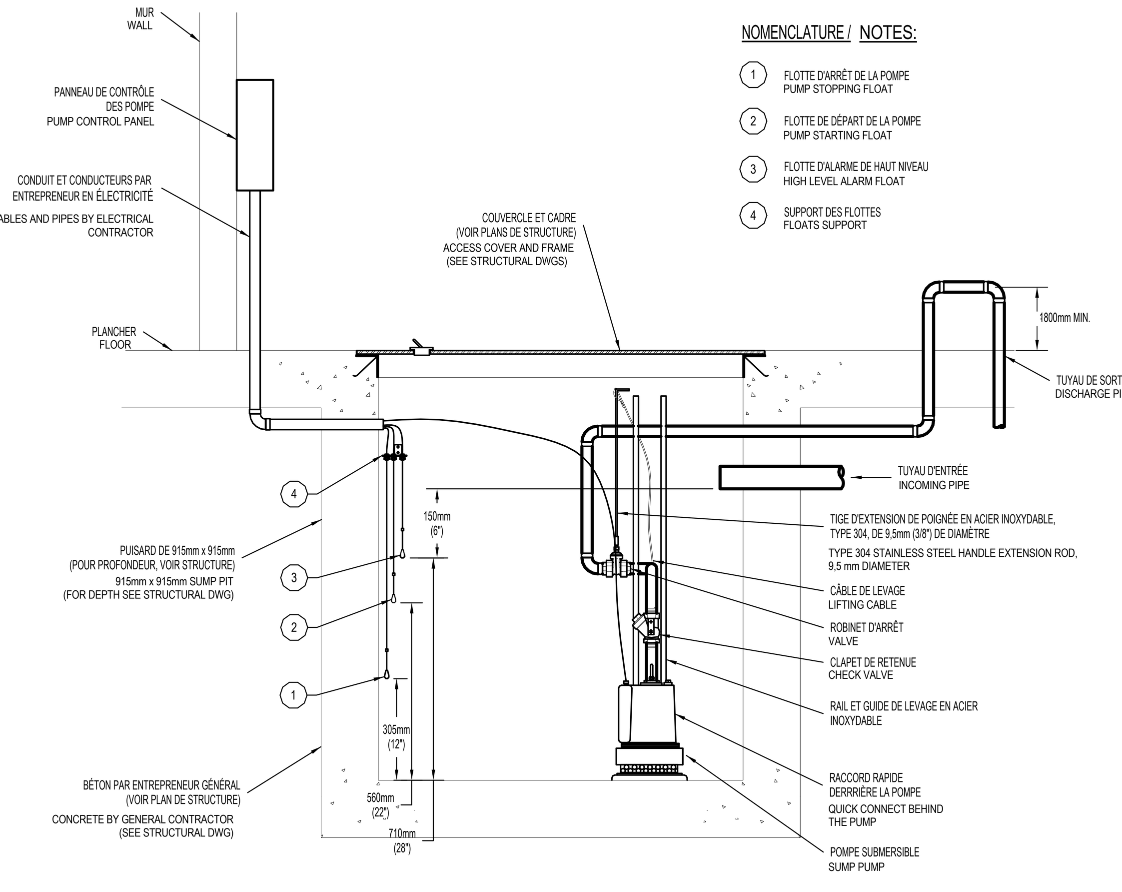

NOMENCLATURE / NOTES:

1. FLOTTE D'ARRÊT DE LA POMPE / PUMP STOPPING FLOAT
2. FLOTTE DE DÉPART DE LA POMPE / PUMP STARTING FLOAT
3. FLOTTE D'ALARME DE HAUT NIVEAU / HIGH LEVEL ALARM FLOAT
4. SUPPORT DES FLOTTES / FLOATS SUPPORT

5 - DÉTAIL D'INSTALLATION D'UNE POMPE SUBMERSIBLE SIMPLE À L'INTÉRIEUR D'UN PUISARD

SIMPLEX SUMP PUMP PIT INSTALLATION DETAIL

TABLEAU DES POMPES / PUMP SCHEDULE

No	USAGE / FUNCTION	DÉBIT / FLOW	TÊTE / HEAD	DN / DN		TEMPÉRATURE FLUIDE / FLUID TEMPERATURE	MOTEUR / MOTOR	V/Ph/Hz	TPM / RPM	LOCALISATION / LOCALISATION	REMARQUES / REMARK
		l/s	m	ENTRÉE / IN	SORTIE / OUT	°C	HP				
CI-ECD	CIRCULATEUR EAU CHAUDE DOMESTIQUE / DOMESTIC HOT WATER	0.50	3.50	1/2	1/2	60.0	1/6	120/1/60	-	2018 - SALLE MÉC.	1
PP-01	PUISARD MEC ASCENSEUR / ELEVATOR PIT	3.20	4.60	-	1 1/2	5.0	0.4	208/1/60	3450	1201	2
PP-02	POMPE DE PUISARD DRAIN FRANÇAIS / FRENCH DRAIN PIT	3.20	4.60	-	1 1/2	5.0	0.4	208/1/60	3450	1876-Salle mec	2
PP-03	POMPE DE PUISARD DRAIN FRANÇAIS / FRENCH DRAIN PIT	3.20	4.60	-	1 1/2	5.0	0.4	208/1/60	3450	1757-Salle mec	2
PP-04	POMPE DE PUISARD DRAIN FRANÇAIS / FRENCH DRAIN PIT	3.20	4.60	-	1 1/2	5.0	0.4	208/1/60	3450	1775-Salle mec	2
PP-05	POMPE DE PUISARD DRAIN FRANÇAIS / FRENCH DRAIN PIT	3.20	4.60	-	1 1/2	5.0	0.4	208/1/60	3450	1003	2
PP-06	POMPE DE PUISARD DRAIN FRANÇAIS / FRENCH DRAIN PIT	3.20	4.60	-	1 1/2	5.0	0.4	208/1/60	3450	1624	2

Remarque / Remark:
1-Circulateur installé sur la tuyauterie, avec corps en acier inoxydable, approuvé pour l'eau chaude potable. / Circulator installed on piping, with stainless steel body, approved for domestic hot water.
2-Incluant panneau de contrôle simplex, 3 flottes, boîte de jonction, alarme sonore et visuelle, contact d'alarme auxiliaire, ensemble de rails de levage en acier inoxydable, accouplement en bronze, chaines de levage, tuyauterie de refoulement avec valves d'arrêt, clapet anti-retour. Sortie horizontale du rejet pompé. / Including simplex control panel, 3 floats, junction box, audible and visual alarm, auxiliary contact for alarm, stainless steel hoisting rail kit, bronze coupling, hoisting chains, discharge piping with isolation valves, backflow preventer, horizontal discharge.

TABLEAU DES CHAUFFES-EAU DOMESTIQUE / DOMESTIC HOT WATER SCHEDULE

IDENT.	LOCALISATION	SOURCE	V/Ph/Hz	VOLUME / VOLUME	CAPACITÉ / CAPACITY BRUTE / GROSS	CAPACITÉ / CAPACITY NETTE / NET	PRESSION GAZ NATUREL / NATURAL GAS PRESSURE	TEMPÉRATURE / TEMPERATURE ENTRÉE / IN	TEMPÉRATURE / TEMPERATURE SORTIE / OUT	DIAMÈTRE CONDUIT D'ÉVACUATION / EXHAUST CONNECTION DIAMETER		REMARQUES / REMARK
				L	kW	kW	Pa	°C	°C	mm	po / in	
CE-01	2018 - SALLE MÉC. ÉTAGE	GAZ NATUREL / NATURAL GAS	120/1/60	379	146	139	2494	4.4	60.0	101.6	4	CARTOUCHE DE NEUTRALISATION / INCLUDING CONDENSATE NEUTRALIZATION KIT
CE-02	2018 - SALLE MÉC. ÉTAGE	GAZ NATUREL / NATURAL GAS	120/1/60	379	146	139	2494	4.4	60.0	101.6	4	CARTOUCHE DE NEUTRALISATION / INCLUDING CONDENSATE NEUTRALIZATION KIT
CE-03	2018 - SALLE MÉC. ÉTAGE	GAZ NATUREL / NATURAL GAS	120/1/60	379	146	139	2494	4.4	60.0	101.6	4	CARTOUCHE DE NEUTRALISATION / INCLUDING CONDENSATE NEUTRALIZATION KIT

TABLEAU DES RÉSERVOIRS D'EXPANSION D'EAU POTABLE / POTABLE WATER EXPANSION TANK SCHEDULE

No	USAGE / FONCTION	LOCALISATION	POSITION	MEMBRANE	FLUIDE / FLUID	VOLUME TOTAL	VOLUME ACCEPTÉ / ACCEPTED	DIMENSIONS HAUTEUR / HEIGHT	DIMENSIONS DIAMÈTRE / DIAMETER	PRESSION / PRESSURE	REMARQUES
						litres	litres	mm	mm	kPa	
REX-ECD	EAU CHAUDE POTABLE	2018	VERTICALE	BUTYL	EAU	76	43	800	375	412.0	

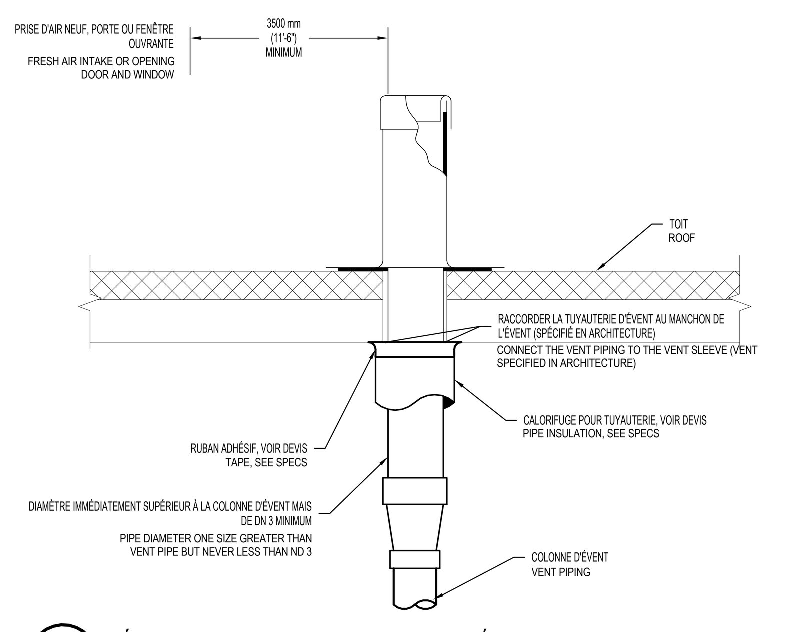

4 - DÉTAIL D'INSTALLATION D'UNE SORTIE D'ÉVENT DE PLOMBERIE SUR TOIT PLAT

FLAT ROOF PIPE VENT INSTALLATION DETAIL

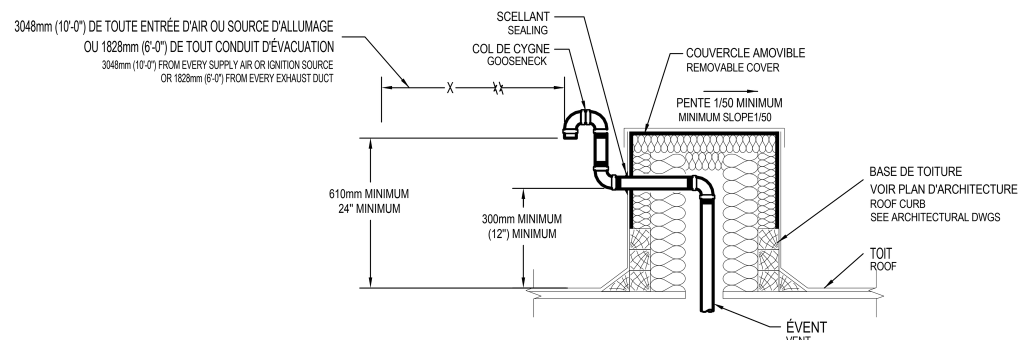

7 - DÉTAIL DE SORTIE D'ÉVENT DE GAZ NATUREL AU TOIT

NATURAL GAS VENT EXIT ON ROOF INSTALLATION DETAIL

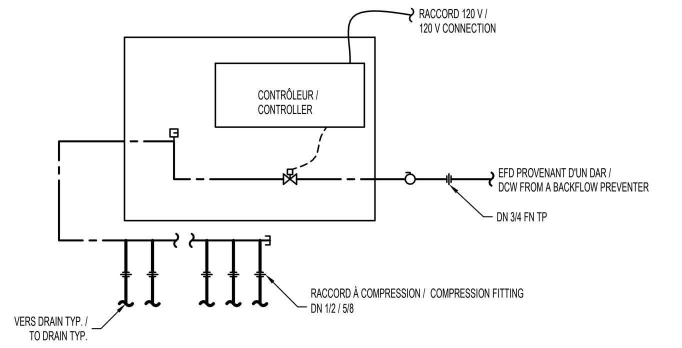

9 - DÉTAIL DE RACCORDEMENT DES CABINETS D'AMORCEUR DE SIPHON

TRAP PRIMER CABINETS INSTALLATION DETAIL

TABLEAU DES AMORCEURS DE SIPHON ÉLECTRONIQUES / ELECTRONIC TRAP PRIMER SCHEDULE

No	LOCALISATION / LOCALISATION	QUANTITÉ DE DRAINS ALIMENTÉS / NB OF DRAINS FED	QUANTITÉ DE RACCORDS / NB OF OUTLETS
AM-01	CUISINE / KITCHEN	8.0	8
AM-02	CUISINE / KITCHEN	8.0	8
AM-03	CUISINE / KITCHEN	3.0	8

TABLEAU DES RÉGULATEURS DE PRESSION DE GAZ / GAS REGULATOR SCHEDULE

No	APPAREIL / EQUIPMENT	CAPACITÉ / CAPACITY	PRESSION / PRESSURE ENTRÉE / INPUT	PRESSION / PRESSURE SORTIE / OUTPUT
		mch	kPa	kPa
RPG-1	CHAUFFE-EAU / WATER HEATER	42.0	35	2.5
RPG-2	CHAUDIÈRE CH-1 / BOILER CH-1	56.0	35	2.5
RPG-3	CHAUDIÈRE CH-2 / BOILER CH-2	56.0	35	2.5
RPG-4	CUISINE / KITCHEN	12.0	35	2.5

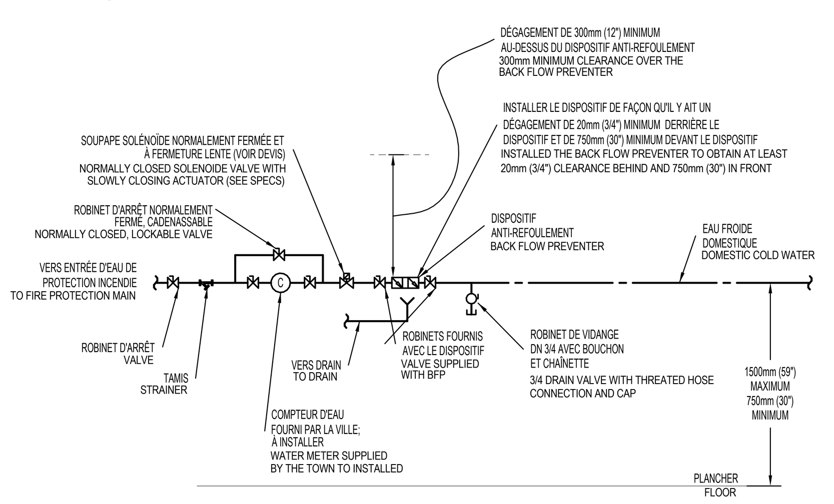

6 - DÉTAIL D'INSTALLATION DE L'ENTRÉE D'EAU DOMESTIQUE (DN 2-1/2 ET PLUS)

MAIN WATER SUPPLY INSTALLATION DETAIL (ND 2-1/2 AND MORE)

NOTE :

TOUS LES JOINTS SOUDÉS DOIVENT ÊTRE GALVANISÉS À CHAUD
ALL WELDED JOINT MUST BE HOT-DIPPED GALVANIZED

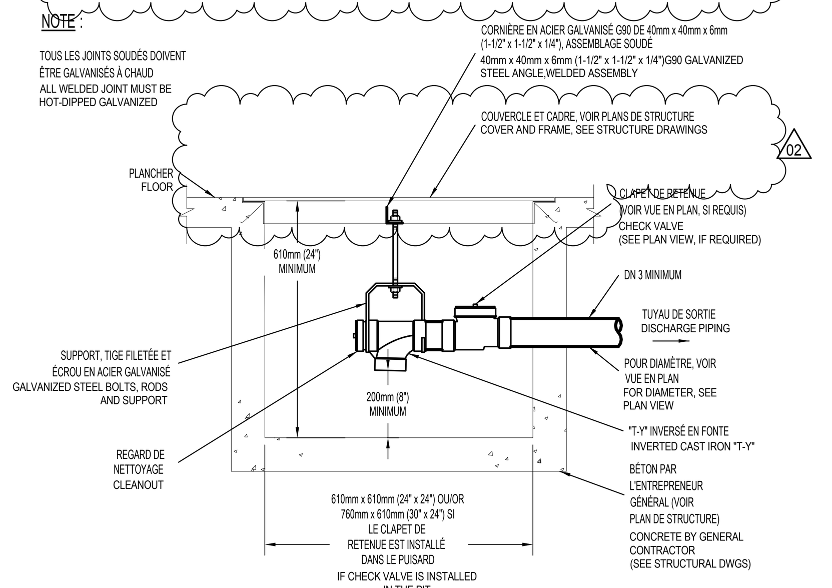

8 - PUISARD AVEC "T" INVERSÉ

SUMP PIT WITH INVERTED TEE CONNECTION

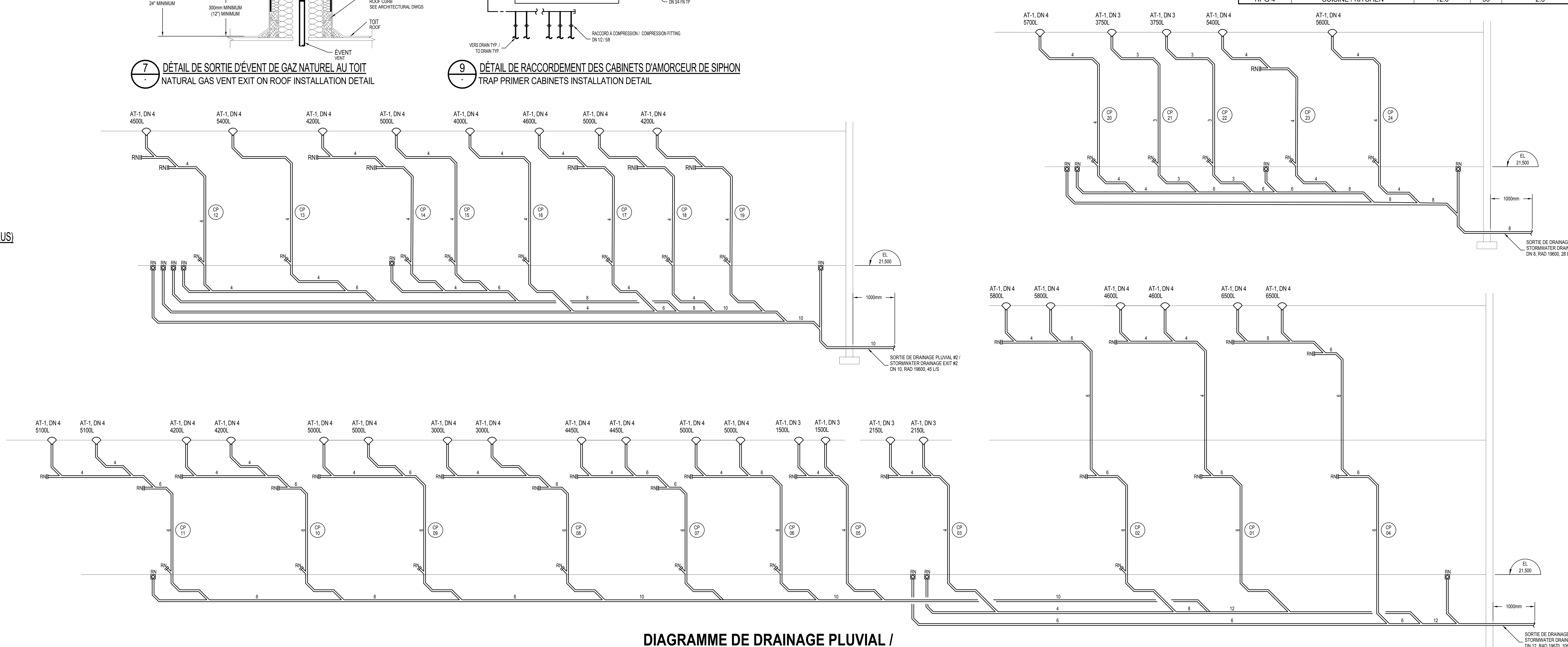

DIAGRAMME DE DRAINAGE PLUVIAL / STORMWATER DRAINAGE DIAGRAM

3/8/2019 9:15:58 AM C:\Users\Public\Documents\Local_Revit_Files\MTC-6-39291_VE18_CSI_CVASQUEZ.rvt

Travaux publics et Services gouvernementaux Canada / Public Works and Government Services Canada
Direction générale des biens immobiliers / Real Property branch
Région du Québec / Quebec region
Canada

Plan cle | Key plan

Architecture (enveloppe) | *Architecture (envelop)* :
Paysage | *Landscape* :

lemay

Lemay CO inc.
3500, rue saint-jacques, montréal (qc) canada h4c 1h2 t 514 932-5101 f 514 935-8137 lemay.com
CANADA | Montréal · Québec · Toronto ÉTATS-UNIS | New York CHINE | CARAÏBES | COSTA RICA | MAROC
3500, saint-jacques street, montreal (qc) canada h4c 1h2 t 514 932-5101 f 514 935-8137 lemay.com
CANADA | Montreal · Quebec · Toronto U.S.A | New York CHINA | CARIBBEAN| COSTA RICA | MAROCCO

Architecture (intérieur) | *Architecture (interior)* :

groupe/A

architectes designers urbains urbaniste
819, avenue Moreau | Québec (Québec) | G1V 3B5
T. 418 653-8341 | F. 418 653-1989

Consultant (structure, MEP, civil) | *Consultant (structural, mechanical, electrical, plumbing, civil)* :

Stantec

400-375 boulevard Roland-Therrien Longueuil QC J4H 4A6
Tél. : (514) 281-1033
www.stantec.com

Consultant (cuisine commerciale) | *Consultant (commercial kitchen)* :

bouthillette parizeau

9825 rue Verville, Montréal QC H3L 3E1
Tél. : (514) 383-3747
www.bpa.ca

Sceau(x) Seal(s)

INGÉNIEUR Alexandre Jean 5033298 QUÉBEC
2019-03-08

Révision/ Revision	Description	Date
02	ADDENDA M-03 - ADDENDUM M-03	2019.03.11
01	ADDENDA M-01 - ADDENDUM M-01	2019.02.15
00	POUR SOUMISSION - FOR TENDER	2019.01.17

A no. du détail / *detail no.*
B no. de la feuille—où détail exigé / *sheet no. — where detail required*
C no. de la feuille—où detaillé / *sheet no.— where detailed*

Projet / *Project*

ASFC
CBSA
Centre de surveillance de l'immigration (CSI) Laval
Immigration holding center, Laval

Dessin / *Drawing*

PLOMBERIE DÉTAILS, TABLEAUX ET DIAGRAMMES
PLUMBING DETAILS, SCHEDULES AND DIAGRAMS

Conçu par / *Designed by*: A. Jean, ing.
Dessiné par / *Drawn by*: M. Laperle
Approuvé par / *Approved by*: L-S. Racicot, ing.
Soumission / *Tender*
Administrateur de projet TPSGC / *TPWGSC Project Manager*
Nom du fichier / *File name*
No de projet / *Project number*: R.082963.001
TPSGC / *PWGSC* Client / *Client*
No de projet / *Project number*
No de classement / *File no*
No de plan / *Drawing no.*
No de feuille / *Sheet no*: M109/XX