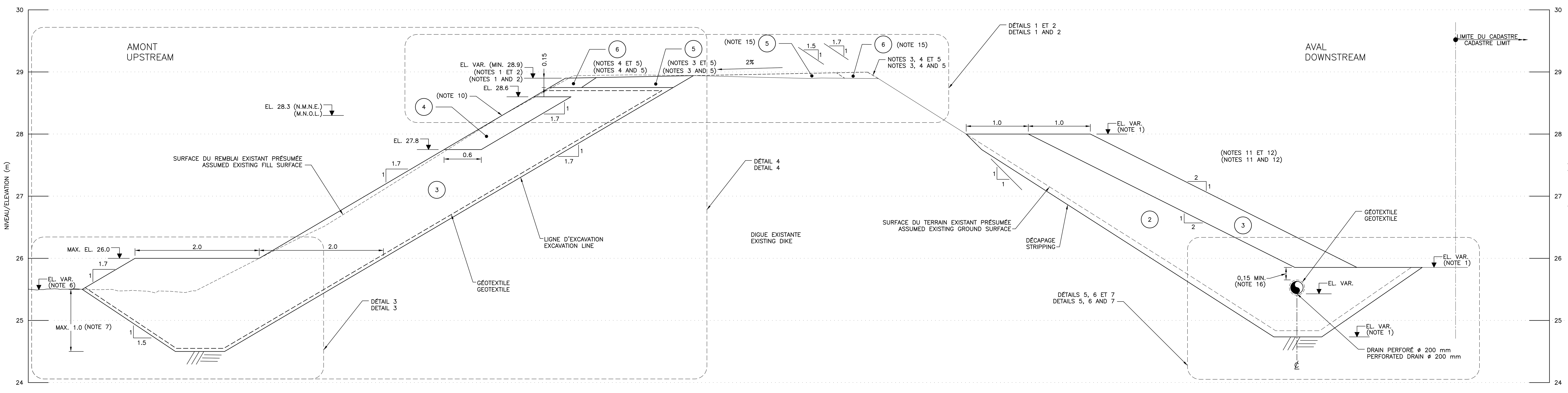

COUPE TYPE
TYPICAL CROSS–SECTION

1:25

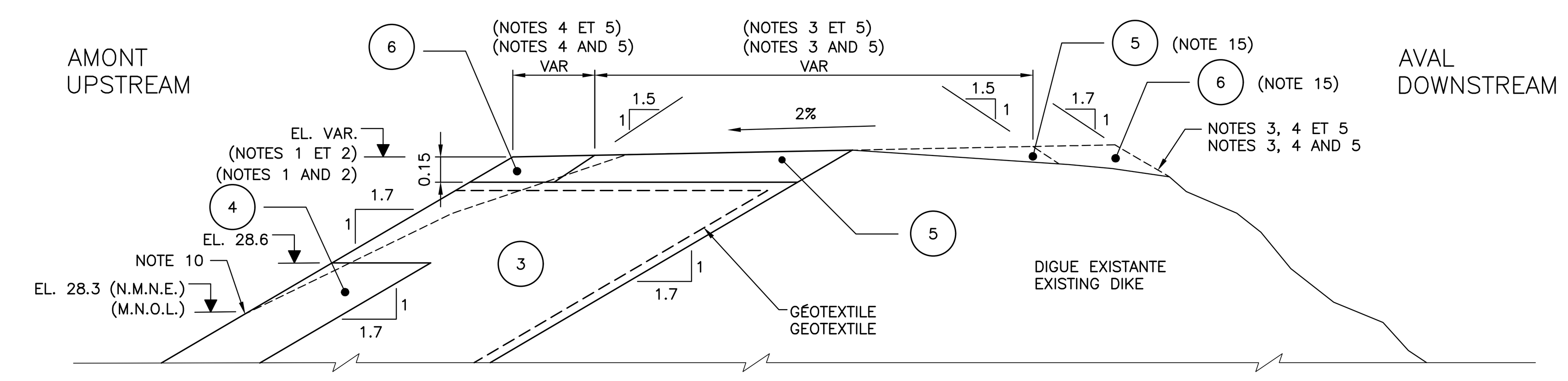

DÉTAIL 1 – AMÉNAGEMENT EN CRÊTE
DETAIL 1 – CREST ARRANGEMENT

(NOTE 13)

1:25

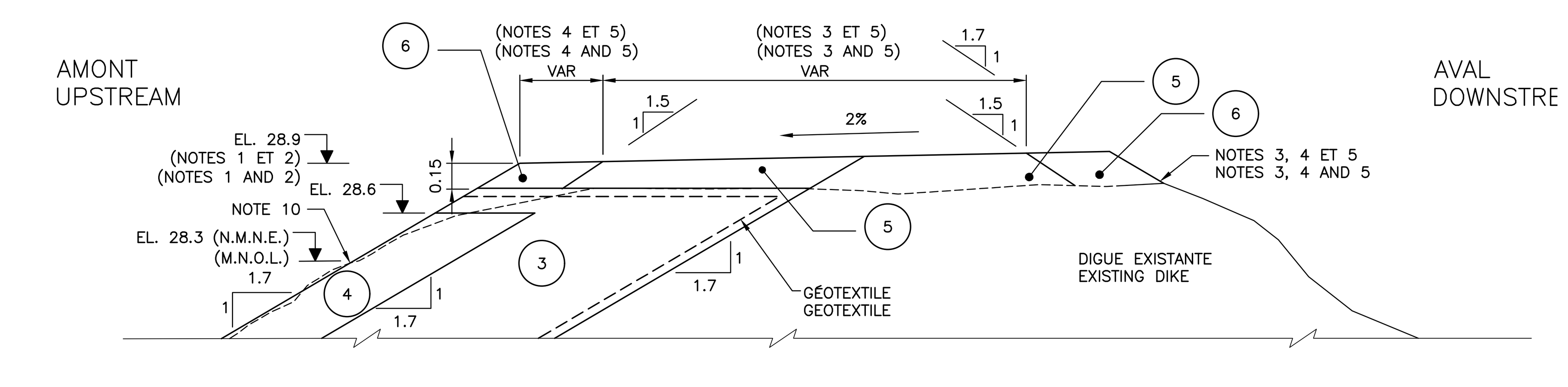

DÉTAIL 2 – AMÉNAGEMENT EN CRÊTE AVEC REHAUSSEMENT
DETAIL 2 – RAISED CREST ARRANGEMENT

(NOTE 13)

1:25

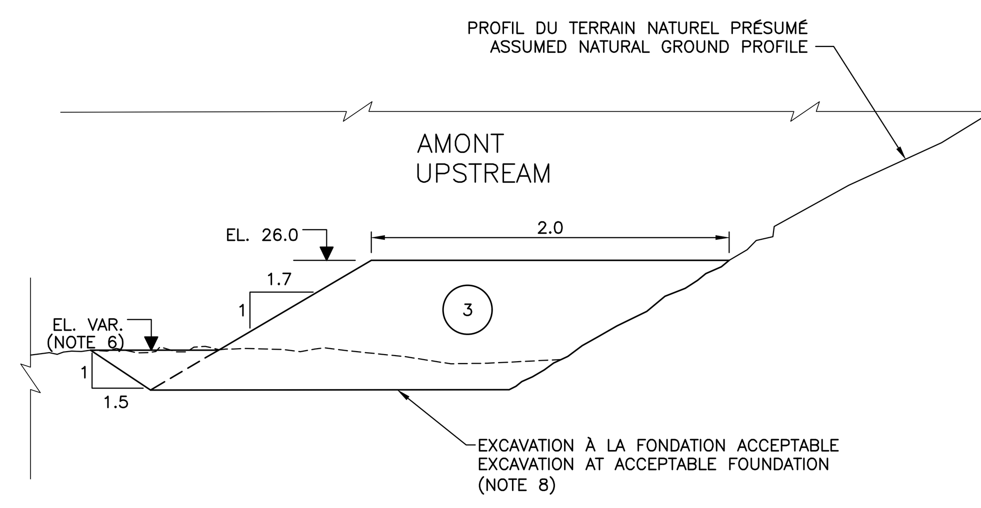

DÉTAIL 3 – PENTE AMONT 2+780 À 3+595
DETAIL 3 – UPSTREAM SLOPE 2+780 TO 3+595

1:25

LÉGENDE/LEGEND

MORT TERRAIN/OVERBURDEN

N.M.N.E. : NIVEAU MAXIMUM NORMAL D'EXPLOITATION
M.N.O.L. : MAXIMUM NORMAL OPERATING LEVEL

1. MATÉRIAUX IMPERMÉABLE/IMPERVIOUS MATERIAL
2. MATÉRIAUX FILTRE/FILTER MATERIAL
3. ENROCHEMENT TOUT–VENANT/ROCKFILL
4. ENROCHEMENT SÉLECTIONNÉ POUR PERRÉ/SELECTED ROCKFILL FOR RIP–RAP
5. CRIBLURE DE PIERRE/CRUSHING SCREENINGS
6. TERRE VÉGÉTALE/TOPSOIL

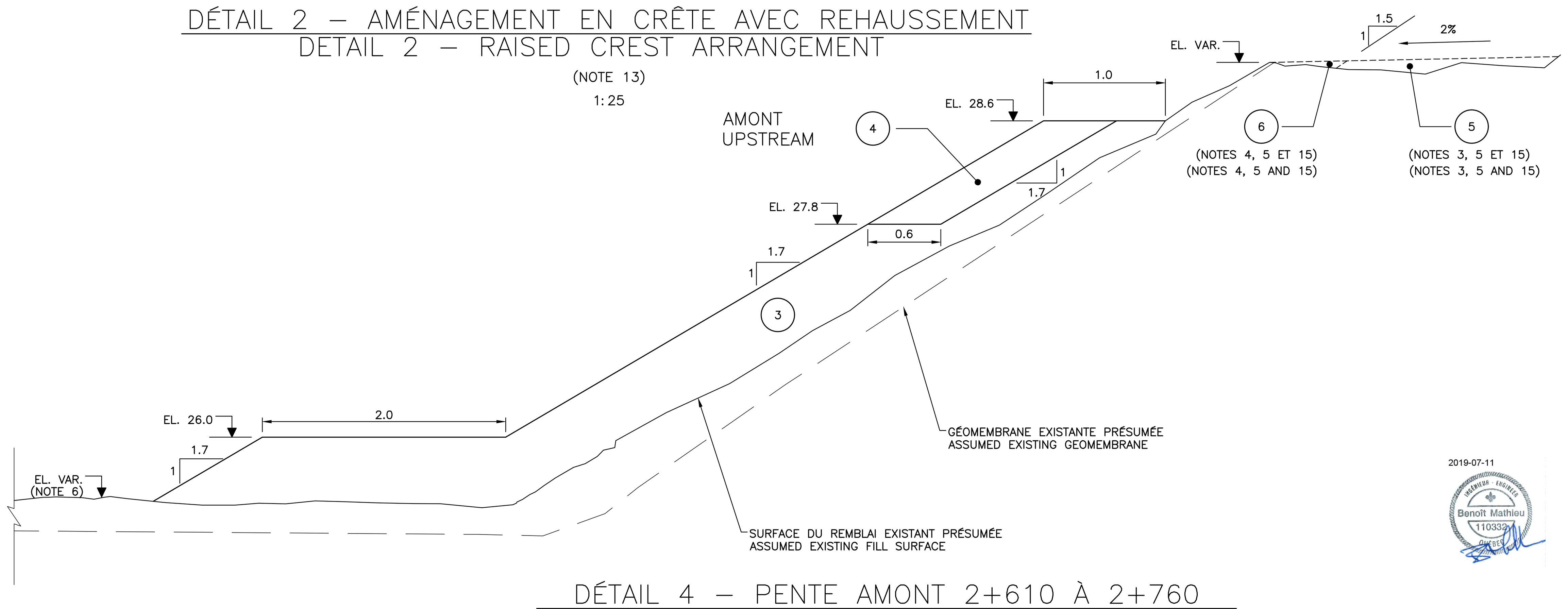

DÉTAIL 4 – PENTE AMONT 2+610 À 2+760
DETAIL 4 – UPSTREAM SLOPE 2+610 TO 2+760

1:25

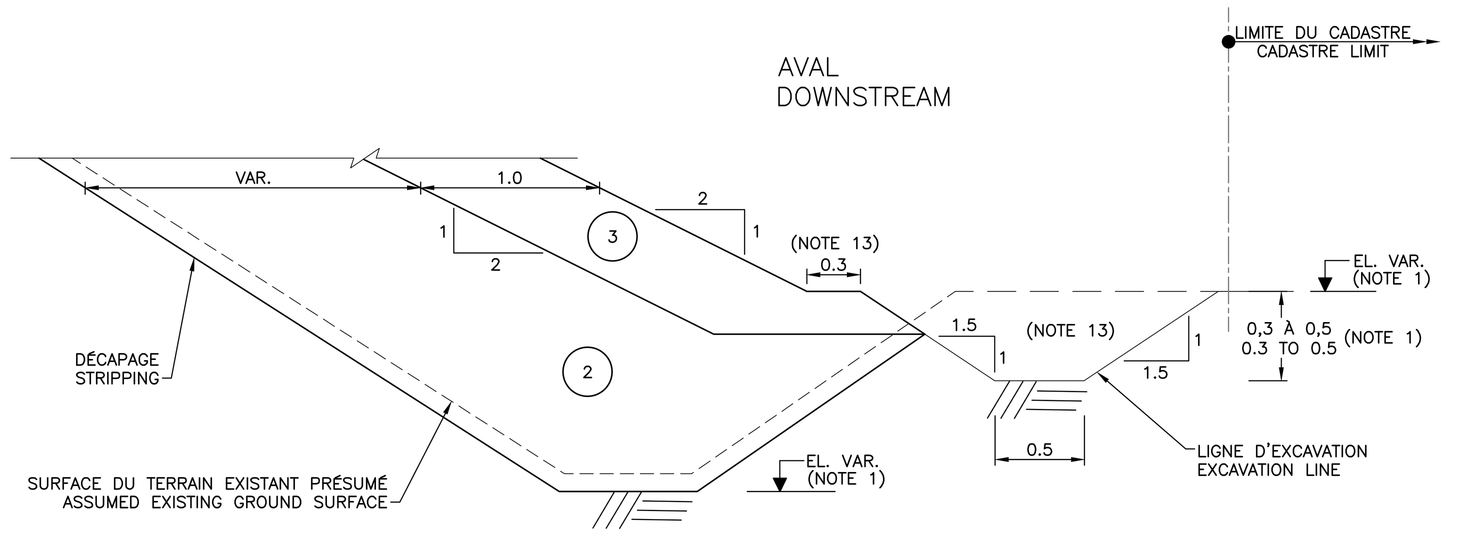

DÉTAIL 5 – NOUVEAU FOSSÉ SANS DRAIN PERFORÉ
DETAIL 5 – NEW DITCH WITHOUT PERFORATED DRAIN

(NOTE 13)

1:25

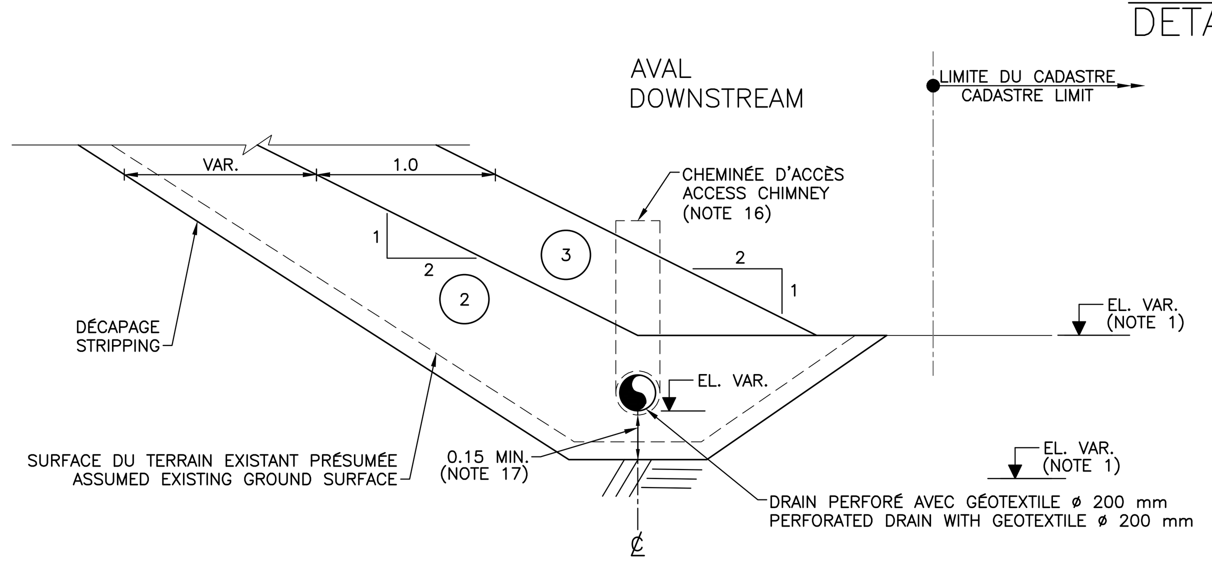

DÉTAIL 6 – FOSSÉ REMBLAYÉ AVEC DRAIN PERFORÉ
DETAIL 6 – BACKFILLED DITCH WITH PERFORATED DRAIN

(NOTE 13)

1:25

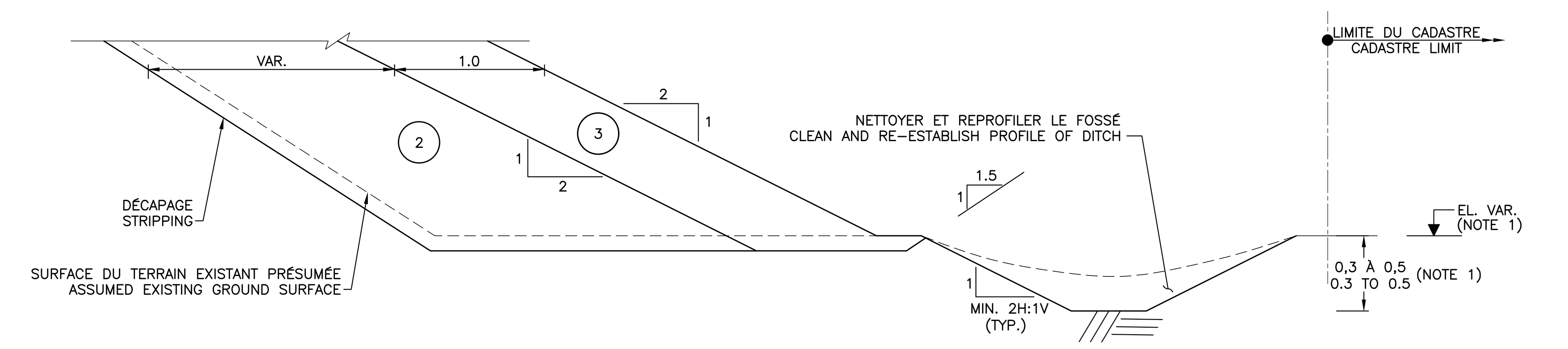

DÉTAIL 7 – FOSSÉ EXISTANT À RÉHABILITER
DETAIL 7 – REFECTION OF EXISTING DITCH

(NOTE 13)

1:25

1:25 — 0.25 0 0.25 0.75 1.25m

PARCS CANADA / PARKS CANADA

NOTES

1. SE RÉFÉRER AU DESSIN RUC–11–136.07 POUR LES DIFFÉRENTES ÉLÉVATIONS.
REFER TO DRAWING RUC–11–136.07 FOR VARIOUS ELEVATIONS.

2. LA CRÊTE APRÈS LA RÉFECTION DOIT AVOIR LA MÊME ÉLÉVATION QU'AVANT LES TRAVAUX ET ÊTRE AU MOINS ÉGALE À L'ÉLÉVATION 28,9 m.
THE CREST AFTER REHABILITATION MUST HAVE THE SAME ELEVATION AS BEFORE WORK AND ALWAYS BE ABOVE 28.9 m.

3. LA PISTE CYCLABLE DOIT AVOIR UNE LARGEUR MINIMALE DE 3 m ET UNE LARGEUR MAXIMALE DE 3,75 m.
THE BIKE PATH MUST HAVE A MINIMUM WIDTH OF 3 m AND A MAXIMUM WIDTH OF 3.75 m.

4. LORSQUE LA CRÊTE EST SUFFISAMMENT LARGE, METTRE UNE BANDE TAMPON GAZONNÉE DE CHAQUE CÔTÉ DE LA PISTE CYCLABLE. LES BANDES TAMPONS GAZONNÉES DOIVENT AVOIR UNE LARGEUR MINIMALE DE 0,5 m ET MAXIMALE DE 1,5 m ENTRE LA PISTE ET LE DÉBUT DES TALUS DE LA DIGUE.
WHEN THE CREST IS SUFFICIENTLY WIDE, PUT A BUFFER BAND ON EACH SIDE OF THE BIKE PATH. THE BUFFER BAND MUST HAVE A MINIMUM WIDTH OF 0.5 m AND MAXIMUM OF 1.5 m BETWEEN THE TRACK AND THE DIKE SLOPE EDGE.

5. LA LARGEUR DE PISTE CYCLABLE DOIT ÊTRE MAXIMISÉE AVANT D'AUGMENTER L'EMPRISE DE LA ZONE TAMPON GAZONNÉE AU DELÀ DE 0,5 m.
THE BIKE PATH WIDTH MUST BE MAXIMIZED BEFORE INCREASING THE BUFFER BAND WIDTH BEYOND 0.5 m.

6. LE NIVEAU DU RADIER DU CANAL ET LES LIMITES THÉORIQUES DES REMBLAIS DOIVENT ÊTRE VÉRIFIÉS SUR PLACE AVANT LE DÉBUT DES TRAVAUX. L'ENTREPRENEUR DOIT SIGNALER TOUTE INCERTITUDE OU POTENTIEL OBSTACLE À SE CONFORMER AUX DESSINS ET AU DEVIS. L'AGENCE PARCS CANADA POURRA ÉMETTRE DES DIRECTIVES PARTICULIÈRES SELON LES RÉSULTATS DES RELEVÉS ET DE L'IMPLANTATION.
THE CANAL INVERT AND THE EMBANKMENT THEORETICAL LIMITS MUST BE CHECKED AT SITE BEFORE WORK. THE CONTRACTOR MUST REPORT ANY UNCERTAINTY OR POTENTIAL OBSTACLE TO COMPLY WITH THE DRAWINGS AND SPECIFICATION. THE PARKS CANADA AGENCY MAY ISSUE SPECIFIC DIRECTIVES BASED ON THE RESULTS OF THE SURVEY AND IMPLANTATION.

7. EXCAVATION DE LA TRANCHÉE EN AMONT DE 1,0 m MAXIMUM OU JUSQU'AU TILL DENSE.
EXCAVATION OF THE DOWNSTREAM TRENCH UP TO A MAXIMUM OF 1.0 m OR UNTIL DENSE TILL.

8. EXCAVATION REQUISE SEULEMENT S'IL Y A PRÉSENCE DE SOLS MOUS OU DE BOUE. AUCUNE EXCAVATION DES REMBLAIS DE LA DIGUE EXISTANTE N'EST PERMIS.
EXCAVATION REQUIRED ONLY IN PRESENCE OF SOFT SOIL OR MUD. NO EXCAVATION OF THE EXISTING EMBANKMENT IS PERMITTED.

9. L'ENTREPRENEUR NE PEUT PAS AUGMENTER L'EMPRISE DU TALUS AMONT DANS LE CANAL AU DESSUS DE L'ÉLÉVATION 26,0 m. IL DOIT CORRESPONDRE AU TALUS AVANT LES TRAVAUX, À L'EXCEPTION DES PM 2+610 À 2+760 (VOIR DÉTAIL 4).
THE CONTRACTOR CAN NOT INCREASE THE UPSTREAM SLOPE'S ENCROACHMENT INTO THE CANAL OVER ELEVATION 26.0 m. IT MUST CORRESPOND TO THE ENCROACHMENT BEFORE THE WORK, EXCEPT BETWEEN PM 2+610 AND 2+760 (SEE DETAIL 4).

10. LES LIGNES D'EXCAVATION ET DE REMBLAI EN AMONT DOIVENT ÊTRE IMPLANTÉES EN UTILISANT LE POINT DE SURFACE DE LA DIGUE EXISTANTE AU NIVEAU 28,3 COMME RÉFÉRENCE.
UPSTREAM EXCAVATION AND BACKFILL LINES MUST BE SET OUT USING THE SURFACE POINT OF THE EXISTING DIKE AT ELEVATION 28.3 m AS REFERENCE.

11. ENTRE LES PM 2+610 ET 2+760 APPLIQUER LE DÉTAIL DE LA COUPE A–A DU DESSIN RUC–11–136.09 EN AVAL.
BETWEEN PM 2+610 AND 2+760 APPLY THE DETAIL OF SECTION A–A OF DRAWING RUC–11–136.09 AT DOWNSTREAM.

12. ENTRE LES PM 4+750 À 5+900, EN PLUS DE LA RÉFECTION DES FOSSÉS, METTRE UNIQUEMENT UNE BERME DE MATÉRIAUX 3 AVEC UN GÉOTEXTILE À L'ÉLÉVATION 27,7 m COMME MONTRÉ SUR LES COUPES H–H ET J–J (RUC–11–136.09). SI LE TERRAIN AVAL EST PLUS HAUT QUE L'ÉLÉVATION 27,7 m, NE PAS METTRE DE BERME; FAIRE LA RÉFECTION DES FOSSÉS.
BETWEEN PM 4+750 TO 5+900, AS WELL AS THE DITCH REFECTION, PLACE ONLY A BERM OF MATERIALS 3 WITH A GEOTEXTILE AT ELEVATION 27.7 m AS SHOWN ON THE SECTIONS H–H AND J–J (RUC–11–136.09). IF THE DOWNSTREAM GROUND LEVEL IS HIGHER THAN ELEVATION 27.7 m, DO NOT ADD A BERM; REHABILIATE THE DITCHES.

13. LORSQUE LA LIMITE DE CADASTRE LE PERMET, RELOCALISER LE FOSSÉ ENTRE LE PIED DE LA BERME ET LA LIMITE DE CADASTRE (VOIR DÉTAIL 5). LORSQUE L'ESPACE EST INSUFFISANT INSTALLER UN DRAIN PERFORÉ (VOIR DÉTAIL 6). LORSQUE LE FOSSÉ EXISTANT EST AU–DELÀ DU PIED DE LA BERME, REPROFILER ET NETTOYER LE FOSSÉ SEULEMENT (VOIR DÉTAIL 7). UN ESPACEMENT D'AU MOINS 0,3 m DOIT ÊTRE ÉTABLI ENTRE LE PIED DE LA BERME ET LE DÉBUT DU NOUVEAU FOSSÉ.
WHEN THE CADASTRE LIMIT ALLOWS IT, RELOCATE THE DITCH BETWEEN BERM TOE AND THE CADASTRE LIMIT (SEE DETAIL 5). WHEN THE SPACE IS INSUFFICIENT INSTAL A PERFORATED DRAIN (SEE DETAIL 6). WHEN THE EXISTING DITCH IS BEYOND THE BERM TOE, REPROFILE AND CLEAN THE DITCH ONLY (SEE DETAIL 7). A SPACE OF AT LEAST 0.3 m MUST BE ESTABLISHED BETWEEN THE BERM TOE AND THE BEGINNING OF THE NEW DITCH.

14. L'ENTREPRENEUR NE PEUT PAS EMPIÉTER AU–DELÀ DE LA LIMITE DU CADASTRE EN AVAL SANS L'AUTORISATION ÉCRITE DE L'AGENCE PARCS CANADA.
THE CONTRACTOR SHALL NOT TRESPASS BEYOND THE DOWNSTREAM CADASTRE LIMIT WITHOUT THE PARKS CANADA AGENCY WRITTEN AUTHORIZATION.

15. TRAVAUX DE RÉHABILITATION EN CRÊTE REQUIS POUR CORRIGER TOUT DOMMAGE CAUSÉ EN COURS DE TRAVAUX OU SI REQUIS PAR L'AGENCE PARCS CANADA.
CREST REHABILITATION WORK REQUIRED TO CORRECT ANY DAMAGE CAUSED DURING WORK OR AS REQUIRED BY THE PARKS CANADA AGENCY.

16. MUNIR LE DRAIN PERFORÉ D'UNE CHEMINÉE D'ACCÈS AU MAXIMUM À CHAQUE 200 m.
PROVIDE AN ACCESS CHIMNEY FOR THE PERFORATED DRAIN AT EACH 200 m MAXIMUM.

17. AU MOINS 150 mm DE MATÉRIAU TYPE 2 DOIT ENTOURER LE DRAIN PERFORÉ DANS TOUTES LES DIRECTIONS.
AT LEAST 150 mm MATERIAL TYPE 2 MUST SURROUND THE PERFORATED DRAIN IN ALL DIRECTIONS.

18. TOUTES LES DIMENSIONS SONT EN MÈTRES (m) SAUF INDICATIONS CONTRAIRES.
ALL DIMENSIONS ARE IN METERS (m) UNLESS OTHERWISE INDICATED.

2019-07-11
Benoît Mathieu 110332 — INGÉNIEUR · ENGINEER — QUÉBEC

NO	DATE	RÉVISIONS/REVISIONS	APP.
00	10-07-19	ÉMIS POUR APPEL D'OFFRES ISSUED FOR TENDER	SP

SNC·LAVALIN

646180–1000–4GDD–0008–00

DESSINÉ PAR : / DRAWN BY : KRITAM MAHARJAN

CONÇU PAR : / DESIGN BY : LOUIS–PHILIPPE GRIMARD, ing. jr

VERIFIÉ PAR : / CHECKED BY : BENOIT MATHIEU, ing.

APPROUVÉ PAR : / APPROVED BY : STEPHANE PERRON, ing.

NOM DU PROJET / PROJECT TITLE

RÉFECTION DES DIGUES DU CANAL DE CHAMBLY

CHAMBLY CANAL DIKES REHABILITATION

TITRE DU DESSIN

DIGUE B8–14
RÉFECTION
COUPE TYPE ET DÉTAILS

DRAWING TITLE

DIKE B8–14
REHABILITATION
TYPICAL CROSS–SECTION AND DETAILS

DATE: 14/01/2019 — PROJ No.: CHM–1445 — PLANCHE / PLATE: 8

ÉCHELLE / SCALE: TEL INDIQUÉE/AS SHOWN

No RÉF. / REF. No.: RUC–11–136.08

2019.07.11/2:04pm

\\Egt01\public\dept\Géotechnique\@Projets\646180 – Parcs Canada – Canal Chambly\DWGS\
646180–1000–4GDD–0008–00.dwg