AUX. 120 V AC 120 V AC AUX. POWER SUPPLY	COMMANDE PORTE P3 P3 DOOR CONTROL		MINUTERIE TIMER	SIGNALISATION (LAMPE) SIGNALLING (LAMP)		COMMANDE PORTE P4 P4 DOOR CONTROL		MINUTERIE TIMER	SIGNALISATION (LAMPE) SIGNALLING (LAMP)	
	FERMER CLOSE	OUVRIR OPEN		FERMÉE CLOSED	OUVERTE OPEN	FERMER CLOSE	OUVRIR OPEN		FERMÉE CLOSED	OUVERTE OPEN

POSITION PORTE P3 P3 DOOR POSITION			POSITION PORTE P4 P4 DOOR POSITION			COMMANDE VANNE V3 V3 VALVE CONTROL	
FERMÉE CLOSED	PRESQUE FERMÉE ALMOST CLOSED	OUVERTE OPEN	FERMÉE CLOSED	PRESQUE FERMÉE ALMOST CLOSED	OUVERTE OPEN	FERMER CLOSE	OUVRIR OPEN

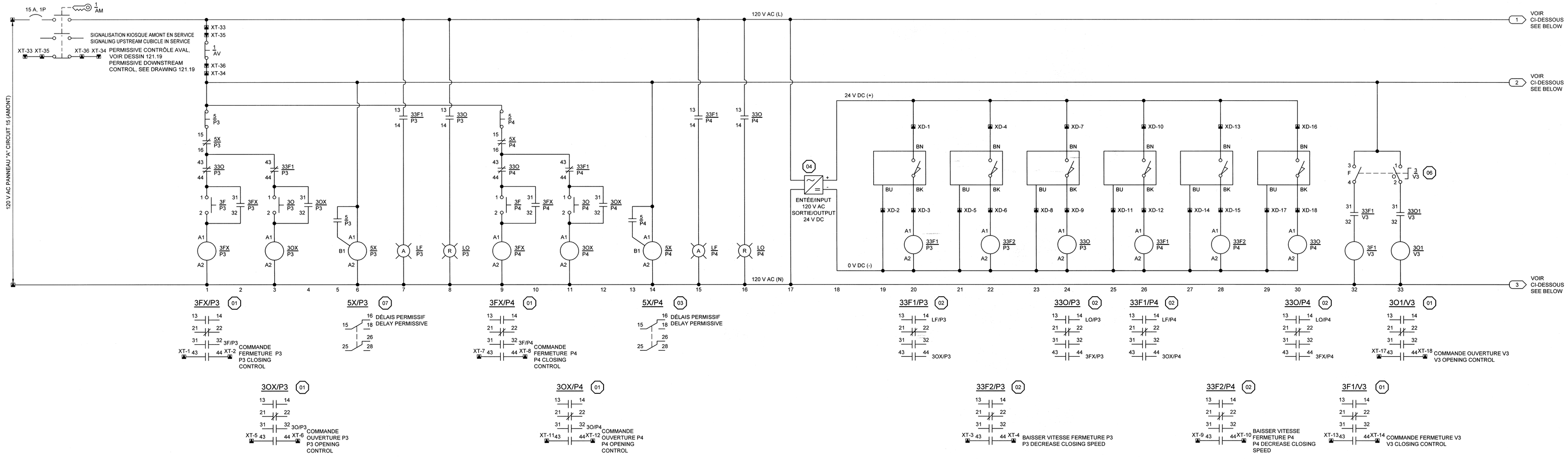

PARCS CANADA PARKS CANADA

NOTE:

1. LES DISPOSITIFS D'ARRÊT D'URGENCE SERONT RACCORDÉS AU CCM.
THE EMERGENCY SHUTDOWN DEVICES WILL BE CONNECTED TO THE MCC.

LÉGENDE / LEGEND:

- BORNIER KIOSQUE DE COMMANDE AMONT / UPSTREAM CONTROL CUBICLE TERMINAL
- BORNIER KIOSQUE DE COMMANDE AVAL / DOWNSTREAM CONTROL CUBICLE TERMINAL
- DÉMARREUR (CCM) / STARTER (MCC)
- CONNEXION INTERNE PANNEAU / PANEL INTERNAL CONNECTION
- DISPOSITIF LOCAL / FIELD DEVICE
- POUTON-POUSSOIR / PUSH-BUTTON
- CONVERTISSEUR CA/CC / AC/DC CONVERTER
- SONDE DE PROXIMITÉ / PROXIMITY SENSOR
- SELECTEUR ROTATIF 3 POSITIONS / 3-POSITION CAM SWITCH
- LAMPE-TÉMOIN / PILOT-LAMP: A = AMBRE / AMBER; B = BLEU / BLUE; R = ROUGE / RED; V = VERT / GREEN; W = BLANC / WHITE
- NUMÉRO D'ARTICLE / ITEM NUMBER

COMMANDE VANNE V4 V4 VALVE CONTROL		POSITION VANNE V3 V3 VALVE POSITION				SIGNALISATION V3 V3 SIGNALLING		POSITION VANNE V4 V4 VALVE POSITION				SIGNALISATION V4 V4 SIGNALLING		SIGNALISATION KIOSQUE DE COMMANDE AVAL EN SERVICE DOWNSTREAM CONTROL CUBICLE IN SERVICE	CONTRÔLE FEUX DE CIRCULATION TRAFFIC LIGHTS CONTROL			FEUX DE CIRCULATION TRAFFIC LIGHTS	
FERMER CLOSE	OUVRIR OPEN	FERMÉE CLOSED	PRESQUE FERMÉE ALMOST CLOSED	OUVERTE OPEN	PRESQUE OUVERTE ALMOST OPEN	FERMÉE CLOSED	OUVERTE OPEN	FERMÉE CLOSED	PRESQUE FERMÉE ALMOST CLOSED	OUVERTE OPEN	PRESQUE OUVERTE ALMOST OPEN	FERMÉE CLOSED	OUVERTE OPEN		CLIGNOTANT FLASHING	ALLEZ GO	ARRÊT STOP	ALLEZ GO	ARRÊT STOP

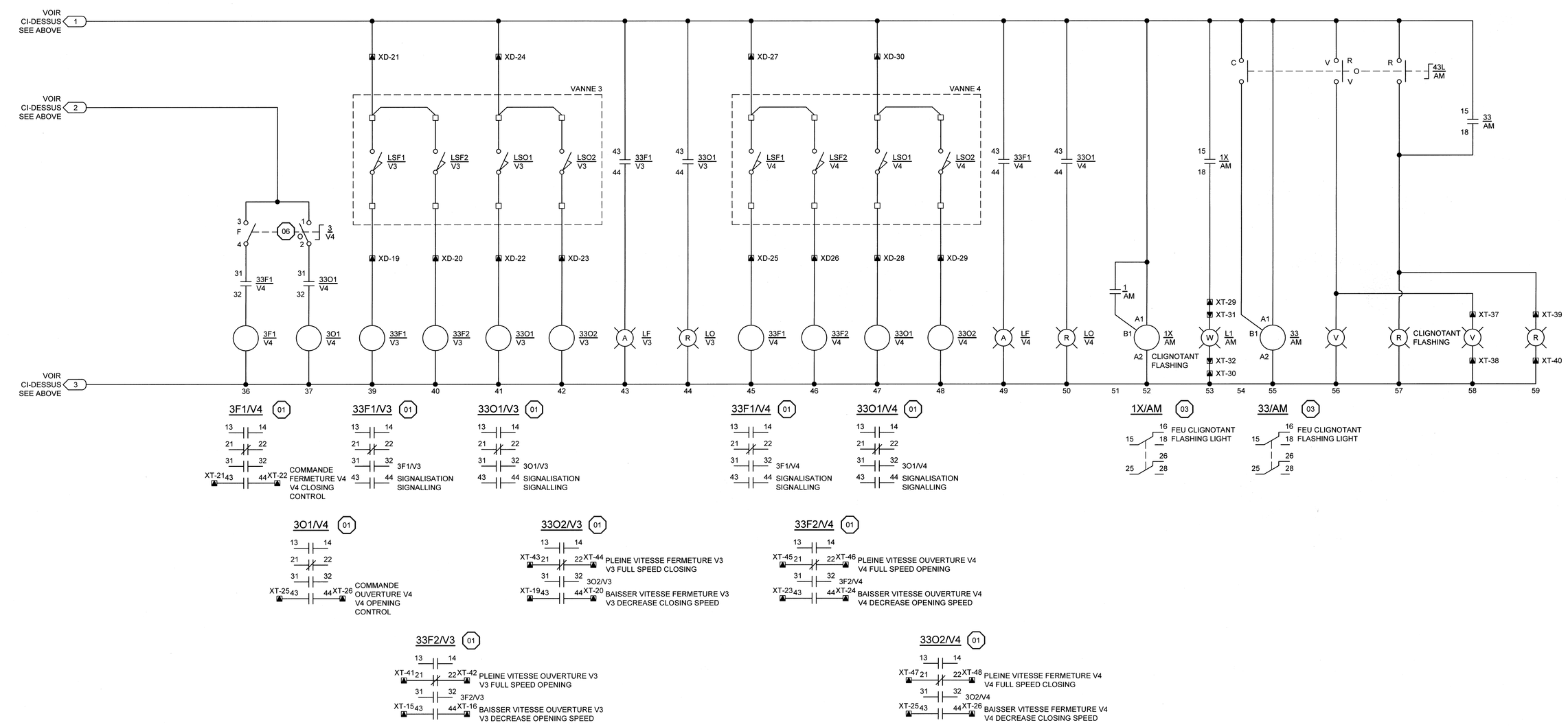

NO	DATE	RÉVISIONS/REVISIONS	APP
00	12/07/2019	POUR APPEL D'OFFRES / FOR BIDS	S.P.

SNC•LAVALIN

641613-0500-47DD-0011_00

DESSINÉ PAR / DRAWN BY: DANIEL MÉNARD

CONÇU PAR / DESIGN BY: LUIS CHAVEZ, ing.

VERIFIÉ PAR / CHECKED BY: DENIS GAGNON, ing.

APPROUVÉ PAR / APPROVED BY: STÉPHANE PERRON, ing.

INGÉNIEUR Luis Chavez 108053 QUÉBEC
11-JUL-2019

NOM - PROJET / PROJECT TITLE

CANAL DE SAINT-OURS
SAINT-OURS CANAL

ÉCLUSE
LOCK

TITRE - DESSIN / DRAWING TITLE

CABINET DE COMMANDE
KIOSQUE AMONT
SCHÉMA DE COMMANDE ÉLECTRIQUE

CONTROL CABINET
UPSTREAM CUBICLE
ELECTRICAL CONTROL DIAGRAM

DATE	PROJ No.	FEUILLE / SHEET
26/06/2019	COUR1525	E11

ÉCHELLE / SCALE: AUCUNE / NONE

No RÉF. / REF. No.: RUO-20-121.18

2019.07.11 4:37pm

\\SLI-MTL-CAD\proj\641613\01-WORK SPACE\47ELEC\
641613-0500-47DD-0011_00.dwg