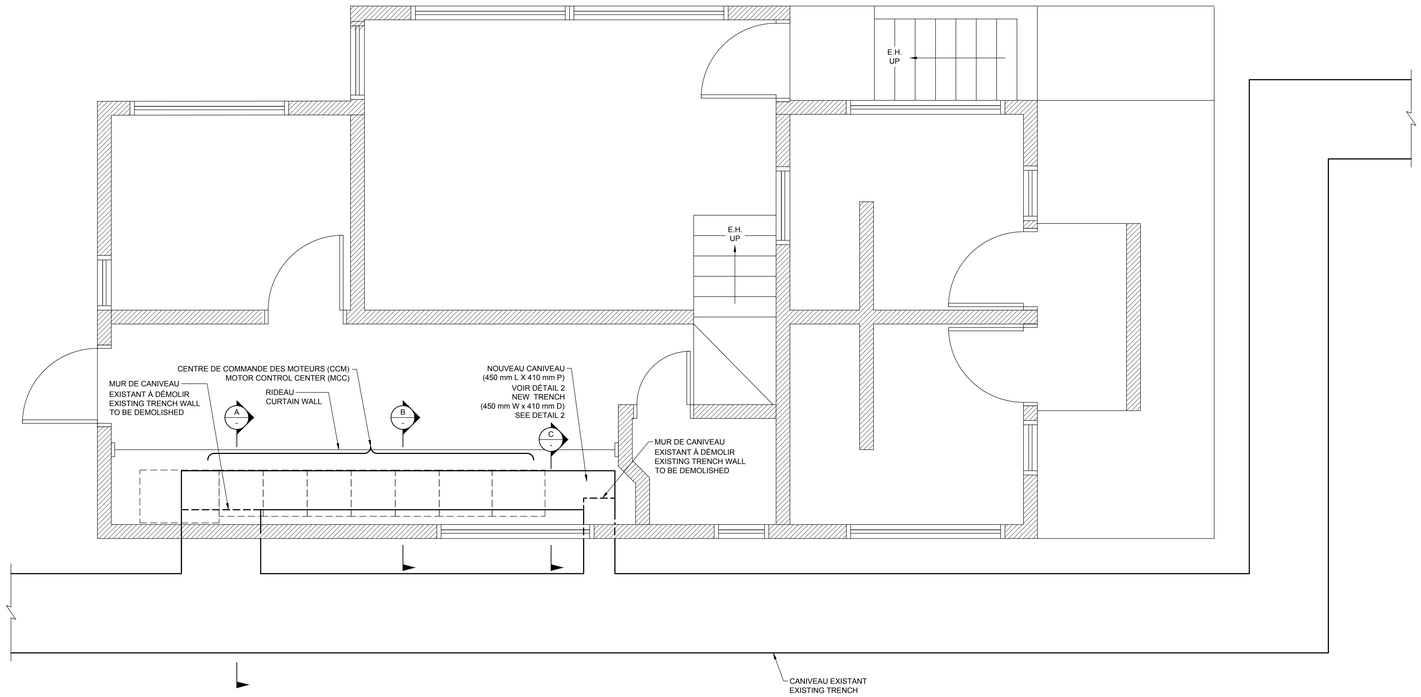

BÂTIMENT EXISTANT - DÉTAIL (1)
EXISTING BUILDING - DETAIL
1:25

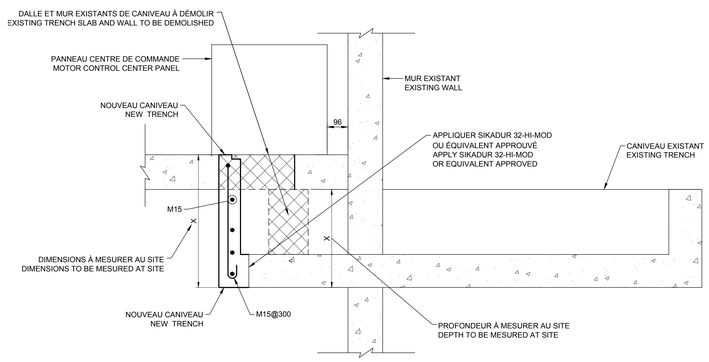

COUPE (A)
SECTION -
1:10

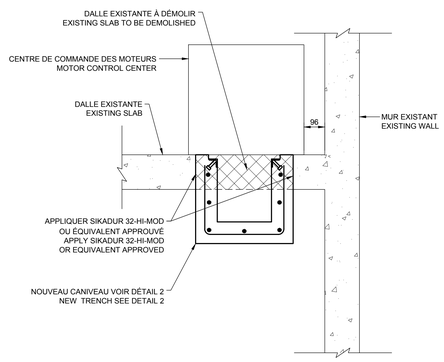

COUPE (B)
SECTION -
1:10

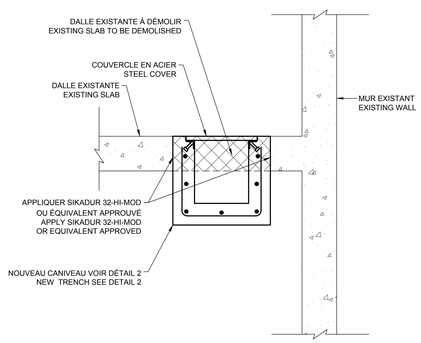

COUPE (C)
SECTION -
1:10

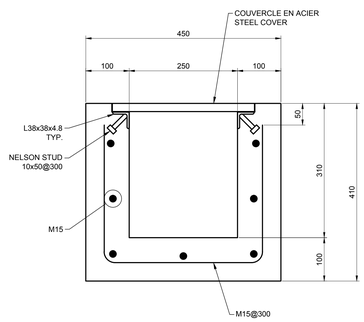

DÉTAIL-CANIVEAU (2)
DETAIL-TRENCH -
1:5

PARCS CANADA PARKS CANADA

NOTES:

1. TOUTES LES DIMENSIONS DOIVENT ÊTRE VÉRIFIÉES AU SITE. SI ELLES SONT DIFFÉRENTES, L'INGÉNIEUR DOIT EN ÊTRE INFORMÉ.
   ALL DIMENSIONS MUST BE VERIFIED ON SITE. IF DIFFERENCES FOUNDED NOTIFY ENGINEER.
2. APPLIQUER SIKADUR 32-HI-MOD OU ÉQUIVALENT APPROUVÉ POUR LIER LE BÉTON FRAIS AU BÉTON DURCI.
   APPLY SIKADUR 32-HI-MOD OR EQUIVALENT APPROVED TO BOND FRESH CONCRETE TO HARDENED CONCRETE.
3. L'ENTREPRENEUR EST RESPONSABLE DE VÉRIFIER TOUTES LES DIMENSIONS INDIQUÉES AUX PLANS AVANT DE PROCÉDER À LA FABRICATION.
   THE CONTRACTOR SHALL VERIFY ALL THE DIMENSIONS AS INDICATED ON THE DRAWINGS PRIOR TO STARTING FABRICATION.

NO	DATE	RÉVISIONS/REVISIONS	APP.
00	11/07/2019	POUR APPEL D'OFFRES / FOR BIDS	S.P.

SNC·LAVALIN

641613-0500-41DD-0002_00

DESSINÉ PAR : DRAWN BY :
CLAUDE LAPIERRE

CONÇU PAR : DESIGN BY :
LINA MONTOYA, ing. jr.

VERIFIÉ PAR : CHECKED BY :
ROMAN MAKUCH, ing.

APPROUVÉ PAR : APPROVED BY :
STÉPHANE PERRON, ing.

NOM - PROJET / PROJECT TITLE
CANAL DE SAINT-OURS
SAINT-OURS CANAL
ÉCLUSE
LOCK

TITRE - DESSIN
OUVRAGES EN BÉTON
(COUPES ET DÉTAILS)

DRAWING TITLE
MISCELLANEOUS CONCRETE WORKS
(SECTIONS AND DETAILS)

MÉCANIQUE - ÉLECTRICITÉ
Roman Makuch
599074
QUÉBEC
2019-07-11

0 50 100 150 200 250 1:5
0 100 200 300 400 500 1:10
0 250 500 750 1000 1500 1:25

DATE	PROJ No.	FEUILLE
11/07/2019	COUR1525	C2
ÉCHELLE	SCALE	SHEET
IND.		
No RÉF.		REF. No.
		RUO-20-121.23

2019.07.11 03:10pm

\\sli-mtl-cad\proj\641613\01-WORK SPACE\
641613-0500-41DD-0002_00.dwg