FORMAT A0 (841mm x 1189 mm)

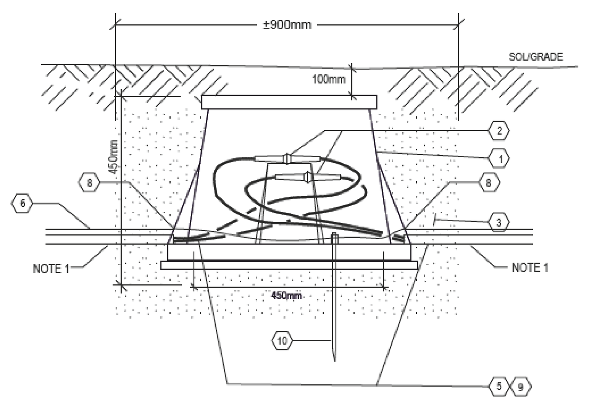

PUITS DE TIRAGE SANS
TRANSFORMATEUR D'ISOLATION
PULL PIT W/O ISOLATION TRANSFORMER

01

N.A.E./N.T.S.

NOTE 1:
LA LONGUEUR DE CONDUIT À L'INTÉRIEUR DU PUITS DOIT ÊTRE DE 25mm AU MAXIMUM/ LENGHT OF CONDUIT INSIDE THE PULL PIT CAN'T BE MORE THAN 25mm
NOTE 2:
DANS TOUS LES PUITS DE TIRAGE, LAISSER UN SURPLUS DE CÂBLE D'UN MINIMUM DE 2 MÈTRE / IN ALL PULL PITS, PROVIDE AN ADDITIONAL LOOP OF CABLE OF 2 METERS MINIMUM.

1. PUITS DE TIRAGE POUR TRANSFORMATEUR D'ISOLATION AVEC COUVERCLE VERROUILLABLE EN ACIER/ PLASTIC PULLPIT C/W LOCKABLE STEEL COVER
2. CONNECTEUR «54 SUPER KIT D4 D4» PLUS TROIS COUCHES DE RUBAN VINYLE DE TYPE «3M SUPER 88» SUR LE POINT DE JONCTION ATTACHER LES CONNECTEURS DANS LE HAUT DU PUITS DE TIRAGE, AVEC DES ATTACHES DE TYPE "TY-RAP"/ CONNECTOR «54 SUPER KIT D4 D4 » WITH THREE LAYERS OF VINYL RIBBON TYPE «3M SUPER 88» ON JUNCTION POINT, ATTACH CONNECTORS TO TOP OF PULL PIT WITH TY-RAP TIES
3. SABLE CLASSE "A" MG-112 POUR COMBLER UN VOLUME D'ENVIRON 900mm x 900mm x 600mm DE PROFOND./ CLASS "A" MG-112 SAND TO FILL AN APPROXIMATE VOLUME OF 900mm x 900mm x 600mm DEEP.
4. TRANSFORMATEUR D'ISOLEMENT 6,6A, PUISSANCE SELON L'APPLICATION/ 6.6A ISOLATING TRANSFORMER, CAPACITY PER REQUIREMENTS.
5. CABLE PRIMAIRE 1/C No8 XLINK-5KV + 1C. #8 VERT/PRIMARY CABLE
6. CONDUCTEUR EN CUIVRE 1 No8 NU/ COPPER CONDUCTOR 1 No8 BARE
7. S.O.
8. PERFORER UN TROU DE 50mm DIAM. ET BOUCHER AVEC DU DUXSEAL DRILL A 50mm DIAM. HOLE AND CAP WITH DUXSEAL
9. CONDUIT PVC RIGIDE 53mm/PVC RIGID CONDUIT
10. TIGE DE MISE À LA TERRE 19mm x 1300mm EN ACIER CUIVRÉ, COMPLET AVEC REGARD ET CONNECTEUR MÉCANIQUE LORSQU'INDIQUÉ AUX PLANS /GROUNDING ROD 19mm x 1300mm, COPPER IRON COMPLETE WITH INSPECTION BOX AND MECHANICAL CONNECTORWHEN INDICATED ON DRAWINGS.
11. 2-1/C #12 SOOW COMPLET AVEC CONNECTEURS MÂLES ET FEMELLES, 1.5M FABRIQUÉ EN USINE / 2-1/C #12 SOOW COMPLETE WITH MALE AND FEMALE CONNECTORS, FACTORY MADE, 1.5M.
12. NOUVEAU CONDUIT PVC RIGIDE 41mm / NEW 41mm PVC CONDUIT.
13. 1-1/C #8 RWU 90 VERT.

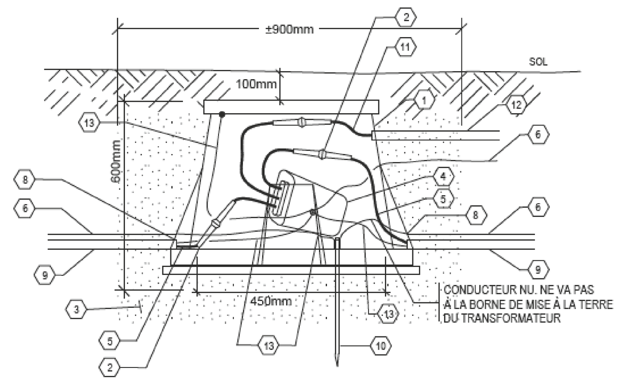

INSTALLATION ET RACCORDEMENT D'UN
TRANSFORMATEUR D'ISOLATION DANS UN PUITS
DE TIRAGE/PULL PIT WITH ISOLATION TRANSFORMER

07-A

N.A.E./N.T.S.

NOTE 1:
LA LONGUEUR DE CONDUIT À L'INTÉRIEUR DU PUITS DOIT ÊTRE DE 25mm AU MAXIMUM / LENGHT OF CONDUIT INSIDE THE PULL PIT CAN'T BE MORE THAN 25mm
NOTE 2:
DANS TOUS LES PUITS DE TIRAGE, LAISSER UN SURPLUS DE CÂBLE D'UN MINIMUM DE 2 MÈTRE / IN ALL PULL PITS, PROVIDE AN ADDITIONAL LOOP OF CABLE OF 2 METERS MINIMUM.

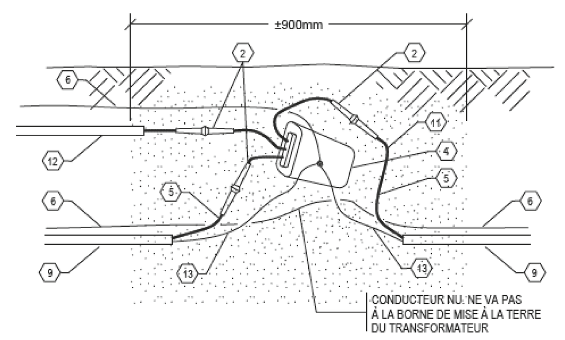

INSTALLATION ET RACCORDEMENT D'UN
TRANSFORMATEUR D'ISOLATION SANS PUITS DE
TIRAGE/ISOLATION TRANSFORMER W/O PULL PIT

07-B

N.A.E./N.T.S.

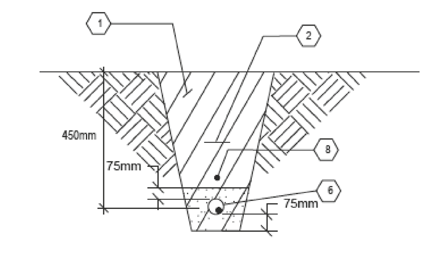

A COUPE/SECTION - 1 CONDUIT

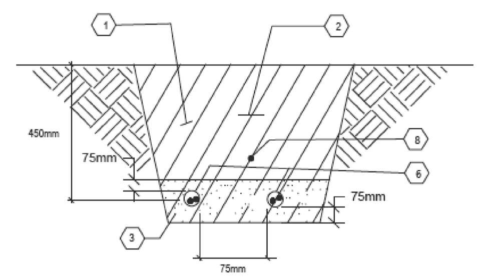

B COUPE/SECTION - 2 CONDUITS

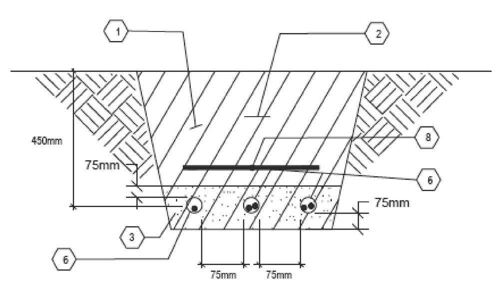

C COUPE/SECTION - 3 CONDUITS

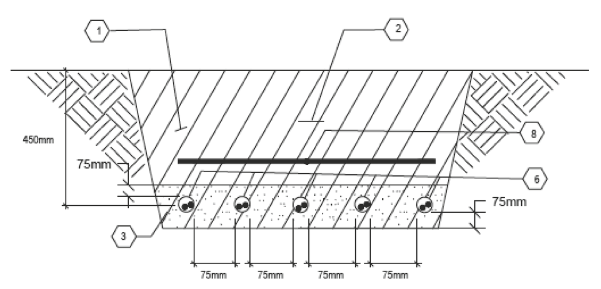

D COUPE/SECTION - 5 CONDUITS

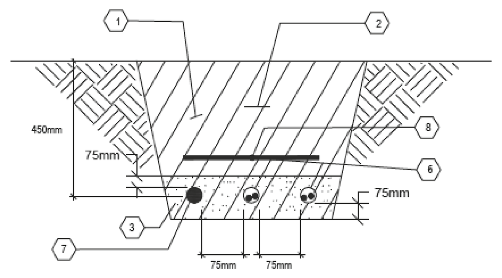

E COUPE/SECTION - 2 CONDUITS + TECK

02

DESCRIPTION

1. REMBLAYAGE TYPE 3 (VOIR DEVIS) TYPE 3 BACK FILLING (SEE SPECS)
2. INDICATEUR DE CABLE. CABLE INDICATOR.
3. SABLE CLASSE "A" MG-112 CLASS "A" SAND MG-112
4. S.O.
5. S.O.
6. CONDUCTEURS No8 XLINK-5KV + 1#8 VERT, SELON LES INDICATIONS AUX PLANS DANS UN CONDUIT PVC RIGIDE 53mm./CONDUCTOR No8 XLINK-5KV + 1#8 GREEN, AS INDICATED ON DRAWINGS IN 53mm PVC RIGID CONDUIT
7. CABLE TECK/CABLE
8. 1-1/C. No8 NU/BARE-SOLID

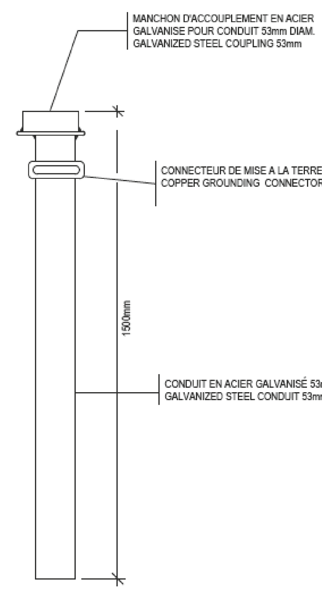

05 SUPPORT D'ANCRAGE/ANCHOR STAKE

N.A.E./N.T.S.

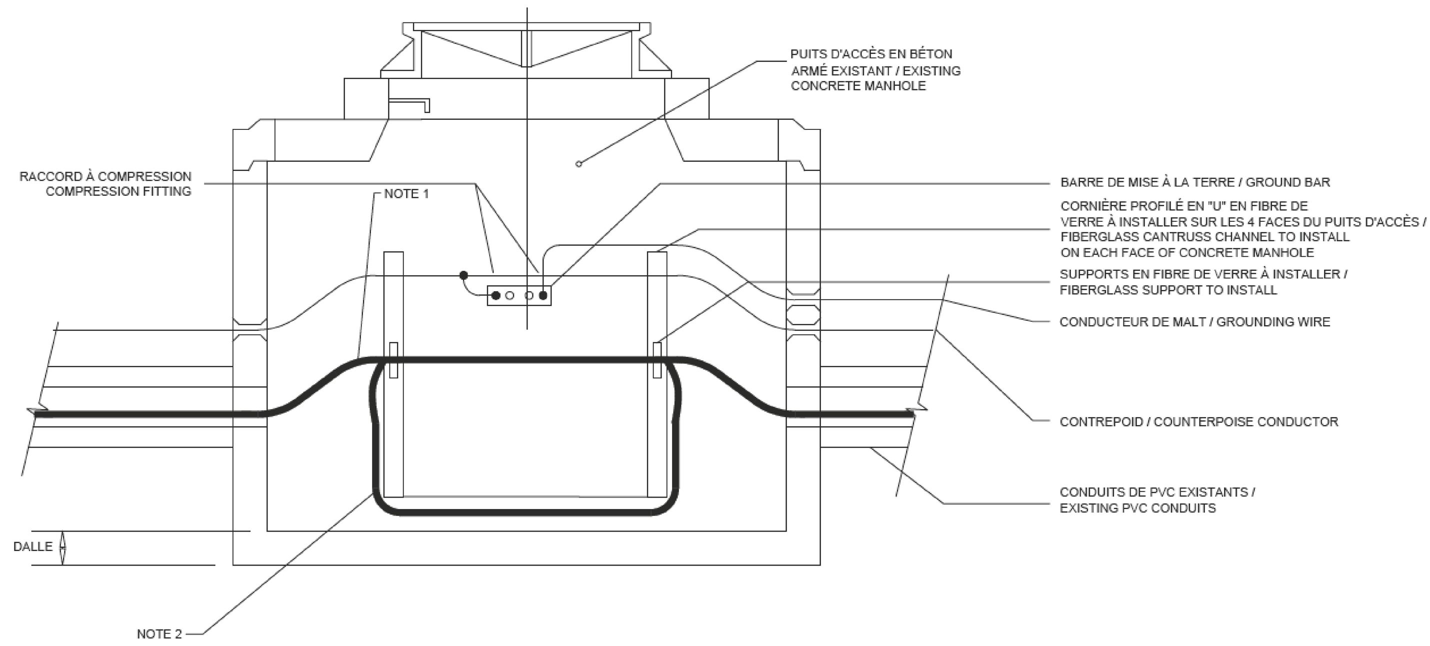

8 CÂBLAGE ET RACCORDEMENT DANS UN PUITS D'ACCÈS ÉLECTRIQUE EXISTANT TYPIQUE /
CABLING AND CONNECTION IN A TYPICAL EXISTING ELECTRICAL MANHOLE

N.A.E./N.T.S.

NOTE GÉNÉRALE / GENERAL NOTE:

- L'ENTREPRENEUR DOIT FOURNIR UN PLAN DE RELEVÉ MONTRANT LES CÂBLES ENTRANT ET SORTANT SUR CHAQUE FACE DU PUITS D'ACCÈS À LA FIN DES TRAVAUX. / CONTRACTOR MUST PROVIDE AT THE END OF THE PROJECT A PLAN DETAILING INCOMING AND OUTGOING CABLES ON EACH SIDE OF THE MANHOLE.

NOTES SPÉCIFIQUES / SPECIFIC NOTES:

1. INSTALLER UN MARQUEUR D'IDENTIFICATION DE CÂBLE SUR TOUS LES CÂBLES À L'ENTRÉ AINSI QU'À LA SORTIE DE TOUTE OUVERTURE DE SERVICE / EACH CABLE MUST BE IDENTIFIED WITH AN IDENTIFICATION MARKER AT IT'S ENTRY AND EXIT POINT OF THE MANHOLE.
2. EFFECTUER UNE BOUCLE AVEC CHACUN DES CONDUCTEURS EN LAISSANT 3 MÈTRES MINIMUM / LOOP EACH CONDUCTOR TO PROVIDE MINIMUM 3 METERS.

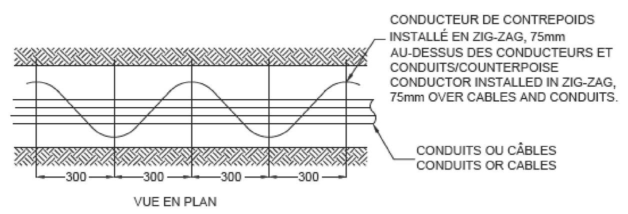

06 INSTALLATION TYPE D'UN CONDUCTEUR DE CONTREPOIDS POUR TRANCHÉE DE 3 CONDUITS ET PLUS
TYPICAL INSTALLATION FOR COUNTERPOISE CONDUCTOR IN TRENCH OF 3 OR MORE CONDUITS

N.A.E./N.T.S.

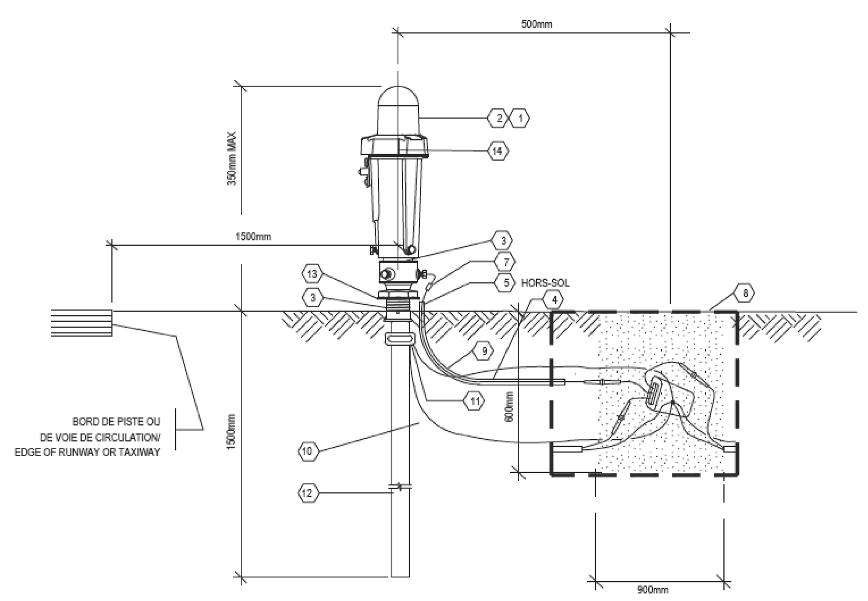

INSTALLATION D'UN FEU DE PISTE,
VOIE DE CIRCULATION OU DE SEUIL / FEU DE PISTE
INSTALLATION OF RUNWAY, TAXIWAY OR THRESHOLD / END LIGHTS

03

N.A.E./N.T.S.

DESCRIPTION

1. NOUVEAU FEU DE SEUIL DE PISTE À DEL, LENTILLE VERTE ET ROUGE NEW LED THRESHOLD LIGHT WITH GREEN AND RED LENS.
2. NOUVEAU FEU DE PISTE OU DE VOIE DE CIRCULATION À DEL, COULEUR SELON LES INDICATIONS NEW LED RUNWAY OR TAXIWAY LIGHT, COLOR AS INDICATED ON DRAWINGS
3. NOUVEAU MANCHON D'ACCOUPLEMENT FRANGIBLE NEW BREAKABLE COUPLING
4. 2-1/C #12 SOOW COMPLET AVEC CONNECTEURS MÂLES ET FEMELLES, 1.5M FABRIQUÉ EN USINE / 2-1/C #12 SOOW COMPLETE WITH MALE AND FEMALE CONNECTORS, FACTORY MADE, 1.5M.
5. LE CONDUIT DOIT DÉPASSER DE 50mm DU SOL/ TOP OF CONDUIT AT 50mm FROM GROUND
6. S.O.
7. CONNECTEUR DE FEU / LIGHT CONNECTOR
8. NOUVEAU TRANSFORMATEUR D'ISOLEMENT 6.6A-10/15W, AVEC OU SANS PUITS DE TIRAGE. INSTALLÉ ET RACCORDÉ SELON LES DÉTAILS 07-A ET 07-B, SELON INDICATIONS AU PLAN NEW ISOLATING TRANSFORMER 6.6A-10/15W, WITH OR WITHOUT PULL PIT. CONNECTED ACCORDING TO DETAILS 07-A AND 07-B, AS REQUIRED ON DRAWING
9. NOUVEAU CONDUIT PVC RIGIDE 41mm/NEW RIGID PVC CONDUIT 41mm
10. NOUVEAU CONDUCTEUR EN CUIVRE 1 No8 NU SOLIDE/ NEW COPPER CONDUCTOR 1 No8 BARE SOLID
11. CONNECTEUR DE MISE A LA TERRE BURNDY GAR 1826 GROUND CONNECTOR
12. NOUVEAU SUPPORT D'ANCRAGE VOIR DETAIL 05 DU PLAN P018 NEW ANCHOR STAKE SEE DETAIL 05 ON DRAWING P018
13. ATTACHE FRANGIBLE. POINT DE FRANGIBILITÉ À 50mm DU SOL / FRANGIBLE COUPPLING. FRANGIBLE POINT AT 50mm FROM GROUND

Transports Canada	Transport Canada
Groupe Programmes Région du Québec	Programs Group Quebec Region
Travaux publics et Services Gouvernementaux Canada	Public Works and Government Services Canada
USC - MPO/TC	CSU - DFO/TC

INGÉNIEURS — *ENGINEERS*

Stantec Experts-conseils

No de projet: 157102418

No.	Par / By	Date	Approuvé / Approved	Révisions / Revisions
00	F.G.	2019/09/11	F.G.	SR4 - SOUMISSION / SR4 - FOR TENDER

François Girard 5029218 QUÉBEC 2019-09-12

Échelle / Scale: TEL QU'INDIQUÉ / *AS INDICATED*

Site: AÉROPORT DE SCHEFFERVILLE / *SCHEFFERVILLE AIRPORT*

Projet / Project: REMPLACEMENT DES AIDES VISUELLES / *REPLACEMENT OF VISUAL AIDS*

Description: DÉTAILS 1/3 / *DETAILS - 1/3*

Chargé de projet / Project supervisor	F.FOURNIER	Concu par / Designed by	F. GIRARD, ing.
Direction cliente / Client branch	NHA	Dessiné par / Drawn by	J.M.LAJOIE
Gestionnaire / Manager	R.RAAD	Verifié par / Checked by	F. GIRARD, ing.
No. projet / Project no.	R.096390.001		MARS / *MARCH* 2019

Pour fins administratives — For administrative purposes

Gestionnaire de projets - USC MPO/TC
Projects Manager - CSU DFO/TC

Q160Q341P018

FEUILLET/SHEET 9 DE/OF 14