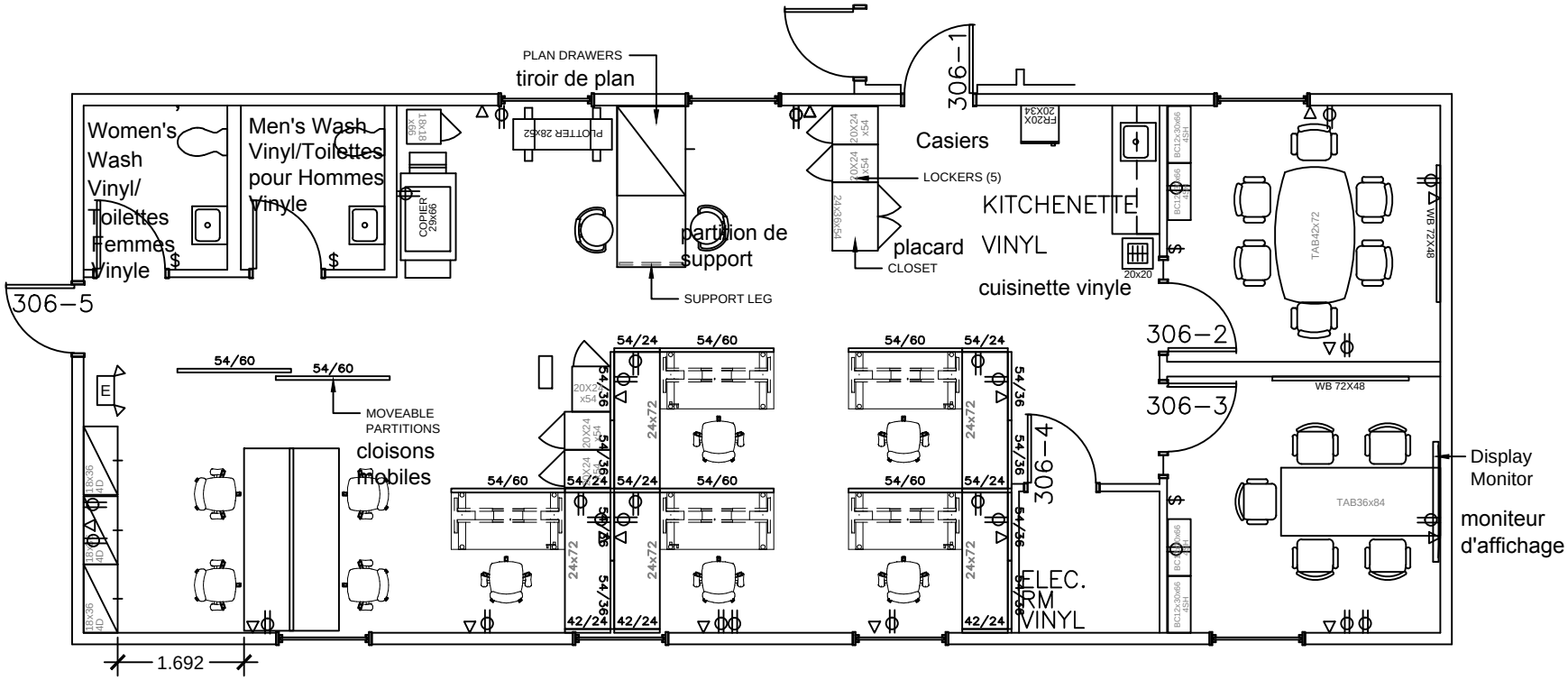

Ground Floor Plan - Proposed (Option 2.x)

Plan du rez-de-chaussée - proposé (option 2.x)