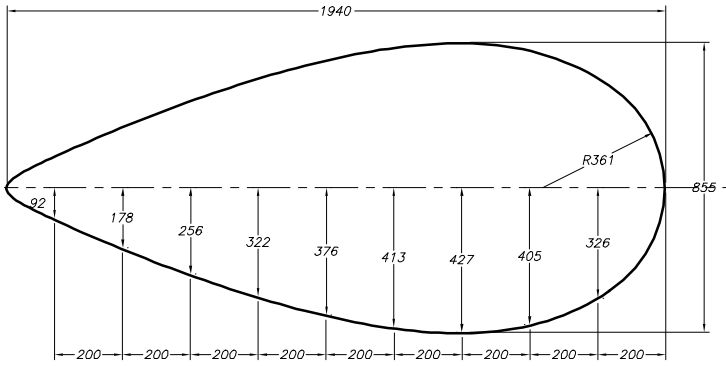

FORMES INTERIEURES DE LA DERIVE
(ECHELLE 1:10)

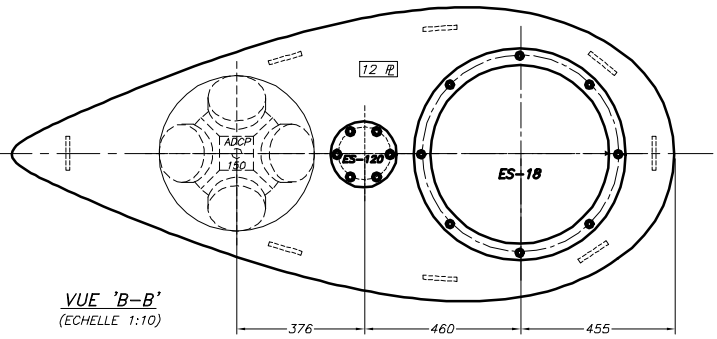

VUE 'B-B'
(ECHELLE 1:10)

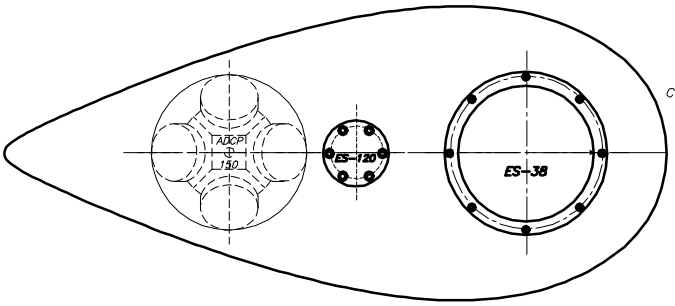

CONFIG.#1

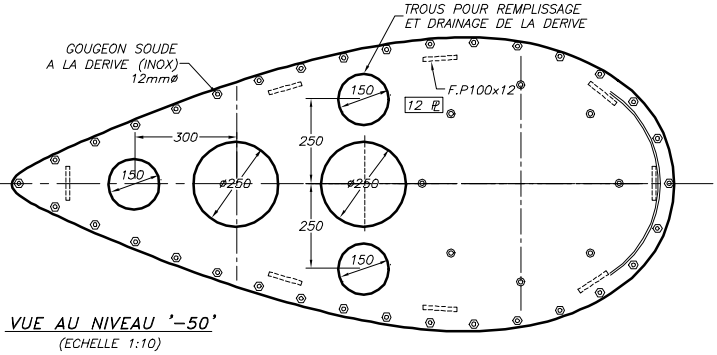

VUE AU NIVEAU '-50'
(ECHELLE 1:10)

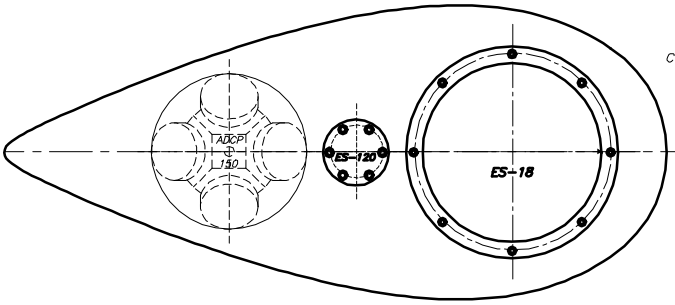

CONFIG.#2

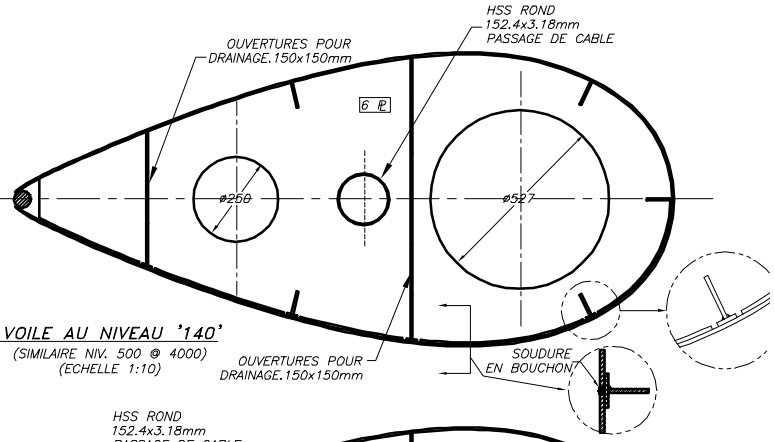

VOILE AU NIVEAU '140'
(SIMILAIRE NIV. 500 @ 4000)
(ECHELLE 1:10)

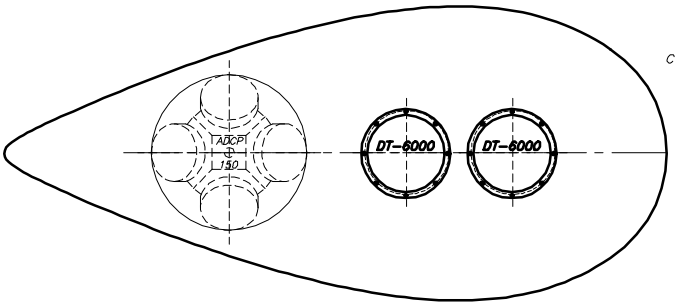

CONFIG.#3

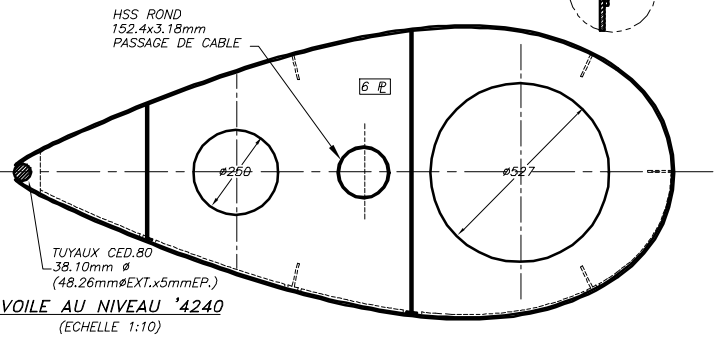

VOILE AU NIVEAU '4240
(ECHELLE 1:10)

PIED DE DERIVE
(CONFIGURATIONS)
(ECHELLE 1:10)