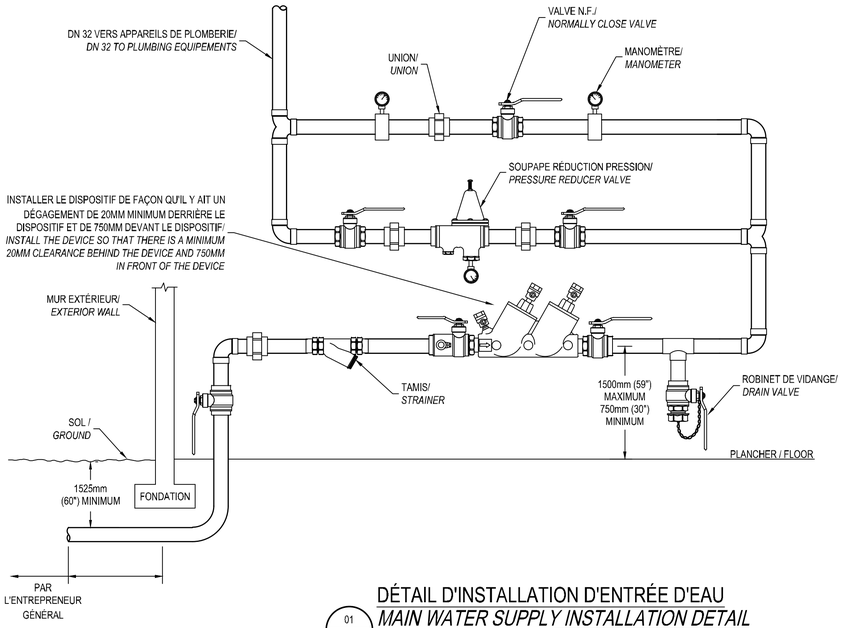

DÉTAIL D'INSTALLATION D'ENTRÉE D'EAU
MAIN WATER SUPPLY INSTALLATION DETAIL

01 | 04 04 ÉCHELLE/*SCALE;* AUCUNE / NONE

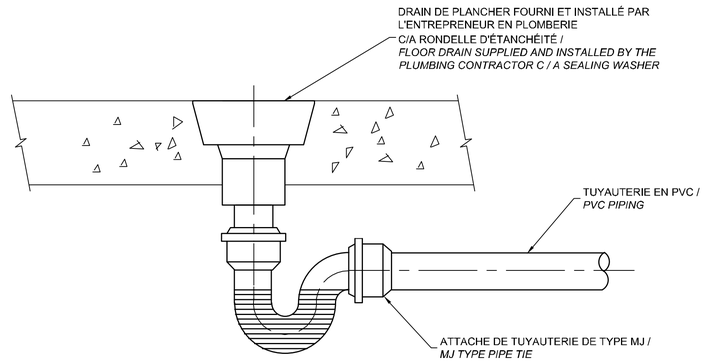

DÉTAIL D'INSTALLATION D'UN AVALOIR DE SOL
SOIL DRAIN INSTALLATION DETAIL

02 | 04 04 ÉCHELLE/*SCALE;* AUCUNE / NONE

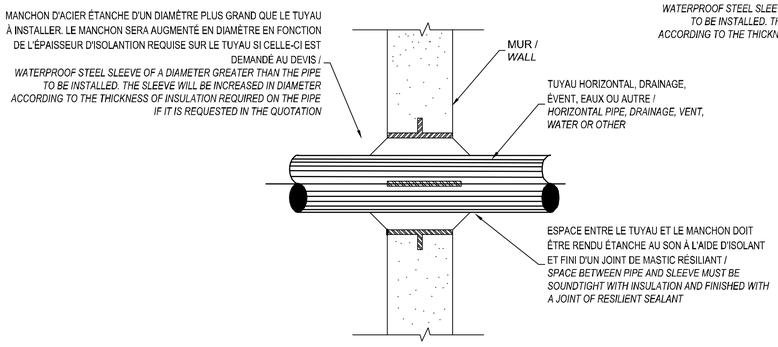

AU MUR / TO WALL

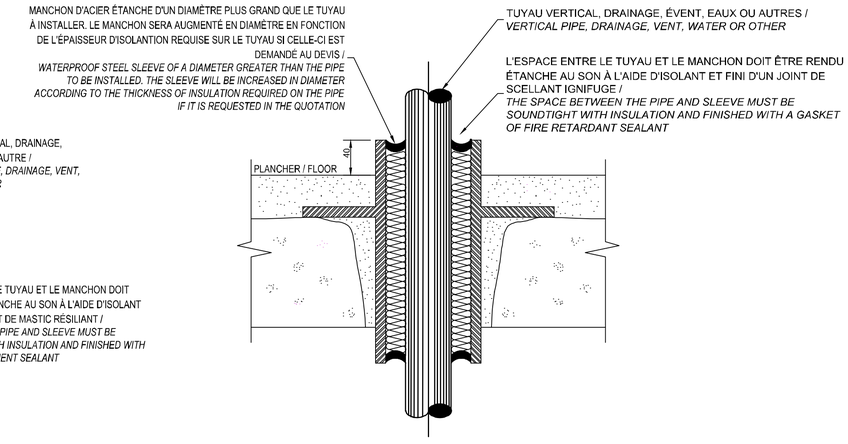

AU PLANCHER / TO FLOOR

DÉTAIL D'INSTALLATION DE MANCHON POUR LA TUYAUTERIE DE PLANCHER ET/OU MUR
SLEEVE INSTALLATION DETAIL FOR FLOOR AND / OR WALL PIPING

2 | - - ÉCHELLE/*SCALE;* AUCUNE / NONE

Travaux publics et Services gouvernementaux Canada | Public Works and Government Services Canada
Direction générale des biens immobiliers | Real Property branch
Région du Québec | Quebec region
Canada

STATIONNEMENT
PARKING

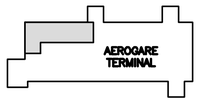

ZONE D'EMBARQUEMENT
BOARDING AREA

NOTE GÉNÉRALE:
LES UNITÉS DES DIMENSIONS SONT MÉTRIQUES
GENERAL NOTE :
DIMENSIONS ARE IN METRIC UNITS

Ordre des ingénieurs du Québec
Ioan Benga
101708
2021-08-16

CE DOCUMENT NE DOIT PAS ÊTRE UTILISÉ À DES FINS DE CONSTRUCTION/
THIS DOCUMENT MUST NOT BE USED FOR CONSTRUCTION

Les ARCHITECTES
Odette Roy et Isabelle Jacques inc.
1100, 6e AVENUE
VILLE DE BEAUCE
BEAUCE, G5Y 2C7
T (418) 228-7343
F (418) 228-1366
architectes@royjacques.net
ENGINEERED

INGÉNIEURS *ENGINEERS*

Stantec
Stantec Experts-conseils
375, boul. Roland-Therrien, bureau 400
Longueuil (Québec) J4H 4M8
Téléphone : 514 284 1010
Télécopieur : 450 442 9996

révisions *revisions*		date
0	POUR SOUMISSION / FOR TENDER	21-08-16

A B C
A no. du détail *detail no.*
B no.de la feuille–où détail exigé *sheet no. – where detail required*
C no. de la feuille–où détaillé *sheet no. – where detailed*

Projet / *Project*
AEROGARE / TERMINAL
BLANC SABLON

LOURDES-DE-BLANC-SABLON

REMPLACEMENT DE LA LIGNE SANITAIRE À L'AÉROPORT DE LOURDES-DE-BLANC-SABLON / REPLACEMENT OF THE SANITARY LINE AT LOURDES - DE - BLANC - SABLON AIRPORT

Dessin / *Drawing*
MÉCANIQUE
MECHANICAL

TABLEAUX ET DÉTAILS

TABLES AND DETAILS

Conçu par / *Designed by*	Zineddine Aliche, cpi. — 2021-07-19 Date
Dessiné par / *Drawn by*	Annie Pelletier — 2021-07-19 Date
Approuvé par / *Approved by*	Ioan Benga, ing. — 2021-07-19 Date
Soumission / *Tender*	Gestionnaire de projet TPSGC / *PWGSC Project Manager*: Louis-Jean Dugué, ing.
No de projet / *Project number* TPSGC / *PWGSC*	R.116438.600
No de projet / *Project number* Client / *Client*	159400401
Nom du fichier / *File name*	
No de classement / *File no*	
No de plan ou dessin / *File name*	
No feuille / *Sheet no*	M06/06

AutoCAD 2021/08/16 \\CD1129-F01\PROJETS_PARTAGES\159400401\25_CAD\MBR\R_116438_600_M06_PB_DET.DWG