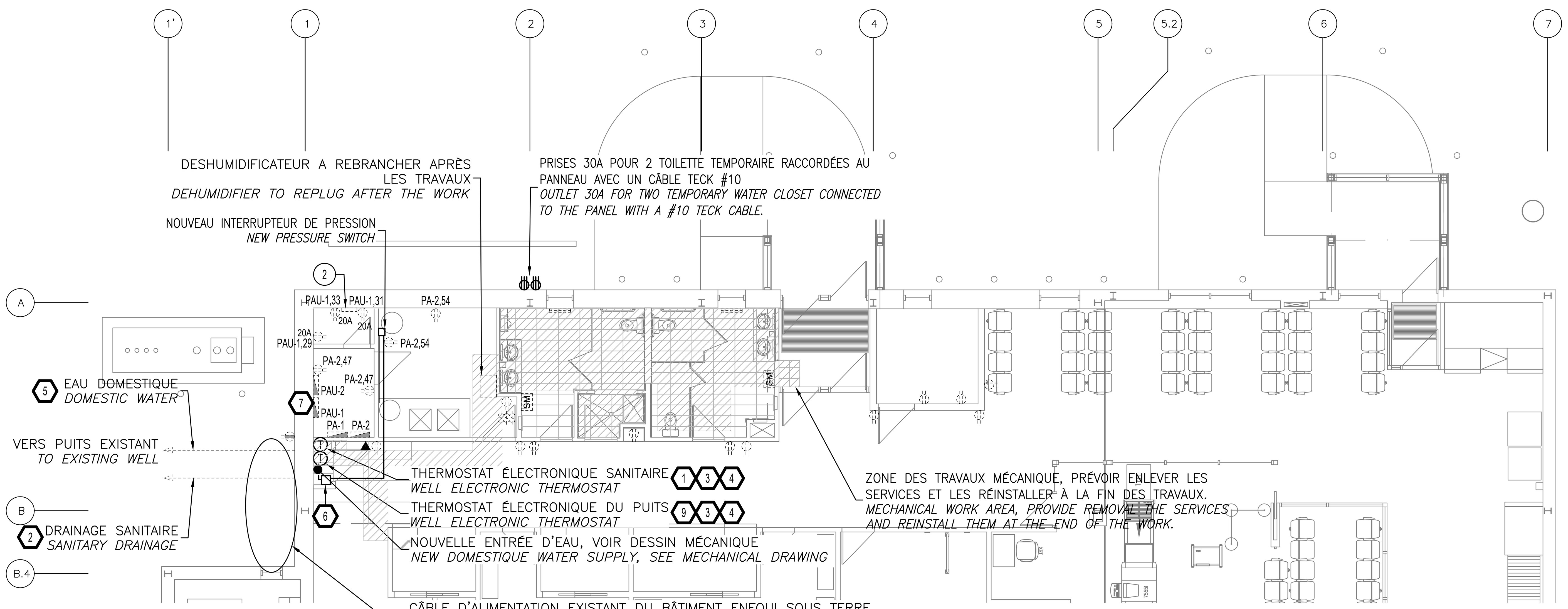

VUE EN PLAN
PLAN VIEW

0 5m
1:100

LISTE D'ÉQUIPEMENTS / *EQUIPMENT LIST* :

1. THERMOSTAT ÉLECTRONIQUE "URECON" CAT. UTC-2230-12 AVEC DEUX SONDE ET DÉTECTION DE FUITE À LA TERRE 240VCA, DISJONCTEUR 2 POLES DANS UN BOITIER EN ACIER NEMA 4,CONSIGNE PRÉ-AJUSTÉ EN USINE,CONTROLE 3°C.
ELECTRONIC THERMOSTAT "URECON" CAT. UTC-2230-12 WITH TWO SENSORS AND GROUND FAULT DETECTION CIRCUITRY 2-POLE CIRCUIT BREAKER IN A NEMA 4 PAINT STEEL ENCLOSURE FACTORY SET @ CONTROL 3°C.
2. THERMOCÂBLE CHAUFFANT À PUISSANCE CONSTANTE DE 13W/M À 240VCA "URECON" CAT. C13-240-COJ
THERMOCABLE INSULATED PARALLEL HEATING CABLE, CONSTANT WATT 13 W / M, 240VAC "URECON" CAT. C13-240-COJ.
3. TROUSSE D'ALIMENTATION ÉLECTRIQUE POUR ALIMENTATION D'UN THERMOCÂBLE PAR L'EXTRÉMITÉ "URECON" CAT. PFK-4
POWER FEEDS KITS TO CONNECT A THERMOCABLE TO AN ELECTRONIC THERMOSTAT OF THE UTC SERIES "URECON" CAT. PFK-4
4. CAPTEURS DE TEMPÉRATURE RTD DE 100 OHMS C/A 15 MÈTRES DE FIL DE PVC GRIS "URECON" CAT. URTD-15-G.
100 OHMS RTD TEMPERATURE SENSOR WITH 15 METERS OF GREY PVC LEAD WIRE "URECON" CAT. URTD-15-G
5. THERMOCÂBLE CHAUFFANT À PUISSANCE CONSTANTE DE 10W/M À 240VCA "URECON" CAT. COB-120-COJ
THERMOCABLE INSULATED PARALLEL HEATING CABLE, CONSTANT WATT 10W/M, 240VAC "URECON" CAT. C08-240-COJ.
6. SECTIONNEUR SANS FUSIBLES 15A-240V-2Ø, NEMA 4X, ACIER INOXYDAB "SQUARE-D" CAT. CHU361DS C/A FENÊTRE, CADENASSABLE, ENSEMBLE DE NEUTRE ET ACCESSOIRES NÉCESSSAIRES AU MONTAGE.
HEAVY-DUTY NON-FUSED SAFETY SWITCH 15A-240V-3Ø, NEMA 4X, STAINLESS STEEL "SQUARE-D" CAT. CHU361DS C/W VIEWING WINDOWS, KEY INTERLOCK SYSTEM, SOLID NEUTRAL ASSEMBLIES AND MOUNTING ACCESSORIES.
7. DISJONCTEUR 15A-2P "SQUARE-D" TYPE QOB, 10KA POUR LES CÂBLES CHAUFFANT
BREAKER 15A-2P "SQUARE-D" TYPE QOB, 1OKA AIR FOR HEATING CABLES
8. INTERRUPTEUR DE PRESSION "CENTRIPRO" No. AS5 40-60 / 80, 230V, 1Ø
PRESSURE SWITCH "CENTRIPRO" No, AS5 40-60 / 80, 230V, 1Ø
9. THERMOSTAT ÉLECTRONIQUE "URECON" CAT. UTC-2230-32 AVEC DEUX SONDE ET DÉTECTION DE FUITE À LA TERRE 240VCA, DISJONCTEUR 2 POLES DANS UN BOITIER EN ACIER NEMA 4,CONSIGNE PRÉ-AJUSTÉ EN USINE,CONTROLE 3°C.
ELECTRONIC THERMOSTAT "URECON" CAT. UTC-2230-32 WITH TWO SENSORS AND GROUND FAULT DETECTION CIRCUITRY 2-POLE CIRCUIT BREAKER IN A NEMA 4 PAINT STEEL ENCLOSURE FACTORY SET @ CONTROL 3°C.

NOTES SPÉCIFIQUES / *SPECIFIC NOTES* :

1. L'ENTREPRENEUR ÉLECTRICIEN DOIT DÉMANTELER LE CÂBLE EXISTANT SERVANT À L'ALIMENTATION DE LA POMPE DU PUITS. IL DOIT FOURNIR, INSTALLER ET RACCORDER UN CÂBLE TECK 90 3#10 CU À LA POMPE EXISTANTE. À COORDONNER AU CHANTIER.
ELECTRICAL CONTRACTOR SHALL DISMANTLE THE EXISTING CABLE THAT FEED THE WELL PUMP. CONTRACTOR SHALL PROVIDE, INSTALL AND CONNECT A TECK 90 3#10 CU CABLE TO THE EXISTING PUMP. TO BE COORDINATED IN FIELD.
2. L'ENTREPRENEUR ÉLECTRICIEN DOIT RACCORDER LA NOUVELLE ENTRÉE D'EAU À LA BARRE DE MISE À LA TERRE EXISTANTE À L'AIDE D'UN CONDUCTEUR EN CUIVRE NU DE CALIBRE #4/0AWG. PAR LE SUITE, DÉBRANCHER LE CÂBLE RELIÉ À L'ENTRÉE D'EAU EXISTANTE.
ELECTRICAL CONTRACTOR SHALL CONNECT THE NEW DOMESTIC WATER SUPPLY TO THE EXISTING GROUNDING BAR WITH A #4/0AWG COPPER CONDUCTOR. THEN DISCONNECT THE CABLE CONNECTED TO THE EXISTING WATER SUPPLY.

NOTES GÉNÉRALES / *GENERAL NOTES* :

- L'ENTREPRENEUR ÉLECTRICIEN DOIT FOURNIR, INSTALLER ET RACCORDER DU CÂBLE CHAUFFANT SUR TOUTE LA LONGUEUR DES DEUX CONDUITES MONTRÉES AU PLAN (PUITS ET FOSSE SEPTIQUE).
ELECTRICAL CONTRACTOR SHALL PROVIDE, INSTALL AND CONNECT HEATING CABLES TO THE FULL LENGTH OF THE TWO PIPES SHOWN ON THE DRAWING (WELL AND SEPTIC TANK).
- LE DÉTAIL DE TRANCHÉE TYPIQUE EST MONTRÉ À TITRE INDICATIF. L'ENTREPRENEUR ÉLECTRICIEN DOIT INSTALLER LE CÂBLE MENTIONNÉ DANS LA NOTE 1, DANS LA TRANCHÉE FAITE PAR CIVIL LORS DE L'INSTALLATION DE LEUR CONDUITE ISOLÉE. COORDONNER AVEC L'ENTREPRENEUR EN CIVIL.
THE TYPICAL TRENCH DETAIL IS SHOWN FOR INFORMATION. ELECTRICAL CONTRACTOR SHALL INSTALL THE CABLE MENTIONED IN NOTE 1 IN THE TRENCH MADE BY CIVIL CONTRACTOR DURING INSTALLATION OF THEIR INSULATED PIPE. TO BE COORDINATED WITH CIVIL CONTRACTOR.

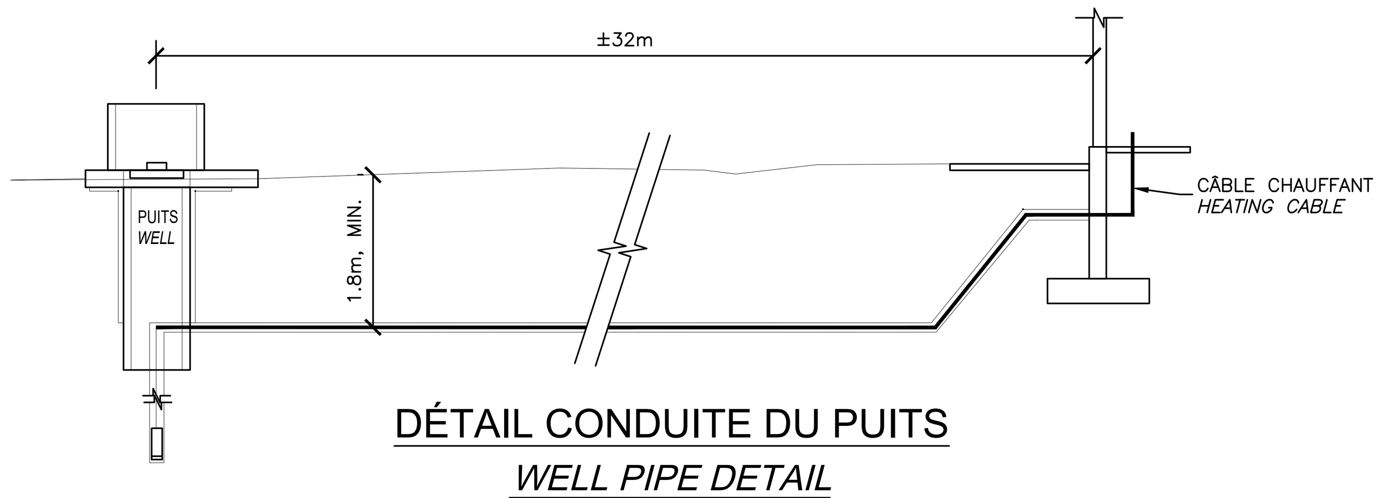

DÉTAIL CONDUITE DU PUITS
WELL PIPE DETAIL

0 cm
AUCUNE / *NONE*

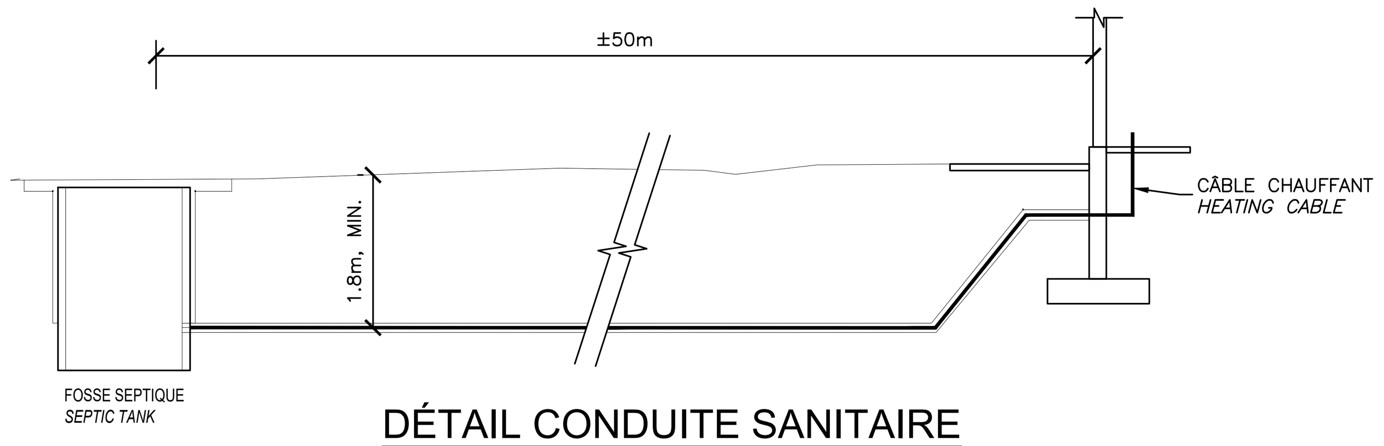

DÉTAIL CONDUITE SANITAIRE
SANITARY PIPE DETAIL

0 cm
AUCUNE / *NONE*

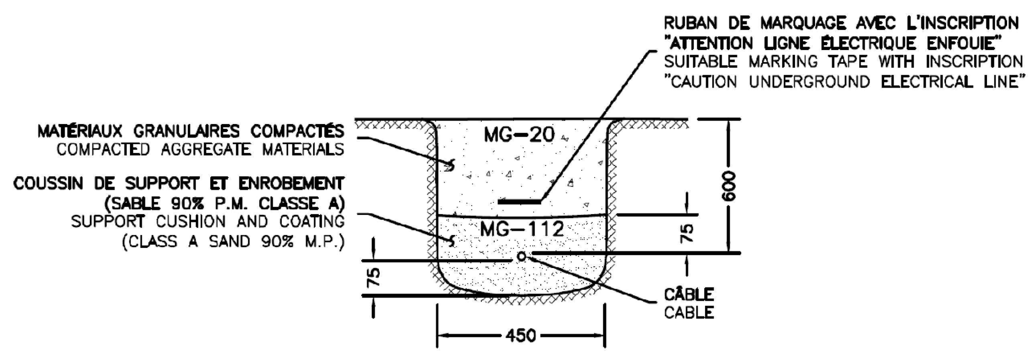

DÉTAIL APPLICABLE SI TOUS CES POINTS SONT RESPECTÉS:

- 750V OU MOINS;
- SANS PROTECTION MÉCANIQUE;
- CABLE OU CONDUCTEUR;
- AVEC CIRCULATION DE VÉHICULE,
- AVEC GAINE MÉTALLIQUE OU ARMURE OU CANALISATION.

APPLICABLE IF ALL THOSE POINTS ARE RESPECTED:
- *750V OR LESS;*
- *WITHOUT MECHANICAL PROTECTION;*
- *CABLE OR CONDUCTOR;*
- *WITH VEHICLE CIRCULATION;*
- *WITH METAL SHEATH OR ARMOR OR CANALIZATIO.*

DÉTAIL TRANCHÉE TYPIQUE
TYPICAL TRENCH DETAIL

0 cm
AUCUNE / *NONE*

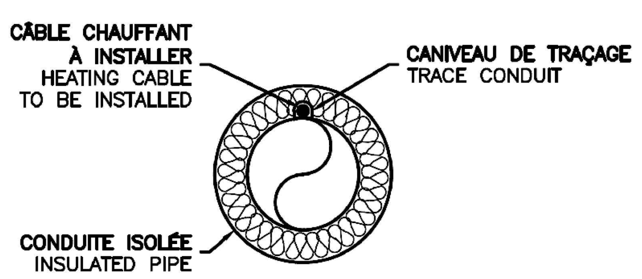

INSTALLATION DU CÂBLE CHAUFFANT
HEATING CABLE INSTALLATION

0 cm
AUCUNE / *NONE*

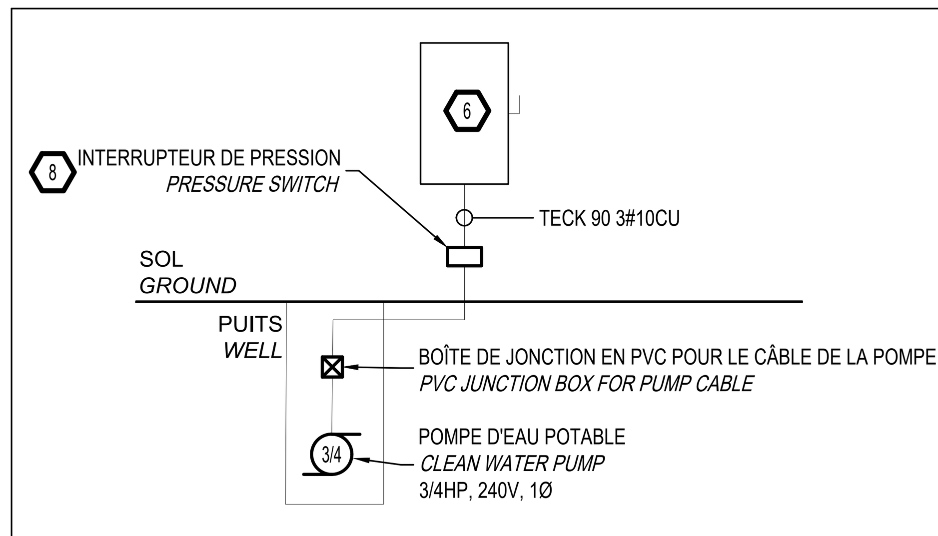

DÉTAIL DE BRANCHEMENT
CONNECTION DETAIL

0 cm
AUCUNE / *NONE*

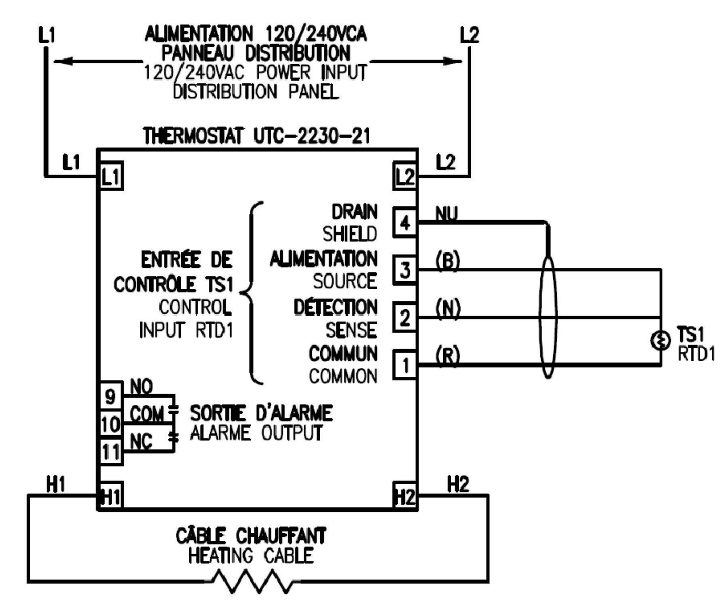

DÉTAILDE BRANCHEMENT
CONNECTION DETAIL

0 cm
AUCUNE / *NONE*

Travaux publics et Services gouvernementaux Canada | Public Works and Government Services Canada

Direction générale des biens immobiliers | Real Property branch

Région du Québec | Quebec region

Canada

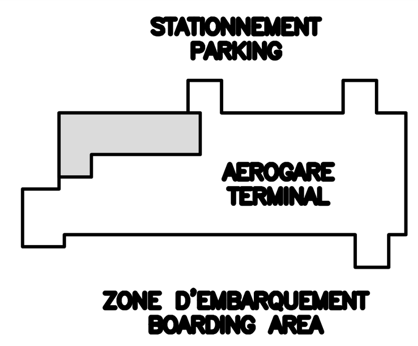

NOTE GÉNÉRALE:
LES UNITÉS DES DIMENSIONS SONT MÉTRIQUES
GENERAL NOTE :
DIMENSIONS ARE IN METRIC UNITS

Daniel Dubé 43220 QUÉBEC
2021-08-13

CE RELEVÉ NE DOIT PAS ÊTRE UTILISÉ À DES FINS DE CONSTRUCTION OU DE FABRICATION

Les ARCHITECTES
Odette Roy et Isabelle Jacques inc.
1525, 1ère AVENUE
VILLE ST-GEORGES
BEAUCE, G5Y 2C7
T (418) 228-7543
F (418) 228-1386
architectes@royjacques.net
DESIGNER

INGÉNIEURS *ENGINEERS*
Stantec Experts-conseils
Stantec
boul. Roland-Therrien, bureau 400
Longueuil (Québec) J4H 4A6
Téléphone : 514.281.1010
Télécopieur : 450.442.9996

0	POUR SOUMISSION	21-09-13
révisions *revisions*		date

A no. du détail *detail no.*
B no.de la feuille-où détail exigé *sheet no. – where detail required*
C no. de la feuille-où détaillé *sheet no. – where detailed*

Projet *Project*
AEROGARE / TERMINAL
BLANC SABLON
LOURDES-DE-BLANC-SABLON
REMPLACEMENT DE LA LIGNE SANITAIRE À L'AÉROPORT DE LOURDES-DE-BLANC-SABLON / SANITARY SEWER LINE REPLACEMENT AT LOURDES-DE-BLANC-SABLON AIRPORT

Dessin *Drawing*
ÉLECTRICITÉ
ELECTRICITY
VUE EN PLAN ET DÉTAILS
PLAN VIEW AND DETAILS

Conçu par *Designed by*: Daniel Dubé, ing., M.ing. — Date
Dessiné par *Drawn by*: Cathy Desbiens — Date
Approuvé par *Approved by*: Daniel Dubé, ing., M.ing. — Date
Soumission *Tender* — Gestionnaire de projet TPSGC: Louis-Jean Dugué, ing. *PWGSC Project Manager*

No de projet TPSGC *Project number PWGSC*	No de projet Client *Project number Client*
R.116438.600	159400401

Nom du fichier *File name*	No de classement *File no*
R_116438_600_E02_DS_PLN.dwg	

No de plan ou dessin *File name*	No feuille *Sheet no*
E02	E02/3

\\CD1129-F01\PROJETS_PARTAGES\159400401\Z5_CAD\EL\R_116438_600_E02_DS_PLN.DWG
AutoCAD 2021/08/13