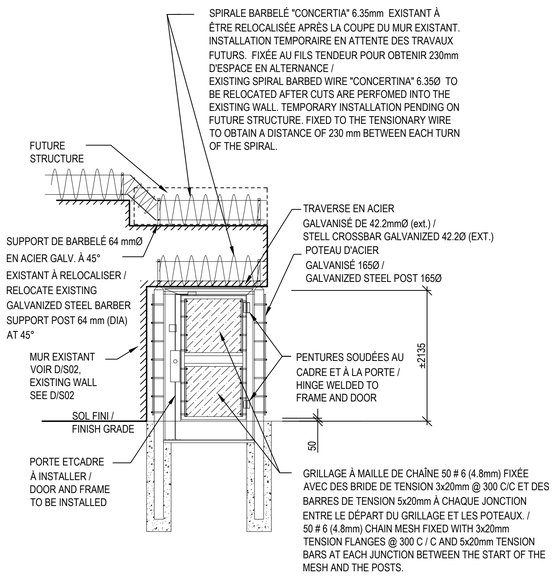

CLÔTURE TYPE 1 EXISTANTE / EXISTING FENCE TYPE 1 — 2 / S02

RAPPORT/SCALE = 1:50

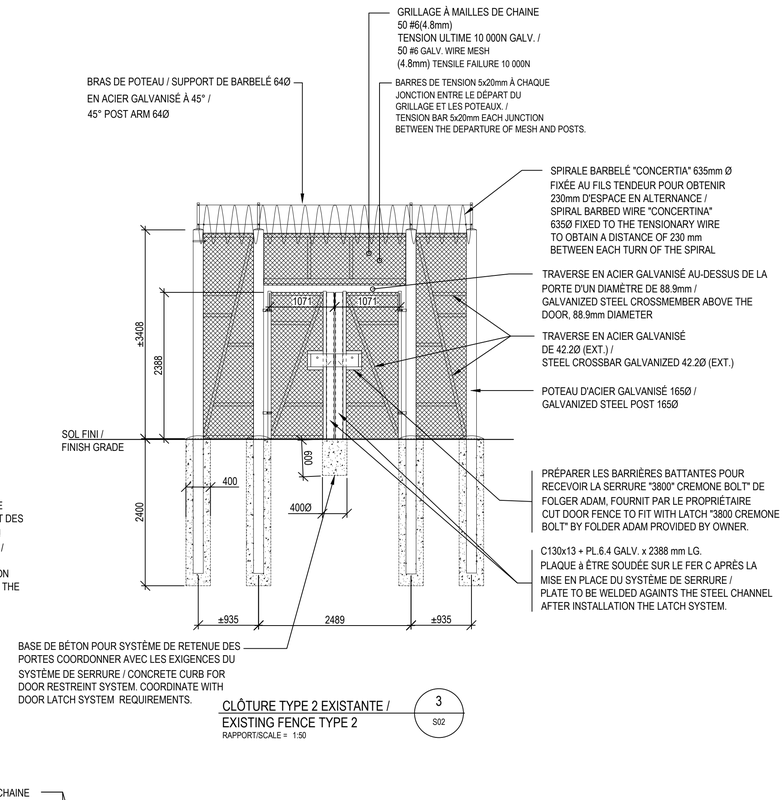

CLÔTURE TYPE 2 EXISTANTE / EXISTING FENCE TYPE 2 — 3 / S02

RAPPORT/SCALE = 1:50

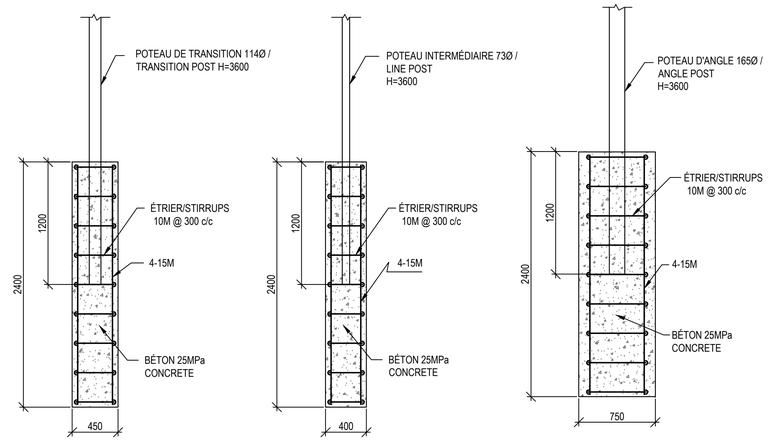

DÉTAIL TYPE EXISTANT / EXISTING TYPICAL DETAIL — 5 / -

RAPPORT/SCALE = 1:30

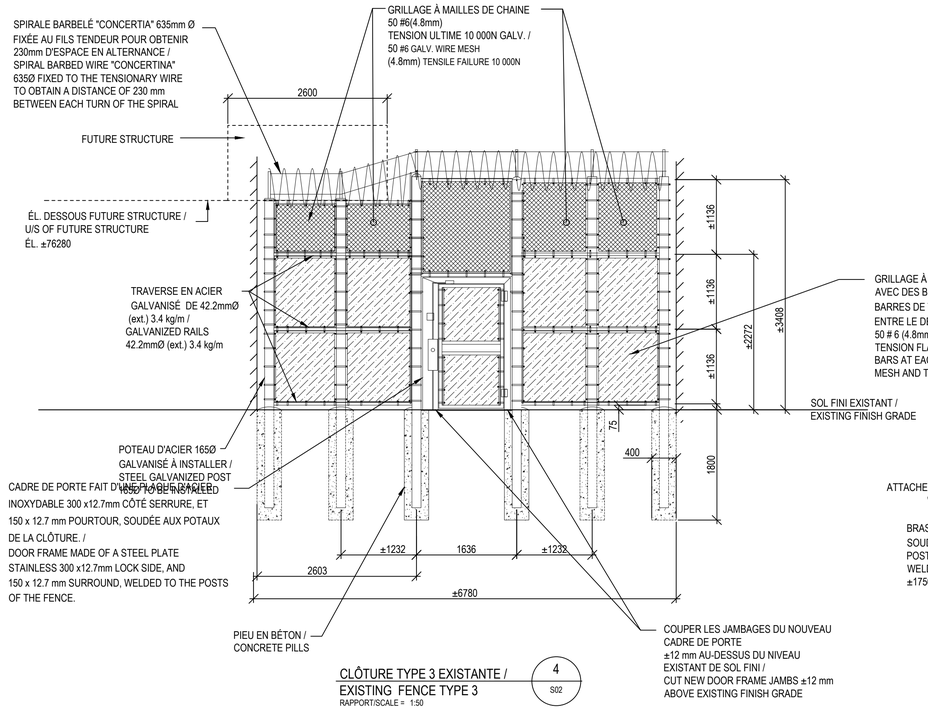

CLÔTURE TYPE 3 EXISTANTE / EXISTING FENCE TYPE 3 — 4 / S02

RAPPORT/SCALE = 1:50

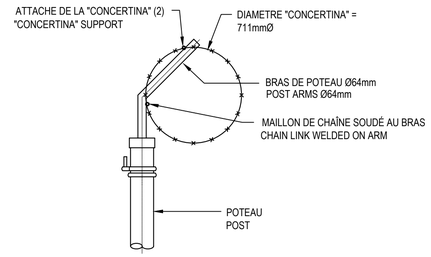

DÉTAIL BRAS DE POTEAU / DETAIL POST ARMS

DÉTAIL TYPE EXISTANT / EXISTING TYPICAL DETAIL — 7 / -

RAPPORT/SCALE = AUCUN

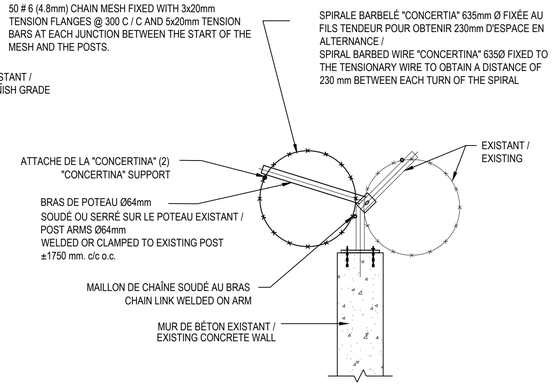

DÉTAIL BRAS DE POTEAU / DETAIL POST ARMS

DÉTAIL TYPE EXISTANT / EXISTING TYPICAL DETAIL — 9 / -

RAPPORT/SCALE = AUCUN

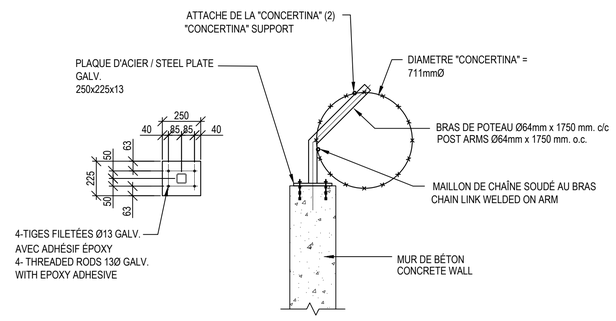

DÉTAIL BRAS DE POTEAU / DETAIL POST ARMS

DÉTAIL TYPE EXISTANT / EXISTING TYPICAL DETAIL — 8 / -

RAPPORT/SCALE = AUCUN

AutoCAD

Travaux publics et Services gouvernementaux Canada | Public Works and Government Services Canada

Direction générale des biens immobiliers | Real Property branch

Région du Québec | Quebec region

Canada

Plan clé / *Key Plan*

Avis / *Disclaimer*

- Ce document est émis pour consultation seulement, il ne doit pas être utilisé à des fins de construction.
- Ne jamais prendre de mesures à l'échelle sur ce document.
- *This document is for reference purposes only and should not be used for construction.*
- *Never take measurements to scale on this document.*

Consultants / *Consultants*

bgla ARCHITECTURE | DESIGN URBAIN
60, CÔTE DINAN
QUÉBEC QC G1K 8N4
T. 418 694-9041
F. 418 694-9061
BGLA.CA

Q192756B

CIMA+
T 418-623-3373, F 418-623-3321
300–1145, boul. Lebourgneuf, Québec QC G2K 2K8 CANADA

Francis Labrecque 145387 QUÉBEC

révisions / *revisions*	description / *description*	date / *jj.mm.aaaa / dd.mm.yyyy*
1	ÉMISSION POUR APPEL D'OFFRE / *ISSUE FOR TENDER*	21.09.2021

A no. du détail / *detail no.*
B no. de la feuille où détail exigé / *sheet no. where detail required*
C no. de la feuille où détaillé / *sheet no. where detailed*

Projet / *Project*

SERVICE CORRECTIONNEL CANADA
CORRECTIONAL CANADA
ÉTABLISSEMENT DE PORT-CARTIER, CHEMIN DE L'AÉROPORT, PORT-CARTIER (QUEBEC) G5B 2W2

TOURELLE UIS ET RÉAMÉNAGEMENT RDC
TOWER UIS AND GROUND FLOOR REDESIGN

Dessin / *Drawing*

STRUCTURE
STRUCTURE

COUPES ET DÉTAILS EXISTANT / *EXISTING SECTIONS AND DETAILS*

Conçu par / *Designed by* — Date / *jj.mm.aaaa/dd.mm.yyyy*: F. LABRECQUE ing.

Dessiné par / *Drawn by* — Date / *jj.mm.aaaa/dd.mm.yyyy*: R. BÉLANGER

Approuvé par / *Approved by* — Date / *jj.mm.aaaa/dd.mm.yyyy*: F. LABRECQUE ing.

Gestionnaire de projet TPSGC / *PWGSC Project Manager*

No de projet / *Project no* (Consultant)	No de projet / *Project no* (Client)
Q192756B	368-10083B

No de plan ou de dessin / *Plan or drawing no*: 192756B_S09

No de projet / *Project no* (TPSGC / PWGSC)	No de feuille / *Sheet no*
	S09