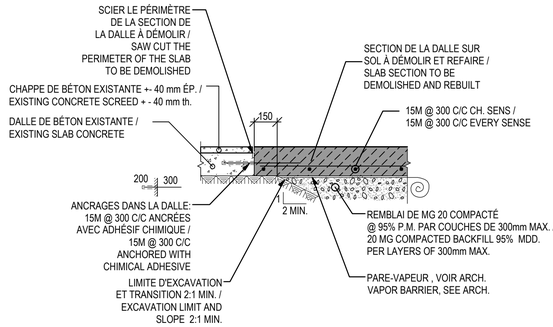

REPRISE DE DALLE SUR SOL / SLAB ON GRADE CONSTRUCTION

DÉTAIL TYPE / TYPICAL DETAIL — DN214 / S04

RAPPORT/SCALE = AUCUN / NONE

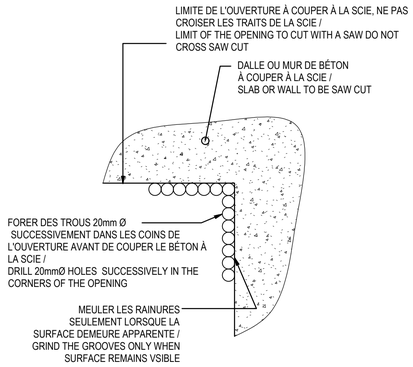

SCIAGE DU BÉTON / CONCRETE SAWING

DÉTAIL TYPE / TYPICAL DETAIL — DN240 / S02-S03

RAPPORT/SCALE = AUCUN / NONE

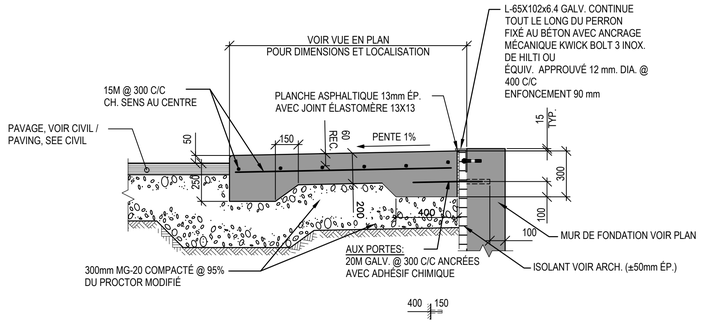

TROTTOIR COULÉ EN PLACE / CAST-IN-PLACE SIDEWALK

DÉTAIL TYPE / TYPICAL DETAIL — 20 / S04

RAPPORT/SCALE = AUCUN / NONE

Travaux publics et Services gouvernementaux Canada — Public Works and Government Services Canada

Direction générale des biens immobiliers — Real Property branch

Région du Québec — Quebec region

Canada

Plan clé / *Key Plan*

Avis / *Disclaimer*

- Ce document est émis pour consultation seulement, il ne doit pas être utilisé à des fins de construction.
- Ne jamais prendre de mesures à l'échelle sur ce document.
- *This document is for reference purposes only and should not be used for construction.*
- *Never take measurements to scale on this document.*

Consultants / *Consultants*

bgla ARCHITECTURE | DESIGN URBAIN
60, CÔTE DINAN
QUÉBEC QC G1K 8N4
T. 418 694-9041
F. 418 694-9061
BGLA.CA

CIMA+
Q192756B
T 418-623-3373, F 418-623-3321
300–1145, boul. Lebourgneuf, Québec QC G2K 2K8 CANADA

OFFICIER - LABRECQUE Francis Labrecque 145387 QUÉBEC

révisions / *revisions*	description / *description*	date / *jj.mm.aaaa / dd.mm.yyyy*
1	ÉMISSION POUR APPEL D'OFFRE / *ISSUE FOR TENDER*	21.09.2021

A no. du détail / *detail no.*
B no. de la feuille où détail exigé / *sheet no. where detail required*
C no. de la feuille où détaillé / *sheet no. where detailed*

Projet / *Project*

SERVICE CORRECTIONNEL CANADA
CORRECTIONAL CANADA
ÉTABLISSEMENT DE PORT-CARTIER, CHEMIN DE L'AÉROPORT, PORT-CARTIER (QUEBEC) G5B 2W2

TOURELLE UIS ET RÉAMÉNAGEMENT RDC
TOWER UIS AND GROUND FLOOR REDESIGN

Dessin / *Drawing*

STRUCTURE
STRUCTURE

COUPES ET DÉTAILS /
SECTIONS AND DETAILS

Conçu par / *Designed by*: F. LABRECQUE ing. — Date / *jj.mm.aaaa/dd.mm.yyyy*

Dessiné par / *Drawn by*: R. BÉLANGER — Date / *jj.mm.aaaa/dd.mm.yyyy*

Approuvé par / *Approved by*: F. LABRECQUE ing. — Date / *jj.mm.aaaa/dd.mm.yyyy*

Gestionnaire de projet TPSGC / *PWGSC Project Manager*

No de projet / *Project no*: Q192756B — Consultant / *Consultant*

No de projet / *Project no*: 368-10083B — Client / *Client*

No de plan ou de dessin / *Plan or drawing no*: 192756B_S08

No de projet / *Project no* — TPSGC / *PWGSC*

No de feuille / *Sheet no*: S08

AutoCAD