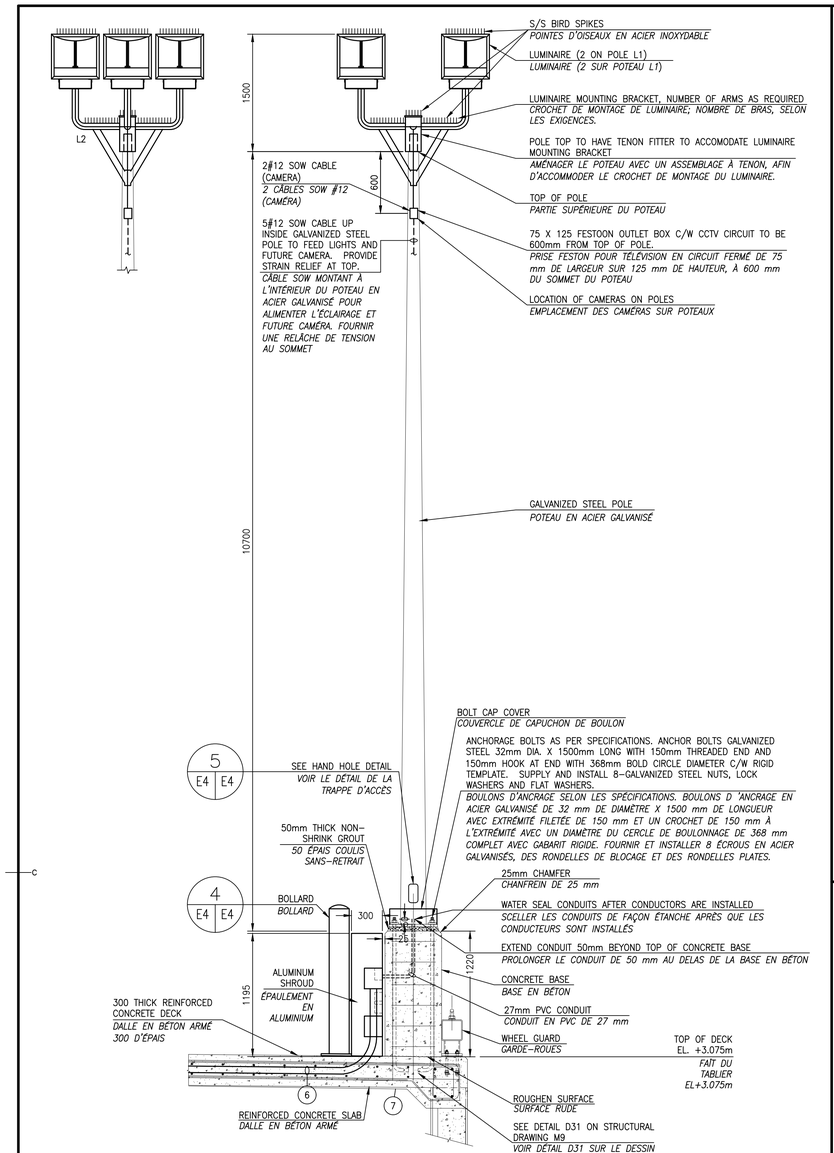

LIGHT POLE DETAIL
DÉTAIL DU POTEAU D'ÉCLAIRAGE

1 / E4

SCALE/ÉCHELLE: 1:25

0mm 500mm 1000mm 1500mm 2000mm 2500mm

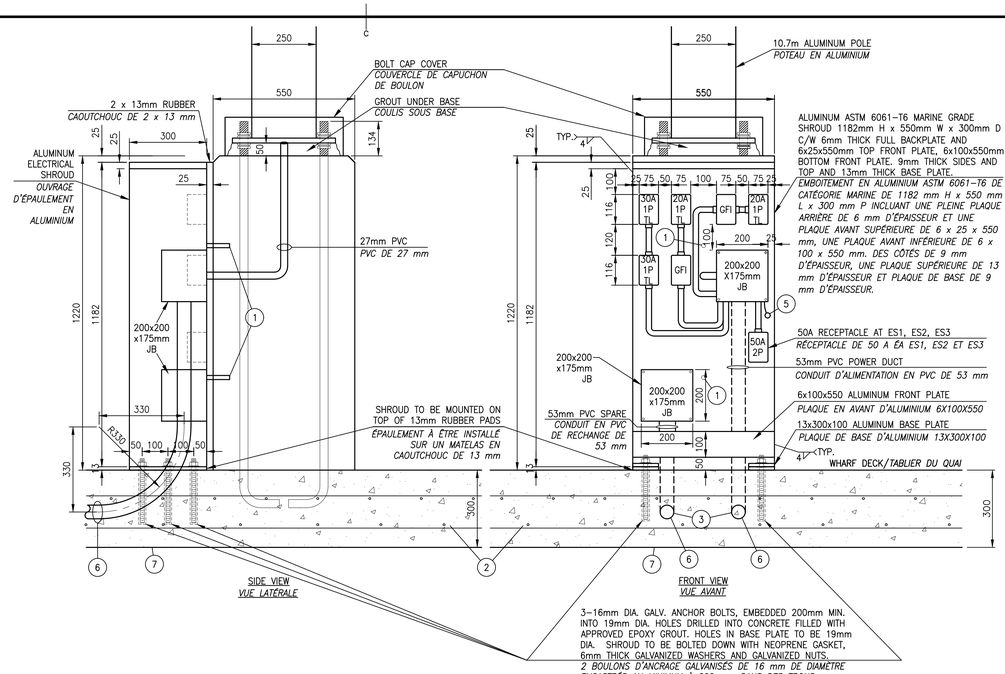

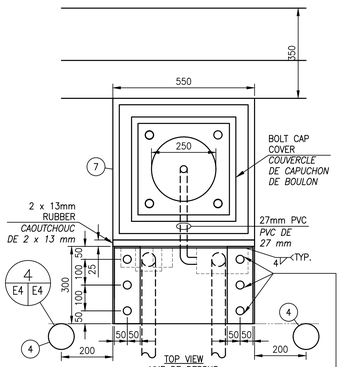

3-16mm DIA. GALV. ANCHOR BOLTS, EMBEDDED 200mm MIN. INTO 19mm DIA. HOLES DRILLED INTO CONCRETE FILLED WITH APPROVED EPOXY GROUT. HOLES IN BASE PLATE TO BE 19mm DIA. SHROUD TO BE BOLTED DOWN WITH NEOPRENE GASKET, 6mm THICK GALVANIZED WASHERS AND GALVANIZED NUTS.
2 BOULONS D'ANCRAGE GALVANISÉS DE 16 mm DE DIAMÈTRE ENCASTRÉS AU MINIMUM À 200 mm DANS DES TROUS PERCÉS DE 19 mm DIAMÈTRE DANS LE BÉTON ET REMPLI DE COULIS ÉPOXY APPROUVÉ. LES TROUS DE LA PLAQUE DE BASE DOIVENT ÊTRE DE 19 mm DE DIAMÈTRE. L'ÉPAULEMENT DOIT ÊTRE BOULONNÉ AVEC UN JOINT EN NÉOPRÈNE, DES RONDELLES GALVANISÉES ET ÉPAISSES DE 6 mm, ET DES ÉCROUS GALVANISÉS.

ELECTRICAL SHROUD DETAIL – ES1 & ES2
DÉTAIL D'OUVRAGE D'ÉPAULEMENT ÉLECTRIQUE – ES1 & ES2

2 / E4

SCALE/ÉCHELLE: 1:10

0mm 100 200 300 400 500 600 700 800 900 1000mm

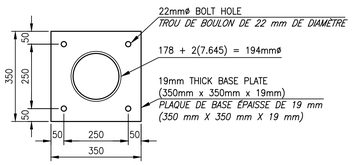

- BOLT DIA. / *BOULON DIAMÈTRE* = 19mm
- BOLT HOLE DIA. / *TROU DE BOULON DIAMÈTRE* = 22mm
- MINIMUM EDGE DISTANCE / *DISTANCE DE BORD MINIMUM* = 32mm
- EDGE TO ℄ OF HOLE / *DU BORD AU CENTRE DU TROU* = 43mm

BASE PLATE – PLAN VIEW
PLAQUE DE BASE – VUE DE PLAN

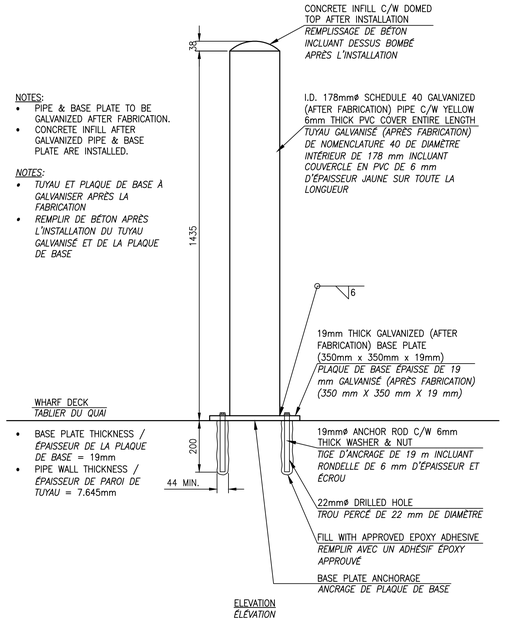

NOTES:
- PIPE & BASE PLATE TO BE GALVANIZED AFTER FABRICATION.
- CONCRETE INFILL AFTER GALVANIZED PIPE & BASE PLATE ARE INSTALLED.

NOTES:
- *TUYAU ET PLAQUE DE BASE À GALVANISER APRÈS LA FABRICATION*
- *REMPLIR DE BÉTON APRÈS L'INSTALLATION DU TUYAU GALVANISÉ ET DE LA PLAQUE DE BASE*

- BASE PLATE THICKNESS / *ÉPAISSEUR DE LA PLAQUE DE BASE* = 19mm
- PIPE WALL THICKNESS / *ÉPAISSEUR DE PAROI DE TUYAU* = 7.645mm

ELECTRICAL BOLLARDS
BOLLARDS ÉLECTRIQUES

3 / E4

SCALE/ÉCHELLE: 1:10

0mm 100 200 300 400 500 600 700 800 900 1000mm

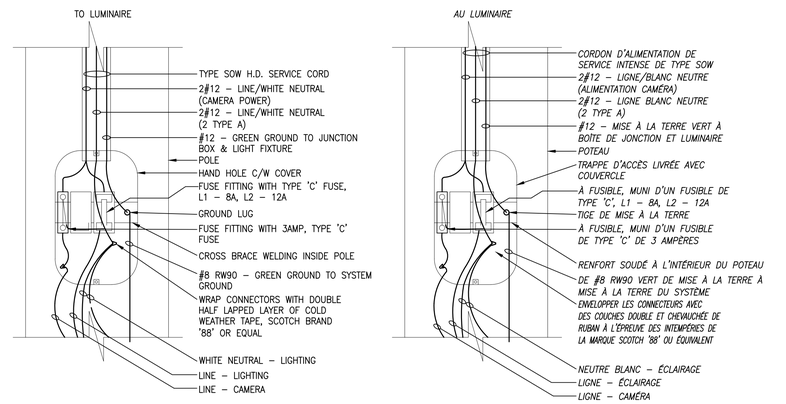

HANDHOLE DETAIL
DÉTAIL DE LA TRAPPE D'ACCÈS

4 / E4

SCALE/ÉCHELLE : N.T.S./P.É.

	NOTES		NOTES
1.	1-16 DIA. GALVANIZED ANCHORS, EMBEDDED 200mm INTO 19mm HOLES DRILLED INTO CONCRETE C/W EPOXY GROUT AND NEOPRENE GASKET, 6mm GALVANIZED WASHERS AND GALVANIZED NUTS.	1.	*1 ANCRAGES GALVANISÉS DE 16mm DE DIAMÈTRE, ENCASTRÉS À 200 mm DANS DES TROUS DE 19 mm PERCÉS DANS LE BÉTON INCLUANT DU COULIS ÉPOXY ET UN JOINT EN NÉOPRÈNE, DES RONDELLES GALVANISÉES DE 6 mm ET DES ÉCROUS GALVANISÉS.*
2.	ALL REBAR IN CONCRETE DECK IS SHOWN FOR POSITIONING OF PVC CONDUIT. FOR EXACT REBAR SIZE & LAYOUT SEE STRUCTURAL DRAWINGS.	2.	*TOUTES LES BARRES D'ARMATURES SONT MONTRÉES AFIN DE POSITIONNER LES CONDUITS EN PVC. POUR LA DIMENSION EXACTE ET L'AMÉNAGEMENT DES BARRES D'ARMATURE, CONSULTER LES DESSINS STRUCTURELS.*
3.	PROVIDE PULL ROPE IN ALL SPARE CONDUITS.	3.	*FOURNIR DES CORDES DE TRACTION DANS TOUS LES CONDUITS DE RECHANGE.*
4.	BOLLARD – SEE DETAIL ON DWG E4.	4.	*VOIR LES DÉTAILS DES BOLLARDS SURE DESSIN E4.*
5.	#8 BCW FROM GROUND WIRES IN JUNCTION BOX TO GROUND TERMINAL AND 6mm S/S BOLT/WASHER/NUT THROUGH ALUMINUN SHROUD (SPEC SECTION 26 05 28).	5.	*FIL DE CUIVRE DÉNUDÉ # 8 À PARTIR DES FILS DE MISE À LA TERRE DANS LA BOÎTE DE JONCTION VERS LA BORNE DE MISE À LA TERRE ET DES BOULONS / RONDELLES / ÉCROUS EN ACIER INOXYDABLE DE 6 mm À TRAVERS L'ÉPAULEMENT EN ALUMINIUM (DEVIS, SECTION 26 26 28).*
6.	SEE DWGS E1, E2 AND E4 FOR DUCT DETAILS IN CONCRETE DECK.	6.	*VOIR LES DESSINS E1, E2 ET E4 POUR LES DÉTAILS DE LA TRANCHÉE DANS LE PLANCHER EN BÉTON.*
7.	SEE STRUCTURAL DRAWINGS FOR EXACT CONCRETE AND REBAR DETAILS.	7.	*VOIR LES DESSINS DE STRUCTURE POUR LES DÉTAILS EXACT DE BÉTON ET DE BARRE D'ARMATURE.*

Public Service and Procurement Canada / Services Publics et Approvisionnement Canada

SHM CANADA
INNOVATIVE ENGINEERING AND DESIGN
STRUCTURAL ENGINEERING | STRUCTURAL HEALTH MONITORING

electrical consultant
RSEI Consultants Ltd.
564 Prospect St, Fredericton, NB Canada E3B 9M3 • 506.451.0005

Stamp / Etampe
REGISTERED PROFESSIONAL ENGINEER
Ralph A. Smith
21 JULY 2022
PROVINCE OF NEW BRUNSWICK

rsmith@rsei.nb.ca

revisions	description	date
1	ISSUED FOR TENDER / *ÉMIS POUR APPEL D'OFFRES*	2022.07.21

project / projet
WHARF RECONSTRUCTION
RECONSTRUCTION DU QUAI
STRUCTURE (406)
MILLER BROOK
COMTÉ GLOUCESTER COUNTY, N.B.

drawing / dessin
ELECTRICAL MISCELLANEOUS DETAILS
ÉLECTRICITÉ DÉTAILS DIVERS

designed / conçu: JOE RICHARDSON, EIT
date: 2022.07.21
drawn / dessiné: JODI PARKER
date: 2022.07.21
approved / approuvé: RALPH SMITH, P.ENG.
date: 2022.07.21
Tender / Soumission: PSPC Project Manager / Administrateur de projets SPAC
project number / no. du projet: R.118345.001
drawing no. / no. du dessin: E4 of/de 4