# AGENCE SPATIALE CANADIENNE - CLIMATISATION DE LA SALLE 2B-203

*CANADIAN SPACE AGENCY – AIR–CONDITIONING OF ROOM 2B–203*

## 6767 ROUTE DE L'AÉROPORT, SAINT-HUBERT, QUÉBEC, CANADA

*6767 ROUTE DE L'AÉROPORT, SAINT–HUBERT, QUÉBEC, CANADA*

ASC-CSA No. A00011.02.05
BPA No. 2020-134-1024

2022-08-26

## AUTORISÉ POUR SOUMISSIONS

*AUTORIZED FOR TENDER*

## LÉGENDE / *LEGEND*

### CVCA / *HVAC*

- CONDUIT D'ALIMENTATION VERS LE HAUT / SUPPLY DUCT UP
- CONDUIT D'ALIMENTATION VERS LE BAS / SUPPLY DUCT DOWN
- CONDUIT DE RETOUR OU D'ÉVACUATION VERS LE HAUT / RETURN OR EXHAUST DUCT UP
- CONDUIT DE RETOUR OU D'ÉVACUATION VERS LE BAS / RETURN OR EXHAUST DUCT DOWN
- DÉVIATION D'UN CONDUIT / DUCT OFFSET
- DÉVIATION D'UN CONDUIT / DUCT OFFSET
- EMBRANCHEMENT AVEC EXTRACTEUR / TAP WITH EXTRACTOR TYPE CONNECTION
- EMBRANCHEMENT AVEC RACCORD ÉVASÉ / TAP WITH BOOT TYPE CONNECTION
- COUDE AVEC DÉFLECTEURS / ELBOW WITH TURNING VANES
- EMBRANCHEMENT AVEC RACCORD ÉVASÉ POUR CONDUIT ROND / ROUND TAP WITH BOOT TYPE CONNECTION
- VC — VOLET À GRAVITÉ (AVEC PORTE D'ACCÈS) / BACKDRAFT DAMPER (WITH ACCESS DOOR)
- VOLET MANUEL (AVEC PORTE D'ACCÈS) / BALANCING DAMPER (WITH ACCESS DOOR)
- VM — VOLET MOTORISÉ (AVEC PORTE D'ACCÈS) / MOTORIZED DAMPER (WITH ACCESS DOOR)
- VME — VOLET MOTORISÉ ÉTANCHE (AVEC PORTE D'ACCÈS) / AIR-TIGHT MOTORIZED DAMPER (WITH ACCESS DOOR)
- VMEC — VOLET MOTORISÉ ÉTANCHE CIRCULAIRE (AVEC PORTE D'ACCÈS) / CIRCULAR POSITIVE SEAL DAMPER (WITH ACCESS DOOR)
- VCF — VOLET COUPE-FEU (AVEC PORTE D'ACCÈS) / FIRE DAMPER (WITH ACCESS DOOR)
- VCFM — VOLET COUPE-FEU MOTORISÉ (AVEC PORTE D'ACCÈS) / MOTORISED FIRE DAMPER (WITH ACCESS DOOR)
- TRANSFORMATION DE RECTANGULAIRE À CIRCULAIRE / RECTANGULAR TO ROUND TRANSITION
- DÉTECTEUR DE PRODUITS DE COMBUSTION DANS UN CONDUIT (AVEC PORTE D'ACCÈS) / IN DUCT SMOKE DETECTOR (WITH ACCESS DOOR)
- PANNEAU ACOUSTIQUE PRÉFABRIQUÉ / ACCOUSTIC LINING
- RACCORD FLEXIBLE (CANEVAS) / FLEXIBLE CONNECTION (CANVAS)
- SILENCIEUX / SILENCER
- GRILLE D'ALIMENTATION EN ALLÉGE / SILL SUPPLY GRILLE
- DIFFUSEUR LINÉAIRE : LA QUANTITÉ ET LE SENS DES FLÈCHES INDIQUENT LE NOMBRE DE FENTES ET LEURS DIRECTIONS / LINEAR DIFFUSER : QUANTITY AND DIRECTION OF ARROWS INDICATES THE NUMBER AND DIRECTION OF SLOTS
- GRILLE LINÉAIRE DE RETOUR OU D'ÉVACUATION : LA QUANTITÉ DE FLÈCHES INDIQUE LE NOMBRE DE FENTES / RETURN OR EXHAUST LINEAR GRILLE : QUANTITY OF ARROWS INDICATES THE NUMBER OF SLOTS

#### IDENTIFICATION DES GRILLES ET DIFFUSEURS / GRILLES AND DIFFUSER IDENTIFICATION

AA–200
300x300

- TYPE (VOIR DEVIS POUR SPÉCIFICATIONS) / TYPE (SEE SPECIFICATION)
- DÉBIT / CAPACITY (L/S) LITRES PAR SECONDE / LITRES PER SECOND
- DIMENSIONS / SIZE

| | |
|---|---|
| PAN | PRISE D'AIR NEUF / OUTDOOR AIR INTAKE |
| SAV | SORTIE D'AIR VICIÉ / EXHAUST AIR OUTLET |
| | SONDE DE TEMPÉRATURE NUMÉRIQUE / DIGITAL TEMPERATURE PROBE |
| | SONDE DE TEMPÉRATURE PNEUMATIQUE / PNEUMATIC TEMPERATURE PROBE |

### PLOMBERIE / *PLUMBING*

- EG–A — EAU GLACÉE, ALIMENTATION / CHILLED WATER, SUPPLY
- EG–R — EAU GLACÉE, RETOUR / CHILLED WATER, RETURN
- ROBINET SOUPAPE / GLOBE VALVE
- ROBINET À ACTION EXCENTRIQUE OU ROBINET À BOISSEAU (OUVERT) / ECCENTRIC OR PLUG VALVE (OPEN)
- ROBINET À ACTION EXCENTRIQUE OU ROBINET À BOISSEAU (FERMÉ) / ECCENTRIC OR PLUG VALVE (CLOSED)
- ROBINET DE VIDANGE AVEC RACCORD POUR BOYAU / DRAIN VALVE WITH HOSE CONNECTION
- ROBINET DE VIDANGE VERS ENTONNOIR D'ÉGOUTTAGE / DRIP VALVE TO FUNNEL
- ROBINET MOTORISÉ TROIS VOIES / THREE WAY MOTORIZED VALVE
- ROBINET MOTORISÉ DEUX VOIES / TWO WAY MOTORIZED VALVE
- RÉDUIT CONCENTRIQUE / CONCENTRIC REDUCER

### GÉNÉRAL / *GENERAL*

| | |
|---|---|
| NAE/NTS | NON À L'ÉCHELLE / NOT TO SCALE |
| P.A. | PORTE D'ACCÈS / ACCESS DOOR |
| N.F. | NORMALEMENT FERMÉ / NORMALLY CLOSED |
| N.O. | NORMALEMENT OUVERT / NORMALLY OPEN |
| EH | VERS LE HAUT / PIPE UP |
| EB | VERS LE BAS / PIPE DOWN |
| | À CONSERVER / TO REMAIN |
| | À ENLEVER / TO REMOVE |
| | POINT DE DÉMANTÈLEMENT / DISMANTLING POINT |
| | POINT DE RACCORDEMENT À L'EXISTANT / CONNECTION POINT TO EXISTING |
| | À OBTURER POUR RACCORD FUTUR / CAPPED FOR FUTURE CONNECTION |
| PD | POINT DE DÉMANTÈLEMENT / DISMANTLING POINT |
| PR | POINT DE RACCORDEMENT / CONNECTING POINT |

## LISTE DES DESSINS/ *LIST OF DRAWINGS*

| No. DESSIN: / *DRAWING No.:* | SPÉCIALITÉ: / *SPECIALTY:* | DESCRIPTION: / *DESCRIPTION:* |
|---|---|---|
| ☑ M01 | MÉCANIQUE/ *MECHANICAL* | LISTE DES DESSINS ET LÉGENDE *LIST OF DRAWINGS AND LEGEND* |
| ☑ M02 | MÉCANIQUE/ *MECHANICAL* | DÉTAILS DE PLOMBERIE *PLUMBING DETAILS* |
| ☑ M03 | MÉCANIQUE/ *MECHANICAL* | DÉTAILS DE VENTILATION *VENTILATION DETAILS* |
| ☑ M04 | MÉCANIQUE/ *MECHANICAL* | PLOMBERIE/ EAU GLACÉE NIVEAU 2 DÉMANTÈLEMENT ET RÉAMÉNAGEMENT *PLUMBING/ CHILLED WATER LEVEL 2 DEMOLITION AND NEW LAYOUT* |
| ☑ M05 | MÉCANIQUE/ *MECHANICAL* | VENTILATION NIVEAU 2 DÉMANTÈLEMENT ET RÉAMÉNAGEMENT *VENTILATION LEVEL 2 DEMOLITION AND NEW LAYOUT* |
| ☑ M06 | MÉCANIQUE/ *MECHANICAL* | CONTRÔLE *CONTROLS* |

Services publics et Approvisionnement Canada
Public Services and Procurement Canada
Direction générale des biens immobiliers
Real Property branch
Région du Québec
Quebec region
Canada

Plan clé / *Key Plan*

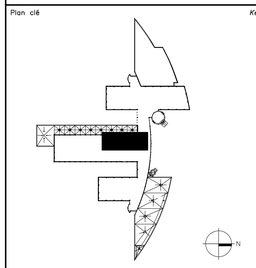


Avis / *Disclaimer*

- Ce document est émis pour consultation seulement, il ne doit pas être utilisé à des fins de construction.
- Ne jamais prendre de mesures à l'échelle sur ce document.
- ***This document is for reference purposes only and should not be used for construction.***
- ***Never take measurements to scale on this document.***

Consultants / *Consultants*

_bouthillette parizeau
systèmes évolués de bâtiments
www.bpa.ca

INGÉNIEUR Julien Allard 131401 QUÉBEC
2022-08-26

| révisions / *revisions* | description / *description* | date / *jj.mm.aaaa / dd.mm.yyyy* |
|---|---|---|
| 0 | AUTORISÉ POUR SOUMISSIONS / *AUTORIZED FOR TENDER* | 26.08.2022 |

A / B C — A no. du détail / *detail no.*; B no. de la feuille où détail exigé / *sheet no. where detail required*; C no. de la feuille où détaillé / *sheet no. where detailed*

Projet / *Project*

AGENCE SPATIALE CANADIENNE
***CANADIAN SPACE AGENCY***
6767 ROUTE DE L'AÉROPORT
SAINT HUBERT, QUÉBEC
J3Y 8Y9
CLIMATISATION DE LA SALLE N° 2B-203
***AIR-CONDITIONING OF ROOM 2B-203***

Dessin / *Drawing*

MÉCANIQUE
***MECHANICAL***

LISTE DES DESSINS ET LÉGENDE
***LIST OF DRAWING AND LEGEND***

| | |
|---|---|
| Conçu par / *Designed by* J.PRINCE–CLÉMENT | Date / *jj.mm.aaaa/dd.mm.yyyy* 20.07.2022 |
| Dessiné par / *Drawn by* J. BERTAUX–C. | Date / *jj.mm.aaaa/dd.mm.yyyy* 20.07.2022 |
| Approuvé par / *Approved by* J. ALLARD | Date / *jj.mm.aaaa/dd.mm.yyyy* 20.07.2022 |
| Gestionnaire de projet TPSGC / *PWGSC Project Manager* ALAIN DION | |
| No de projet / *Project no* 2020–134–1024 | No de projet / *Project no* A00011.02.05 |
| Consultant / *Consultant* | Client / *Client* |
| No de plan ou de dessin / *Plan or drawing no* 2020-134-1024-M1-1-0-02-00 | |
| No de projet / *Project no* TPSGC / *PWGSC* | No de feuille / *Sheet no* M01 |

AutoCAD

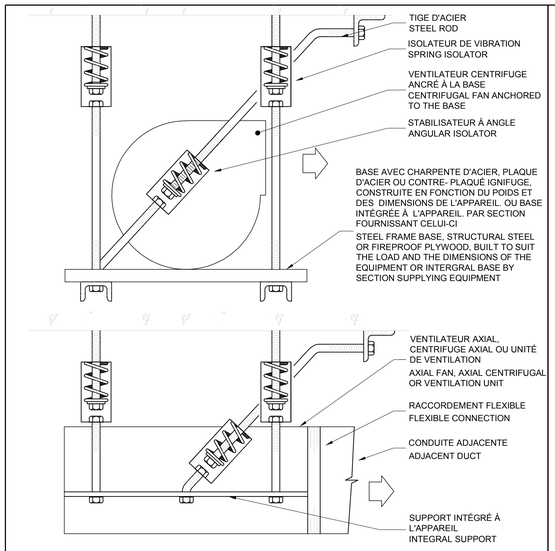


NOTE: LES RESSORTS DES STABILISATEURS DOIVENT FONCTIONNER EN COMPRESSION
NOTE: SPRING ISOLATORS SHALL OPERATE IN COMPRESSION

## APPAREIL SUSPENDU (TYPE VI)
## SUSPENDED EQUIPMENT (TYPE VI)

(NAE/NTS)

DET-M8006.DWG
99/10

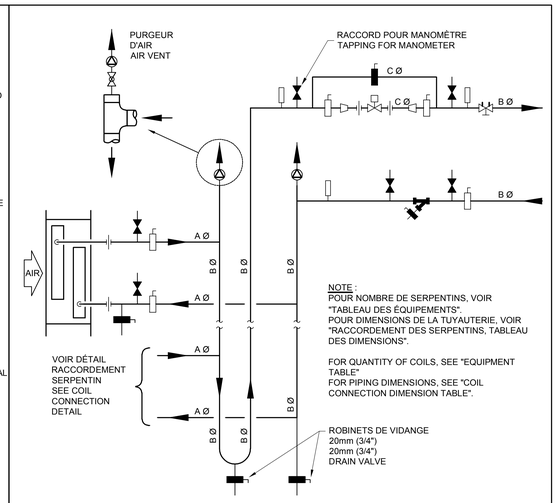


## RACCORDEMENT SERPENTINS
## ROBINET DE RÉGULATION 2 VOIES
## COIL CONNECTION 2 WAY
## REGULATION VALVE

(NAE/NTS)

DET-M3013
18/01

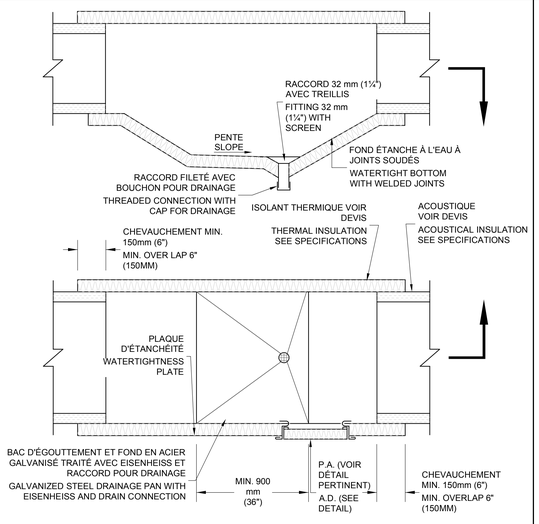


## DRAINAGE ET CALORIFUGEAGE POUR UN VENTILO-CONVECTEUR
## DRAINAGE AND INSULATION FOR A FAN COIL UNIT

(NAE/NTS)

DET-M5020
99/10

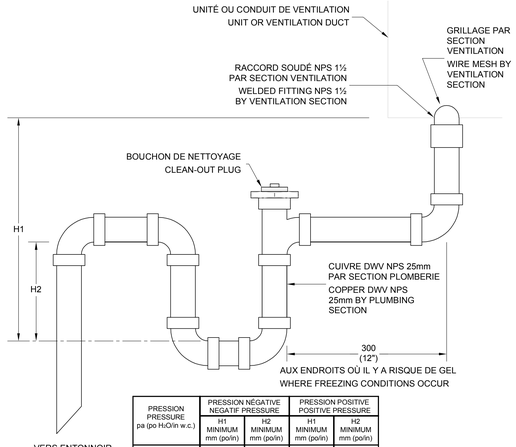


| PRESSION PRESSURE pa (po $H_2O$/in w.c.) | PRESSION NÉGATIVE NEGATIF PRESSURE | | PRESSION POSITIVE POSITIVE PRESSURE | |
|---|---|---|---|---|
| | H1 MINIMUM mm (po/in) | H2 MINIMUM mm (po/in) | H1 MINIMUM mm (po/in) | H2 MINIMUM mm (po/in) |
| 249 (1) | 100 (4) | 40 (1½) | 75 (3) | 50 (2) |
| 498 (2) | 125 (5) | 50 (2) | 100 (4) | 75 (3) |
| 996 (4) | 200 (8) | 75 (3) | 150 (6) | 125 (5) |
| 1494 (6) | 275 (11) | 100 (4) | 200 (8) | 175 (7) |
| 1992 (8) | 350 (14) | 125 (5) | 250 (10) | 225 (9) |
| 2490 (10) | 425 (17) | 150 (6) | 300 (12) | 275 (11) |

**NOTE : LA SECTION PLOMBERIE DOIT CONSULTER LA SECTION VENTILATION AFIN D'OBTENIR LA PRESSION STATIQUE APPLICABLE**
NOTE: THE PLUMBING SECTION SHALL GET THE APPLICABLE STATIC PRESSURE FROM THE VENTILATION SECTION

## DRAINAGE DES UNITÉS ET CONDUITS DE VENTILATION
## DRAINAGE OF VENTILATION UNITS AND DUCTS

(NAE/NTS)

DET-M2013
19/07

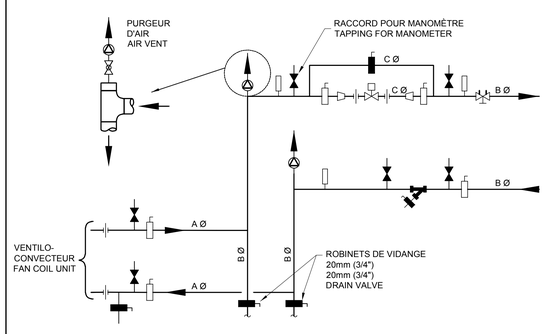


## RACCORDEMENT D'UN VENTILO-CONVECTEUR
## FAN COIL UNIT CONNECTION

(NAE/NTS)

DET-M3013
18/01

Services publics et Approvisionnement Canada
Direction générale des biens immobiliers
Région du Québec

Public Services and Procurement Canada
Real Property branch
Quebec region

Canada

Plan clé / *Key Plan*

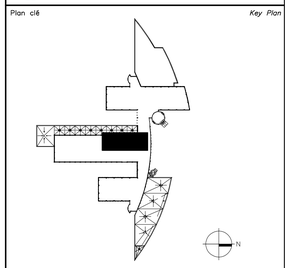

Avis / *Disclaimer*

- Ce document est émis pour consultation seulement, il ne doit pas être utilisé à des fins de construction.
- Ne jamais prendre de mesures à l'échelle sur ce document.

- ***This document is for reference purposes only and should not be used for construction.***
- ***Never take measurements to scale on this document.***

Consultants / *Consultants*

_bouthillette parizeau
systèmes évolués de bâtiments
www.bpa.ca

INGÉNIEUR Julien Allard 131401 QUÉBEC
2022-08-26

| révisions / *revisions* | description / *description* | date / *jj.mm.aaaa / dd.mm.yyyy* |
|---|---|---|
| 0 | AUTORISÉ POUR SOUMISSIONS / *AUTORIZED FOR TENDER* | 26.08.2022 |

A no. du détail / *detail no.*
B no. de la feuille où détail exigé / *sheet no. where detail required*
C no. de la feuille où détaillé / *sheet no. where detailed*

Projet / *Project*

AGENCE SPATIALE CANADIENNE
***CANADIAN SPACE AGENCY***
6767 ROUTE DE L'AÉROPORT
SAINT HUBERT, QUÉBEC
J3Y 8Y9

CLIMATISATION DE LA SALLE N° 2B-203

***AIR-CONDITIONING OF ROOM 2B-203***

Dessin / *Drawing*

MÉCANIQUE
***MECHANICAL***

DÉTAILS DE PLOMBERIE

***PLUMBING DETAILS***

Conçu par / *Designed by*: J.PRINCE-CLÉMENT — Date: 20.07.2022 (*jj.mm.aaaa/dd.mm.yyyy*)
Dessiné par / *Drawn by*: J. BERTAUX-C. — Date: 20.07.2022 (*jj.mm.aaaa/dd.mm.yyyy*)
Approuvé par / *Approved by*: J. ALLARD — Date: 20.07.2022 (*jj.mm.aaaa/dd.mm.yyyy*)
Gestionnaire de projet TPSGC / *PWGSC Project Manager*: ALAIN DION

No de projet / *Project no*: 2020-134-1024
No de projet / *Project no*: A00011.02.05
Consultant / *Consultant*
Client / *Client*

No de plan ou de dessin / *Plan or drawing no*: 2020-134-1024-M2-1-0-02-00

No de projet / *Project no* (TPSGC / *PWGSC*)
No de feuille / *Sheet no*: M02

AutoCAD

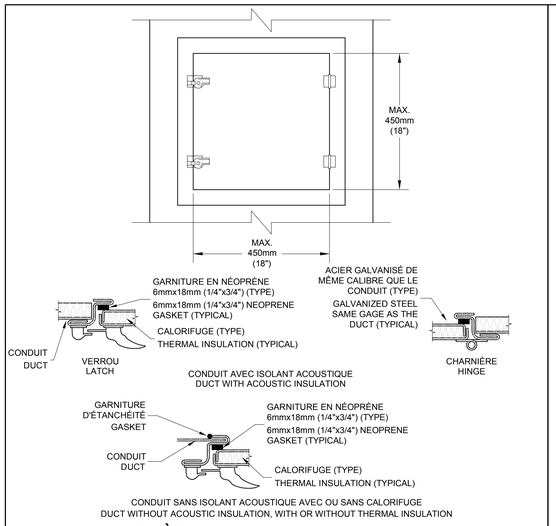


## PORTE D'ACCÈS-CONDUIT RECTANGULAIRE BASSE PRESSION

## ACCESS DOOR FOR LOW PRESSURE RECTANGULAR DUCT

(NAE/NTS)

DET-M5003
99/10

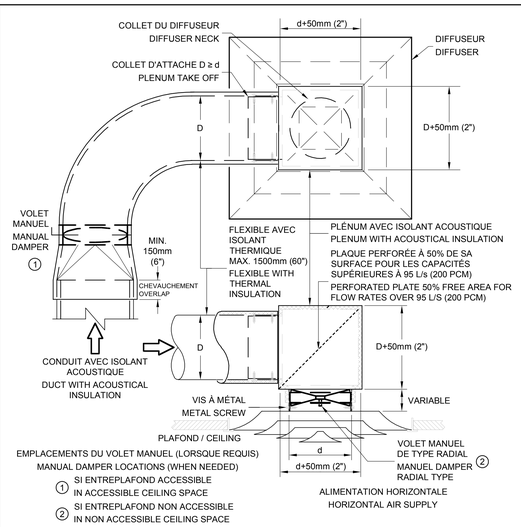


## RACCORDEMENT D'UN DIFFUSEUR CARRÉ AVEC ISOLANT ACOUSTIQUE

## SQUARE DIFFUSER CONNECTION WITH ACOUSTICAL INSULATION

(NAE/NTS)

DET-M5029
05/11

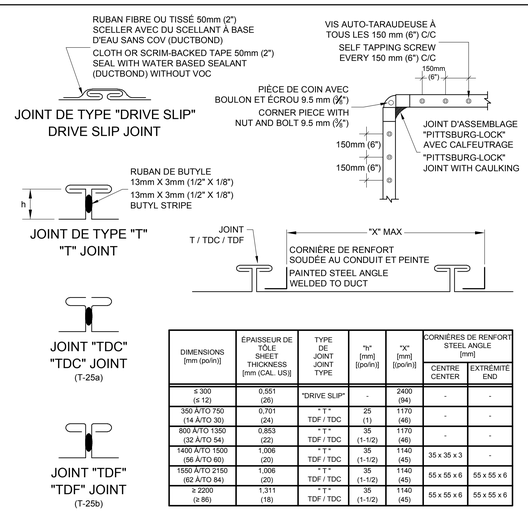


| DIMENSIONS [mm (po/in)] | ÉPAISSEUR DE TÔLE SHEET THICKNESS [mm (CAL. US)] | TYPE DE JOINT JOINT TYPE | "h" [mm] [(po/in)] | "X" [mm] [(po/in)] | CORNIÈRES DE RENFORT STEEL ANGLE [mm] | |
|---|---|---|---|---|---|---|
| | | | | | CENTRE CENTER | EXTRÉMITÉ END |
| ≤ 300 (≤ 12) | 0,551 (26) | "DRIVE SLIP" | - | 2400 (94) | - | - |
| 350 À/TO 750 (14 À/TO 30) | 0,701 (24) | " T " TDF / TDC | 25 (1) | 1170 (46) | - | - |
| 800 À/TO 1350 (32 À/TO 54) | 0,853 (22) | " T " TDF / TDC | 35 (1-1/2) | 1170 (46) | - | - |
| 1400 À/TO 1500 (56 À/TO 60) | 1,006 (20) | " T " TDF / TDC | 35 (1-1/2) | 1140 (45) | 35 x 35 x 3 | - |
| 1550 À/TO 2150 (62 À/TO 84) | 1,008 (20) | " T " TDF / TDC | 35 (1-1/2) | 1140 (45) | 55 x 55 x 6 | 55 x 55 x 6 |
| ≥ 2200 (≥ 86) | 1,311 (18) | " T " TDF / TDC | 35 (1-1/2) | 1140 (45) | 55 x 55 x 6 | 55 x 55 x 6 |

## CONDUIT RECTANGULAIRE - BASSE PRESSION - JOINT ET RENFORT

## CROSS JOINT AND REINFORCEMENT FOR LOW PRESSURE RECTANGULAR DUCT

(NAE/NTS)

DET-M5007
2018/11

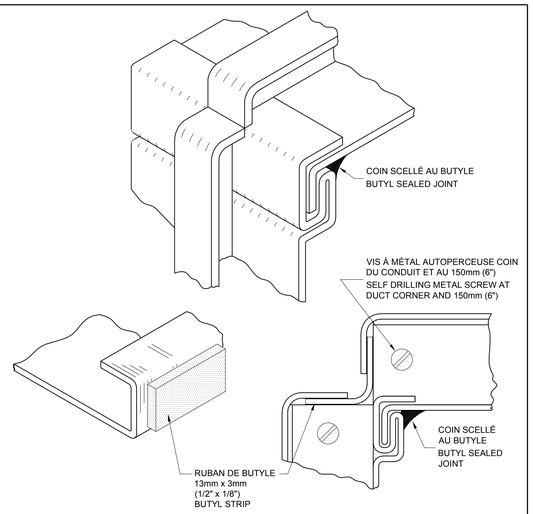


## ÉTANCHÉITÉ POUR CONDUIT RECTANGULAIRE BASSE PRESSION

## SEALED JOINT FOR LOW PRESSURE RECTANGULAR DUCT

(NAE/NTS)

DET-M5011
17/02

| CONDUITS RECTANGULAIRES ET CIRCULAIRES RECTANGULAR AND CIRCULAR DUCTS | |
|---|---|
| DÉBIT / AIR FLOW | DIMENSIONS (SAUF INDICATIONS CONTRAIRES) (UNLESS OTHERWISE STATED) |
| 90 L/s ET MOINS / LPS OR LESS<br>200 PCM ET MOINS / CFM OR LESS | 200x150 OU / OR 200Ø<br>8x6 OU / OR 8Ø |
| 91 - 120 L/s / LPS<br>200 - 250 PCM / CFM | 250x150 OU / OR 225Ø<br>10x6 OU / OR 9Ø |
| 120 - 155 L/s / LPS<br>250 - 330 PCM / CFM | 300x150 OU / OR 200x200 OU / OR 250Ø<br>12x6 OU / OR 8x8 OU / OR 10Ø |
| 155 - 180 L/s / LPS<br>330 - 380 PCM / CFM | 350x150 OU / OR 250x200 OU / OR 250Ø<br>14x6 OU / OR 10x8 OU / OR 10Ø |
| 180 - 225 L/s / LPS<br>380 - 480 PCM / CFM | 300x200 OU / OR 275Ø<br>12x8 OU / OR 11Ø |
| 225 - 240 L/s / LPS<br>480 - 510 PCM / CFM | 450x150 OU / OR 250x250 OU / OR 275Ø<br>18x6 OU / OR 10x10 OU / OR 11Ø |
| 240 - 270 L/s / LPS<br>510 - 575 PCM / CFM | 350x200 OU / OR 300Ø<br>14x9 OU / OR 12Ø |
| 270 - 315 L/s / LPS<br>575 - 680 PCM / CFM | 400x200 OU / OR 300x250 OU / OR 325Ø<br>16x8 OU / OR 12x10 OU / OR 13Ø |
| 315 - 390 L/s / LPS<br>680 - 830 PCM / CFM | 450x200 OU / OR 350x250 OU / OR 350Ø<br>18x8 OU / OR 14x10 OU / OR 14Ø |

## DIMENSIONS POUR CONDUITS BASSE PRESSION

## DIMENSIONS FOR LOW PRESSURE DUCTS

(NAE/NTS)

DET-M5032
2019/06

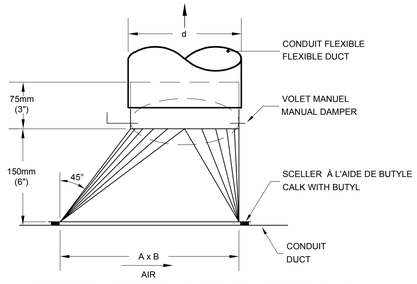


TYPE RECTANGULAIRE OU CIRCULAIRE / RECTANGULAR OR CIRCULAR TYPE

DIMENSIONS :

| A x B mm | d Ø mm | D Ø mm |
|---|---|---|
| 175 x 150 | 100 | 175 |
| 200 x 175 | 125 | 200 |
| 225 x 200 | 150 | 225 |
| 250 x 200 | 175 | 250 |
| 275 x 225 | 200 | 275 |
| 325 x 275 | 250 | 325 |
| 375 x 325 | 300 | 375 |
| 425 x 350 | 350 | 425 |

| A x B (po) | d Ø (po) | D Ø (po) |
|---|---|---|
| 7 x 6 | 4 | 7 |
| 8 x 7 | 5 | 8 |
| 9 x 8 | 6 | 9 |
| 10 x 8 | 7 | 10 |
| 11 x 9 | 8 | 11 |
| 13 x 11 | 10 | 13 |
| 15 x 13 | 12 | 15 |
| 17 x 14 | 14 | 17 |

NOTES :
- VOLETS MANUELS REQUIS SUR RACCORDS DES DIFFUSEURS SEULEMENT
- MANUAL DAMPERS REQUIRES ON DIFFUSER FITTING ONLY
- d : = DIAMÈTRE DU CONDUIT FLEXIBLE
- d : = FLEXIBLE DUCT DIAMETER

## RACCORD POUR CONDUIT FLEXIBLE VERS UNITÉ TERMINALE D'ALIMENTATION D'AIR OU DIFFUSEUR

## FLEXIBLE DUCT CONNECTION TO DIFFUSER OR AIR SUPPLY TERMINAL UNIT

(NAE/NTS)

DET-M5021
96/03

| CONDUITS RECTANGULAIRES ET OBLONGS RECTANGULAR AND OBLONG DUCTS | | | | | | |
|---|---|---|---|---|---|---|
| BASSE PRESSION LOW PRESSURE | | | | MOYENNE ET HAUTE PRESSION MEDIUM AND HIGH PRESSURE | | |
| PLUS GRAND CÔTÉ OU GRAND AXE LARGEST SIDE OR LARGE AXIS [mm (po / in)] | U* OU / OR L** NOTE 1 [mm x mm x mm] | ESPACEMENT MAXIMUM MAXIMUM SPACING [m (pi / ft)] | TIGES DIAMÈTRE ROD DIAMETER [(po / in)] | L** NOTE 1 [mm x mm x mm] | ESPACEMENT MAXIMUM MAXIMUM SPACING [m (pi / ft)] | TIGES DIAMÈTRE ROD DIAMETER [(po / in)] |
| ≤ 610 (≤ 24) | U: 50 x 25 x 1.311 | 2.4 (8) | (1/4) | L: 25 x 25 x 3 | 2.4 (8) | (1/4) |
| 625 À / TO 750 (25 À / TO 30) | U: 50 x 25 x 1.311 | 2.4 (8) | (1/4) | L: 35 x 35 x 3 | 2.4 (8) | (1/4) |
| 785 À / TO 1065 (31 À / TO 42) | L: 35 x 35 x 3 | 2.4 (8) | (1/4) | L: 35 x 35 x 3 | 2.4 (8) | (3/8) |
| 1090 À / TO 1525 (43 À / TO 60) | L: 35 x 35 x 3 | 2.4 (8) | (3/8) | L: 55 x 55 x 5 | 2.4 (8) | (3/8) |
| 1550 À / TO 2125 (61 À / TO 84) | L: 55 x 55 x 5 | 2.4 (8) | (3/8) | L: 55 x 55 x 5 | 2.4 (8) | (3/8) |
| 2160 À / TO 2440 (85 À / TO 96) | L: 55 x 55 x 5 | 2.4 (8) | (3/8) | L: 55 x 55 x 5 | 2.4 (8) | (3/8) |
| ≥ 2465 (≥ 97) | L: 55 x 55 x 5 | 2.4 (8) | (3/8) | L: 55 x 55 x 5 | 2.4 (8) | (3/8) |

NOTE 1 : DIMENSIONS SELON LE "MANUEL" DE L'INSTITUT CANADIEN DE LA CONSTRUCTION EN ACIER SIZES ACCORDING TO THE CANADIAN INSTITUTE OF STEEL CONSTRUCTION "HANDBOOK"

U* : SUPPORT EN "U" EN ACIER ESTAMPÉ
U-SHAPED STAMPED STEEL HANGERS

L** : CORNIÈRES
ANGLE IRON

## DIMENSIONS DES SUPPORTS D'ACIER EN "U", CORNIÈRES ET TIGES - ESPACEMENT MAXIMUM

## U-SHAPED STEEL HANGERS ANGLE IRON AND ROD SIZES - MAXIMUM SPACING

(NAE/NTS)

DET-M5025
18/05

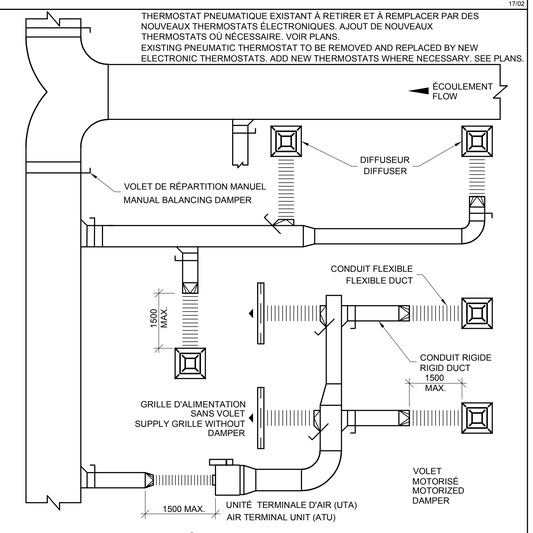


## VOLETS DE RÉPARTITION MANUELS D'UN RÉSEAU D'ALIMENTATION BASSE VITESSE

## MANUAL BALANCING DAMPERS FOR LOW VELOCITY VENTILATION SYSTEM

(NAE/NTS)

DET-M5030
2019/05

Services publics et Approvisionnement Canada
Public Services and Procurement Canada

Direction générale des biens immobiliers
Real Property branch

Région du Québec
Quebec region

Canada

Plan clé / *Key Plan*

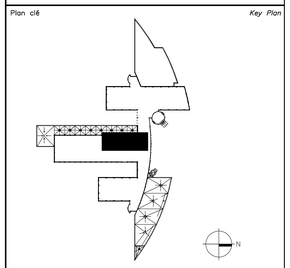

*Avis* / *Disclaimer*

- Ce document est émis pour consultation seulement, il ne doit pas être utilisé à des fins de construction.
- Ne jamais prendre de mesures à l'échelle sur ce document.

- ***This document is for reference purposes only and should not be used for construction.***
- ***Never take measurements to scale on this document.***

*Consultants* / *Consultants*

_bouthillette parizeau

systèmes évolués de bâtiments
www.bpa.ca

INGÉNIEUR Julien Allard 131401 QUÉBEC 2022-08-26

| | | |
|---|---|---|
| 0 | AUTORISÉ POUR SOUMISSIONS *AUTORIZED FOR TENDER* | 26.08.2022 |
| révisions *revisions* | description *description* | date *jj.mm.aaaa dd.mm.yyyy* |

A no. du détail *detail no.*
B no. de la feuille où détail exigé *sheet no. where detail required*
C no. de la feuille où détaillé *sheet no. where detailed*

Projet / *Project*

AGENCE SPATIALE CANADIENNE
*CANADIAN SPACE AGENCY*
6767 ROUTE DE L'AÉROPORT
SAINT HUBERT, QUÉBEC
J3Y 8Y9
CLIMATISATION DE LA SALLE N° 2B-203
*AIR-CONDITIONING OF ROOM 2B-203*

Dessin / *Drawing*

MÉCANIQUE
*MECHANICAL*

DÉTAILS DE VENTILATION

*VENTILATION DETAILS*

| | |
|---|---|
| Conçu par / *Designed by* | J.PRINCE-CLÉMENT |
| Date / *jj.mm.aaaa/dd.mm.yyyy* | 20.07.2022 |
| Dessiné par / *Drawn by* | J. BERTAUX-C. |
| Date / *jj.mm.aaaa/dd.mm.yyyy* | 20.07.2022 |
| Approuvé par / *Approved by* | J. ALLARD |
| Date / *jj.mm.aaaa/dd.mm.yyyy* | 20.07.2022 |
| Gestionnaire de projet TPSGC / *PWGSC Project Manager* | ALAIN DION |
| No de projet / *Project no* | 2020-134-1024 |
| No de projet / *Project no* | A00011.02.05 |
| Consultant / *Consultant* | |
| Client / *Client* | |
| No de plan ou de dessin / *Plan or drawing no* | 2020-134-1024-M3-1-0-02-00 |
| No de projet / *Project no* | TPSGC / *PWGSC* |
| No de feuille / *Sheet no* | M03 |

AutoCAD

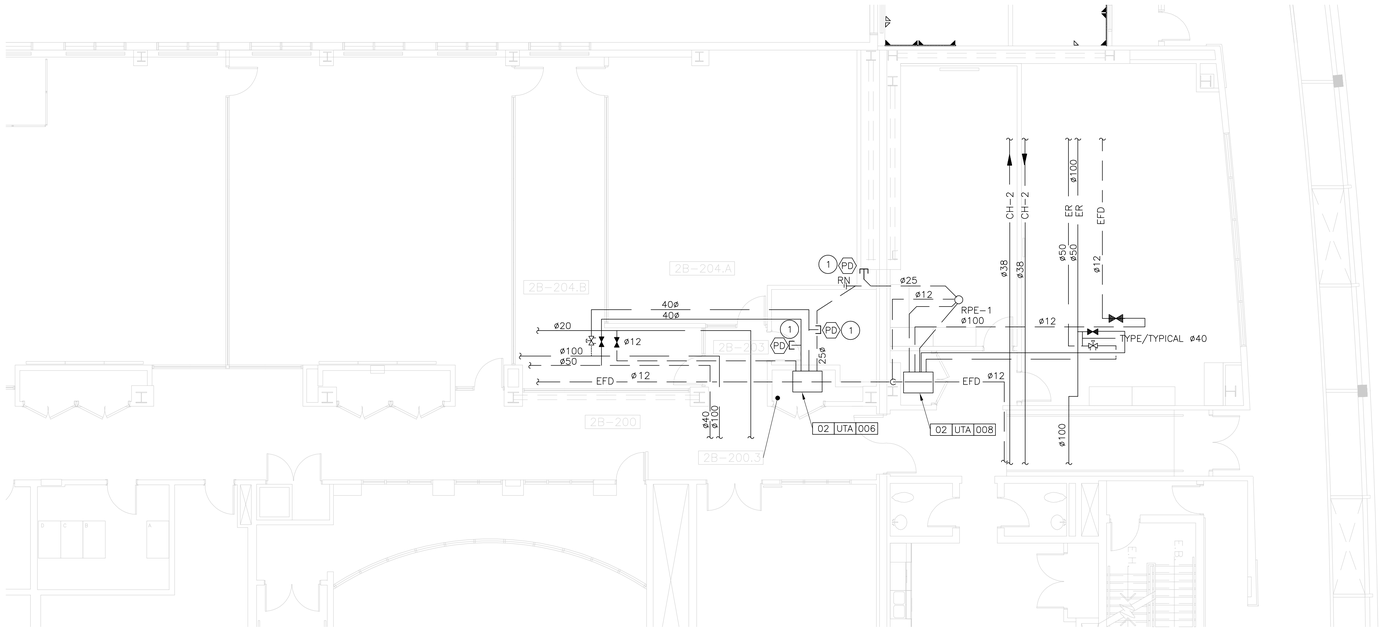


DÉMOLITION
*DEMOLITION*

ÉCHELLE/SCALE: 1:100

NOTE(S) GÉNÉRALE(S) DÉMOLITION: /
*GENERAL DEMOLITION NOTE(S):*

- SAUF INDICATIONS CONTRAIRES, TOUS LES ÉQUIPEMENTS MONTRÉS DANS LA ZONE DES TRAVAUX SONT EXISTANTS À CONSERVER./

  *EXCEPT OTHERWISE NOTICES, ALL THE EQUIPMENTS SHOWN IN THE WORKING ZONE ARE EXISTING TO REMAIN.*

NOTE(S) SPÉCIFIQUE(S): /
*SPECIFIC NOTE(S):*

1. RETIRER LES BOUCHONS DE TUYAUTERIE EXISTANTS POUR PERMETTRE LE RACCORDEMENT VERS LA NOUVELLE UNITÉ./

   *REMOVE EXISTING PIPE PLUGS TO ALLOW CONNECTION TO THE NEW UNIT.*

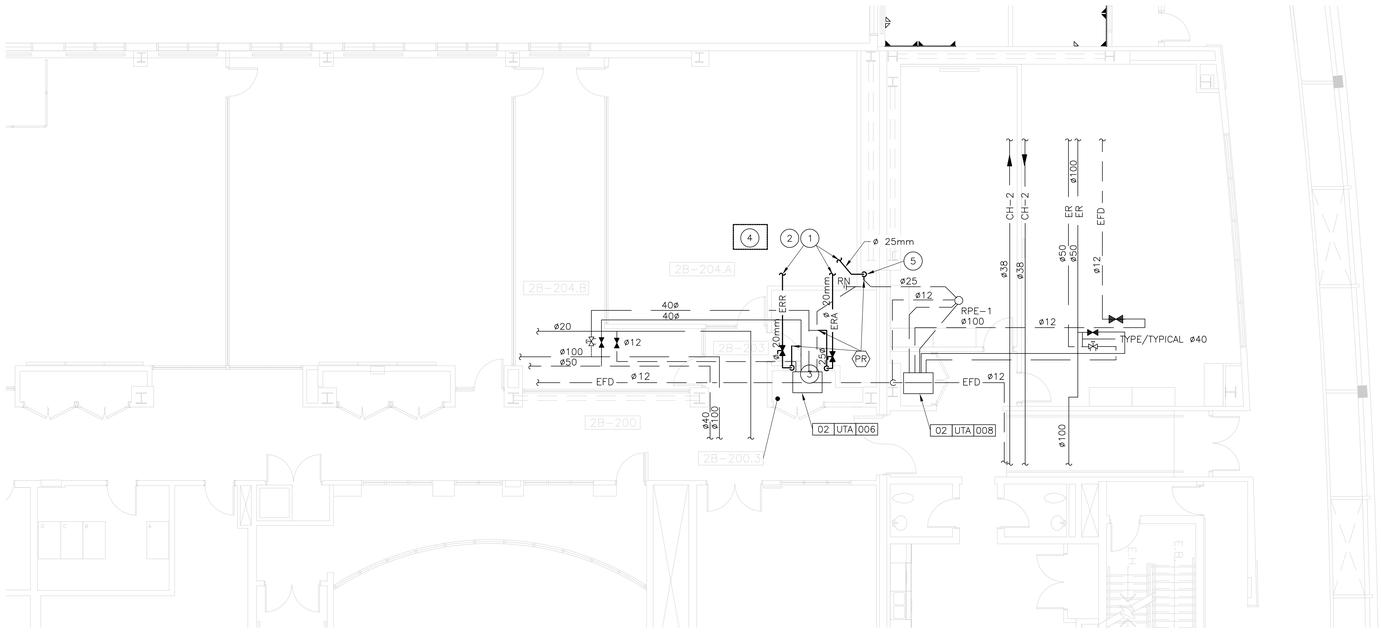


RÉAMÉNAGEMENT
*NEW LAYOUT*

ÉCHELLE/SCALE: 1:100

NOTE(S) GÉNÉRALE(S) RÉAMÉNAGEMENT: /
*GENERAL NEW LAYOUT NOTE(S):*

- SAUF INDICATIONS CONTRAIRES, TOUS LES ÉQUIPEMENTS MONTRÉS DANS LA ZONE DES TRAVAUX SONT EXISTANTS CONSERVÉS./

  *EXCEPT OTHERWISE NOTICES, ALL THE EQUIPMENTS SHOWN IN THE WORKING ZONE ARE KEPT.*

- L'ENTREPRENEUR DOIT VALIDER LA TUYAUTERIE AVANT D'EFFECTUER LES TRAVAUX. FAIRE VALIDER LES DESSINS D'ÉRECTION.

  *THE CONTRACTOR MUST VALIDATE THE PIPING BEFORE PERFORMING THE WORK. HAVE THE ERECTION DESIGN VALIDATED.*

NOTE(S) SPÉCIFIQUE(S) RÉAMÉNAGEMENT: /
*SPECIFIC NEW LAYOUT NOTE(S):*

1. NOUVELLE TUYAUTERIE À RACCORDER VERS LA NOUVELLE UNITÉ DE VENTILATION. INCLURE VALVE D'ISOLEMENT./

   *NEW PIPING TO BE CONNECTED TO THE NEW VENTILATION UNIT. INCLUDE ISOLATION VALVE.*

2. COORDONNER L'INSTALLATION AVEC LA PROTECTION INCENDIE ET LA STRUCTURE EXISTANTE. NE PAS OBSTRUER LES PLÉNUMS DE VENTILATION./

   *COORDINATE THE INSTALLATION WITH THE EXISTING FIRE PROTECTION AND STRUCTURE. DO NOT OBSTRUCT VENTILATION PLENUMS.*

3. MONTER LA TUYAUTERIE DANS LA CLOISON SANS ENTRER EN CONFLIT AVEC LA STRUCTURE./

   *MOUNT THE PIPING IN THE WALL WITHOUT CONFLICTING WITH THE STRUCTURE.*

4. NOUVELLE UNITÉ DE VENTILATION./
   *NEW VENTILATION UNIT.*

5. RACCORDEMENT INDIRECT VERS LE DRAIN./
   *INDIRECT CONNECTION TO THE DRAIN*

Services publics et Approvisionnement Canada
Direction générale des biens immobiliers
Région du Québec

Public Services and Procurement Canada
Real Property branch
Quebec region

Canada

Plan clé / *Key Plan*

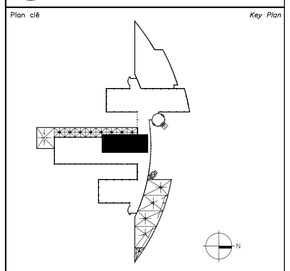

Avis / *Disclaimer*

- Ce document est émis pour consultation seulement, il ne doit pas être utilisé à des fins de construction.
- Ne jamais prendre de mesures à l'échelle sur ce document.
- *This document is for reference purposes only and should not be used for construction.*
- *Never take measurements to scale on this document.*

Consultants / *Consultants*

_bouthillette parizeau
systèmes évolués de bâtiments
www.bpa.ca

INGÉNIEUR Julien Allard 131401 QUÉBEC
2022-08-26

| révisions / *revisions* | description / *description* | date / *jj.mm.aaaa / dd.mm.yyyy* |
|---|---|---|
| 0 | AUTORISÉ POUR SOUMISSIONS / *AUTORIZED FOR TENDER* | 26.08.2022 |

A no. du détail / *detail no.*
B no. de la feuille où détail exigé / *sheet no. where detail required*
C no. de la feuille où détaillé / *sheet no. where detailed*

Projet / *Project*

AGENCE SPATIALE CANADIENNE
*CANADIAN SPACE AGENCY*
6767 ROUTE DE L'AÉROPORT
SAINT HUBERT, QUÉBEC
J3Y 8Y9
CLIMATISATION DE LA SALLE N° 2B-203
*AIR-CONDITIONING OF ROOM 2B-203*

Dessin / *Drawing*

MÉCANIQUE
*MECHANICAL*

PLOMBERIE/ EAU GLACÉE
NIVEAU 2
DÉMANTÈLEMENT ET RÉAMÉNAGEMENT

*PLUMBING/ CHILLED WATER*
*LEVEL 2*
*DEMOLITION AND NEW LAYOUT*

| | |
|---|---|
| Conçu par / *Designed by* | J.PRINCE-CLÉMENT |
| Date / *jj.mm.aaaa/dd.mm.yyyy* | 20.07.2022 |
| Dessiné par / *Drawn by* | J. BERTAUX-C. |
| Date / *jj.mm.aaaa/dd.mm.yyyy* | 20.07.2022 |
| Approuvé par / *Approved by* | J. ALLARD |
| Date / *jj.mm.aaaa/dd.mm.yyyy* | 20.07.2022 |
| Gestionnaire de projet TPSGC / *PWGSC Project Manager* | ALAIN DION |
| No de projet / *Project no* | 2020-134-1024 |
| No de projet / *Project no* | A00011.02.05 |
| Consultant / *Consultant* | |
| Client / *Client* | |
| No de plan ou de dessin / *Plan or drawing no* | 2020-134-1024-M4-1-0-02-00 |
| No de projet / *Project no* TPSGC | |
| No de feuille / *Sheet no* PWGSC | M04 |

AutoCAD

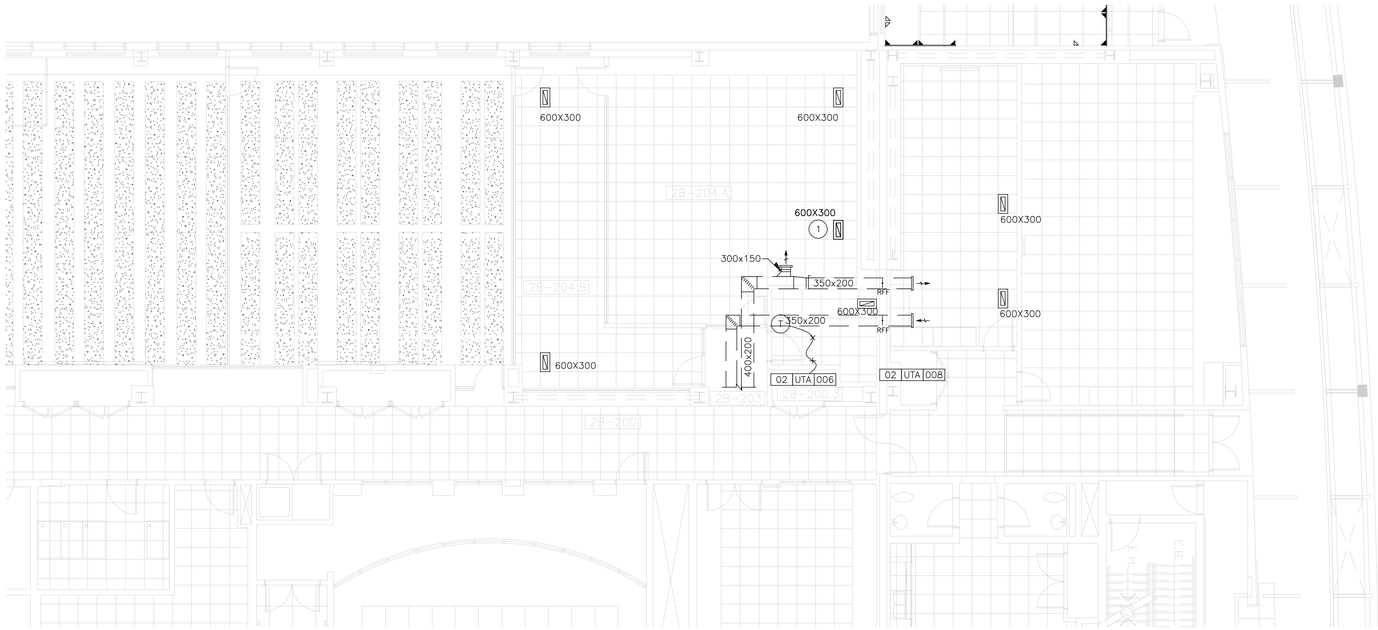


## DÉMOLITION
## *DEMOLITION*

ÉCHELLE/SCALE: 1:100

NOTE(S) GÉNÉRALE(S) DÉMOLITION: /
*GENERAL DEMOLITION NOTE(S):*

- SAUF INDICATIONS CONTRAIRES, TOUS LES ÉQUIPEMENTS MONTRÉS DANS LA ZONE DES TRAVAUX SONT EXISTANTS À CONSERVER./

  *EXCEPT OTHERWISE NOTICES, ALL THE EQUIPMENTS SHOWN IN THE WORKING ZONE ARE EXISTING TO REMAIN.*

NOTE(S) SPÉCIFIQUE(S): /
*SPECIFIC NOTE(S):*

1. GRILLE DE RETOUR À RELOCALISER./

   *RETURN GRID TO BE RELOCATED.*

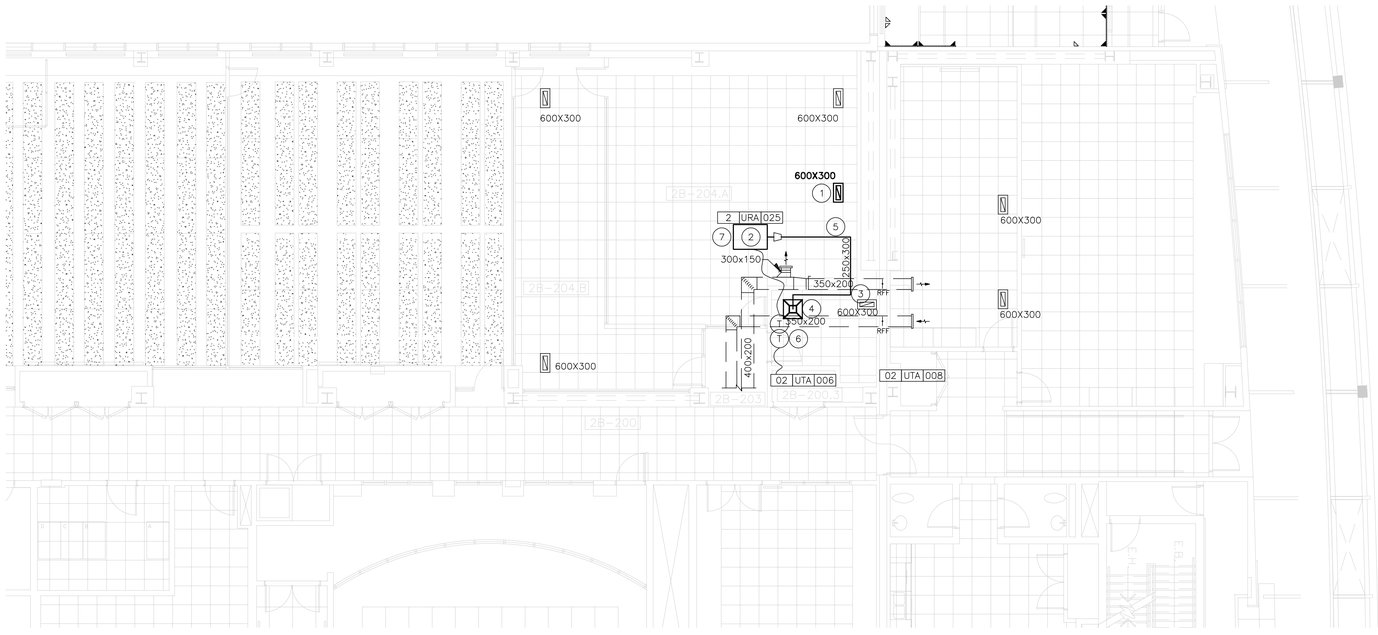


## RÉAMÉNAGEMENT
## *NEW LAYOUT*

ÉCHELLE/SCALE: 1:100

NOTE(S) GÉNÉRALE(S) RÉAMÉNAGEMENT: /
*GENERAL NEW LAYOUT NOTE(S):*

- SAUF INDICATIONS CONTRAIRES, TOUS LES ÉQUIPEMENTS MONTRÉS DANS LA ZONE DES TRAVAUX SONT EXISTANTS CONSERVÉS./

  *EXCEPT OTHERWISE NOTICES, ALL THE EQUIPMENTS SHOWN IN THE WORKING ZONE ARE KEPT.*

NOTE(S) SPÉCIFIQUE(S) RÉAMÉNAGEMENT: /
*SPECIFIC NEW LAYOUT NOTE(S):*

1. GRILLE DE RETOUR RÉCUPÉRÉE À INSTALLER./

   *RETURN GRID RECOVERED TO INSTALL.*

2. NOUVELLE UNITÉ DE VENTILATION À INSTALLER AVEC NOUVEAU THERMOSTAT. COORDONNER L'INSTALLATION AFIN DE NE PAS OBSTRUER LA DISTRIBUTION D'AIR EXISTANTE./

   *NEW VENTILATION UNIT TO BE INSTALLED WITH NEW THERMOSTAT. COORDINATE THE INSTALLATION SO AS NOT TO OBSTRUCT THE EXISTING AIR DISTRIBUTION.*

3. NOUVEAU PERCEMENT À COORDONNER AVEC LES COMPOSANTES EXISTANTES./

   *NEW DRILLING TO BE COORDINATED WITH EXISTING COMPONENTS.*

4. VOIR DEVIS POUR MODÈLE TYPE DE DIFFUSEUR. PDDR :DÉBIT 285L/s AVEC DIAMÈTRE DE RACCORD DE 250mm./

   *SEE QUOTATION FOR DIFFUSER TYPE. PDDR: FLOW 285L/s WITH 250mm CONNECTION DIAMETER.*

5. ISOLANT ACOUSTIQUE POUR LA GAINE D'ALIMENTATION ET DE RETOUR./

   *ACOUSTIC INSULATION FOR THE SUPPLY AND RETOUR DUCT.*

6. NOUVEAU THERMOSTAT POUR ASSURER LE BON FONCTIONNEMENT DE L'UNITÉ EXISTANTE 02-UTA-006./

   *NEW THERMOSTAT TO ENSURE PROPER OPERATION OF EXISTING UNIT 02-UTA-006.*

7. INSTALLER UNE NOUVELLE SONDE POUR LE NIVEAU DE CONDENSAT. LORSQUE LE NIVEAU DE CONDENSAT EST ÉLEVÉ, METTRE L'UNITÉ À L'ARRÊT./

   *INSTALL A NEW CONDENSATE LEVEL SENSOR. WHEN THE CONDENSATE LEVEL IS HIGH, TURN THE UNIT OFF.*

Services publics et Approvisionnement Canada
Public Services and Procurement Canada

Direction générale des biens immobiliers
Real Property branch

Région du Québec
Quebec region

Canada

Plan clé / *Key Plan*

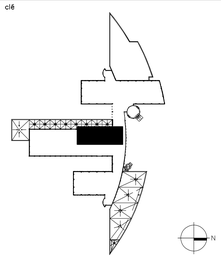


Avis / *Disclaimer*

- Ce document est émis pour consultation seulement, il ne doit pas être utilisé à des fins de construction.
- Ne jamais prendre de mesures à l'échelle sur ce document.

- *This document is for reference purposes only and should not be used for construction.*
- *Never take measurements to scale on this document.*

Consultants / *Consultants*

_bouthillette parizeau

systèmes évolués de bâtiments
www.bpa.ca

INGÉNIEUR
Julien Allard
131401
QUÉBEC
2022-08-26

| révisions / *revisions* | description / *description* | date / *jj.mm.aaaa / dd.mm.yyyy* |
|---|---|---|
| 0 | AUTORISÉ POUR SOUMISSIONS / *AUTORIZED FOR TENDER* | 26.08.2022 |

A no. du détail / *detail no.*
B no. de la feuille où détail exigé / *sheet no. where detail required*
C no. de la feuille où détaillé / *sheet no. where detailed*

Projet / *Project*

AGENCE SPATIALE CANADIENNE
*CANADIAN SPACE AGENCY*
6767 ROUTE DE L'AÉROPORT
SAINT HUBERT, QUÉBEC
J3Y 8Y9

CLIMATISATION DE LA SALLE N° 2B-203
*AIR-CONDITIONING OF ROOM 2B-203*

Dessin / *Drawing*

MÉCANIQUE
*MECHANICAL*

VENTILATION
NIVEAU 2
DÉMANTÈLEMENT ET RÉAMÉNAGEMENT

*VENTILATION*
*LEVEL 2*
*DEMOLITION AND NEW LAYOUT*

| | |
|---|---|
| Conçu par / *Designed by* | J.PRINCE-CLÉMENT |
| Date / *jj.mm.aaaa/dd.mm.yyyy* | 20.07.2022 |
| Dessiné par / *Drawn by* | J. BERTAUX-C. |
| Date / *jj.mm.aaaa/dd.mm.yyyy* | 20.07.2022 |
| Approuvé par / *Approved by* | J. ALLARD |
| Date / *jj.mm.aaaa/dd.mm.yyyy* | 20.07.2022 |
| Gestionnaire de projet TPSGC / *PWGSC Project Manager* | ALAIN DION |
| No de projet / *Project no* | 2020-134-1024 |
| No de projet / *Project no* | A00011.02.05 |
| Consultant / *Consultant* | |
| Client / *Client* | |
| No de plan ou de dessin / *Plan or drawing no* | 2020-134-1024-M5-1-0-02-00 |
| No de projet / *Project no* | TPSGC / *PWGSC* |
| No de feuille / *Sheet no* | M05 |

AutoCAD

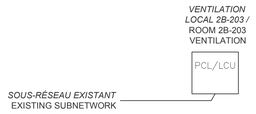


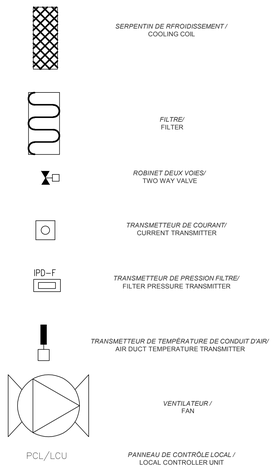


## *ARCHITECTURE RÉSEAU*
## NETWORK ARCHITECTURE

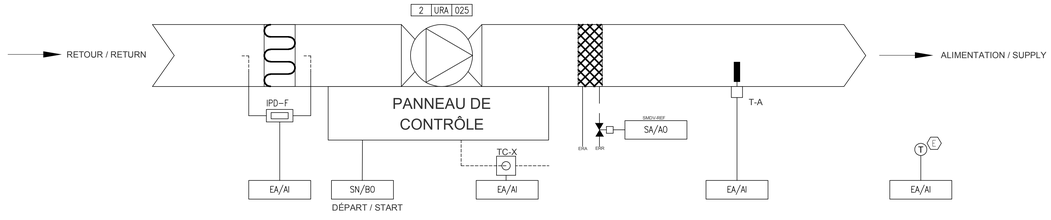


## CLIMATISATION SALLE 2B-203 /
## COOLING ROOM 2B-203

Services publics et Approvisionnement Canada

Direction générale des biens immobiliers

Région du Québec

Public Services and Procurement Canada

Real Property branch

Quebec region

Canada

Plan clé / *Key Plan*

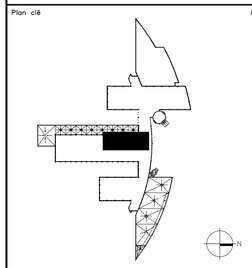


Avis / *Disclaimer*

- Ce document est émis pour consultation seulement, il ne doit pas être utilisé à des fins de construction.
- Ne jamais prendre de mesures à l'échelle sur ce document.

- *This document is for reference purposes only and should not be used for construction.*
- *Never take measurements to scale on this document.*

Consultants / *Consultants*

_bouthillette parizeau

systèmes évolués de bâtiments
www.bpa.ca

DÉGRADÉ NON VALIDE / *DEGRADED NOT VALID*

INGÉNIEUR
Julien Allard
131401
QUÉBEC

2022-08-26

| révisions / *revisions* | description / *description* | date / *jj.mm.aaaa / dd.mm.yyyy* |
|---|---|---|
| 0 | AUTORISÉ POUR SOUMISSIONS / *AUTORIZED FOR TENDER* | 26.08.2022 |

A no. du détail / *detail no.*
B no. de la feuille où détail exigé / *sheet no. where detail required*
C no. de la feuille où détaillé / *sheet no. where detailed*

Projet / *Project*

AGENCE SPATIALE CANADIENNE
***CANADIAN SPACE AGENCY***
6767 ROUTE DE L'AÉROPORT
SAINT HUBERT, QUÉBEC
J3Y 8Y9
CLIMATISATION DE LA SALLE N° 2B-203
***AIR-CONDITIONING OF ROOM 2B-203***

Dessin / *Drawing*

CONTRÔLE
***CONTROLS***

| | |
|---|---|
| Conçu par / *Designed by* | A. SAINJOUR — Date / *jj.mm.aaaa/dd.mm.yyyy* 20.07.2022 |
| Dessiné par / *Drawn by* | M.S. BAZELAIS — Date / *jj.mm.aaaa/dd.mm.yyyy* 20.07.2022 |
| Approuvé par / *Approved by* | A. SAINJOUR — Date / *jj.mm.aaaa/dd.mm.yyyy* 20.07.2022 |
| Gestionnaire de projet TPSGC / *PWGSC Project Manager* | ALAIN DION |
| No de projet / *Project no* | 2020-134-1024 |
| No de projet / *Project no* | A00011.02.05 |
| Consultant / *Consultant* | |
| Client / *Client* | |
| No de plan ou de dessin / *Plan or drawing no* | 2020-134-1024-M6-1-0-02-00 |
| No de projet / *Project no* TPSGC / *PWGSC* | |
| No de feuille / *Sheet no* | M06 |

AutoCAD