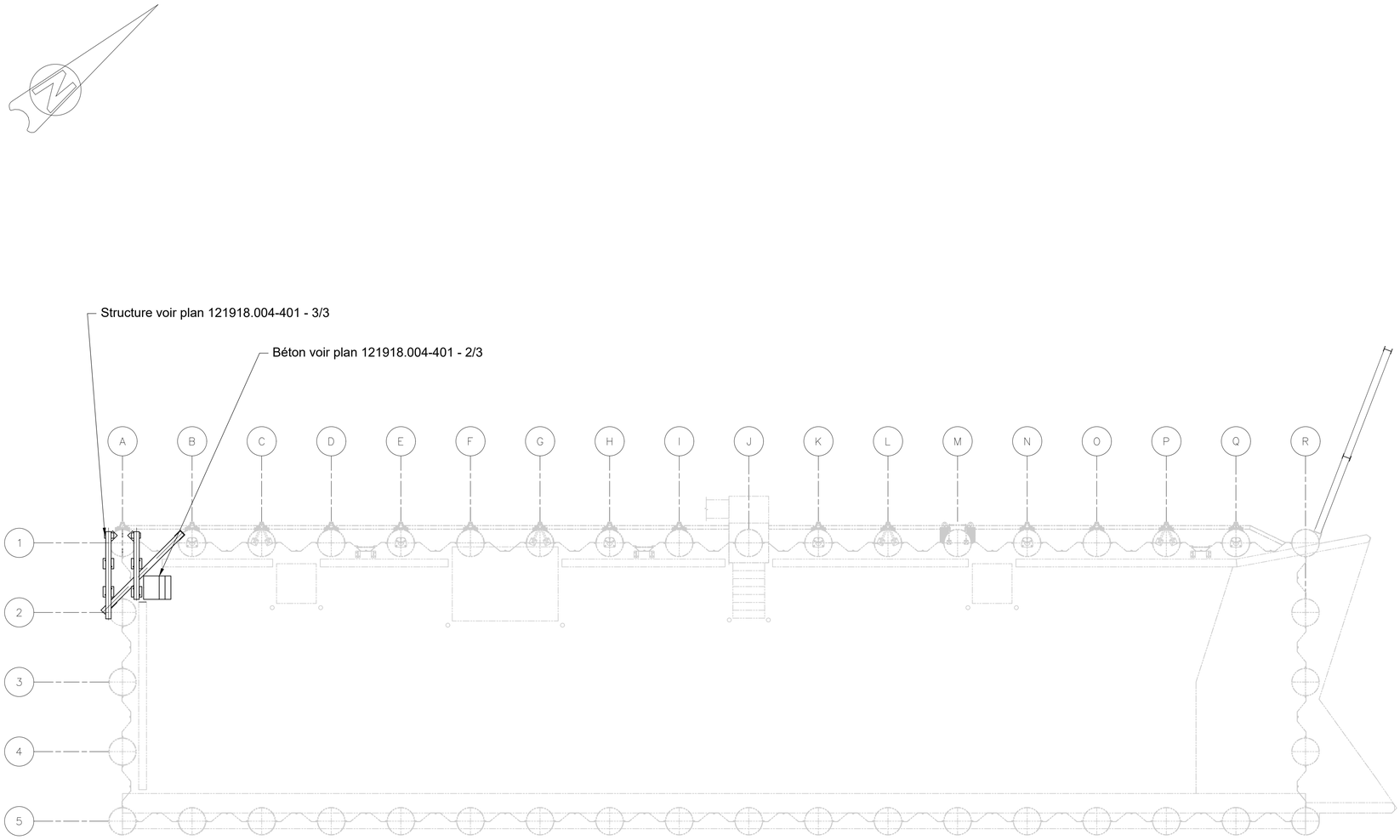

VUE EN PLAN

1:25

GENERALES :

1-TOUS LES TRAVAUX DOIVENT REPONDRE AUX EXIGENCES DU CNB 2010 DERNIÈRE ÉDITION.

2-TOUS LES TRAVAUX DOIVENT ETRE EFFECTUES SELON LA DERNIERE EDITION DE LA NORME CORRESPONDANTE RESPECTIVE.

3-TOUTES LES DIMENSIONS MARQUEES D'UN ± DEVRONT ETRE VERIFIEES AU CHANTIER PAR L'ENTREPRENEUR AVANT LE DEBUT DES TRAVAUX.

4-L'ENTREPRENEUR DOIT VERIFIER TOUTES LES DIMENSIONS, NIVEAUX ET CONDITIONS SUR LE SITE ET AVISER L'INGENIEUR DE TOUTE ERREUR OU OMISSION AVANT LE DEBUT DES TRAVAUX.

5-AVANT DE DEBUTER LA FABRICATION DE CHAQUE PIECE, L'ENTREPRENEUR DOIT VERIFIER TOUTES LES DIMENSIONS AUX DESSINS ET VOIR A CE QUE CELLES-CI CONCORDENT. IL DOIT EGALEMENT EFFECTUER LES RELEVES ET PRENDRE LES MESURES AU CHANTIER POUR QUE LES PIECES QU'IL FABRIQUE S'ACCORDENT PARFAITEMENT AVEC LES PIECES D'EQUIPEMENT, DE STRUCTURE OU AUTRES AVOISINANTES. AUCUN COUT SUPPLEMENTAIRE NE SERA JUSTIFIABLE POUR UNE MODIFICATION DUE A UNE INTERFERENCE AVEC UN ELEMENT EXISTANT QUEL QU'IL SOIT.

6-L'ENTREPRENEUR SE DOIT DE RESPECTER LES CARACTERISTIQUES, SPECIFICATIONS ET PROCEDURES DE MISE EN PLACE DE TOUS LES PRODUITS ET/OU MATERIAUX SPECIFIES AUX PLANS ET D'AVISER SON REPRESENTANT DE TOUT PROBLEME POTENTIEL AFIN DE PRENDRE LES MESURES CORRECTIVES DE MANIERE A OBTENIR LE RESULTAT FINAL ESCOMPTE.

7-L'APPLICATION ET LA MISE EN PLACE DES PRODUITS ET/OU MATERIAUX SPECIFIES DOIVENT RESPECTER LES EXIGENCES DU MANUFACTURIER.

8-MALGRE LE FAIT QUE DIFFERENTS PRODUITS ET/OU MATERIAUX ONT ETE SPECIFIES AUX PLANS, L'ENTREPRENEUR EST LE SEUL RESPONSABLE DU RENDEMENT FINAL DE CEUX-CI. IL DOIT EFFECTUER LES VERIFICATIONS NECESSAIRES (SUBSTRAT, ENVIRONNEMENT, CONDITIONS DE CHANTIER, ETC.) AVANT D'ENTREPRENDRE LES TRAVAUX.

9-TOUS LES PRODUITS DU MANUFACTURIER DEVRONT ETRE MIS EN PLACE SELON SES RECOMMANDATIONS ET SOUS SA SUPERVISION OU CELLE DE SON REPRESENTANT.

UTILISATION DU SITE :

1- LES TRAVAUX SONT EXECUTES DANS UNE USINE EN OPERATION ET, EN REGLE GENERALE, LES ACTIVITES DE PRODUCTION ONT PRIORITE SUR LES ACTIVITES DE CONSTRUCTION. EN CONSEQUENCE, LES PERTES DE TEMPS DE L'ENTREPRENEUR NE SERONT PAS DEDOMMAGEES. CERTAINES ACTIVITES DE CONSTRUCTION NECESSITERONT DES DERANGEMENTS DANS LES OPERATIONS NORMALES, LESQUELLES DEVRONT ETRE PLANIFIEES ET DONT ON DEVRA DISCUTER D'AVANCE AVEC LE CHARGE DE PROJET.

2- LES SURFACES ET LES OUVRAGES QUI SE TROUVENT A L'EXTERIEUR DES ZONES DES TRAVAUX DOIVENT ETRE REMIS DANS L'ETAT OU ILS SE TROUVAIENT AVANT LE DEBUT DES TRAVAUX OU CONFORMEMENT AUX EXIGENCES POUR LES SURFACES ADJACENTES.

3- TOUT MATERIEL OU EXECUTION QUI NE SERA PAS CONFORME AUX EXIGENCES DES PLANS ET DEVIS SERA REJETE, L'OUVRAGE DEVRA ETRE REPRIS PAR L'ENTREPRENEUR SANS FRAIS SUPPLEMENTAIRES POUR L'ACHETEUR.

4- SI L'ENTREPRENEUR VEUT PROPOSER UNE METHODE DE TRAVAIL DIFFERENTE QUI PERMETTRAIT DE DIMINUER LES COUTS ET/OU LES DELAIS D'INSTALLATION, IL EST INVITE A SOUMETTRE CETTE METHODE AVEC SA FORMULE DE SOUMISSION.

5- FAIRE TOUS LES MENUS OUVRAGES USUELS NECESSAIRES AU PARACHEVEMENT DES TRAVAUX REQUIS PAR LES PLANS ET DEVIS.

6- SI L'INTERPRETATION DU FOURNISSEUR SUGGERE UNE CONTRADICTION ENTRE LES PLANS, DEVIS ET/OU LA REQUISITION D'ACHAT, LE FOURNISSEUR DOIT CONSULTER LE CHARGE DE PROJET AVANT D'EXECUTER LES TRAVAUX.

7- REPARER, AUX FRAIS DE L'ENTREPRENEUR, TOUT OUVRAGE ENDOMMAGE OU DERANGE PAR L'ENTREPRENEUR, ET CE, A LA SATISFACTION DU CHARGE DE PROJET.

8- COMPTE TENU DU FAIT QUE LE DEVIS NE SPECIFIE PAS OU QUE LES PLANS N'INDIQUENT PAS NECESSAIREMENT TOUS LES TRAVAUX ET EQUIPEMENTS, EFFECTUER TOUS LES RELEVES ET LES VERIFICATIONS NECESSAIRES SUR LE CHANTIER POUR L'EVALUATION COMPLETE DE L'ENVERGURE ET FOURNIR TOUS LES MATERIAUX ET L'EQUIPEMENT NECESSAIRES ET INDISPENSABLES AFIN QUE LE TRAVAIL SOIT COMPLET ET CONFORME A TOUTES LES EXIGENCES DU METIER ET REPONDE A L'INTENTION VERITABLE DES PLANS ET DEVIS.

EXAMEN DES LIEUX :

1- VISITER LES LIEUX OU S'EXECUTERONT LES TRAVAUX AFIN DE SE FAMILIARISER AVEC TOUT CE QUI POURRAIT LES AFFECTER. AUCUNE RECLAMATION CAUSEE PAR L'IGNORANCE DES CONDITIONS LOCALES NE SERA RECONNUE PAR LE PROPRIETAIRE.

DEMOLITION :

1- L'ENTREPRENEUR DOIT EVACUER HORS DU CHANTIER TOUS LES MATERIAUX A LA SUITE DE LA DEMOLITION ET/OU LE DEMANTELEMENT DE CEUX-CI ET EN DISPOSERA A L'ENDROIT PREALABLEMENT CONVENU OU LES EVACUERA A SES FRAIS HORS DU CHANTIER.

2- LA MÉTHODE DE DÉMOLITION DOIT ÊTRE PRÉSENTÉE POUR APPROBATION À L'INGÉNIEUR-CONCEPTEUR AU MOINS 1 SEMAINE AVANT LE DÉBUT DES TRAVAUX.

ÉMIS	RÉV	DATE JJ	DATE MM	DATE AA	ÉMIS POUR.	PAR
-						
-						
-						
-						
-						
-						
-						
-						
-						
-						
-						
-						

REGISTRE D'ÉMISSION

No. DESSIN	TITRE
-	
-	
-	
-	
-	
-	
-	
-	
-	
-	
-	
-	
121918.001-401	VUE EN PLAN ET DETAILS STRUCTURE - PAGE 3/3
121918.001-401	VUE EN PLAN ET DETAILS DU BETON - PAGE 2/3

DESSIN DE RÉFÉRENCE

No.	DESCRIPTIONS	INT.	DATE JJ	DATE MM	DATE AA	PAR	APP
-							
-							
-							
-							
-							
-							
-							
-							
-							
-							
-							
-							

RÉVISIONS

No.	DESCRIPTIONS	INT.	DATE JJ	DATE MM	DATE AA	PAR	APP
-							
-							
-							
-							
-							
-							
-							
-							
-							
-							
-							
-							
02	EMIS POUR SOUMISSION SUITE COMMENTAIRES CLIENTS	F.E	02	11	22	F.E	
01	EMIS POUR SOUMISSION	F.E	21	10	22	F.E	

RÉVISIONS

SCEAU PROFESSIONNEL

INGÉNIEUR Réal Lachance 141527 QUÉBEC 2022-11-03

CE DESSIN ET TOUTES LES INFORMATIONS QU'IL CONTIENT SONT LA PROPRIÉTÉ EXCLUSIVE DE ROCHE LTÉE GROUPE-CONSEIL. IL EST STRICTEMENT INTERDIT DE COMMUNIQUER OU D'UTILISER SON CONTENU À D'AUTRES FINS QUE CELLES PERMISES ORIGINALEMENT OU POUVANT ÊTRE PRÉJUDICIABLES AUX INTÉRÊTS DE ROCHE LTÉE GROUPE-CONSEIL. TOUTE REPRODUCTION DE CE DESSIN EST INTERDITE ET IL DOIT ÊTRE RETOURNÉ SUR DEMANDE.

NORDA STELO
Norda Stelo inc.
1015, av. Wilfrid-Pelletier
Québec (Québec)
Canada, G1W 0C4
Téléphone: (418) 654-9600
norda.com

INGÉNIERIE

Conçu par :	-				
Dessiné par :	FELOMAKI ELVINA	F.E	21	10	22
Vérifié par :	-				
Approuvé par :	-				
Échelle : 1:25		INIT.	DATE JJ	DATE MM	DATE AA

CLIENT: Administration de pilotage des Laurentides 1972-2022

PROJET: LES ESCOUMINS - QUAI DES PILOTES
QUAI BRISE-LAMES AJOUT D'UNE TOUR DE PILOTE

TITRE: PLAN DE LOCALISATION

No. PROJET	No. DESSIN	RÉV.	PAGE
121918.001	121918.001-401	02	1 ∞ 3

FORMAT ISO A1 (594 x 841)

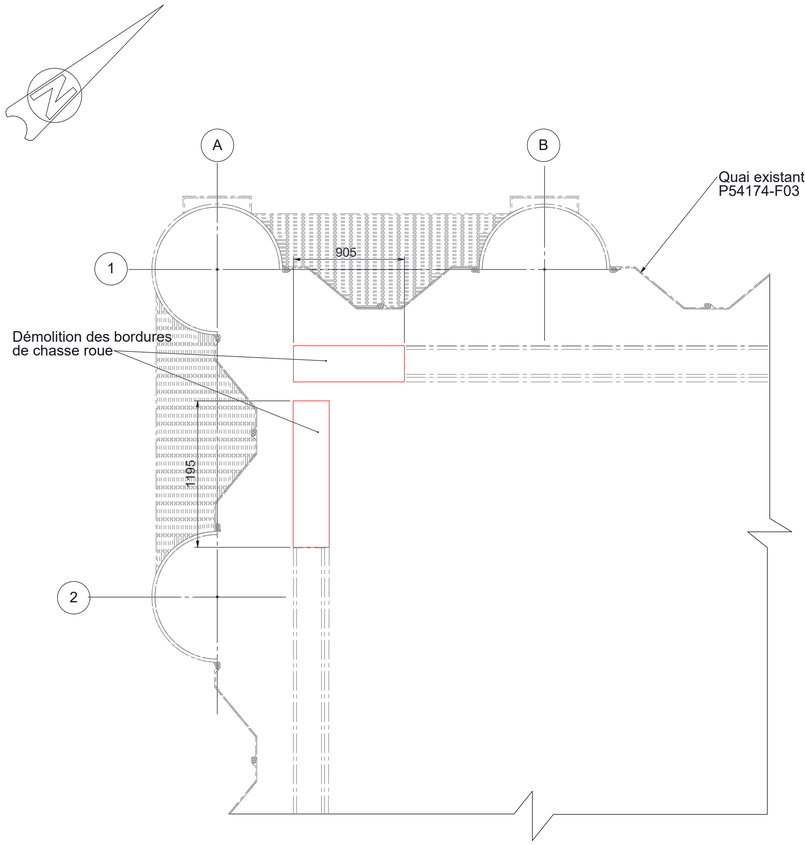

DEMOLITION
VUE EN PLAN
1:25

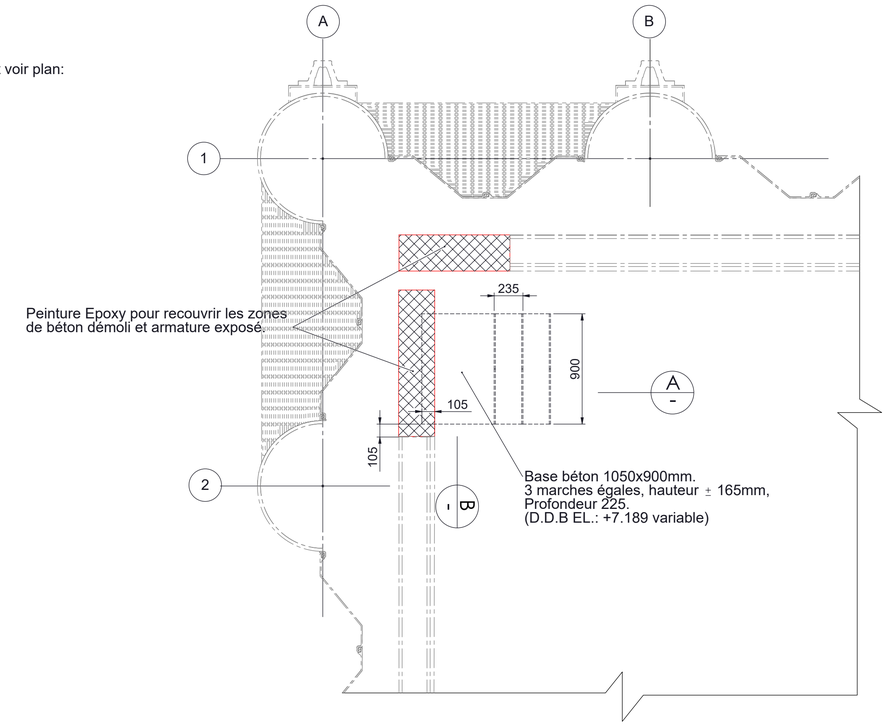

NOUVEAU BETON
VUE EN PLAN
1:25

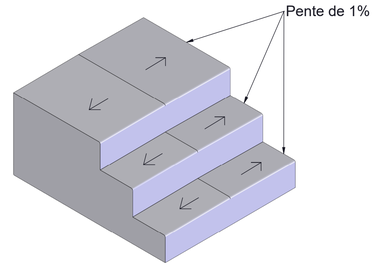

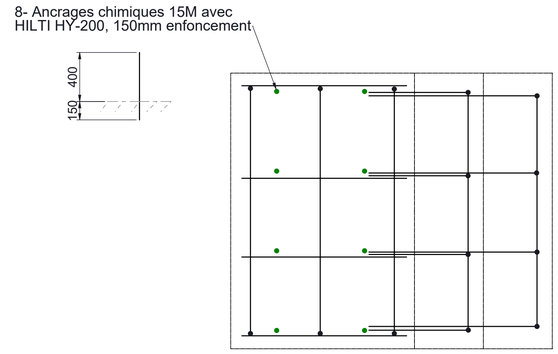

ARMATURE NIVEAU SUPÉRIEUR
VUE EN PLAN
1:10

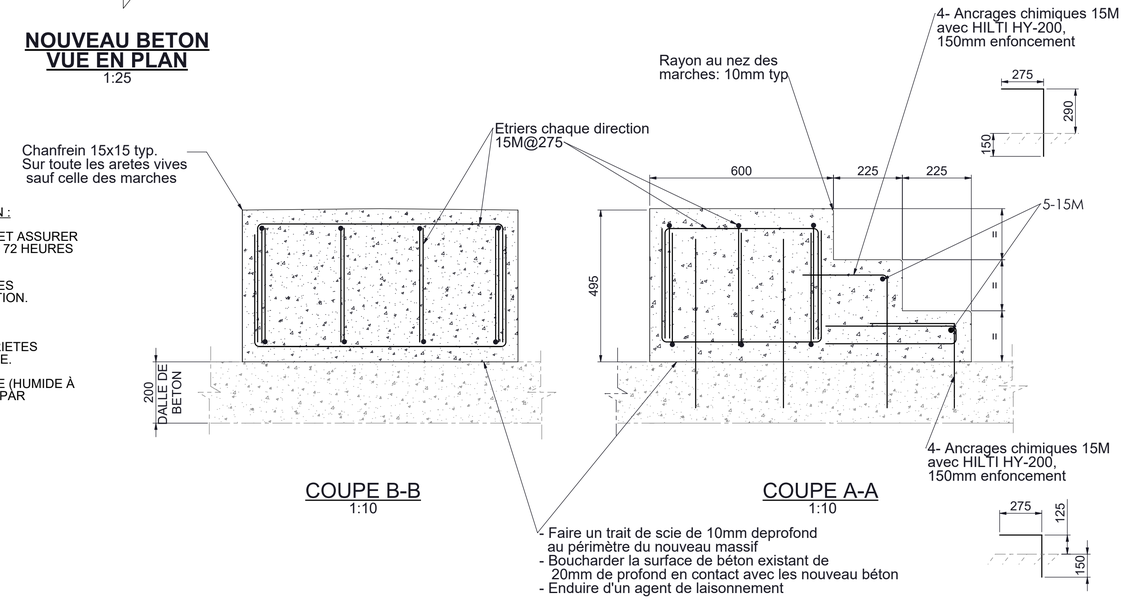

COUPE B-B
1:10

COUPE A-A
1:10

BETON :

1-LA MISE EN PLACE DU BETON SE FERA SUIVANT LA NORME CAN/CSA A-23.1 DERNIERE EDITION.

2-TOUT LE BETON AURA LES CARACTERISTIQUES SUIVANTES :

-CLASSE D'EXPOSITION : C-1
-35 MPa A 56 JOURS, CIMENT TYPE 2, GRANULATS GRANITIQUES 14 @ 20 mm

-TENEUR EN AIR: 5 @ 8%

-AFFAISSEMENT AU POINT DE DECHARGEMENT: 130 mm ± 30 mm

-RAPPORT EAU/LIANT MAXIMAL: 0.4

3-PREPARATION DE SURFACES:

-TOUTE SURFACE DESTINEE A ENTRER EN CONTACT AVEC LE NOUVEAU BETON DOIT ETRE EXEMPTE DE TOUTE TRACE DE SALETE, D'HUILE, DE GRAISSE OU D'AUTRES SUBSTANCES ETRANGERES SUSCEPTIBLES DE NUIRE A L'ADHERENCE DU BETON. ENLEVER LE BETON ALTERE OU DETERIORE. S'ASSURER QUE LA SURFACE D'APPLICATION SOIT SUFFISAMMENT RUGUEUSE ET A UNE TEMPERATURE ADEQUATE.

4-L'ACIER D'ARMATURE SERA CRENELE A HAUTE ADHERENCE ET DE NUANCE 400W CONFORME A LA PLUS RECENTE EDITION DE LA NORME CAN/CSA A23.1 ET A23.2.

5-LE RECOUVREMENT DES BARRES D'ARMATURE DOIT ETRE CONFORME A LA NORME ACNOR CAN/CSA A23.1 DERNIERE ÉDITION.

-50 mm (2") BETON COULE AUTRE (S.I.C.)
-75 mm (3") BETON COULE SUR LE SOL. (S.I.C.)

6-TOUTES LES ARETES VIVES AURONT UN CHANFREIN DE 20 x 20 mm. (S.I.C.)

7-TOUS LES CROCHETS DOIVENT ETRE STANDARDS SELON LA NORME CAN/CSA A-23.1 (S.I.C.) DERNIERE ÉDITION.

8-LA FINITION DU BETON SUR LES SURFACES HORIZONTALES SERA DE FINI BROSSEE.

DELAI DE COFFRAGE ET MURISSEMENT DES OUVRAGES DE BETON :

1-MUR: ATTENDRE AU MOINS 48 HEURES AVANT LE DECOFFRAGE ET ASSURER LE MURISSEMENT DES MURS EN L'ARROSANT PENDANT AU MOINS 72 HEURES ADDITIONNELLES.

2-PAR TEMPS CHAUD OU FROID, L'ENTREPRENEUR DOIT SUIVRE LES RECOMMANDATIONS DE LA NORME CAN/CSA A23.1 DERNIERE EDITION.

3-NE PAS UTILISER DES TIRANTS DE COFFRAGE.

4-LE MURISSEMENT EST ESSENTIEL A L'OPTIMISATION DES PROPRIETES PHYSIQUES DU BETON ET A LA REDUCTION DU RETRAIT PLASTIQUE.

5- L'ENTREPRENEUR DOIT RÉALISER LA CURE À L'AIDE D'UNE CURE (HUMIDE À L'EAU OU CHIMIQUE À BASE D'EAU) AVEC UN PRODUIT APPROUVÉ PAR L'INGÉNIEUR-CONCEPTEUR.

ÉMIS	RÉV	DATE JJ	DATE MM	DATE AA	ÉMIS POUR.	PAR
-						
-						
-						
-						
-						
-						
-						
-						
-						
-						
-						
-						

REGISTRE D'ÉMISSION

No. DESSIN	TITRE
-	
-	
-	
-	
-	
-	
-	
-	
-	
-	
P54174-F26	Borne d'amarrage, défenses lambda et défense en D avec support coupes et détail
P54174-F03	Brise-lames proposé, vue en plan détaillée
P54174-F02	Brise-lames proposé, vue en plan et définition des pieux

DESSIN DE RÉFÉRENCE

No.	DESCRIPTIONS	INT.	DATE JJ	DATE MM	DATE AA	PAR	APP
-							
-							
-							
-							
-							
-							
-							
-							
-							
-							
-							
-							

RÉVISIONS

No.	DESCRIPTIONS	INT.	DATE JJ	DATE MM	DATE AA	PAR	APP
-							
-							
-							
-							
-							
-							
-							
-							
-							
-							
-							
-							
02	EMIS POUR SOUMISSION SUITE COMMENTAIRES CLIENTS	F.E	02	11	22	F.E	
01	EMIS POUR SOUMISSION	F.E	17	10	22	F.E	

RÉVISIONS

SCEAU PROFESSIONNEL

INGÉNIEUR
Réal Lebrun
141527
QUÉBEC
2022-11-02

CE DESSIN ET TOUTES LES INFORMATIONS QU'IL CONTIENT SONT LA PROPRIÉTÉ EXCLUSIVE DE ROCHE LTÉE, GROUPE-CONSEIL. IL EST STRICTEMENT INTERDIT DE COMMUNIQUER OU D'UTILISER SON CONTENU À D'AUTRES FINS QUE CELLES PRÉVUES ORIGINALEMENT OU POUVANT ÊTRE PRÉJUDICIABLES AUX INTÉRÊTS DE ROCHE LTÉE GROUPE-CONSEIL. TOUTE REPRODUCTION DE CE DESSIN EST INTERDITE ET IL DOIT ÊTRE RETOURNÉ SUR DEMANDE.

NORDA STELO
Norda Stelo inc.
1015, av. Wilfrid-Pelletier
Québec (Québec)
Canada, G1W 0C4
Téléphone: (418) 654-9600
norda.com

INGÉNIERIE

Conçu par :	-				
Dessiné par :	FELOMAKI ELVINA	F.E	17	10	22
Vérifié par :	-				
Approuvé par :	-				
Échelle :	Variable	INIT.	DATE JJ	DATE MM	DATE AA

CLIENT: Administration de pilotage des Laurentides 1970-2022

PROJET: LES ESCOUMINS-QUAI DES PILOTES
QUAI BRISE-LAMES
AJOUT D'UNE TOUR DE PILOTE

TITRE: VUE EN PLAN ET DETAILS DU BETON

No. PROJET	No. DESSIN	RÉV.	PAGE
121918.001	121918.001-401	02	2 - 3

W:\DJO

FORMAT ISO A1 (594 x 841)

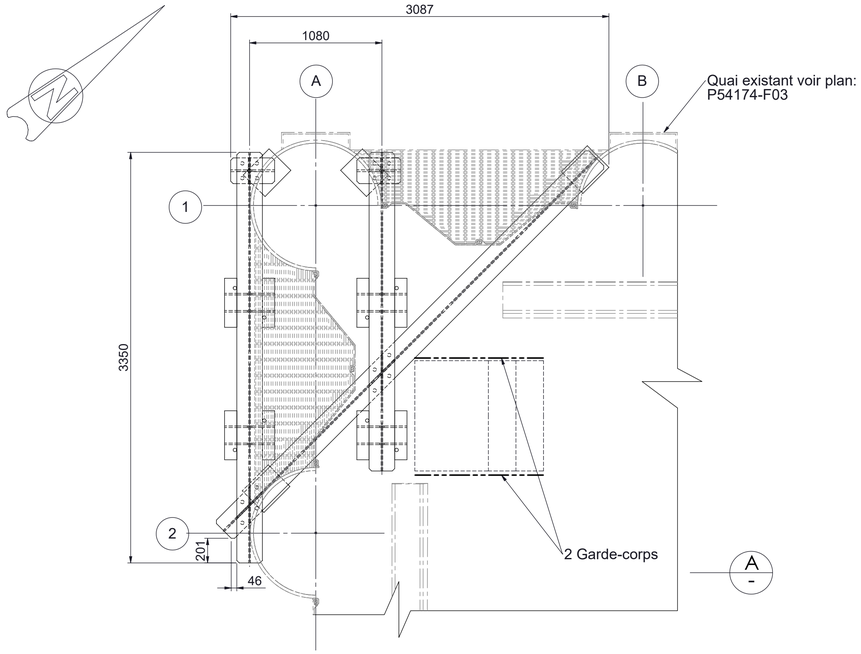

VUE EN PLAN
1:25

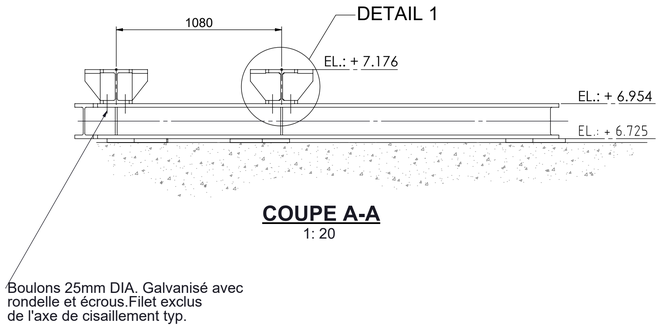

COUPE A-A
1: 20

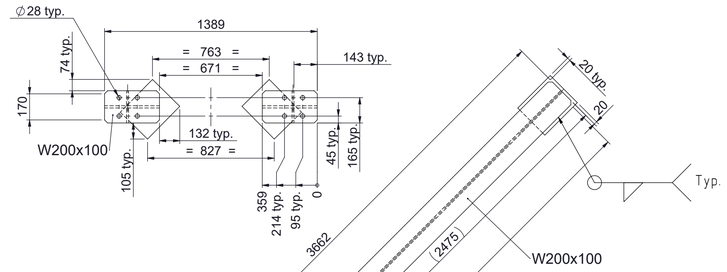

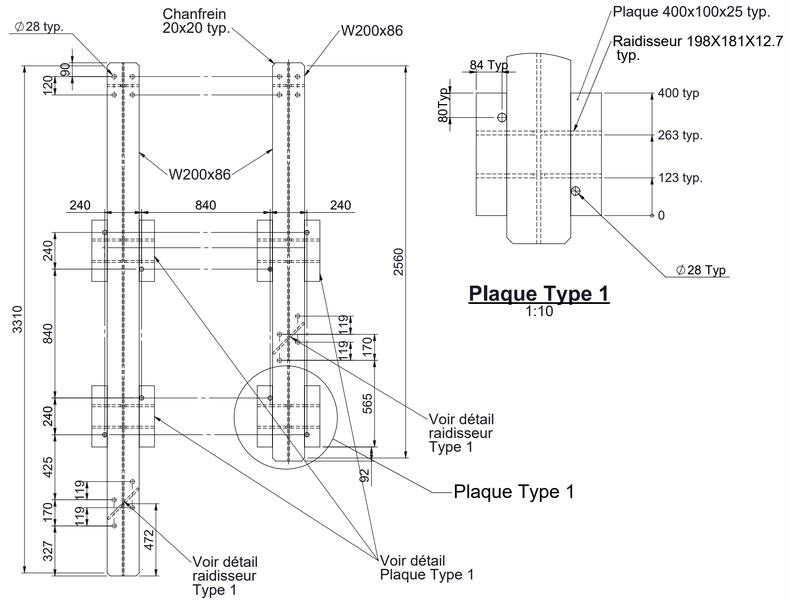

EL: +7.176 DESSUS ACIER
VUE EN PLAN
1:20

Plaque Type 1
1:10

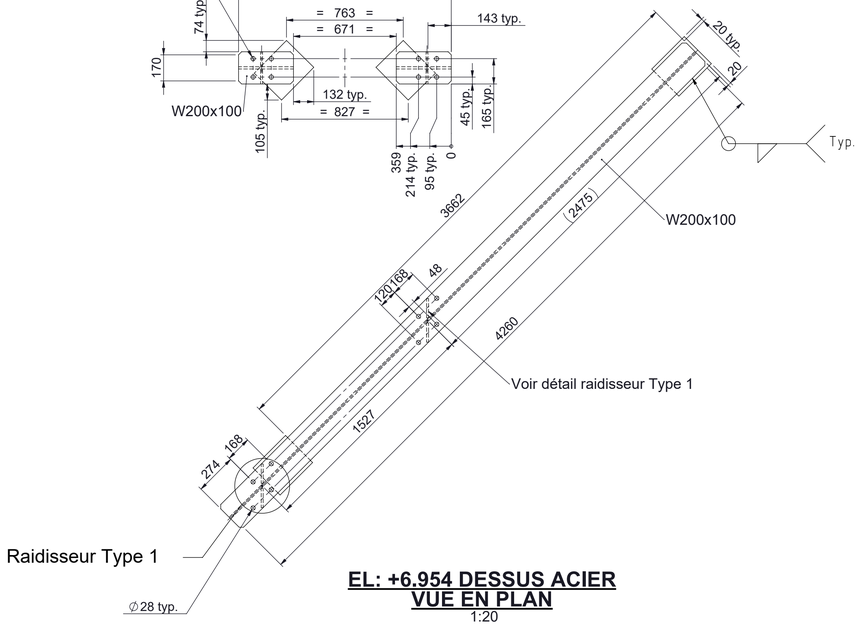

EL: +6.954 DESSUS ACIER
VUE EN PLAN
1:20

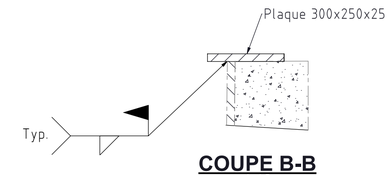

COUPE B-B
1:10

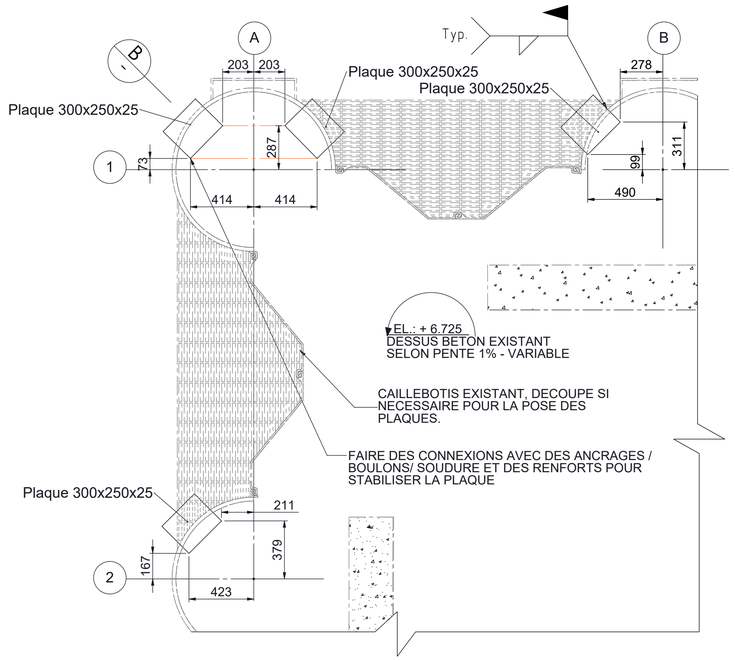

EL: +6.725 DESSUS ACIER
VUE EN PLAN
1:25

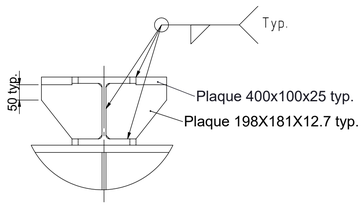

Détail 1
1:10

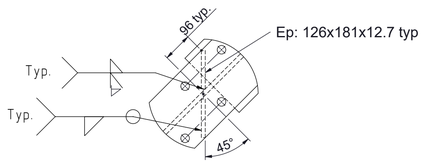

Raidisseur Type 1
1:10

ACIER DE CHARPENTE :

1-TOUS LES TRAVAUX DE STRUCTURE D'ACIER SERONT CONFORMES A LA NORME CAN/CSA S16 DERNIERE EDITION.

2-L'ACIER DE STRUCTURE REPONDRA A LA NORME CAN/CSA G40.21-F04, NUANCE 350 W (S.I.C).

3-LES BOULONS, ECROUS ET RONDELLES EN ACIER GALVANISE SERONT CONFORMES A LA NORME ASTM F325 / F3125M TYPE 1.

4-LES SOUDURES DEVRONT ETRE EFFECTUEES SELON LA NORME CAN/CSA W-59 ET 47.1 (DERNIERE EDITION).

5-TOUTES LES ARETES VIVES DEVRONT ETRE MEULEES APRES LA FABRICATION.

6-AVANT D'ENTREPRENDRE LE FACONNAGE DES ELEMENTS, VERIFIER L'ETAT DE L'OUVRAGE EXISTANT ET AVISER L'INGENIEUR DE TOUT ECART DIMENSIONNEL OU PROBLEME POTENTIEL DE RACCORDEMENT AFIN D'OBTENIR DES DIRECTIVES.

7-AVANT DE PROCEDER A LA FABRICATION DE L'ACIER DE STRUCTURE, L'ENTREPRENEUR DOIT FOURNIR LES DESSINS D'ATELIER SIGNES ET SCELLES PAR UN INGENIEUR EN REGLE, MEMBRE DE L'ORDRE DES INGENIEURS DU QUEBEC. LA REVUE DES DESSINS D'ATELIER PAR L'INGENIEUR A POUR SEUL OBJECTIF DE S'ASSURER DE LEUR CONFORMITE AVEC LE CONCEPT GENERAL. CETTE REVUE NE SIGNIFIE PAS QUE L'INGENIEUR APPROUVE LA CONCEPTION DETAILLEE RATTACHEE AUX DESSINS D'ATELIER, RESPONSABILITE QUI DEMEURE CELLE DE L'ENTREPRENEUR.

8-L'ENTREPRENEUR DEVRA RÉALISER DES RETOUCHES SUR L'ACIER GALVANISÉ SUITE À LA DÉCOUVERTE DE DÉFAUTS, TRAVAUX DE SOUDURES OU DE PERCEMENTS RELEVÉS. LA RÉALISATION DES RÉPARATIONS DOIT ÊTRE CONFORME À LA NORME ASTM A-780. LE FILM SEC DE L'ENDUIT CHOISI DOIT CONTENIR UN MINIMUM DE 92% DE ZINC MÉTALLIQUE. LE PRODUIT DOIT ÊTRE APPLIQUÉ SELON LES RECOMMANDATIONS DU MANUFACTURIER ET LA PIÈCE À RÉPARER DOIT ÊTRE PRÉPARÉE ADÉQUATEMENT.

9-CALCULER LES ASSEMBLAGES DE MANIERE A CE QU'ILS RESISTENT AUX CONTRAINTES EXERCEES PAR LA CHARGE MAXIMALE UNIFORMEMENT REPARTIE QUE PEUVENT SUPPORTER EN TOUTE SECURITE LES POUTRES EN FLEXION, A CONDITION QU'ELLES NE SOIENT SOUMISES A AUCUNE CHARGE CONCENTREE.

10-INSPECTION DES SOUDURES :

- INSPECTION VISUELLE 100%
- EPISSURES ET PLAQUES: MAGNETOSCOPIE 100%
- AUTRE : MAGNETOSCOPIE 25%

ÉMIS	RÉV	DATE JJ	DATE MM	DATE AA	ÉMIS POUR.	PAR
-						
-						
-						
-						
-						
-						
-						
-						
-						
-						
-						
-						
-						

REGISTRE D'ÉMISSION

No. DESSIN	TITRE
-	
-	
-	
-	
-	
-	
-	
-	
-	
-	
-	
P54174-F26	Borne d'amarrage, défenses lambda et défense en D avec support coupes et détail
P54174-F03	Brise-lames proposé, vue en plan détaillée
P54174-F02	Brise-lames proposé, vue en plan et définition des pieux

DESSIN DE RÉFÉRENCE

No.	DESCRIPTIONS	INT.	DATE JJ	DATE MM	DATE AA	PAR	APP
-							
-							
-							
-							
-							
-							
-							
-							
-							
-							
-							
-							
-							

RÉVISIONS

No.	DESCRIPTIONS	INT.	DATE JJ	DATE MM	DATE AA	PAR	APP
-							
-							
-							
-							
-							
-							
-							
-							
-							
-							
-							
-							
-							
02	EMIS POUR SOUMISSION SUITE COMMENTAIRES CLIENT	F.E	02	11	22	F.E	
01	EMIS POUR SOUMISSION	F.E	17	10	22	F.E	

RÉVISIONS

SCEAU PROFESSIONNEL

INGÉNIEUR
Réal Lebrun
141527
QUÉBEC
2022-11-02

CE DESSIN ET TOUTES LES INFORMATIONS QU'IL CONTIENT SONT LA PROPRIÉTÉ EXCLUSIVE DE ROCHE LTÉE, GROUPE-CONSEIL. IL EST STRICTEMENT INTERDIT DE COMMUNIQUER OU D'UTILISER SON CONTENU À D'AUTRES FINS QUE CELLES PRÉVUES À UN CONTRAT ÉCRIT AVEC ROCHE LTÉE, GROUPE-CONSEIL OU À AUTRES FINS DE ROCHE LTÉE GROUPE-CONSEIL. TOUTE REPRODUCTION DE CE DESSIN EST INTERDITE ET IL DOIT ÊTRE RETOURNÉ SUR DEMANDE.

NORDA STELO
Norda Stelo inc.
1015, av. Wilfrid-Pelletier
Québec (Québec)
Canada, G1W 0C4
Téléphone: (418) 654-9600
norda.com

INGÉNIERIE

Conçu par :	-				
Dessiné par :	FELOMAKI ELVINA	F.E	17	10	22
Vérifié par :	-				
Approuvé par :	-				
Échelle :	Variable	INIT.	JJ	MM	AA

CLIENT: Administration de pilotage des Laurentides 1972-2022

PROJET: LES ESCOUMINS-QUAI DES PILOTES
QUAI BRISE-LAMES
AJOUT D'UNE TOUR DE PILOTE

TITRE: VUE EN PLAN ET DETAILS STRUCTURE

No. PROJET	No. DESSIN	RÉV.	PAGE
121918.001	121918.001-401	02	3 - 3

W:\CAD

FORMAT ISO A1 (594 x 841)