DWG. No. H295533-0100-240-260-1001-001

EN CAS DE DIFFÉRENCE ENTRE LE TEXTE FRANÇAIS ET ANGLAIS CONTENU DANS CE DESSIN, LE TEXTE ANGLAIS PREVERA

REMARQUES GÉNÉRALES
1. LES DIMENSIONS SONT EN MILLIMÈTRES À MOINS D'INDICATION AUTRE
2. LES ANCRAGES DE BUSE SONT DÉTAILLÉS À LA FEUILLE 3

TOLÉRANCEMENT

RENSEIGNEMENTS GÉNÉRAUX ET EXIGENCES DE FABRICATION À MOINS D'INDICATION AUTRE

- LES TOLÉRANCES ET LES DIMENSIONS SONT NON CUMULATIVES.
- LES BAVURES ET LES BORDS TRANCHANTS DOIVENT ÊTRE APLANIS.
- LES DESSINS NE SONT PAS TOUS À L'ÉCHELLE.

ÉLÉMENT	NORME	CLASSE/TOLÉRANCE
DIMENSIONNEMENT ET TOLÉRANCEMENT	ASME Y14.5-2009	
SYMBOLES DE SOUDURE	AWS A2.4-2012	
SOUDURE	AWS D1.1M-2015 OU AWS D1.6M-2007	
CONSTRUCTION SOUDÉE	ISO 13920 : 1996	BF
SURFACE DU FINI		25 MICROMÈTRES
DIMENSIONS DE DÉCOUPE THERMIQUE	ISO 9013: 2002	332
FILETAGE GÉNÉRAL	ISO 965: 1998	
DIMENSIONS RELATIVES AUX TROUS FORÉS		±1 mm

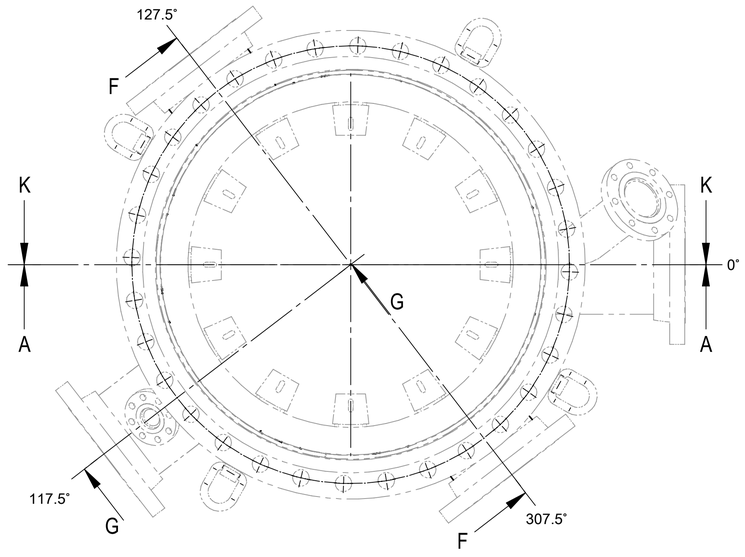

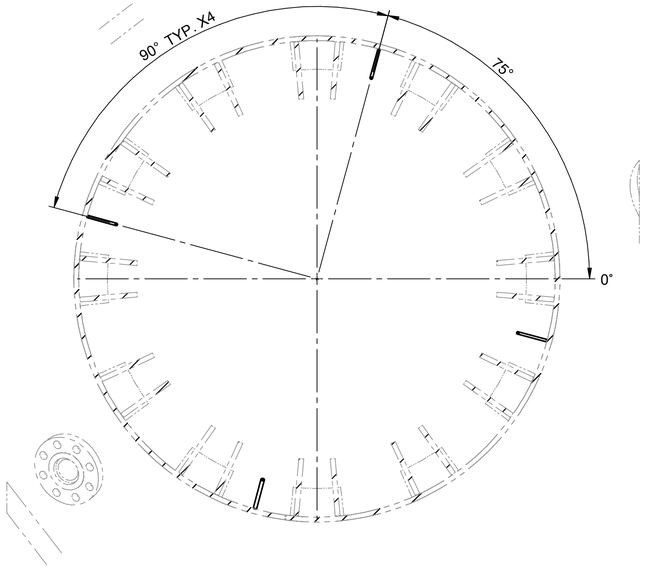

SECTION B-B
PROFONDEUR À LA SECTION SUIVANTE

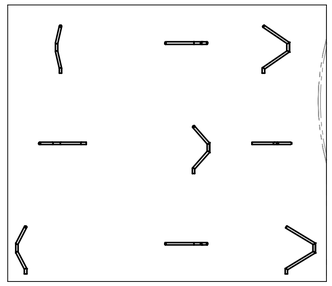

DÉTAIL 1
ÉCHELLE: 1:8
ARRANGEMENT D'ANCRAGE RÉFRACTAIRE
LES ANCRAGES ADJACENTS SERONT PIVOTÉS DE 90 DEGRÉS COMME ILLUSTRÉ.

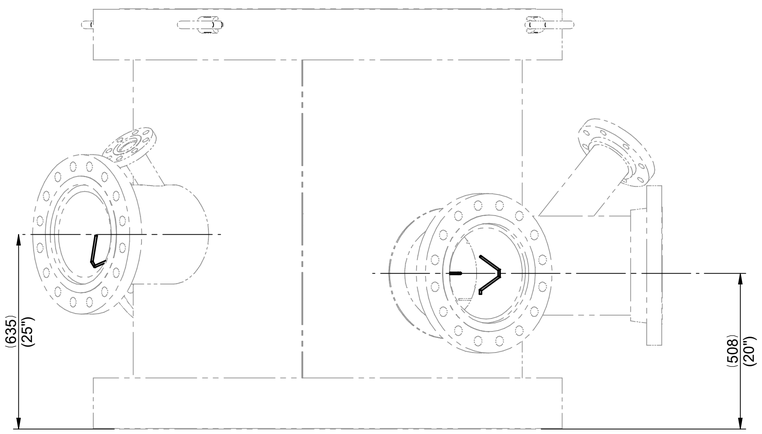

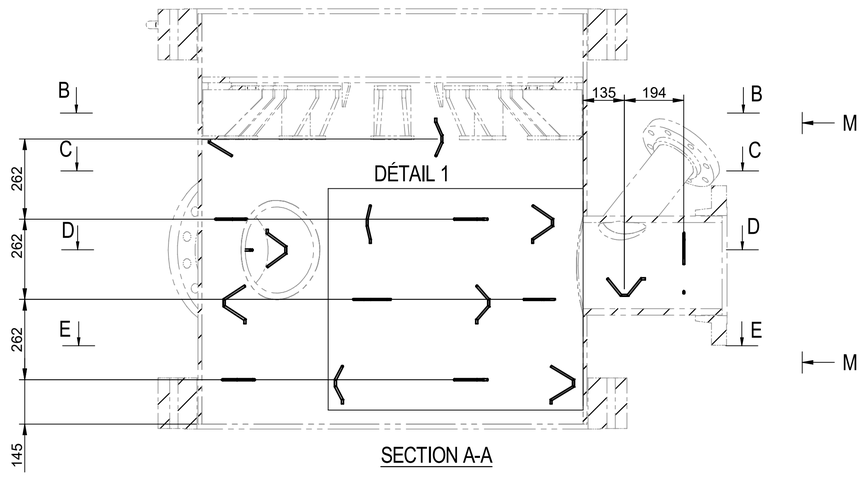

SECTION A-A

ÉMIS POUR L'APPEL D'OFFRES
N'UTILISEZ PAS POUR LA CONSTRUCTION DATE:

CE DESSIN EST CONFIDENTIEL ET LA PROPRIÉTÉ UNIQUE ET EXCLUSIVE DE HATCH LTD. ("HATCH"). TOUTE DIVULGATION DE CELUI-CI, QUE CE SOIT EN TOTALITÉ OU EN PARTIE, N'EST PAS AUTORISÉ SANS LA PERMISSION ÉCRITE EXPRESSE DE HATCH.
TOUS DROITS SUR LA PROPRIÉTÉ INTELLECTUELLE INTÉGRÉE OU MENTIONNÉE AUX PRÉSENTES DEMEURE EN TOUT TEMPS LA PROPRIÉTÉ DE HATCH. CE DESSIN DOIT ÊTRE UTILISÉ UNIQUEMENT DANS LE BUT SPÉCIFIQUE POUR LEQUEL IL VOUS A ÉTÉ FOURNI, COMME APPROUVÉ DANS ÉCRITURE PAR HATCH. HATCH N'ACCEPTE PAS ET DÉCLINE TOUTE RESPONSABILITÉ DÉCOULANT (A) DE TOUT UTILISATION OU CONFIANCE À CE DESSIN PAR TOUTE PERSONNE À DES FINS AUTRES QUE CELLES SPÉCIFIQUES QUI ONT ÉTÉ APPROUVÉES PAR HATCH ET/OU PAR LA MODIFICATION, LA VARIATION OU LES ABUS DE CE DESSIN PAR QUELQUE PARTIE QUE CE SOIT. TOUTE UTILISATION DE CE DESSIN AU-DELÀ DE L'OBJECTIF SPÉCIFIQUE QUI A ÉTÉ APPROUVÉ PAR HATCH EST SOUMISE À L'APPROBATION ÉCRITE PRÉALABLE DE HATCH.

N°	DÉSCRIPTION	PAR	VÉR	APPR	DATE
B	POUR EXAMEN PAR CLIENT	S.H.	M.N.	S.F.	2023-05-09
A	POUR EXAMEN PAR CLIENT	S.H.	M.N.	S.F.	2023-04-14

RÉVISIONS

ROLE	NOM	SIGNATURE	DATE
DESSINATEUR	S. HOSSEINI		2023-04-27
DESIGNER	S. HOSSEINI		2023-04-27
VÉRIFICATEUR	M. NARANCIC		2023-05-09
DESIGN COORD.	C. MCINTYRE		2023-05-09
ING. RESP.	A. KOKOURINE		2023-05-09
ING. EN CHEF.	A. KOKOURINE		2023-05-09
GEST. ING.	C. MCINTYRE		2023-05-09
GEST. PROG.	S. FRANCEY		2023-05-09
			2023-05-09

STATUT: POUR APPEL D'OFFRES

TROISIEME ANGLE

UNITÉS mm OU COMME NOTÉ

PFIR POUR BOUCLE CHIMIQUE SOUS PRESSION

PILOTE DU PFIR CHAUD

ASSEMBLAGE D'ANCRAGE DE LA BOBINE 1

ÉCHELLE 1:10 OU COMME NOTÉ

H295533-0100-240-260-1001-001

FEUILLE 1 DE 3

REV B

A1